福山市

令和5年度 国補

当初設計

2023年度

谷地川・手城川流域・5-1

福山市　東手城町三丁目　地内

河川改修工事　実施設計書

工事概要	当初設計		第１回変更
	工事延長	L=140.7m	
	護岸工	一式	
	地盤改良工	一式	
	橋台工	一式	
	舗装工	一式	
	仮設工	一式	

特記仕様書

第1章 総則

第1節 適用

・本特記仕様書は，河川改修工事（谷地川・手城川流域・5-1）に適用する。
・本特記仕様書に記載のない事項については，次によるものとする。
・令和5年8月　広島県　土木工事共通仕様書，「設計図書（別冊図面，仕様書）」，「福山市建設工事執行規則」，「福山市工事検査技術基準」
・その他関連規格類
「令和5年8月　広島県　土木工事共通仕様書の1-1-1-26　週休二日の対応」は本工事においては適用しない

第2節　工程表の提出について

・契約締結後14日以内に設計図書に基づいて，工程表を作成し，発注者に提出すること。工期の変更契約についても同様とする。

第3節　地元への周知

・受注者は，監督員と協議し，地先住民，町内会長，土木常設員に工事着手及び工事完了の報告を行うこと。また，工事着手に先立ち地先住民及び貸借人には具体的な施工内容，方法，時期等の説明を行い，承諾を得ること。
・受注者は，工事着手の際に，あらかじめ沿線地権者に施工内容等についての説明を行い，承諾を得ること。

第4節　現場代理人の常駐義務

・本工事において，現場代理人は常駐しなければならない。なお，やむを得ない事情により上記の指定により難い場合は，監督員と受注者が協議するものとする。

第5節　現場代理人の常駐義務の緩和

現場代理人の工事現場への常駐義務緩和については，一定の要件を満たすと発注者が認める場合（※）とします。
（※）一定の要件を満たすと発注者が認める場合とは発注者との連絡体制を確保した上で，次のアからエのいずれかの条件に該当する場合です。
（必要に応じ，工事打合せ簿で協議により承諾を受けていること。）
ア 現場作業着手前までの期間
イ 工事の施工が一定期間，全面的に行われていない期間
ウ 橋梁，ポンプ，ゲート等の工場製作を含む工事であって，工場製作のみが行われている期間
エ 工事現場が完了した後，竣工検査までの期間

第6節　工事に着手すべき期日について

・受注者は，工事開始日以降30日以内に工事着手しなければならない。

第7節　工事に着手すべき期日について（特別な事情がある場合）

・本工事は二級河川手城川河川管理者である広島県との協議により，出水期の期間中は手城川の通水を阻害するＡ１橋台工，Ａ２橋台工及び関係する仮設工等を施工してはならない。
・受注者は，この期間終了日の翌日から30日以内に工事着手しなければならない。

第8節　法定外労災保険の付保について

・本工事は，法定外の労災保険契約の保険料を見込んでいる。

第9節　情報共有システム

1 本工事は，受注者間の情報を電子的に交換・共有することにより，業務の効率化を図る情報共有システムの対象である。
2 本工事で使用する情報共有システムは次とする。
　広島県工事中情報共有システム
　https://chotatsu.pref.hiroshima.lg.jp/asp/index.html
3 受注者は，情報共有システムの利用対象としないことを希望する場合は，契約後すみやかに発注者にその旨を協議し，承諾を得ること。
4 受注者は，情報共有システムの利用に当たり，（一社）広島県土木協会に利用申込みを行い，利用料を支払うものとする。
5 受注者は，情報共有システムの利用にあたり，情報共有システム利用手引に基づき運用すること
6 工事情報共有システムの完了後のデータ受理方法について
作 成 者 ：受注者
納品方法：CD，DVD
作成方法：「情報共有システム→共有書類・検査支援→一括ダウンロードしたデータ

第2章　材料

第1節　六価クロム溶出試験（及びタンクリーチング試験）

・本工事は「六価クロム溶出試験（及びタンクリーチング試験」の対象工事であり，次の工種について，六価クロム溶出試験（及びタンクリーチング試験）を実施し，試験結果（計量証明書）を提出するものとする。なお，試験方法は，セメント及びセメント系固化材を使用した改良土の六価クロム溶出試験実施要領（案）によるものとする。
・土質条件，施工条件等により試験方法，検体数に変更が生じた場合は，監督員と協議するもとし，設計変更の対象とする。
・六価クロム溶出試験対象工種名及び検体数
　地盤改良工（LDi-sDy工法）：配合設計時（試験方法1）　1検体
　地盤改良工（安定処理）　：配合設計時（試験方法1）　1検体
　合計　2検体

第2節　大型土のう

・次のいずれかの要件に該当する場合は，袋体が破損する恐れがあるので対候性大型土のう積層工法」設計・施工マニュアルで要求される性能（19項目）を全て満たした製品を使用すること。
(1)要領1m3当たりの中詰材重量が10kNを超える場合(20kN未満)
(2)2か月を超えて屋外へ使用する場合（3年未満）

第3節　コンクリートの配合指定

・鉄筋コンクリート（呼び強度21及び24）の水セメント比については55％以下，無筋構造物のコンクリート（呼び強度18）の水セメント比については60％以下とすること。

第3章　施工条件

第1節　工事支障物件

・調査項目：水道管・ガス配管位置確認
・調査時期：工事施工前に試掘を行うこと。
・移設期間：工事期間中
・提出書類：受注者は，工事着手に先立ち，水道管，ガス管，その他の地下埋設物の調査を行い，施工による不測の事態に対処するため，各管理者（水道管の場合は監督員）に誓約書を提出すること。

第2節　工事に伴う中国電力の架空線の防護管に要する費用について

工事区域上空の架空線の防護管に要する費用については，現在見込んでいない。 ただし，架空線等事故防止対策簡易ゲートに要する費用については，安全費として共通仮設費率に含んでいる。
架空線に近接した工事の施工に当たって，架空線管理者又は防護管施工会社（以下，「架空線管理者等」という）との協議により，架空線管理者等から防護管に要する費用負担を求められた場合，工事打合せ簿により監督職員と協議し，設計変更の対象とする。
設計変更の対象として認められる場合は，架空線管理者等からの見積書を提出すること。

第3節　工事に伴うNTTの架空線の防護管に要する費用について

建設工事等に伴うNTT 架空ケーブル等への防護措置に係る費用は，現在見込んでいない。受注者が労働安全衛生法第20条に基づき必要な措置を講ずる時で，発注者が防護用ケーブルカバーを必要と認める場合かつ，NTTケーブルが市道内にある場合は，見積もり等による決定額とする。

第4節　検査期間

・本工事の工期は，工事検査期間として，14日間を見込んでいる。

第5節　借地（三つ橋公園）

・面積　　：400m2
・期間　　：工事期間中
・復旧方法：借地範囲を整地して返すこと。

第6節　通水確保

・降雨時には，通水の支障とならないように仮設構造物の管理を行うこと。

第7節　流出防止

・本工事施工にあたっては，掘浚物を下流へ流すことなく施工すること。また，魚類等に危害を与えないように細心の注意を払うこと。

第8節　事前・事後調査

・本工事において，事前に工事損失の調査を行っている。工事開始前までに調査結果に相違ないかを確認し，工事期間中の経過観察を行うこと。工事完了後に，「福山市建設工事損失補償事務処理要綱」に基づき関係者へ通知すること。

第9節　交通誘導警備員

1 片側交互通行及び通行止め等の交通制限を行う場合は，関係官公署の許可条件を遵守し，関係機関との協議を十分に行うこと。また，地域の地元関係者等周辺を利用する市民への周知徹底を図り，安全かつ円滑な交通を確保して事故発生の無いように努めること。
2 作業現場，作業用地内の整理整頓に留意して必要な安全施設の設置等を行い，関係者以外の立入りを禁止して危険防止に努めること。
3 本工事における交通誘導員は，交通誘導警備員Bを見込んでいる。尚，交通誘導警備員の実施伝票は原本を提出すること。
4　本工事において交通誘導警備員の積上げ人数は，交通誘導警備員の対象となる施工量に対し作業日当たり標準作業量から必要な人数を見込んでいる。したがって，正当な理由がある場合を除き，施工実績等による交通誘導員の積上げ人数の増員に対する変更は行わない。
5　受注者は，工事着手に先立ち，交通誘導警備員の配置計画（配置日数及び配置場所）を作成し，監督員と協議すること。

第10節　熱中症対策

・本工事は，工事現場の熱中症対策に資する経費に関して，現場管理費の補正を行う工事である。
1 工期（工事の始期日から工事の終期日までの期間で，準備期間，施工に必要な実日数，不稼働日及び後片付け期間の合計をいう。なお，検査期間13 日間，年末年始6 日間（12 月29 日～1 月3 日），夏季休暇3 日間（国民の祝日である山の日の次の日から土曜日，日曜日及び振替休日を除く3 日間とする。），工場製作のみを実施している期間，工事全体を一時中止している期間は含まない。）期間中の真夏日の状況に応じて，変更契約時に現場管理費の補正を行うものとする。
2 真夏日とは，日最高気温が30 度以上の日をいう。また，日最高暑さ指数（WBGT）が25 度以上の日をいう。ただし，夜間工事の場合は，作業時間帯の最高気温又は最高暑さ指数（WBGT）を対象とする。
3 気温の計測箇所及び結果は，施工現場から最寄りの気象庁の地上気象観測所の気温又は環境省が公表している観測地点の暑さ指数（WBGT）を用いることを標準とする。なお，本工事において，上記地上観測所及び観測地点は，「福山」とすることを標準とする。
4 受注者は，工事期間中における気温の計測箇所，用いる計測値及び計測期間（計測開始日，計測終了予定日）を明記した施工計画書を工事着手前に提出し，計測結果を工事完成時までに監督員に提出すること。
5 受注者は，計測終了日について，工事完成時までに監督員と協議するものとする。
6 積算方法は次のとおりとする。
（1）補正方法
ア 受注者より提出された計測結果の資料を基に，補正値を算出し現場管理費率に加算する。ただし，現場管理費率の補正は，「積算寒冷地域で施工時期が冬期となる場合の補正」，「緊急工事の場合」及び本通知の補正値を合計し，2%を上限とする。
イ 真夏日率＝工期期間中の真夏日÷工期
ウ 補正値（%）＝真夏日率×1.2
（2）補正値の計算結果は，パーセント表示で少数点3 位を四捨五入して2 位止めとする。
7 受注者より，熱中症対策に資する現場管理費の補正が不要である旨の協議があった場合は，補正を行う工事から対象外とすることが出来る。
8 検査員から修補の指示があった場合，修補期間は対象外とする。

第11節　購入土（搬入）（建設発生土リサイクルプラントが製造した処理土）

・本工事では，土砂購入を見込んでいる。
・当該工事に使用する購入土は，建設発生土処分先一覧表に掲載された建設発生土リサイクルプラントが製造した処理土（改良土を含む。）を使用するものとする。積算にあたっては，運搬費と処理土購入費（工場渡し）の合計が最も経済的になるものを見込んでいる。したがって，正当な理由がある場合を除き購入土に要する費用（単価）は変更しない。
・上記により使用することとしている処理土について，何らかの事情によりその使用が困難である場合は，設計図書の内容について監督員と協議すること。
・使用する処理土がセメント及びセメント系固化材を使用した改良土の場合，「セメント及びセメント系固化材を使用した改良土の六価クロム溶出試験実施要領（案）」に基づき，建設発生土リサイクルプラントから試験結果の提示を受けるとともに，施工後に六価クロム溶出試験を実施し，試験結果（計量証明書）を提出するものとする。

第12節　建設副産物について

(1)工事受注者は，工事着手前に，次の書類を本工事の監督職員に提出すること。なお，建設発生土については，処分先の現地確認写真を提出すること。
1 建設廃棄物処理計画書
・廃棄物処理業者（収集及び運搬）の許可証の写し（許可車両の自動車登録番号一覧及び自動車検査証の写しを含む）
・廃棄物処理業者（中間処理・最終処分）の許可証の写し（再生資源化施設にあっては，それを示す書類を含む）
・運搬ルート，処分場の位置，事業の範囲，処理能力及び処理方法を明示したもの
・各処分場の現地確認写真
・建設工事の受注者と処理業者（収集，運搬，中間処理・最終処分・再資源化施設）との二者の業務委託契約書の写し
2 再生資源利用計画書
3 再生資源利用促進計画書
(2) 工事受注者は，「再生資源利用計画書」，「再生資源利用促進計画書」及び「建設廃棄物処理計画書」に従い建設廃棄物及び特定建設資材廃棄物が適正に処理されたことを確認し，工事完成時に次の書類を監督職員に提出すること。なお，建設発生土については，処分先への搬入状況の写真を添付すること。
1 再生資源利用実施書
2 再生資源利用促進実施書
3 建設廃棄物処理実施書
・マニフェスト（産業廃棄物管理票）の写し及び再生資源化に係るものについては受入伝票の写し
（マニフェストは原則として環境省が示す全国統一のマニフェストを使用する。）
・収集及び運搬の写真並びに中間処理場及び最終処分場（直接最終処分の場合のみ）への搬入状況の写真

第13節　建設発生土（搬出）（建設発生土リサイクルプラント，建設発生土受入地又は建設発生土受入地（一時たい積））

・当該工事により発生する建設発生土は，公の関与する埋立地，建設発生土処分先一覧表に掲載されている建設発生土リサイクルプラント，建設発生土受入地又は建設発生土受入地（一時たい積）のいずれかに搬出するものとする。また，搬出先として，運搬費と受入費（平日の受入費用）の合計が最も経済的になる建設発生土リサイクルプラント，建設発生土受入地又は建設発生土受入地（一時たい積）を見込んでいる。したがって，正当な理由がある場合を除き残土処分に要する費用（単価）は変更しない。なお，工事発注後に明らかになったやむを得ない事情により，建設発生土処分先一覧表に掲載されている建設発生土リサイクルプラント，建設発生土受入地又は建設発生土受入地（一時たい積）への搬出が困難となった場合は，監督員と受注者が協議するものとする。
・地盤改良工にて搬出される排出土については過年度施工の上流区間において排出土に含まれる鉛，砒素，ふっ素及びほう素に係る土壌溶出量が基準値を超えていたため建設発生土リサイクルプラント等において排出土1m3に対して不溶化材45kgを添加した不溶化処理を行っていることから同様の処理を行う費用を含めた受入費（平日の受入費用）を見込んでいる。よって，排出土搬出前には監督員と協議のうえ，環境庁告示第46号に基づく28項目試験を行い土壌溶出量の確認及び不溶化材添加量の確認を行うこと。不溶化材添加量の変更等が必要な場合は工事打合せ簿により監督職員と協議し，設計変更の対象とする。
・搬出先においては，処分状況が確認できるよう，写真撮影を行うとともに，数量等が確認できるように計量伝票等を監督員に提出すること。
・実施伝票は原本を提出すること。

第14節　特定建設資材廃棄物（アスファルト塊，コンクリート塊等）

・建設リサイクル法対象工事（請負代金額500万円以上）の場合，「建設工事に係る資材の再資源化等に関する法律」を遵守し適正に処理すること。また，法第12条第2項に基づき，法第10条第1号から第5号までに掲げる事項について下請負人に告知する場合は，告知書の写しを監督員に提出すること。
・特定建設資材廃棄物は，「廃棄物の処理及び清掃に関する法律」（以下「廃棄物処理法」という）を遵守し，適正に処理しなければならない。
・特定建設資材廃棄物は，広島県（環境局）及び保健所設置政令市（広島市，呉市，福山市）が，廃棄物処理法に基づき許可した適正な施設へ搬出し再資源化しなければならない。
・再資源化に要する費用（運搬費を含む処分費）は，広島県（環境局）及び保健所設置政令市（広島市，呉市，福山市）が廃棄物処理法に基き許可した適正な施設のうち受入条件が合うものの中から，運搬費な理由がある場合を除き再資源化に要する費用（単価）は変更しない。の受入が困難な場合は監督員と受注者が協議するものとする。
・搬出先においては，処分状況が確認できるよう，写真撮影を行うとともに，数量等が確認できるように計量伝票等を監督員に提出すること。

第15節　産業廃棄物の場外保管

・当該工事により発生する産業廃棄物を事業場の外（建設工事現場以外の場所）において300m2以上の面積で保管する場合には，保管場所を所管する都道府県知事又は政令市長に事前の届出を行うこと。また，届出事項を変更する場合は事前に変更届を，保管をやめたときは30日以内に廃止届を提出すること。ただし，産業廃棄物処理業等の許可施設における保管は届出対象外とする。

第16節　新技術・新工法・特許工法の指定

・本工事では次の新技術で施工すること。
矢板護岸工
　新技術名　：ノンステージング工法
　NETIS番号　：KT-000106-V
地盤改良工
　新技術名　：Ldis-Dy工法
　NETIS番号　：KT-200141-A
下部工（杭基礎）
　新技術名　：ロックスカット工法
　NETIS番号　：CB-030083-V
・受注者は，当該技術施工にあたっては，特記仕様書によるほか「新技術情報提供システム（ＮＥＴＩＳ）」に留意するものとする。
・受注者は，当該技術施工にあたり疑義が生じた場合には，ＮＥＴＩＳ申請者に確認のうえ監督員と協議するものとする。
・受注者は，当該技術の施工において，当該技術に起因すると考えられる不具合が生じた場合は，監督員に速やかに報告し協議を行うものとする。
・受注者は，本工事によって知り得た等技術に関する情報は，発注者の許可なく公表してはならない。

第17節　排出ガス対策型建設機械の使用促進

・令和4年8月　広島県　土木工事共通仕様書で使用を義務づけている排出ガス対策型建設機械においては，第三次基準以上の建設機械の使用に努めること。なお，使用する排出ガス対策型建設機械について，基準値による設計変更は行わない。

第4章　その他

第1節　その他項目

・本特記仕様書及び設計図書に明示していない事項または，その内容に疑義が生じた場合は，監督員の指示を受けること。

第2節　現場標示板等について

「第20 回世界バラ会議福山大会2025」の周知と機運醸成を図るため，現場標示板等へ大会ロゴの標示について，ご協力をお願いします。
・使用するロゴは「第20 回世界バラ会議福山大会2025 ロゴ利用規程」に沿ったものとし，別紙のいずれかのデザインとする。
・「第20 回世界バラ会議福山大会2025 ロゴ利用規程」に定められた「大会ロゴ利用許諾申請書」の提出は不要とする。
・使用する大会ロゴは「大会ロゴデザインガイド」にて配色等が定められているので留意すること。
・大会ロゴの標示については任意事項とし，標示に必要な経費は工事費に計上しない。
・ロゴ標示期限は2026 年（令和8 年）3 月31 日とする。
（デザインデータについては福山市建設管理部技術検査課へお問い合せください。）

工事費集計表

	護岸工	下部工	護岸工（取付部）	合計
直接工事費				
共通仮設費計				
現場管理費				
一般管理費計				
工事価格				
消費税等相当額				
工事金額				

総括情報表

変更回数	0
適用単価地区	70 福山市
単価適用日	00-05.09.01(0)
諸経費体系	1 公共(一般)

	当世代	前世代
工種	01 河川工事	
施工地域・工事場所区分	02 市街地(DID補正)	
復興補正区分	00 補正なし	
週休補正区分	00 補正なし	
現場事務所等の貸与区分	00 補正なし	
ＩＣＴ補正区分	00 補正なし	
冬期補正係数	00 補正なし	
緊急工事区分	00 通常工事 ０％	
前払金支出割合区分	00 補正無し	
契約保証区分	01 金銭的保証(0.04%)	

建設技能労働者や交通誘導員等の現場労働者にかかる経費として，労務費のほか各種経費（法定福利費の事業者負担額，労務管理費，安全訓練等に要する費用等）が必要であり，本積算ではこれらを現場管理費等の一部として率計上している。

≪凡例≫

Co ･･･コンクリート　　As ･･･アスファルト
DT ･･･ダンプトラック　　BH ･･･バックホウ
CC ･･･クローラクレーン　TC ･･･トラッククレーン
RTC･･･ラフテレーンクレーン

護岸工　内訳表

費目・工種・施工名称など	数量	単位	単価	金額	備考
護岸工					X1000
築堤・護岸	1	式			Y1A01　レベル1
土工	1	式			Y2999　レベル2
埋戻（護岸部）	1	式			Y3999　レベル3
床掘り 土砂 上記以外(小規模)	30	m3			SPK23040015 00 単第0 -0001 表
埋戻し 土砂 上記以外(小規模)	30	m3			SPK23040020 00 単第0 -0002 表
土工用水砕スラグ 5mm以下	30	m3			T0254　00
土砂運搬処分工	1	式			Y3999　レベル3
土砂運搬					Y4999　レベル4

護岸工　内訳表

費目・工種・施工名称など	数量	単位	単価	金額	備考
土砂等運搬 標準 土砂(岩塊・玉石混り土含む) DID区間有り 距離6.0km以下(5.0km超)	520	m3			SPK23040002 00 単第0 -0003 表
土砂等運搬 標準 土砂(岩塊・玉石混り土含む) DID区間有り 距離6.0km以下(5.0km超)	1,280	m3			SPK23040002 00 単第0 -0003 表
土砂等運搬 標準 軟岩 DID区間有り 距離7.0km以下(6.0km超)	3	m3			SPK23040002 00 単第0 -0004 表
土砂等運搬 標準 土砂(岩塊・玉石混り土含む) DID区間有り 距離7.0km以下(6.0km超)	3	m3			SPK23040002 00 単第0 -0005 表
【直接工事費に含まれる処分費等】 「処分費等」の取扱いによる					#0041
土砂処分費 排出土	630	m3			F0000000207 00
土砂処分費 砂質土	1,280	m3			F0000000201 00
土砂処分費 軟岩	3	m3			F0000000203 00
土砂処分費 石	3	m3			F0000000208 00

護岸工　内訳表

費目・工種・施工名称など	数量	単位	単価	金額	備考
購入土					Y4999　レベル4
購入土 処理土	1,080	m3			V5010　00 単第0 -0006　表
地盤改良工	1	式			Y1A0103　レベル2
固結工	1	式			Y1A010305　レベル3
高圧噴射撹拌 【工法,注入材種類】 【長さ(注入長),長さ(土被長)】		本			Y1A01030506レベル4
地盤改良工（LDi-sDy工法） 強度700KN/㎡，改良厚3.0m，改良径1.7m	518	本			V0030　00 単第0 -0008　表
安定処理（ﾊﾞｯｸﾎｳ混合）（地盤改良部） H=0.4m	1,255	m2			V0041　00 単第0 -0012　表
掘削（排出土） 土砂 土量50,000m3未満	520	m3			SPK23040007 00 単第0 -0014　表
矢板護岸工	1	式			Y1A0106　レベル2

護岸工　内訳表

費目・工種・施工名称など	数量	単位	単価	金額	備考
矢板工護岸工	1	式			Y1A010604　レベル3
矢板工（50H) 【鋼矢板型式,鋼矢板平均長さ】 【鋼矢板打込長,鋼矢板平均引抜長】		枚			Y1A01060401レベル4
鋼矢板 SYW295,ハット形(50H)	752.4	t			F0000001001 00
輸送エキストラ（鋼矢板）	752.4	t			F0000001000 00
（右岸）鋼矢板圧入継施工（ノンステージン 圧入長19m以下，Nmax≦25 50H型，陸上施工	127	枚			V0019　00 単第0 -0015　表
（左岸）下流側　鋼矢板圧入継施工（ノンス 圧入長19m以下，Nmax≦25 50H型，陸上施工	64	枚			V0039　00 単第0 -0020　表
（左岸）上流側　鋼矢板圧入継施工（ノンス 圧入長19m以下，Nmax≦25 50H型，陸上施工	74	枚			V0059　00 単第0 -0021　表
継施工費 鋼矢板50H	265	箇所			F0000001022 00
矢板工（45H)					Y4999　レベル4

護岸工　内訳表

費目・工種・施工名称など	数量	単位	単価	金額	備考
鋼矢板 SYW295,ハット形(10H,25H,45H)	43.7	t			TH001178 00
輸送エキストラ（鋼矢板）	43.7	t			F0000001000 00
（左岸）鋼矢板圧入継施工（ノンステージン 圧入長15m以下, Nmax≦25 45H型, 陸上施工	18	枚			V0049 00 単第0 -0022 表
継施工費 鋼矢板45H	18	箇所			F0000001023 00
準備工					Y4999 レベル4
油圧式杭圧入引抜機設置・撤去 単独圧入	4	回			V0024 00 単第0 -0023 表
クランプクレーン組立・解体	4	回			V0025 00 単第0 -0024 表
ユニットランナー取付・取外し	4	回			V0026 00 単第0 -0025 表
搬送用レール設置・撤去 搬送鋼矢板H型	289	m			V0027 00 単第0 -0026 表

護岸工　内訳表

費目・工種・施工名称など	数量	単位	単価	金額	備考
自走装置取付・取外し	4	回			V0028 00 単第0 -0027 表
油圧式杭圧入引抜機自走	341	枚			V0029 00 単第0 -0028 表
排水構造物工	1	式			Y1A0111 レベル2
作業土工	1	式			Y1A011102 レベル3
床掘り 【土質】		m3			Y1A01110202レベル4
床掘り 土砂 上記以外(小規模)	10	m3			SPK23040015 00 単第0 -0001 表
埋戻し 【土質区分,土質】		m3			Y1A01110203レベル4
埋戻し 土砂 上記以外(小規模)	10	m3			SPK23040020 00 単第0 -0002 表
側溝工	1	式			Y1A011114 レベル3

護岸工　内訳表

費目・工種・施工名称など	数量	単位	単価	金額	備考
ヒューム管(B形管) 【管規格】		m			Y1A01111407レベル4
ヒューム管(B形管) 据付 管径300mm 固定基礎360°巻き 基礎砕石無し 外圧管1種	9	m			SPK23040090 00 単第0 -0029 表
均しコン型枠					Y4999 レベル4
型枠 一般型枠 均しコンクリート	2	m2			SPK23040156 00 単第0 -0030 表
均しコンクリート 【Co規格,敷厚】		m2			Y1A01111411レベル4
コンクリート 無筋・鉄筋構造物 18-8-40BB バックホウ(クレーン機能付)打設	0.7	m3			SPK23040154 00 単第0 -0031 表
舗装工	1	式			Y2999 レベル2
アスファルト舗装工	1	式			Y3999 レベル3
仮舗装					Y4999 レベル4

護岸工　内訳表

費目・工種・施工名称など	数量	単位	単価	金額	備考
表層(車道・路肩部) 平均幅員1.4m未満(1層平均50mm以下) 1層当り平均仕上厚30mm	113	m2			SPK23040241 00 単第0 -0032 表
構造物撤去工	1	式			Y1A0114 レベル2
防護柵撤去工	1	式			Y1A011401 レベル3
防護柵撤去(ガードレール)		m			Y1A01140101レベル4
防護柵設置工(Gr) 防護柵撤去 コンクリート建込 A,B,C(支柱間隔2m)	239	m			SS000127 00 単第0 -0033 表
構造物取壊し工	1	式			Y1A011406 レベル3
構造物取壊し 【構造物区分,工法区分】		m3			Y1A01140601レベル4
構造物とりこわし工(無筋構造物) 機械施工	31	m3			SDT00031 00 単第0 -0034 表
構造物とりこわし工(無筋構造物) 機械施工	165	m3			SDT00031 00 単第0 -0034 表

護岸工　内訳表

費目・工種・施工名称など	数量	単位	単価	金額	備考
構造物とりこわし工(鉄筋構造物) 機械施工	0.4	m3			SDT00033　00 単第0 -0035　表
掘削 土砂 片切掘削	120	m3			SPK23040001 00 単第0 -0036　表
舗装版切断 【舗装版種別,舗装版の全体厚】		m			Y1A01140602レベル4
舗装版切断 アスファルト舗装版 アスファルト舗装版厚15cm以下	226	m			SPK23040306 00 単第0 -0037　表
舗装版破砕 【舗装版種別,舗装版厚】		m2			Y1A01140603レベル4
舗装版破砕 アスファルト舗装版 障害無し 舗装版厚15cm以下	102	m2			SPK23040305 00 単第0 -0038　表
運搬処理工	1	式			Y1A011416　レベル3
殻等運搬 【殻種別】		m3			Y1A01141601レベル4
殻運搬 Co(無筋)構造物とりこわし DID区間有り 運搬距離23.2km以下(18.5km超)	196	m3			SPK23040152 00 単第0 -0039　表

護岸工　内訳表

費目・工種・施工名称など	数量	単位	単価	金額	備考
殻運搬 Co(鉄筋)構造物とりこわし DID区間有り 運搬距離23.2km以下(18.5km超)	0.4	m3			SPK23040152 00 単第0 -0040 表
殻運搬 舗装版破砕 DID区間有り 運搬距離6.0km以下(3.5km超)	5	m3			SPK23040152 00 単第0 -0041 表
殻等処分 【殻種別】		m3			Y1A01141602レベル4
【直接工事費に含まれる処分費等】 「処分費等」の取扱いによる					#0041
Co殻処分費（無筋）	460	t			F0000000204 00
Co殻処分費（有筋）	1	t			F0000000205 00
As殻処分費	12	t			F0000000206 00
スクラップ					Y4999 レベル4
【機器単体費】 共通仮設費[対象外]，現場管理費[対象外] 一般管理費[対象外]					#0046

護岸工　内訳表

費目・工種・施工名称など	数量	単位	単価	金額	備考
スクラップ 鉄くず（ヘビーH3）	4	t			F0000001061 00
仮設工	1	式			Y1A0115　レベル2
仮締切工	1	式			Y3999　レベル3
仮締切工					Y4999　レベル4
大型土のう設置 作業半径 6m以下	257	袋			SHD10009　00 単第0 -0042　表
土砂等運搬 標準 土砂(岩塊・玉石混り土含む) DID区間有り 距離0.3km以下	210	m3			SPK23040002 00 単第0 -0044　表
大型土のう設置 作業半径 6m以下	482	袋			SHD10009　00 単第0 -0042　表
土砂等運搬 標準 土砂(岩塊・玉石混り土含む) DID区間有り 距離0.3km以下	90	m3			SPK23040002 00 単第0 -0044　表
大型土のう運搬 仮置き場～現地	90	m3			V5020　00 単第0 -0045　表

護岸工　内訳表

費目・工種・施工名称など	数量	単位	単価	金額	備考
路体(築堤)盛土 施工幅員2.5m未満	700	m3			SPK23040004 00 単第0 -0048 表
土砂等運搬 標準 土砂(岩塊・玉石混り土含む) DID区間有り 距離0.3km以下	700	m3			SPK23040002 00 単第0 -0044 表
大型土のう撤去 作業半径 6m以下	482	袋			SHD10011 00 単第0 -0049 表
掘削（盛土撤去） 土砂 片切掘削	360	m3			SPK23040001 00 単第0 -0051 表
ポンプ運転工	11	日			SG1D0042001 00 単第0 -0052 表
据付・撤去工	4	現場			SG1D0042002 00 単第0 -0054 表
現場発生品及び支給品運搬 クレーン装置付BT2t級2.9t吊 片道運搬距離3.0km以下(1.5km超)	2	t			SPK23040410 00 単第0 -0055 表
【直接工事費に含まれる処分費等】 「処分費等」の取扱いによる					#0041
土のう袋処分 耐候性3年	1,687	kg			F0000000102 00

護岸工　内訳表

費目・工種・施工名称など	数量	単位	単価	金額	備考
仮設台座工	1	式			Y3999 レベル3
地盤改良工台座					Y4999 レベル4
台座設置 設置	140.3	t			SHD10019 00 単第0 -0056 表
台座撤去 撤去	140.3	t			SHD10019 00 単第0 -0057 表
山留材H400型賃料	4.8	t			V0051 00 単第0 -0058 表
山留材H350型賃料	41.9	t			V0052 00 単第0 -0059 表
山留材H300型賃料	70.3	t			V0053 00 単第0 -0060 表
山留材（副部材A）賃料	18.4	t			V0054 00 単第0 -0061 表
副部材(B)	4.9	t			F0000001037 00

護岸工　内訳表

費目・工種・施工名称など	数量	単位	単価	金額	備考
【機器単体費】 共通仮設費[対象外]，現場管理費[対象外] 一般管理費[対象外]					#0046
スクラップ 配合甲山	4.9	t			F0000000101 00
交通管理工	1	式			Y1A011521　レベル3
交通誘導警備員		人			Y1A01152101レベル4
交通誘導警備員B	1,077	人			R0369　　00
＊＊直接工事費＊＊ #0020計=支給品等(材料),無償貸付					
運搬費					Z0004
運搬費	1	式			YZZ04　　レベル2
運搬費	1	式			YZZ04001　レベル3

護岸工　内訳表

費目・工種・施工名称など	数量	単位	単価	金額	備考
建設機械運搬費		台			YZZ04001001レベル4
建設機械の貨物自動車等による運搬 油圧式杭圧入引抜機(硬質地盤専用) 片道運搬距離 242km 往復運搬	1	回			S1000013　00 単第0 -0062　表
重建設機械分解組立輸送費		回			YZZ04001003レベル4
重建設機械分解組立輸送 クローラクレーン系 35t吊超え80t吊以下	1	回			S1000017　00 単第0 -0065　表
重建設機械分解組立輸送 中層混合処理機 20t以上60t以下	1	回			S1000017　00 単第0 -0066　表
仮設材運搬費		t			YZZ04001004レベル4
仮設材等(山留材H400)運搬 運搬距離 4.7km 製品長 12m以内	1	式			S1000007　00 単第0 -0067　表
仮設材等(山留材H350)運搬 運搬距離 4.7km 製品長 12m以内	1	式			S1000007　00 単第0 -0070　表
仮設材等(山留材H300)運搬 運搬距離 4.7km 製品長 12m以内	1	式			S1000007　00 単第0 -0073　表

護岸工　内訳表

費目・工種・施工名称など	数量	単位	単価	金額	備考
仮設材等(副部材A)運搬 運搬距離 4.7km 製品長 12m以内	1	式			S1000007 00 単第0 -0076 表
技術管理費					Z0006
技術管理費	1	式			YZZ06 レベル2
技術管理費	1	式			YZZ06001 レベル3
土質試験費		式			YZZ06001001 レベル4
土壌調査 環境庁告示第46号溶出試験（28項目）	1	式			V0071 00 単第0 -0079 表
【機器単体費】 共通仮設費[対象外]，現場管理費[対象外] 一般管理費[対象外]					#0046
環境庁告示第46号溶出試験 六価クロム溶出試験費 試験方法1	2	試料			TH003912 00
共通仮設費率分					Z0019

護岸工　内訳表

費目・工種・施工名称など	数量	単位	単価	金額	備考
計算情報…… 対象額…… 率……					率参照額……
＊＊共通仮設費計＊＊					
＊＊純工事費＊＊					
現場管理費 計算情報…… 対象額…… 率……					率参照額……
＊＊工事原価＊＊					
一般管理費率分 計算情報…… 対象額…… 率……					前払補正率… 率参照額……
契約保証費 計算情報…… 対象額…… 率……					当初請対額 当初対象額
一般管理費計					
＊＊工事価格＊＊					

護岸工　内訳表

費目・工種・施工名称など	数量	単位	単価	金額	備考
＊＊消費税相当額＊＊ 計算情報…… 対象額…… 率……					
＊＊工事費＊＊					

下部工　内訳表

費目・工種・施工名称など	数量	単位	単価	金額	備考
下部工					X2000
橋梁下部	1	式			Y1E05　レベル1
Ａ１橋台工	1	式			Y1E0505　レベル2
本体工	1	式			Y3999　レベル3
コンクリート					Y4999　レベル4
橋台・橋脚コンクリート打設 24-12-20(25)BB	150	m3			S3080　00 単第0 -0080　表
型枠					Y4999　レベル4
型枠 一般型枠 鉄筋・無筋構造物	200	m2			SPK23040156 00 単第0 -0083　表
均しコンクリート					Y4999　レベル4

下部工　内訳表

費目・工種・施工名称など	数量	単位	単価	金額	備考
コンクリート 無筋・鉄筋構造物 18-8-40BB コンクリートポンプ車打設	5	m3			SPK23040154 00 単第0 -0084 表
均しコンクリート型枠					Y4999 レベル4
型枠 一般型枠 均しコンクリート	3	m2			SPK23040156 00 単第0 -0030 表
基礎砕石					Y4999 レベル4
基礎砕石 砕石の厚さ17.5cmを超え20.0cm以下 RC-40	48	m2			SPK23040034 00 単第0 -0085 表
鉄筋					Y4999 レベル4
鉄筋工 SD345_D13 一般構造物 [規]10t以上	0.23	t			SS000099 00 単第0 -0086 表
鉄筋工 SD345_D16～D25 一般構造物 [規]10t以上	4.55	t			SS000099 00 単第0 -0087 表
鉄筋工 SD345_D29～D32 一般構造物 [規]10t以上	4.76	t			SS000099 00 単第0 -0088 表

下部工　内訳表

費目・工種・施工名称など	数量	単位	単価	金額	備考
機械継手					Y4999　レベル4
機械継手 D32　土木用	24	組			F0000000007 00
足場工					Y4999　レベル4
手摺先行型枠組・単管・単管傾斜足場 手摺先行型枠組足場	230	掛m2			S0380　00 単第0 -0089　表
支保工					Y4999　レベル4
パイプサポート支保(小規模) 支保耐力 40kN/m2以下 総設置数量40空m3以下	0.2	空m3			S1050025　00 単第0 -0090　表
円筒型枠					Y4999　レベル4
円形紙管 150×3.5	4	m			T2170011　00
誘発目地					Y4999　レベル4

下部工　内訳表

費目・工種・施工名称など	数量	単位	単価	金額	備考
誘発目地設置工 止水性能有　H-70	14	m			F0000000002 00
誘発目地 H-70	14	m			F0000000001 00
基礎工	1	式			Y3999　　レベル3
杭建込					Y4999　　レベル4
鋼管杭くい打ち（A1側） φ500 t=9 L=39.5m 5本継ぎ	24	本			V0003　　00 単第0 -0091　表
鋼材					Y4999　　レベル4
鋼管杭材料（Ａ１側）	1	式			V0100　　00 単第0 -0094　表
溶接					Y4999　　レベル4
鋼管杭・鋼管矢板エキストラ <付属品価格および取付費> 溶接費	172	m			TH001196　　00

下部工　内訳表

費目・工種・施工名称など	数量	単位	単価	金額	備考
杭頭コンクリート					Y4999　レベル4
コンクリート 無筋・鉄筋構造物 24-12-25(20)BB コンクリートポンプ車打設	4	m3			SPK23040154 00 単第0 -0095 表
鉄筋					Y4999　レベル4
鉄筋工 SD345_D13 一般構造物 [規]10t以上	0.53	t			SS000099　00 単第0 -0096 表
鉄筋工 SD345_D16～D25 一般構造物 [規]10t以上	1.73	t			SS000099　00 単第0 -0097 表
水中コンクリート					Y4999　レベル4
コンクリート 無筋・鉄筋構造物 コンクリート(各種) コンクリートポンプ車打設	9	m3			SPK23040154 00 単第0 -0098 表
橋台翼壁工	1	式			Y1E050509 レベル3
コンクリート					Y4999　レベル4

下部工　内訳表

費目・工種・施工名称など	数量	単位	単価	金額	備考
コンクリート 無筋・鉄筋構造物 24-12-25(20)BB コンクリートポンプ車打設	13	m3			SPK23040154 00 単第0 -0095 表
型枠					Y4999 レベル4
型枠 一般型枠 鉄筋・無筋構造物	36	m2			SPK23040156 00 単第0 -0083 表
鉄筋					Y4999 レベル4
鉄筋工 SD345_D13 一般構造物 [規]10t以上	0.08	t			SS000099 00 単第0 -0086 表
鉄筋工 SD345_D16～D25 一般構造物 [規]10t以上	1.13	t			SS000099 00 単第0 -0087 表
支保工					Y4999 レベル4
パイプサポート支保(小規模) 支保耐力 40kN/m2以下 総設置数量40空m3以下	0.7	空m3			S1050025 00 単第0 -0090 表
土工	1	式			Y1E050501 レベル3

下部工　内訳表

費目・工種・施工名称など	数量	単位	単価	金額	備考
作業土工					Y4999　レベル4
床掘り 土砂 標準 切梁腹起式 障害無し	200	m3			SPK23040015 00 単第0 -0099　表
床掘り 土砂 標準 切梁腹起式 障害有り	300	m3			SPK23040015 00 単第0 -0100　表
床掘り 土砂 掘削深さ5m超20m以下 切梁腹起式 障害有り	340	m3			SPK23040015 00 単第0 -0101　表
埋戻し 最大埋戻幅1m以上4m未満	670	m3			SPK23040020 00 単第0 -0102　表
Ａ２橋台工	1	式			Y1E0505　レベル2
本体工	1	式			Y3999　レベル3
コンクリート					Y4999　レベル4
橋台・橋脚コンクリート打設 24-12-20(25)BB	132	m3			S3080　00 単第0 -0080　表

下部工　内訳表

費目・工種・施工名称など	数量	単位	単価	金額	備考
型枠					Y4999　　レベル4
型枠 一般型枠 鉄筋・無筋構造物	170	m2			SPK23040156 00 単第0 -0083　表
均しコンクリート					Y4999　　レベル4
コンクリート 無筋・鉄筋構造物 18-8-40BB コンクリートポンプ車打設	5	m3			SPK23040154 00 単第0 -0084　表
均しコンクリート型枠					Y4999　　レベル4
型枠 一般型枠 均しコンクリート	4	m2			SPK23040156 00 単第0 -0030　表
基礎砕石					Y4999　　レベル4
基礎砕石 砕石の厚さ17.5cmを超え20.0cm以下 RC-40	54	m2			SPK23040034 00 単第0 -0085　表
鉄筋					Y4999　　レベル4

下部工　内訳表

費目・工種・施工名称など	数量	単位	単価	金額	備考
鉄筋工 SD345_D13 一般構造物 [規]10t以上	1.07	t			SS000099 00 単第0 -0086 表
鉄筋工 SD345_D16～D25 一般構造物 [規]10t以上	3.63	t			SS000099 00 単第0 -0087 表
機械継手					Y4999 レベル4
機械継手 D32 土木用	6	組			F0000000007 00
足場工					Y4999 レベル4
手摺先行型枠組・単管・単管傾斜足場 手摺先行型枠組足場	150	掛m2			S0380 00 単第0 -0089 表
円筒型枠					Y4999 レベル4
円形紙管 150×3.5	6	m			T2170011 00
誘発目地					Y4999 レベル4

下部工　内訳表

費目・工種・施工名称など	数量	単位	単価	金額	備考
誘発目地設置工 止水性能有　H-70	7	m			F0000000002 00
誘発目地 H-70	7	m			F0000000001 00
カウンターウェイト					Y4999　　レベル4
コンクリート 無筋・鉄筋構造物 18-8-40BB コンクリートポンプ車打設	7	m3			SPK23040154 00 単第0 -0084　表
型枠 一般型枠 鉄筋・無筋構造物	6	m2			SPK23040156 00 単第0 -0083　表
基礎工	1	式			Y3999　　レベル3
杭建込					Y4999　　レベル4
鋼管杭くい打ち（A2側） φ500 t=9 L=31.5m 4本継ぎ	24	本			V0004　　00 単第0 -0103　表
鋼材					Y4999　　レベル4

下部工　内訳表

費目・工種・施工名称など	数量	単位	単価	金額	備考
鋼管杭材料（Ａ２側）	1	式			V0200 00 単第0 -0104 表
溶接					Y4999 レベル4
鋼管杭・鋼管矢板エキストラ <付属品価格および取付費> 溶接費	172	m			TH001196 00
杭頭コンクリート					Y4999 レベル4
コンクリート 無筋・鉄筋構造物 24-12-25(20)BB コンクリートポンプ車打設	4	m3			SPK23040154 00 単第0 -0095 表
鉄筋					Y4999 レベル4
鉄筋工 SD345_D13 一般構造物 [規]10t以上	0.53	t			SS000099 00 単第0 -0096 表
鉄筋工 SD345_D16～D25 一般構造物 [規]10t以上	1.73	t			SS000099 00 単第0 -0097 表
水中コンクリート					Y4999 レベル4

下部工　内訳表

費目・工種・施工名称など	数量	単位	単価	金額	備考
コンクリート 無筋・鉄筋構造物 コンクリート(各種) コンクリートポンプ車打設	9	m3			SPK23040154 00 単第0 -0098 表
土工	1	式			Y1E050501 レベル3
作業土工					Y4999 レベル4
床掘り 土砂 標準 切梁腹起式 障害無し	270	m3			SPK23040015 00 単第0 -0099 表
床掘り 土砂 標準 切梁腹起式 障害有り	420	m3			SPK23040015 00 単第0 -0100 表
埋戻し 最大埋戻幅1m以上4m未満	540	m3			SPK23040020 00 単第0 -0102 表
仮設工	1	式			Y1E0512 レベル2
仮締切工賃料（Ａ１）	1	式			Y3999 レベル3
鋼矢板賃料					Y4999 レベル4

下部工　内訳表

費目・工種・施工名称など	数量	単位	単価	金額	備考
鋼矢板VL型賃料（Ａ１） 90日以内	170.1	t			V0061 00 単第0 -0105 表
山留材賃料					Y4999 レベル4
山留材賃料（H-500）（Ａ１） H-500,300kg/m	37.3	t			V0320 00 単第0 -0106 表
山留材賃料（H-300）（Ａ１）	4.8	t			SHD10013 00 単第0 -0107 表
仮締切工賃料（Ａ２）	1	式			Y3999 レベル3
鋼矢板賃料					Y4999 レベル4
鋼矢板VL型賃料（Ａ２） 90日以内	170.5	t			V0062 00 単第0 -0108 表
山留材賃料					Y4999 レベル4
山留材賃料（H-500）（Ａ２） H-500,300kg/m	15.7	t			V0321 00 単第0 -0109 表

下部工　内訳表

費目・工種・施工名称など	数量	単位	単価	金額	備考
山留材賃料（H-300）（Ａ２）	2.1	t			SHD10013 00 単第0 -0110 表
仮締切工	1	式			Y3999 レベル3
切梁・腹起し設置撤去					Y4999 レベル4
切梁・腹起し設置 設置	75.4	t			SHD10019 00 単第0 -0111 表
切梁・腹起し撤去 撤去	75.4	t			SHD10019 00 単第0 -0112 表
【機器単体費】 共通仮設費[対象外]，現場管理費[対象外] 一般管理費[対象外]					#0046
スクラップ 配合甲山	2.4	t			F0000000101 00
圧入・引抜					Y4999 レベル4
継鋼矢板圧入(Nmax≦25)（Ａ１側） 陸上施工 5L型 圧入長(m)_19以下(15超) 継施工1箇所	90	枚			S0441 00 単第0 -0113 表

下部工　内訳表

費目・工種・施工名称など	数量	単位	単価	金額	備考
継鋼矢板圧入(Nmax≦25)（Ａ２側） 陸上施工 5L型 圧入長(m)_15以下(12超) 継施工1箇所	112	枚			S0441 00 単第0 -0116 表
鋼矢板引抜き（Ａ１側） 陸上施工 5L型 引抜長(m)_19以下(15超)	90	枚			S0454 00 単第0 -0117 表
鋼矢板引抜き（Ａ２側） 陸上施工 5L型 引抜長(m)_15以下(12超)	112	枚			S0454 00 単第0 -0118 表
油圧式杭圧入引抜機据付・解体 圧入 (Nmax≦25) VL型	2	回			S0458 00 単第0 -0119 表
油圧式杭圧入引抜機据付・解体 引抜き VL型	2	回			S0458 00 単第0 -0120 表
押え盛土工	1	式			Y3999 レベル3
盛土					Y4999 レベル4
路体(築堤)盛土 施工幅員4.0m以上 施工数量10,000m3未満 障害無し	780	m3			SPK23040004 00 単第0 -0121 表
盛土撤去					Y4999 レベル4

下部工　内訳表

費目・工種・施工名称など	数量	単位	単価	金額	備考
盛土撤去 土砂 オープンカット 押土無し 障害無し 5,000m3未満	780	m3			SPK23040001 00 単第0 -0122 表
大型土のう					Y4999 レベル4
大型土のう運搬 仮置き場～現地	310	m3			V5020 00 単第0 -0045 表
大型土のう設置 作業半径 6mを超え20m以下	369	袋			SHD10009 00 単第0 -0123 表
大型土のう撤去 作業半径 6mを超え20m以下	369	袋			SHD10011 00 単第0 -0124 表
排水管材料					Y4999 レベル4
耐圧ポリエチレン管 φ2000 R30 L=5m	22	本			F0000000008 00
排水管設置・撤去					Y4999 レベル4
耐圧ポリエチレン管設置工 R30 φ1650～2000	110	m			F0000000009 00

下部工　内訳表

費目・工種・施工名称など	数量	単位	単価	金額	備考
耐圧ポリエチレン管撤去工	110	m			V1001 00 単第0 -0125 表
現場発生品及び支給品運搬 クレーン装置付BT4～4.5t級2.9t吊 片道運搬距離14.0km以下(11.5km超)	34	t			SPK23040410 00 単第0 -0126 表
【直接工事費に含まれる処分費等】 「処分費等」の取扱いによる					#0041
高耐圧ポリエチレン管処分費	33,990	kg			F0000000103 00
軟弱地盤対策工					Y4999 レベル4
土木シート（5490N/3cm） 吸出し防止材(各種)	336	m2			SPK23040121 00 単第0 -0127 表
土木シート（8340N/3cm） 吸出し防止材(各種)	332	m2			SPK23040121 00 単第0 -0128 表
敷鉄板					Y4999 レベル4
敷鉄板設置	283	m2			S1050041 00 単第0 -0129 表

下部工　内訳表

費目・工種・施工名称など	数量	単位	単価	金額	備考
敷鉄板撤去	283	m2			S1050043 00 単第0 -0131 表
敷鉄板賃料 22×1524×3048,802kg/枚 賃貸期間112日	61	枚			S1050029 00 単第0 -0132 表
交通誘導員	1	式			Y3999 レベル3
交通誘導員					Y4999 レベル4
交通誘導警備員B	639	人			R0369 00
撤去工	1	式			Y2999 レベル2
撤去工	1	式			Y3999 レベル3
コンクリート取り壊し					Y4999 レベル4
構造物とりこわし工(鉄筋構造物) 機械施工	125	m3			SDT00033 00 単第0 -0035 表

下部工　内訳表

費目・工種・施工名称など	数量	単位	単価	金額	備考
杭撤去					Y4999　　レベル4
構造物とりこわし工(鉄筋構造物) 機械施工	27	m3			SDT00033　　00 単第0 -0035　表
防護柵撤去					Y4999　　レベル4
構造物とりこわし工(鉄筋構造物) 機械施工	0.9	m3			SDT00033　　00 単第0 -0035　表
防護柵設置工(Gr) 防護柵撤去 コンクリート建込 A,B,C(支柱間隔2m)	16	m			SS000127　　00 単第0 -0033　表
【機器単体費】 共通仮設費[対象外]，現場管理費[対象外] 一般管理費[対象外]					#0046
スクラップ 鉄くず（ヘビーH3）	0.3	t			F0000001061 00
Co殻運搬処分					Y4999　　レベル4
殻運搬 Co(鉄筋)構造物とりこわし DID区間有り 運搬距離23.2km以下(18.5km超)	153	m3			SPK23040152 00 単第0 -0040　表

下部工　内訳表

費目・工種・施工名称など	数量	単位	単価	金額	備考
【直接工事費に含まれる処分費等】 「処分費等」の取扱いによる					#0041
Co殻処分費（有筋）	382	t			F0000000205 00
作業土工	1	式			Y3999　　レベル3
床掘り 土砂 平均施工幅1m以上2m未満 無し 障害無し	60	m3			SPK23040015 00 単第0 -0133　表
埋戻し 最大埋戻幅1m以上4m未満	80	m3			SPK23040020 00 単第0 -0102　表
附帯工	1	式			Y2999　　レベル2
附帯工	1	式			Y3999　　レベル3
舗装復旧工					Y4999　　レベル4
既設石積取壊し 岩塊・玉石 オープンカット 押土無し 障害無し 5,000m3未満	3	m3			SPK23040001 00 単第0 -0134　表

下部工　内訳表

費目・工種・施工名称など	数量	単位	単価	金額	備考
水路復旧工					Y4999　　レベル4
構造物とりこわし工(無筋構造物) 機械施工	4	m3			SDT00031　　00 単第0 -0034　表
殻運搬 Co(無筋)構造物とりこわし DID区間有り 運搬距離23.2km以下(18.5km超)	4	m3			SPK23040152 00 単第0 -0039　表
【直接工事費に含まれる処分費等】 「処分費等」の取扱いによる					#0041
Co殻処分費（無筋）	8	t			F0000000204 00
舗装版切断					Y4999　　レベル4
舗装版切断 アスファルト舗装版 アスファルト舗装版厚15cm以下	8	m			SPK23040306 00 単第0 -0037　表
既設As取壊し					Y4999　　レベル4
舗装版破砕 アスファルト舗装版 障害無し 舗装版厚15cm以下	52	m2			SPK23040305 00 単第0 -0038　表

下部工　内訳表

費目・工種・施工名称など	数量	単位	単価	金額	備考
殻運搬 舗装版破砕 DID区間有り 運搬距離6.0km以下(3.5km超)	3	m3			SPK23040152 00 単第0 -0041 表
【直接工事費に含まれる処分費等】 「処分費等」の取扱いによる					#0041
As殻処分費	6	t			F0000000206 00
小口止					Y4999 レベル4
1号小口止め	1	箇所			V5001 00 単第0 -0135 表
2号小口止め	1	箇所			V5002 00 単第0 -0138 表
軽量盛土工					Y4999 レベル4
床掘り 土砂 標準 無し 障害無し	90	m3			SPK23040015 00 単第0 -0139 表
埋戻し（路床部） 最大埋戻幅1m以上4m未満	80	m3			SPK23040020 00 単第0 -0140 表

下部工　内訳表

費目・工種・施工名称など	数量	単位	単価	金額	備考
軽量盛土材 ライトサンド相当品	100	m3			F0000000302 00
埋戻し（路盤部） 最大埋戻幅1m以上4m未満	20	m3			SPK23040020 00 単第0 -0141 表
再生クラッシャラン 40～0mm	20	m3			TTPC00008 00
＊＊直接工事費＊＊ #0020計=支給品等(材料),無償貸付					
運搬費					Z0004
運搬費	1	式			YZZ04 レベル2
運搬費	1	式			YZZ04001 レベル3
建設機械運搬費		台			YZZ04001001レベル4
建設機械の貨物自動車等による運搬 建設機械(各種) 片道運搬距離 248km 往復運搬	1	回			S1000013 00 単第0 -0142 表

下部工　内訳表

費目・工種・施工名称など	数量	単位	単価	金額	備考
重建設機械分解組立輸送費		回			YZZ04001003レベル4
重建設機械分解組立輸送 トラッククレーン系 100t吊以上120t吊以下	1	回			S1000017　00 単第0 -0145　表
仮設材運搬費		t			YZZ04001004レベル4
仮設材等(鋼矢板)運搬 運搬距離 203km 製品長 12m以内	1	式			S1000007　00 単第0 -0146　表
仮設材等(山留材H-500)運搬 運搬距離 203km 製品長 12m以内	1	式			S1000007　00 単第0 -0149　表
仮設材等(山留材H-300等)運搬 運搬距離 4.7km 製品長 12m以内	1	式			S1000007　00 単第0 -0152　表
仮設材等(敷鉄板)運搬 運搬距離 4.7km 製品長 12m以内	1	式			S1000007　00 単第0 -0155　表
共通仮設費率分					Z0019
計算情報…… 対象額…… 率……					率参照額……

下部工　内訳表

費目・工種・施工名称など	数量	単位	単価	金額	備考
＊＊共通仮設費計＊＊					
＊＊純工事費＊＊					
現場管理費 計算情報…… 対象額…… 率……					率参照額……
＊＊工事原価＊＊					
一般管理費率分 計算情報…… 対象額…… 率……					前払補正率… 率参照額……
契約保証費 計算情報…… 対象額…… 率……					 当初請対額 当初対象額
一般管理費計					
＊＊工事価格＊＊					
＊＊消費税相当額＊＊ 計算情報…… 対象額…… 率……					

下部工　内訳表

費目・工種・施工名称など	数量	単位	単価	金額	備考
＊＊工事費＊＊					

護岸工（取付部）　内訳表

費目・工種・施工名称など	数量	単位	単価	金額	備考
護岸工（取付部）					X3000
築堤・護岸	1	式			Y1A01　　レベル1
護岸工	1	式			Y1A0107　　レベル2
ブロック積	1	式			Y3999　　レベル3
ブロック積 【ブロック規格】		m2			Y1A01070305レベル4
コンクリートブロック積工(練積) 滑面ブロック 18-8-40BB	19	m2			SDT00039　　00 単第0 -0158　表
胴込・裏込材(砕石) 【砕石規格】		m3			Y1A01070308レベル4
胴込・裏込材(砕石) 間知・平・連節・緑化ブロック RC-40	10	m3			SPK23040045 00 単第0 -0159　表
基礎材 【基礎材規格,敷厚】		m2			Y1A01070303レベル4

護岸工（取付部）　内訳表

費目・工種・施工名称など	数量	単位	単価	金額	備考
基礎工	9	m			V5004 00 単第0 -0160 表
ガードレール基礎	1	式			Y3999 レベル3
ガードレール基礎					Y4999 レベル4
ガードレール基礎	6	m			V5003 00 単第0 -0164 表
小口止	1	式			Y3999 レベル3
小口止コンクリート 【Co規格】		m3			Y1A01070314レベル4
小口止A	1	箇所			V5011 00 単第0 -0167 表
小口止B	1	箇所			V5012 00 単第0 -0168 表
小口止C	1	箇所			V5013 00 単第0 -0169 表

護岸工（取付部）　内訳表

費目・工種・施工名称など	数量	単位	単価	金額	備考
小口止D	1	箇所			V5014 00 単第0 -0170 表
天端工	1	式			Y3999 レベル3
天端コンクリート					Y4999 レベル4
コンクリート 無筋・鉄筋構造物 18-8-40BB バックホウ(クレーン機能付)打設	0.4	m3			SPK23040154 00 単第0 -0031 表
天端コン型枠					Y4999 レベル4
型枠 一般型枠 鉄筋・無筋構造物	3	m2			SPK23040156 00 単第0 -0083 表
防護柵	1	式			Y3999 レベル3
ガードレール 【Gr規格,施工規模,曲線部補正】		m			Y1A01110101レベル4
防護柵設置工(Gr) コンクリート建込 - 塗装品_Gr-C-2B [規]21m未満	6	m			SS000123 00 単第0 -0171 表

護岸工（取付部）　内訳表

費目・工種・施工名称など	数量	単位	単価	金額	備考
作業土工	1	式			Y3999　　レベル3
床掘り 【土質】		m3			Y1A01070102レベル4
床掘り 土砂 標準 無し 障害無し	30	m3			SPK23040015 00 単第0 -0139　表
埋戻し 【土質区分,土質】		m3			Y1A01070103レベル4
埋戻し 最大埋戻幅1m未満	9	m3			SPK23040020 00 単第0 -0172　表
土砂等運搬 【土質】		m3			Y1A01070111レベル4
土砂等運搬 標準 土砂(岩塊・玉石混り土含む) DID区間有り 距離6.0km以下(5.0km超)	20	m3			SPK23040002 00 単第0 -0003　表
【直接工事費に含まれる処分費等】 「処分費等」の取扱いによる					#0041
土砂処分費 砂質土	20	m3			F0000000201 00

護岸工（取付部）　内訳表

費目・工種・施工名称など	数量	単位	単価	金額	備考
交通誘導員	1	式			Y3999　レベル3
交通誘導員					Y4999　レベル4
交通誘導警備員B	24	人			R0369　00
＊＊直接工事費＊＊ #0020計=支給品等(材料),無償貸付					
共通仮設費率分					Z0019
計算情報…… 対象額…… 率……					率参照額……
＊＊共通仮設費計＊＊					
＊＊純工事費＊＊					
現場管理費 計算情報…… 対象額…… 率……					率参照額……

護岸工（取付部）　内訳表

費目・工種・施工名称など	数量	単位	単価	金額	備考
＊＊工事原価＊＊					
一般管理費率分 計算情報…… 対象額…… 率……					前払補正率… 率参照額……
契約保証費 計算情報…… 対象額…… 率……					当初請対額 当初対象額
一般管理費計					
＊＊工事価格＊＊					
＊＊消費税相当額＊＊ 計算情報…… 対象額…… 率……					
＊＊工事費＊＊					
＊＊工事費計＊＊					
＊＊契約保証費計＊＊					

図面番号	1/43	縮　尺	S=1:10,000
工　種	河川改修工事		
種　別	位置図	番号	
施設名	谷地川・手城川流域・5-1		
工事箇所	福山市東手城町三丁目地内		

福　山　市

令和5年度
国補

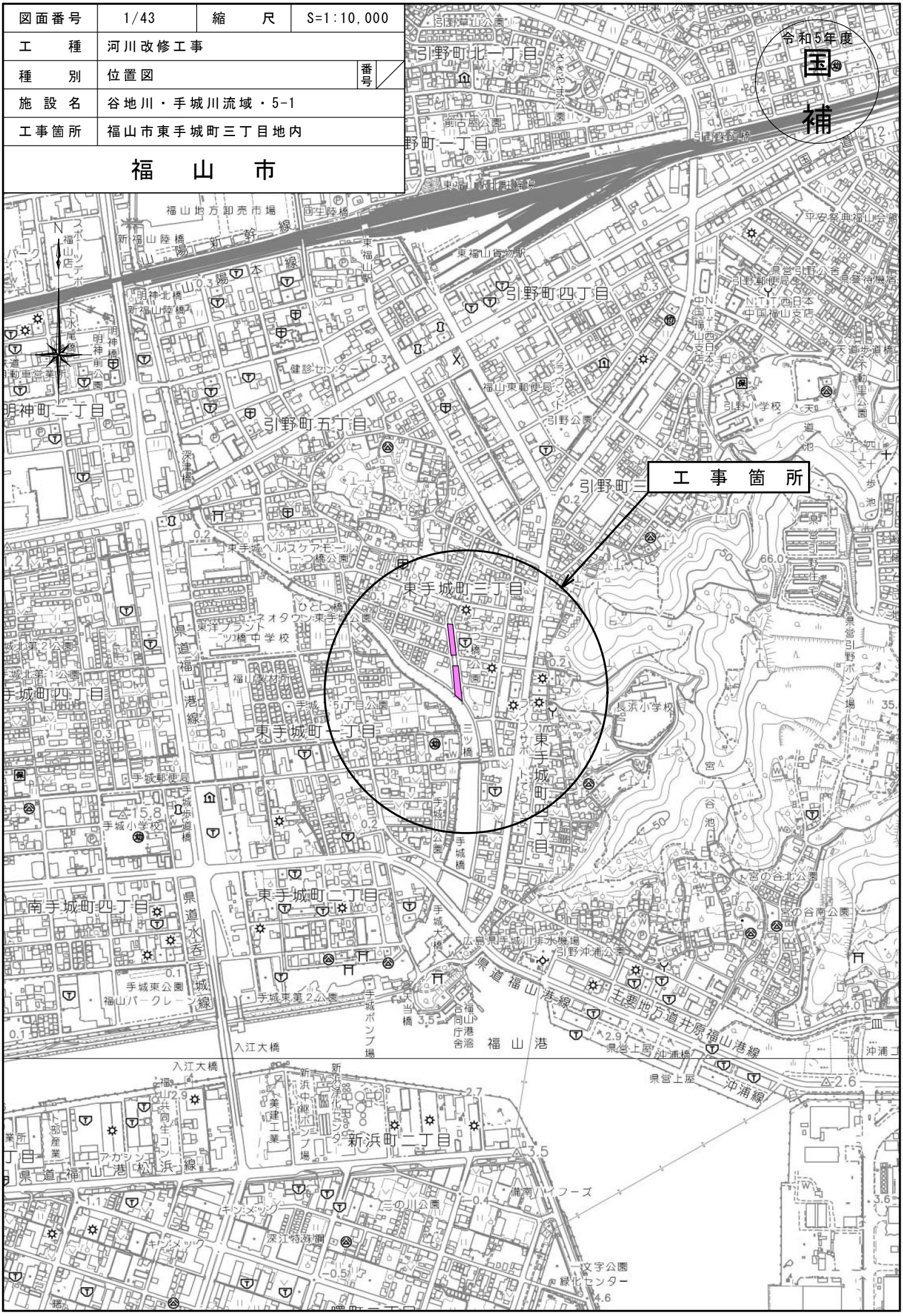

令和5年度
国補

工事名	河川改修工事（谷地川・手城川流域・5-1）		
図面名	平 面 図		
作成年月日			
縮　尺	1:500	図面番号	2/43
会社名			
事業者名	福　山　市		

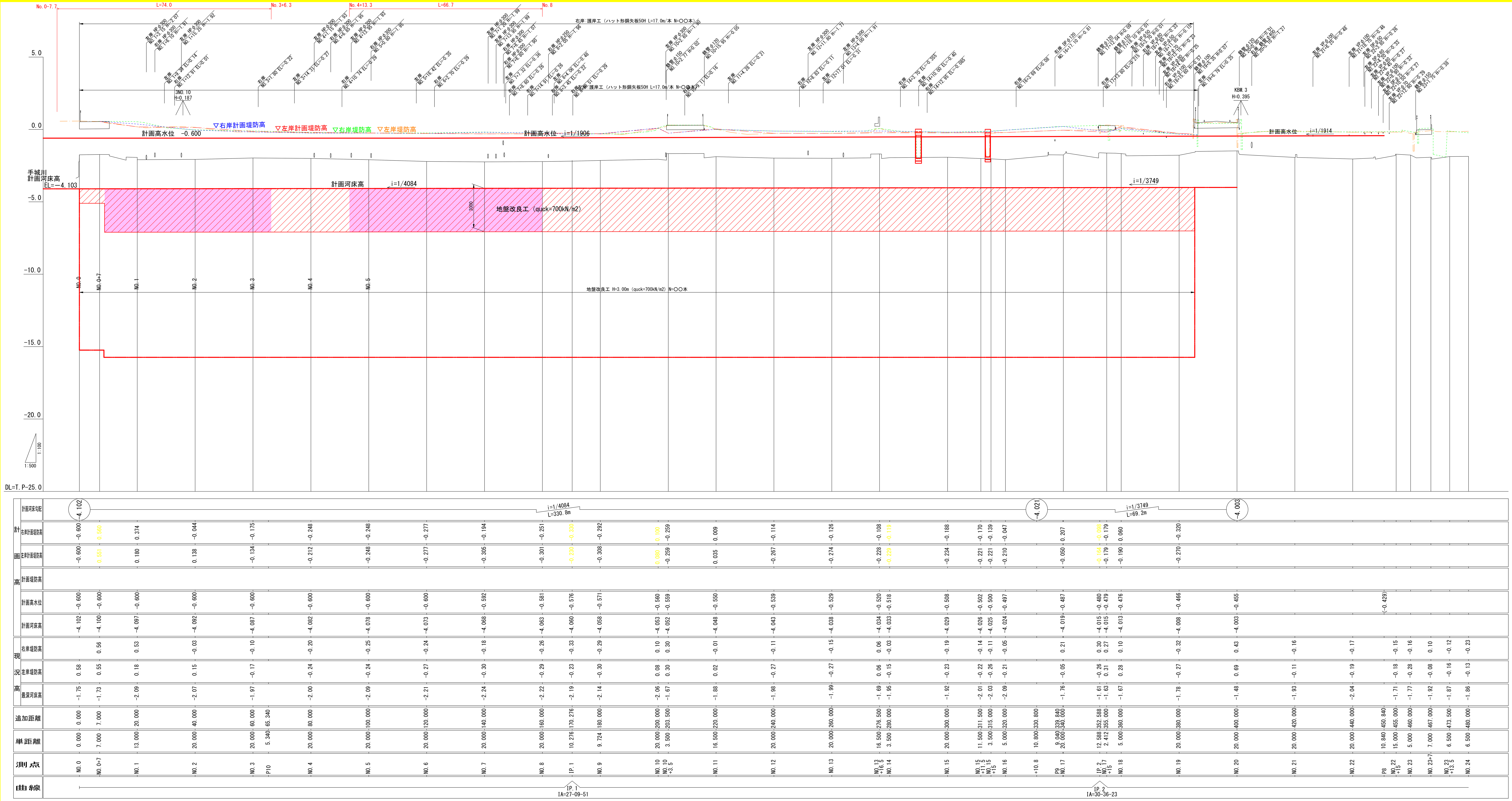

（地層構成）

地質時代		地層記号	地　層　名
新生代第四紀	現世	Bs1	盛土層
		Bs2	埋土層
	沖積世	As	沖積砂質土層
		Ac	沖積粘性土層
	洪積世	Dc1	洪積第1粘性土層
		Ds1	洪積第1砂質土層
		Dg1	洪積第1礫質土層
		Dg2	洪積第2礫質土層
		Ds2	洪積第2砂質土層
		Dc2	洪積第2粘性土層
		Dc3	洪積第3粘性土層
		Ds3	洪積第3砂質土層
		Dg3	洪積第3礫質土層
中生代後期白亜紀		Rt-ww	強風化流紋岩
		Rt-w	風化流紋岩
		Cr-w	風化頁岩
		Rt	流紋岩

凡　例

- - - - - - -	右岸計画堤防高
—— · ——	左岸計画堤防高
━━━━━	計画河床高
- - - - - - -	右岸堤防高
—— · ——	左岸堤防高
————	現況河床高
——··——	最深河床高

令和5年度 国補

工事名	河川改修工事（谷地川・手城川流域・5-1）		
図面名	縦　断　面　図		
作成年月日			
縮　尺	V=1：100 H=1：500	図面番号	3/43
会社名			
事業者名	福　　山　　市		

標準横断面図(1)　S=1:100

DL=T.P-0.00

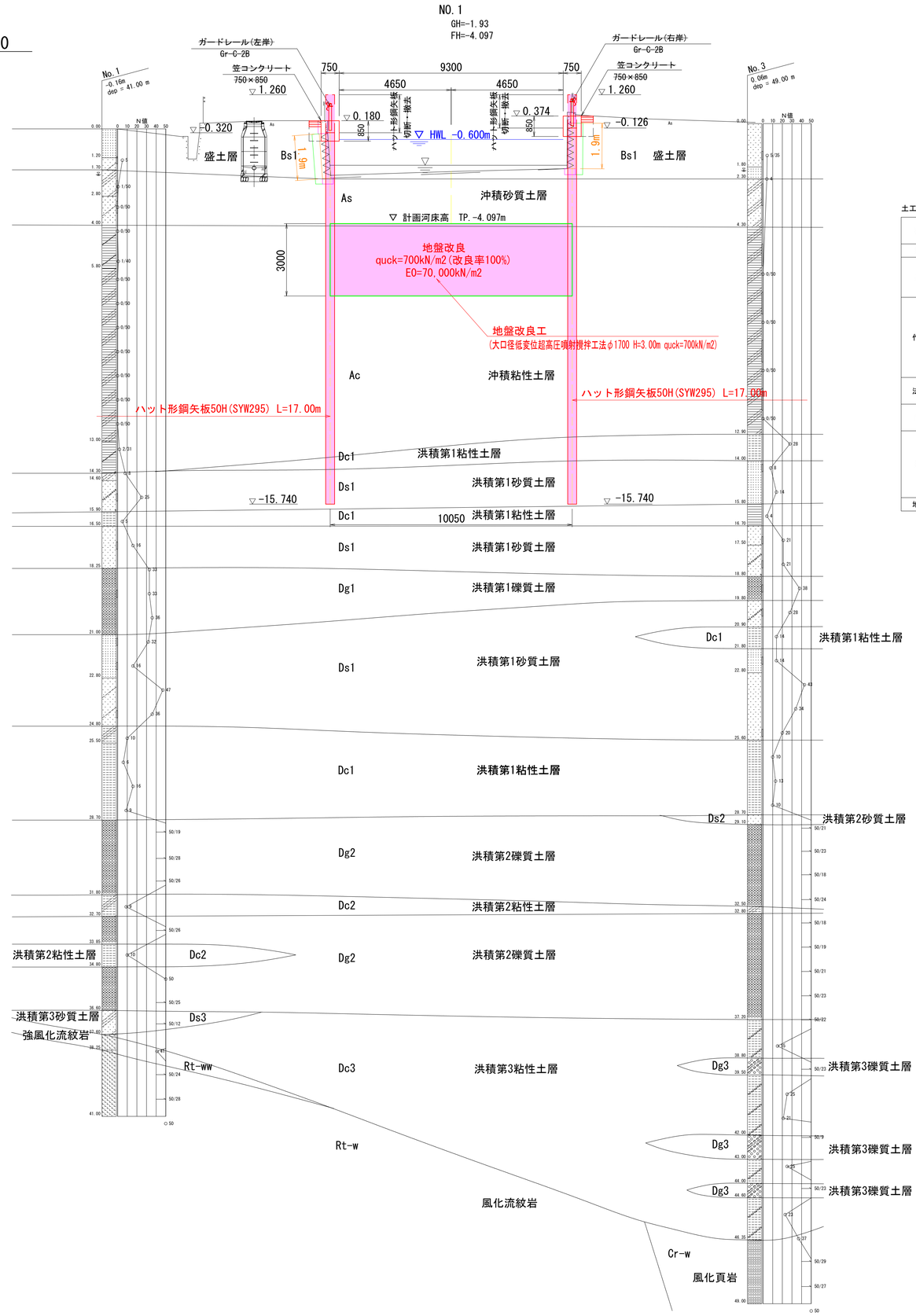

土工数量表

種　別	細別・規格		単位	築堤			摘　要
				左岸	河床部	右岸	
掘　削			m2				
盛　土	2.5m未満		m2				
	2.5m以上4.0m未満		m2				
	4.0m以上		m2				
作業土工	床　堀	土　砂	m2				
	埋戻し	種別A	m2				W2≧4m
		種別B	m2				W1≧4m
		種別C	m2				1m≦W1＜4m
		種別D	m2				W1＜1m
	基面整正		m2				
法面整形	盛土法面整形		m				
	切土法面整形		m				
舗装工	アスファルト舗装		m2				
			㎡				
撤　去	ブロック張		m				
	石　張		m				
	コンクリート		m2				
	裏込砕石		m2				
	Ａｓ舗装		m				
地盤改良	H=3.0m		m				

令和5年度 国補

工事名	河川改修工事（谷地川・手城川流域・5-1）		
図面名	標準横断面図（1）		
作成年月日			
縮　尺	1:100	図面番号	4/43
会社名			
事業者名	福　山　市		

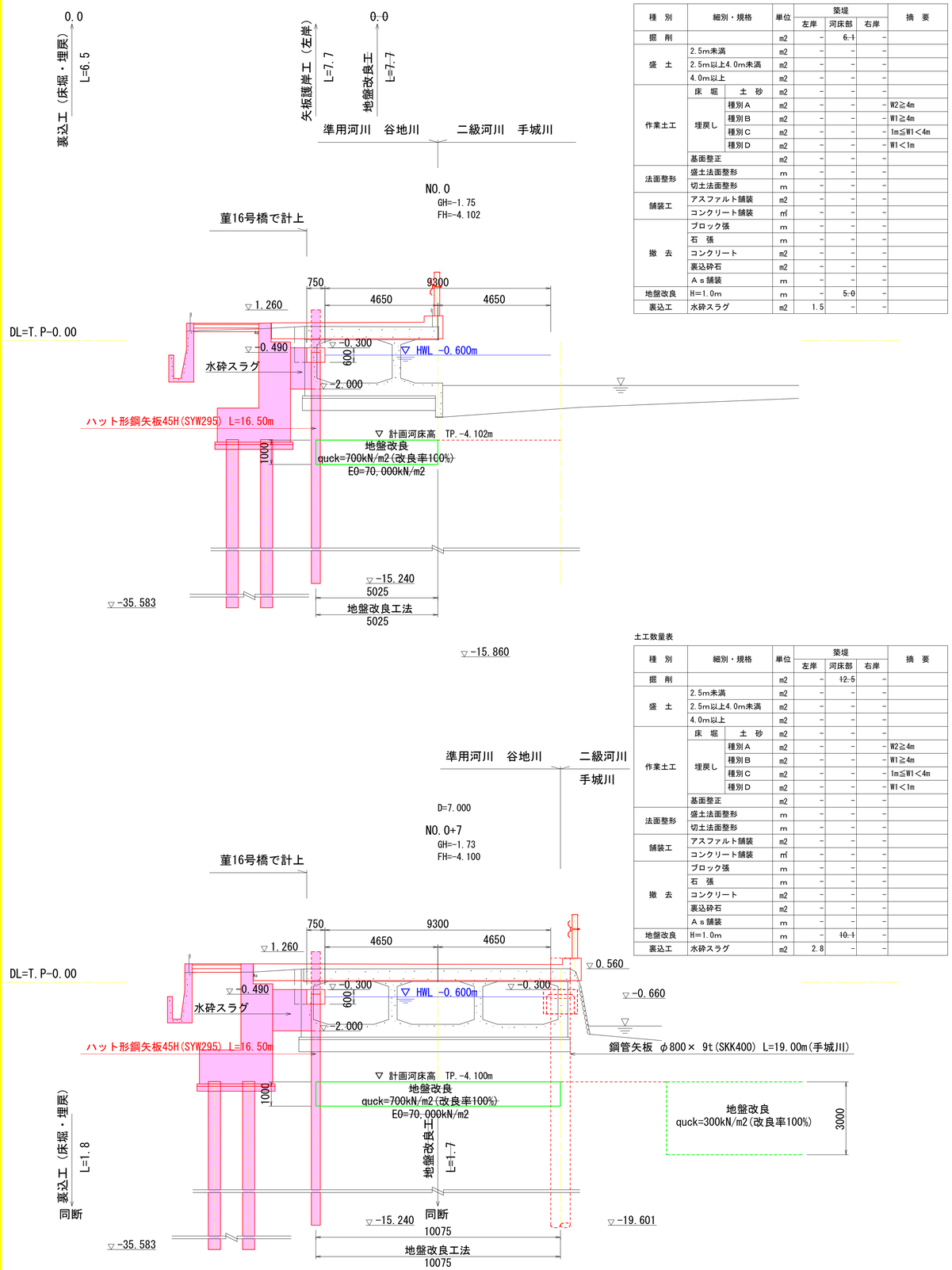

土工数量表

種別	細別・規格		単位	築堤 左岸	築堤 河床部	築堤 右岸	摘要
掘削			m2	-	6.1	-	
盛土	2.5m未満		m2	-	-	-	
	2.5m以上4.0m未満		m2	-	-	-	
	4.0m以上		m2	-	-	-	
作業土工	床堀	土砂	m2	-	-	-	
	埋戻し	種別A	m2	-	-	-	W2≧4m
		種別B	m2	-	-	-	W1≧4m
		種別C	m2	-	-	-	1m≦W1＜4m
		種別D	m2	-	-	-	W1＜1m
	基面整正		m2	-	-	-	
法面整形	盛土法面整形		m	-	-	-	
	切土法面整形		m	-	-	-	
舗装工	アスファルト舗装		m2	-	-	-	
	コンクリート舗装		m3	-	-	-	
撤去	ブロック張		m	-	-	-	
	石張		m	-	-	-	
	コンクリート		m2	-	-	-	
	裏込砕石		m2	-	-	-	
	As舗装		m	-	-	-	
地盤改良	H=1.0m		m	-	5.0	-	
裏込工	水砕スラグ		m2	1.5	-	-	

土工数量表

種別	細別・規格		単位	築堤 左岸	築堤 河床部	築堤 右岸	摘要
掘削			m2	-	12.5	-	
盛土	2.5m未満		m2	-	-	-	
	2.5m以上4.0m未満		m2	-	-	-	
	4.0m以上		m2	-	-	-	
作業土工	床堀	土砂	m2	-	-	-	
	埋戻し	種別A	m2	-	-	-	W2≧4m
		種別B	m2	-	-	-	W1≧4m
		種別C	m2	-	-	-	1m≦W1＜4m
		種別D	m2	-	-	-	W1＜1m
	基面整正		m2	-	-	-	
法面整形	盛土法面整形		m	-	-	-	
	切土法面整形		m	-	-	-	
舗装工	アスファルト舗装		m2	-	-	-	
	コンクリート舗装		m3	-	-	-	
撤去	ブロック張		m	-	-	-	
	石張		m	-	-	-	
	コンクリート		m2	-	-	-	
	裏込砕石		m2	-	-	-	
	As舗装		m	-	-	-	
地盤改良	H=1.0m		m	-	10.1	-	
裏込工	水砕スラグ		m2	2.8	-	-	

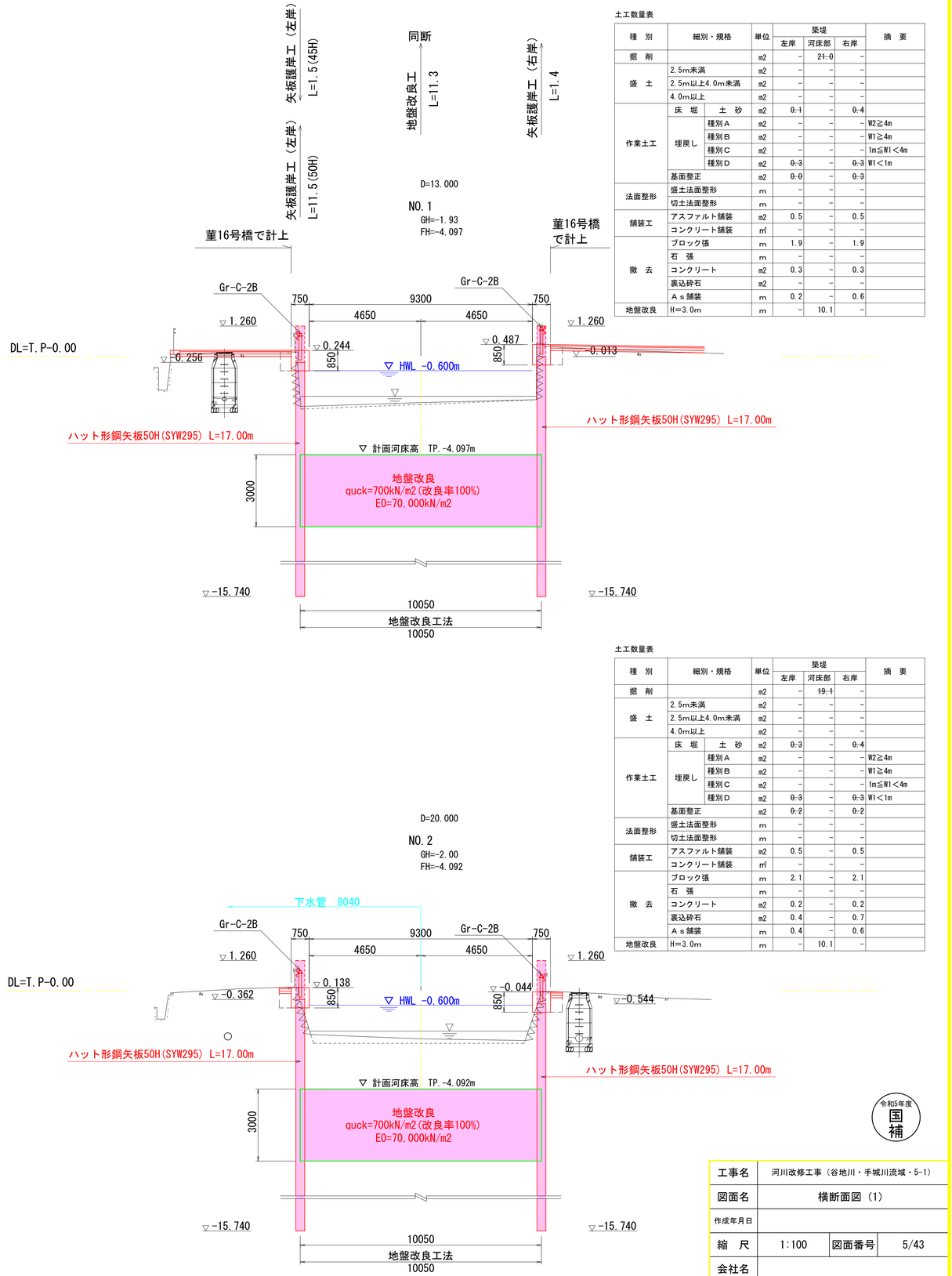

土工数量表

種別	細別・規格		単位	築堤 左岸	築堤 河床部	築堤 右岸	摘要
掘削			m2	-	21.0	-	
盛土	2.5m未満		m2	-	-	-	
	2.5m以上4.0m未満		m2	-	-	-	
	4.0m以上		m2	-	-	-	
作業土工	床堀	土砂	m2	0.1	-	0.4	
	埋戻し	種別A	m2	-	-	-	W2≧4m
		種別B	m2	-	-	-	W1≧4m
		種別C	m2	-	-	-	1m≦W1＜4m
		種別D	m2	0.3	-	0.3	W1＜1m
	基面整正		m2	0.0	-	0.3	
法面整形	盛土法面整形		m	-	-	-	
	切土法面整形		m	-	-	-	
舗装工	アスファルト舗装		m2	0.5	-	0.5	
	コンクリート舗装		m3	-	-	-	
撤去	ブロック張		m	1.9	-	1.9	
	石張		m	-	-	-	
	コンクリート		m2	0.3	-	0.3	
	裏込砕石		m2	-	-	-	
	As舗装		m	0.2	-	0.6	
地盤改良	H=3.0m		m	-	10.1	-	

土工数量表

種別	細別・規格		単位	築堤 左岸	築堤 河床部	築堤 右岸	摘要
掘削			m2	-	19.1	-	
盛土	2.5m未満		m2	-	-	-	
	2.5m以上4.0m未満		m2	-	-	-	
	4.0m以上		m2	-	-	-	
作業土工	床堀	土砂	m2	0.3	-	0.4	
	埋戻し	種別A	m2	-	-	-	W2≧4m
		種別B	m2	-	-	-	W1≧4m
		種別C	m2	-	-	-	1m≦W1＜4m
		種別D	m2	0.3	-	0.3	W1＜1m
	基面整正		m2	0.2	-	0.2	
法面整形	盛土法面整形		m	-	-	-	
	切土法面整形		m	-	-	-	
舗装工	アスファルト舗装		m2	0.5	-	0.5	
	コンクリート舗装		m3	-	-	-	
撤去	ブロック張		m	2.1	-	2.1	
	石張		m	-	-	-	
	コンクリート		m2	0.2	-	0.2	
	裏込砕石		m2	0.4	-	0.7	
	As舗装		m	0.4	-	0.6	
地盤改良	H=3.0m		m	-	10.1	-	

令和5年度
国補

工事名	河川改修工事（谷地川・手城川流域・5-1）		
図面名	横断面図（1）		
作成年月日			
縮尺	1:100	図面番号	5/43
会社名			
事業者名	福山市		

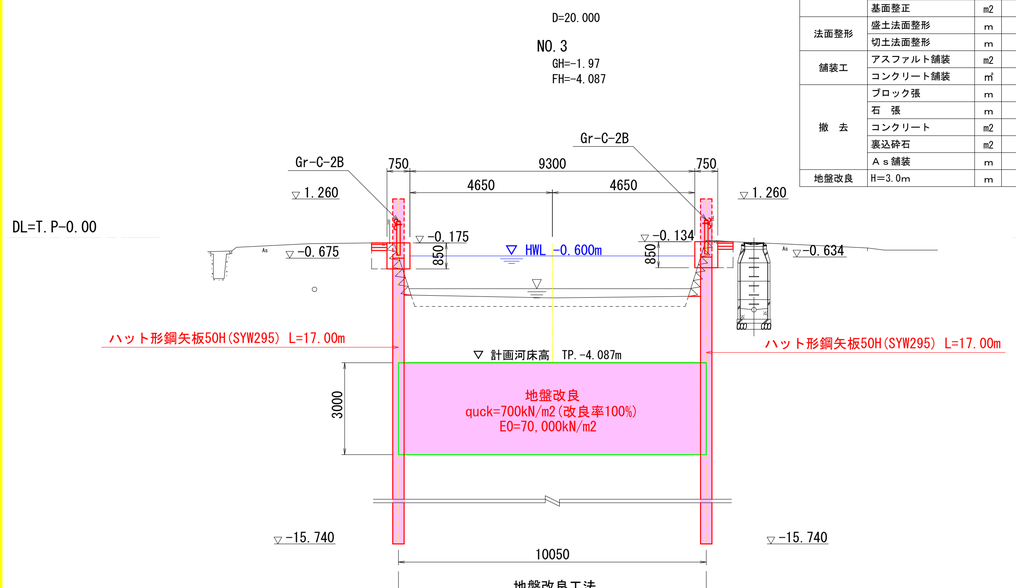

土工数量表

種別	細別・規格		単位	築堤 左岸	築堤 河床部	築堤 右岸	摘要
掘削			m2	-	18.8	-	
盛土	2.5m未満		m2	-	-	-	
	2.5m以上4.0m未満		m2	-	-	-	
	4.0m以上		m2	-	-	-	
作業土工	床堀	土砂	m2	0.2	-	0.3	
	埋戻し	種別A	m2	-	-	-	W2≧4m
		種別B	m2	-	-	-	W1≧4m
		種別C	m2	-	-	-	1m≦W1＜4m
		種別D	m2	0.3	-	0.3	W1＜1m
	基面整正		m2	0.2	-	0.2	
法面整形	盛土法面整形		m	-	-	-	
	切土法面整形		m	-	-	-	
舗装工	アスファルト舗装		m2	0.5	-	0.5	
	コンクリート舗装		m'	-	-	-	
撤去	ブロック張		m	2.2	-	2.3	
	石張		m	-	-	-	
	コンクリート		m2	0.1	-	0.1	
	裏込砕石		m2	0.5	-	0.8	
	As舗装		m	0.4	-	0.5	
地盤改良	H=3.0m		m	-	10.1	-	

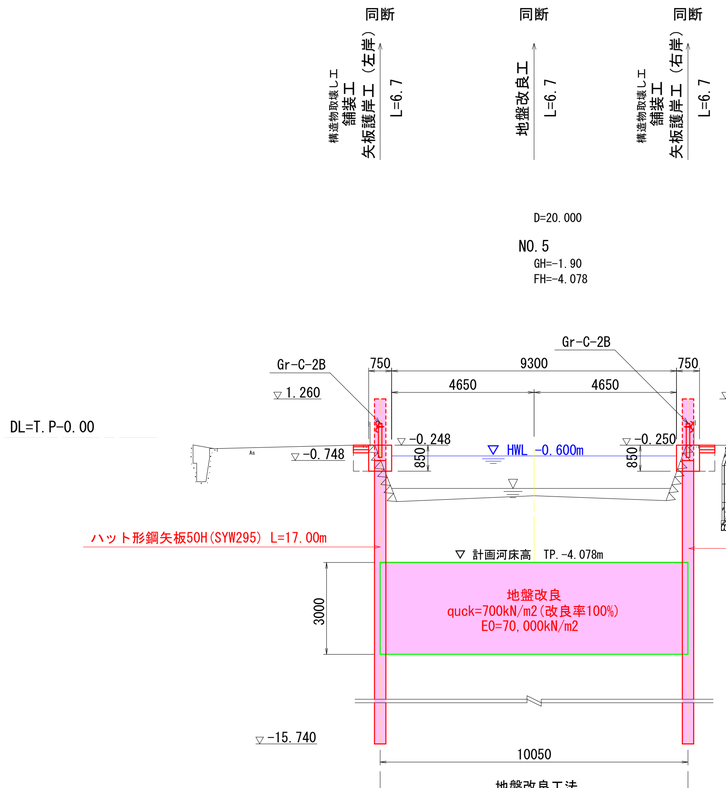

土工数量表

種別	細別・規格		単位	築堤 左岸	築堤 河床部	築堤 右岸	摘要
掘削			m2	-	21.2	-	
盛土	2.5m未満		m2	-	-	-	
	2.5m以上4.0m未満		m2	-	-	-	
	4.0m以上		m2	-	-	-	
作業土工	床堀	土砂	m2	0.2	-	0.4	
	埋戻し	種別A	m2	-	-	-	W2≧4m
		種別B	m2	-	-	-	W1≧4m
		種別C	m2	-	-	-	1m≦W1＜4m
		種別D	m2	0.3	-	0.3	W1＜1m
	基面整正		m2	0.2	-	0.2	
法面整形	盛土法面整形		m	-	-	-	
	切土法面整形		m	-	-	-	
舗装工	アスファルト舗装		m2	0.5	-	0.5	
	コンクリート舗装		m'	-	-	-	
撤去	ブロック張		m	2.0	-	1.9	
	石張		m	-	-	-	
	コンクリート		m2	0.1	-	0.1	
	裏込砕石		m2	0.5	-	0.7	
	As舗装		m	0.3	-	0.5	
地盤改良	H=3.0m		m	-	10.1	-	

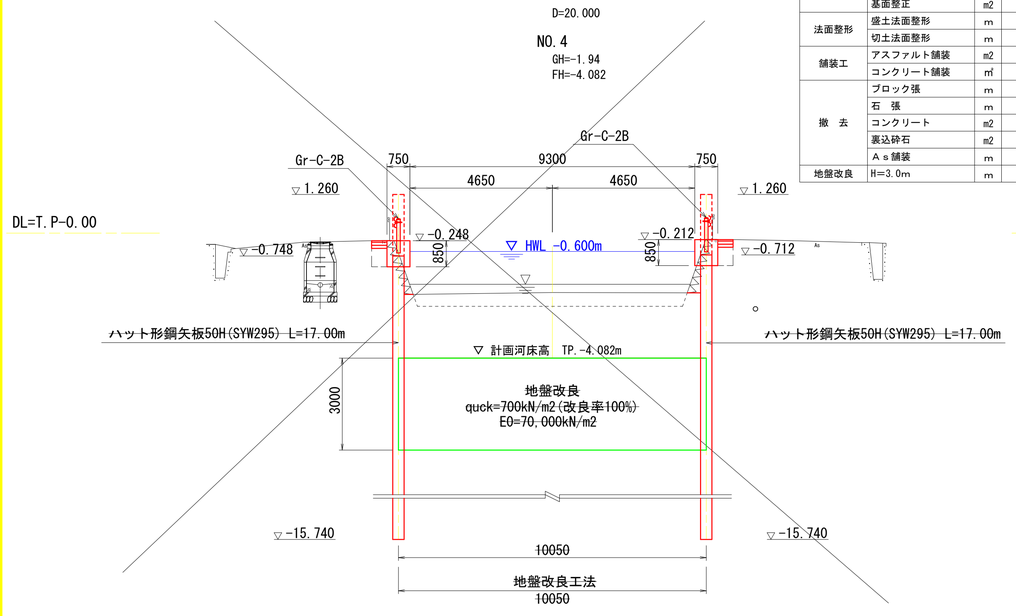

土工数量表

種別	細別・規格		単位	築堤 左岸	築堤 河床部	築堤 右岸	摘要
掘削			m2	-	17.4	-	
盛土	2.5m未満		m2	-	-	-	
	2.5m以上4.0m未満		m2	-	-	-	
	4.0m以上		m2	-	-	-	
作業土工	床堀	土砂	m2	0.2	-	0.3	
	埋戻し	種別A	m2	-	-	-	W2≧4m
		種別B	m2	-	-	-	W1≧4m
		種別C	m2	-	-	-	1m≦W1＜4m
		種別D	m2	0.3	-	0.3	W1＜1m
	基面整正		m2	0.2	-	0.2	
法面整形	盛土法面整形		m	-	-	-	
	切土法面整形		m	-	-	-	
舗装工	アスファルト舗装		m2	0.5	-	0.5	
	コンクリート舗装		m'	-	-	-	
撤去	ブロック張		m	2.3	-	2.3	
	石張		m	-	-	-	
	コンクリート		m2	0.1	-	0.1	
	裏込砕石		m2	0.6	-	0.8	
	As舗装		m	0.4	-	0.6	
地盤改良	H=3.0m		m	-	10.1	-	

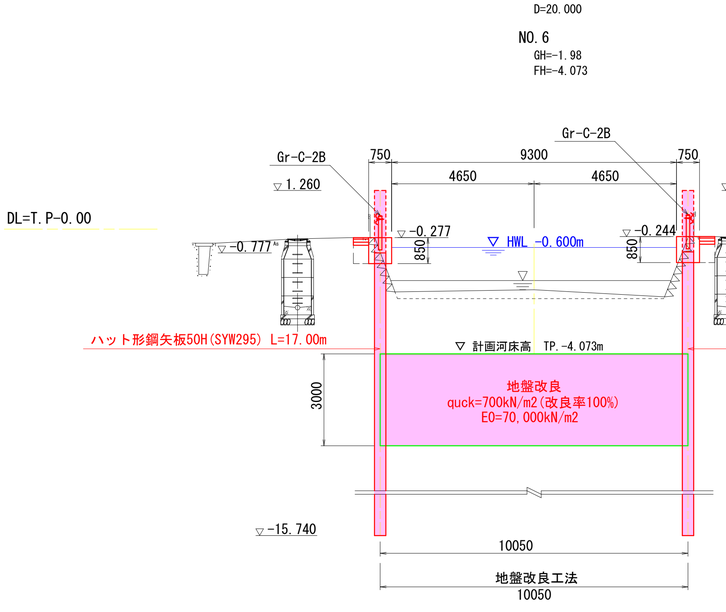

令和5年度
国補

工事名	河川改修工事（谷地川・手城川流域・5-1）
図面名	横断面図（2）
作成年月日	
縮尺	1:100
図面番号	6/43
会社名	
事業者名	福山市

D=20.000

NO.7

GH=-1.94

FH=-4.068

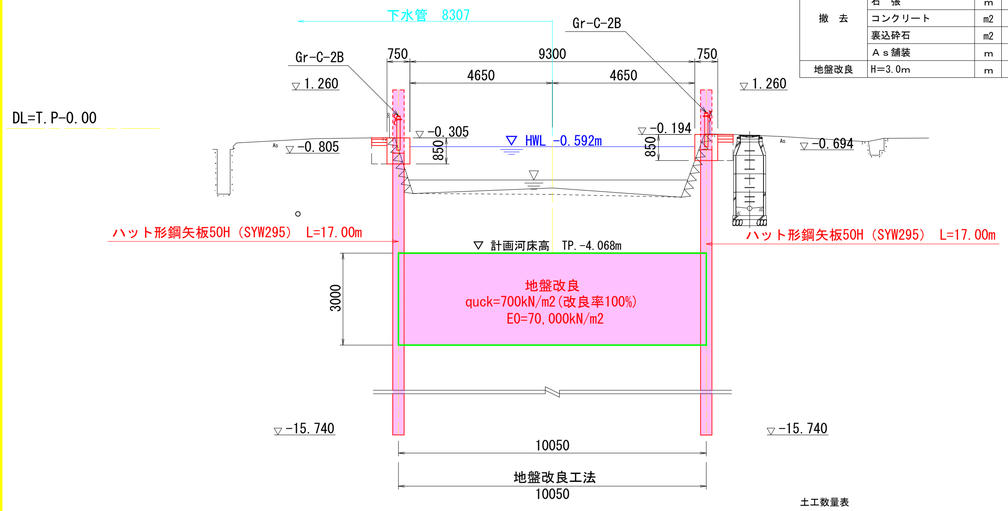

土工数量表

種別	細別・規格		単位	築堤 左岸	築堤 河床部	築堤 右岸	摘要
掘削			m2	－	20.4	－	
盛土	2.5m未満		m2	－	－	－	
	2.5m以上4.0m未満		m2	－	－	－	
	4.0m以上		m2	－	－	－	
作業土工	床堀	土砂	m2	0.2	－	0.4	
	埋戻し	種別A	m2	－	－	－	W2≧4m
		種別B	m2	－	－	－	W1≧4m
		種別C	m2	－	－	－	1m≦W1＜4m
		種別D	m2	0.3	－	0.3	W1＜1m
	基面整正		m2	0.1	－	0.2	
法面整形	盛土法面整形		m	－	－	－	
	切土法面整形		m	－	－	－	
舗装工	アスファルト舗装		m2	0.5	－	0.5	
	コンクリート舗装		㎥	－	－	－	
撤去	ブロック張		m	2.1	－	2.1	
	石張		m	－	－	－	
	コンクリート		m2	0.1	－	0.1	
	裏込砕石		m2	0.5	－	0.8	
	As舗装		m	0.3	－	0.6	
地盤改良	H=3.0m		m	－	10.1	－	

D=20.000

NO.8

GH=-1.94

FH=-4.063

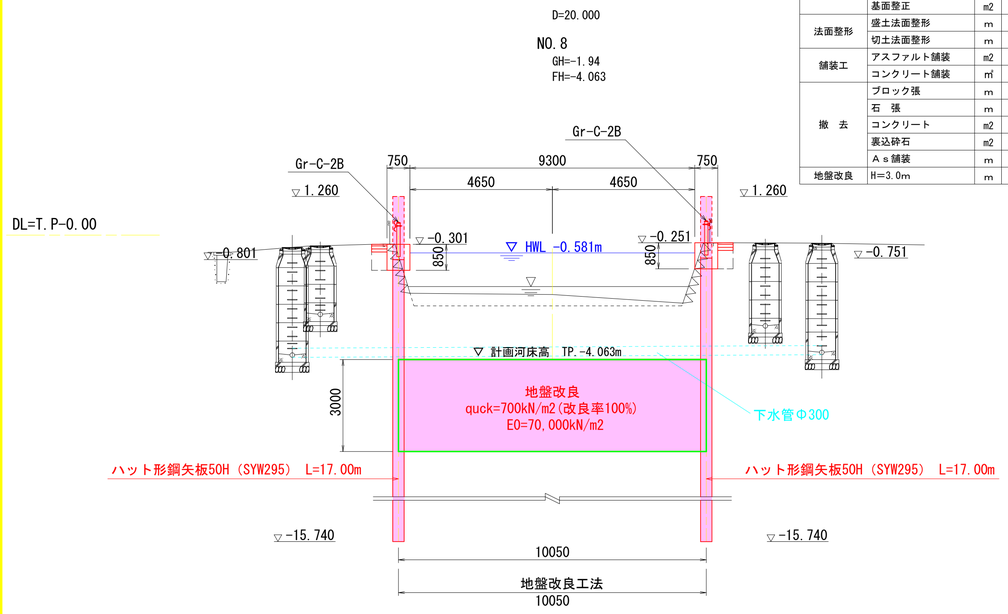

土工数量表

種別	細別・規格		単位	築堤 左岸	築堤 河床部	築堤 右岸	摘要
掘削			m2	－	20.8	－	
盛土	2.5m未満		m2	－	－	－	
	2.5m以上4.0m未満		m2	－	－	－	
	4.0m以上		m2	－	－	－	
作業土工	床堀	土砂	m2	0.2	－	0.4	
	埋戻し	種別A	m2	－	－	－	W2≧4m
		種別B	m2	－	－	－	W1≧4m
		種別C	m2	－	－	－	1m≦W1＜4m
		種別D	m2	0.3	－	0.3	W1＜1m
	基面整正		m2	0.2	－	0.2	
法面整形	盛土法面整形		m	－	－	－	
	切土法面整形		m	－	－	－	
舗装工	アスファルト舗装		m2	0.5	－	0.5	
	コンクリート舗装		㎥	－	－	－	
撤去	ブロック張		m	2.1	－	2.2	
	石張		m	－	－	－	
	コンクリート		m2	0.1	－	0.1	
	裏込砕石		m2	0.5	－	0.8	
	As舗装		m	0.4	－	0.6	
地盤改良	H=3.0m		m	－	10.1	－	

D=20.000

NO.9

GH=-1.93

FH=-4.058

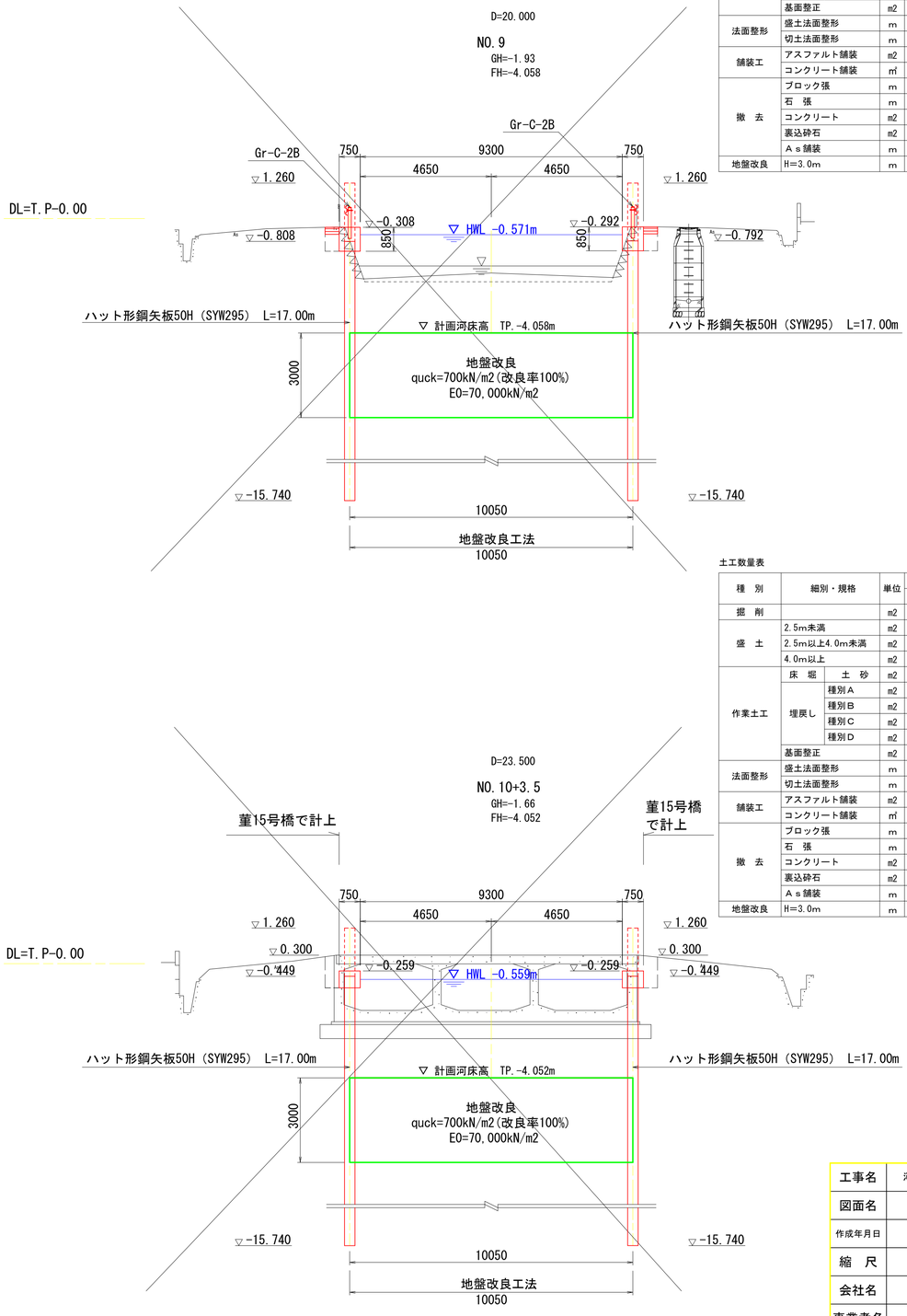

土工数量表

種別	細別・規格		単位	築堤 左岸	築堤 河床部	築堤 右岸	摘要
掘削			m2	－	14.0	－	
盛土	2.5m未満		m2	－	－	－	
	2.5m以上4.0m未満		m2	－	－	－	
	4.0m以上		m2	－	－	－	
作業土工	床堀	土砂	m2	0.4	－	0.8	
	埋戻し	種別A	m2	－	－	－	W2≧4m
		種別B	m2	－	－	－	W1≧4m
		種別C	m2	－	－	－	1m≦W1＜4m
		種別D	m2	0.7	－	0.7	W1＜1m
	基面整正		m2	0.0	－	0.2	
法面整形	盛土法面整形		m	－	－	－	
	切土法面整形		m	－	－	－	
舗装工	アスファルト舗装		m2	－	－	－	
	コンクリート舗装		㎥	－	－	－	
撤去	ブロック張		m	－	－	－	
	石張		m	－	－	－	
	コンクリート		m2	－	－	－	
	裏込砕石		m2	－	－	－	
	As舗装		m	－	－	－	
地盤改良	H=3.0m		m	－	10.1	－	

D=23.500

NO.10+3.5

GH=-1.66

FH=-4.052

令和5年度 国補

工事名	河川改修工事（谷地川・手城川流域・5-1）
図面名	横断面図（3）
作成年月日	
縮尺	1:100
図面番号	7/43
会社名	
事業者名	福山市

護岸展開図(1)

V=1:100
H=1:250

左　岸

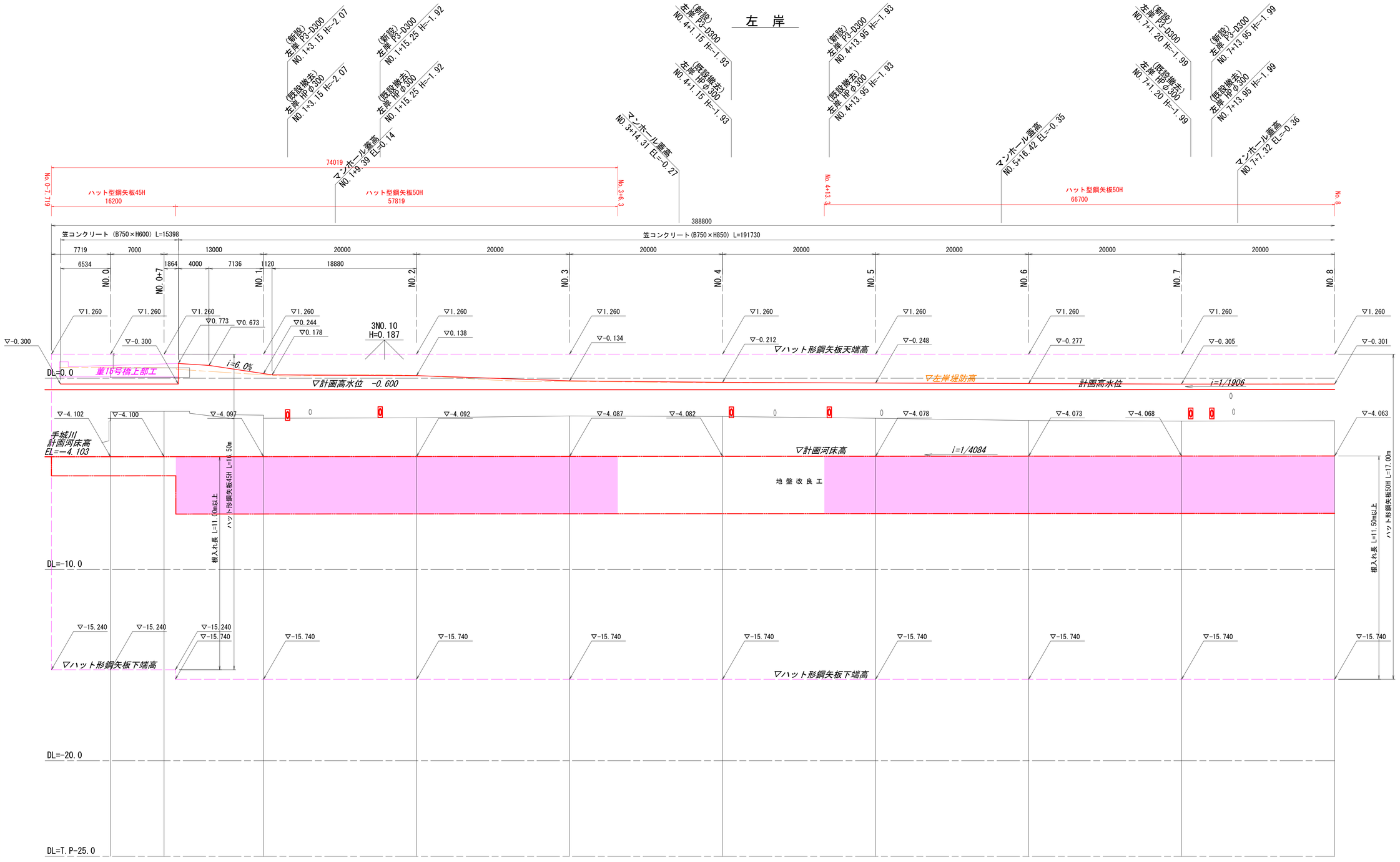

令和5年度 国補

工事名	河川改修工事（谷地川・手城川流域・5-1）		
図面名	護岸展開図(1)左岸		
作成年月日			
縮　尺	V=1：100 H=1：250	図面番号	8/43
会社名			
事業者名	福　山　市		

護岸展開図(4)

V=1:100
H=1:250

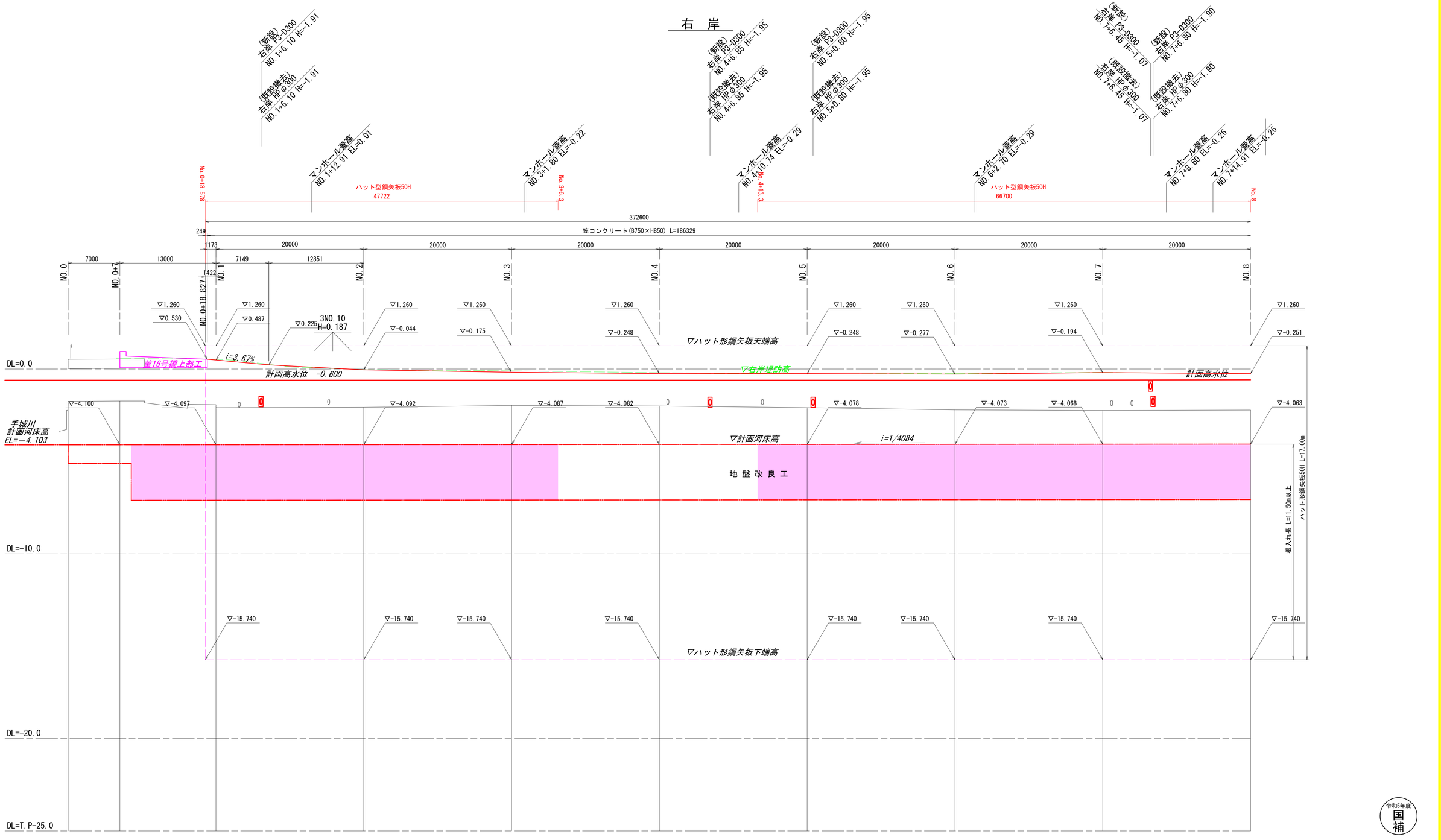

令和5年度 国補

工事名	河川改修工事（谷地川・手城川流域・5-1）		
図面名	護 岸 展 開 図 (4) 右 岸		
作成年月日			
縮　尺	V=1：100 H=1：250	図面番号	9/43
会社名			
事業者名	福　山　市		

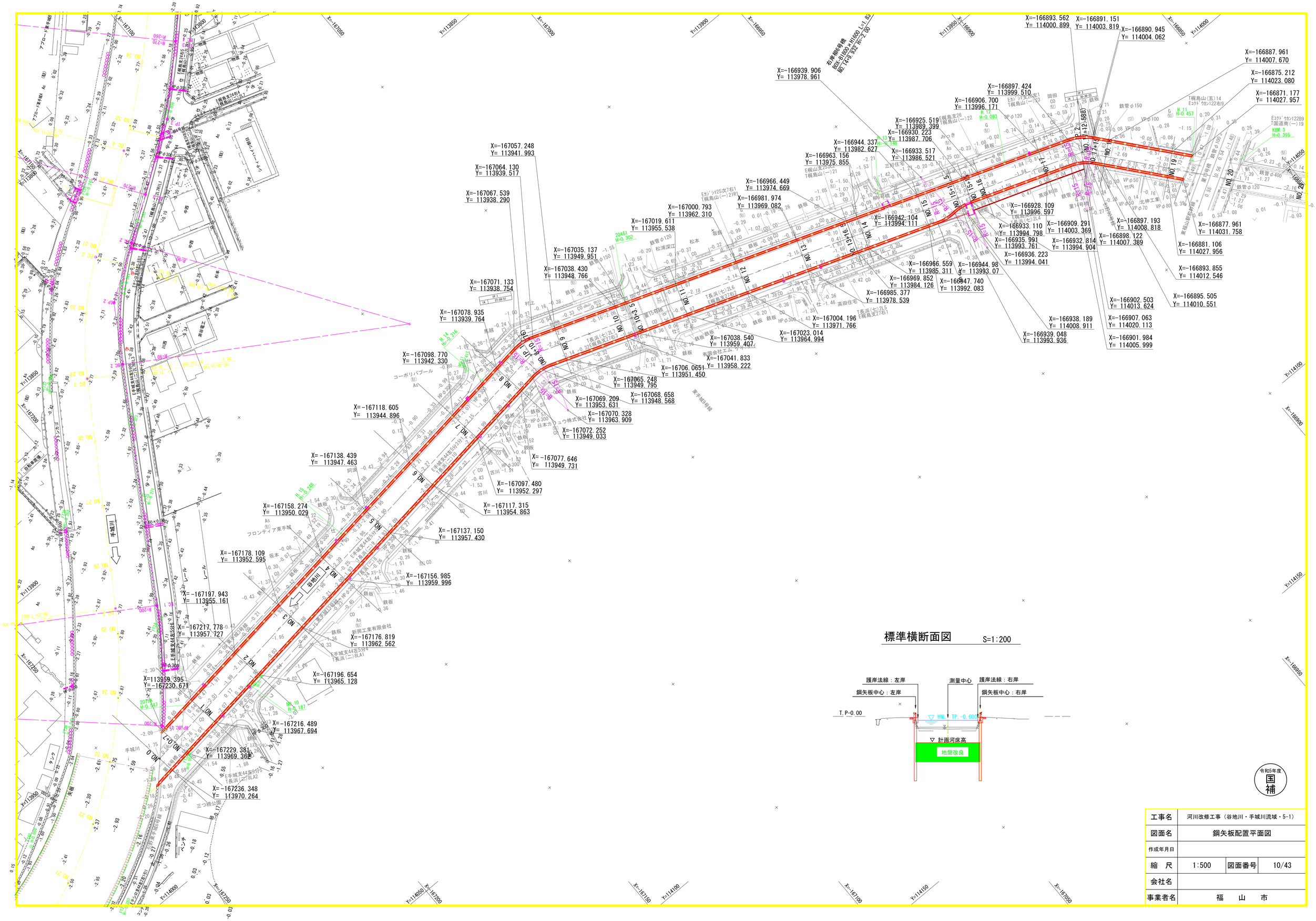
X=-166939.906
Y= 113978.961
右岸擁壁基礎
BOX B1800×H1600 L=1.65
NO.14+9.952 TP=2.100
X=-166893.562
Y= 114000.899
X=-166891.151
Y= 114003.819
X=-166890.945
Y= 114004.062
X=-166887.961
Y= 114007.670
X=-166875.212
Y= 114023.080
X=-166871.177
Y= 114027.957
X=-166897.424
Y= 113999.510
X=-166906.700
Y= 113996.171
X=-166925.519
Y= 113989.399
X=-166930.223
Y= 113987.706
X=-166944.337
Y= 113982.627
X=-166963.156
Y= 113975.855
X=-166933.517
Y= 113986.521
X=-166942.104
Y= 113994.111
X=-166966.449
Y= 113974.669
X=-166981.974
Y= 113969.082
X=-167000.793
Y= 113962.310
X=-167019.611
Y= 113955.538
X=-167035.137
Y= 113949.951
X=-167038.430
Y= 113948.766
X=-167057.248
Y= 113941.993
X=-167064.130
Y= 113939.517
X=-167067.539
Y= 113938.290
X=-167071.133
Y= 113938.754
X=-167078.935
Y= 113939.764
X=-167098.770
Y= 113942.330
X=-167118.605
Y= 113944.896
X=-167138.439
Y= 113947.463
X=-167158.274
Y= 113950.029
X=-167178.109
Y= 113952.595
X=-167197.943
Y= 113955.161
X=-167217.778
Y= 113957.727
X=113959.395
Y=-167230.671
X=-167236.348
Y= 113970.264
X=-167216.489
Y= 113967.694
X=-167229.381
Y= 113969.362
X=-167196.654
Y= 113965.128
X=-167176.819
Y= 113962.562
X=-167156.985
Y= 113959.996
X=-167137.150
Y= 113957.430
X=-167117.315
Y= 113954.863
X=-167097.480
Y= 113952.297
X=-167077.646
Y= 113949.731
X=-167072.252
Y= 113949.033
X=-167070.328
Y= 113963.909
X=-167069.209
Y= 113953.631
X=-167068.658
Y= 113948.568
X=-167065.248
Y= 113949.795
X=-167041.833
Y= 113958.222
X=-167038.540
Y= 113959.407
X=-167023.014
Y= 113964.994
X=-167004.196
Y= 113971.766
X=-166985.377
Y= 113978.539
X=-166969.852
Y= 113984.126
X=-166966.559
Y= 113985.311
X=-166947.740
Y= 113992.083
X=-166944.98
Y= 113993.07
X=-166936.223
Y= 113994.041
X=-166935.991
Y= 113993.761
X=-166933.110
Y= 113994.798
X=-166928.109
Y= 113996.597
X=-166909.291
Y= 114003.369
X=-166898.122
Y= 114007.389
X=-166897.193
Y= 114008.818
X=-166881.106
Y= 114027.956
X=-166877.961
Y= 114031.758
X=-166893.855
Y= 114012.546
X=-166895.505
Y= 114010.551
X=-166902.503
Y= 114013.624
X=-166907.063
Y= 114020.113
X=-166901.984
Y= 114005.999
X=-166938.189
Y= 114008.911
X=-166939.048
Y= 113993.936
NO.0
NO.1
NO.2
NO.3
NO.4
NO.5
NO.6
NO.7
NO.8
NO.9
NO.10
NO.11
NO.12
NO.13
NO.14
NO.15
NO.16
NO.17
NO.18
NO.19
NO.20
手城川
谷地川
標準横断面図
S=1:200
護岸法線：左岸
鋼矢板中心：左岸
T.P-0.00
測量中心
護岸法線：右岸
鋼矢板中心：右岸
HWL TP.-0.600
計画河床高
地盤改良
令和5年度
国補
工事名
河川改修工事（谷地川・手城川流域・5-1）
図面名
鋼矢板配置平面図
作成年月日
縮　尺
1:500
図面番号
10/43
会社名
事業者名
福　山　市

鋼矢板配置展開図(1)

V=1:100
H=1:250

左　岸

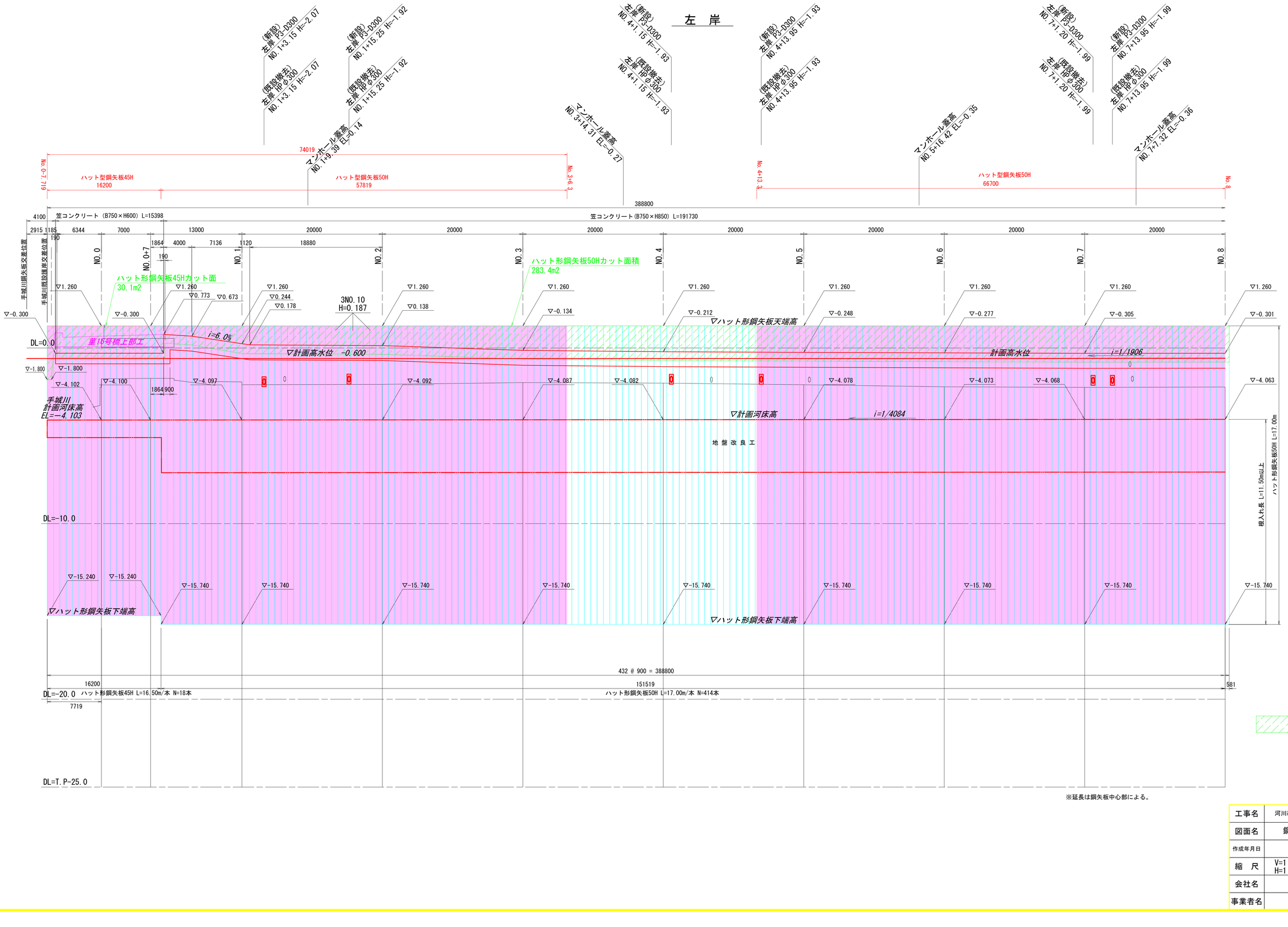

※延長は鋼矢板中心部による。

令和5年度 国補

工事名	河川改修工事（谷地川・手城川流域・5-1）		
図面名	鋼矢板配置展開図 (1) 左 岸		
作成年月日			
縮　尺	V=1：100 H=1：250	図面番号	11/43
会社名			
事業者名	福　山　市		

鋼矢板配置展開図(4)

V=1:100
H=1:250

右　岸

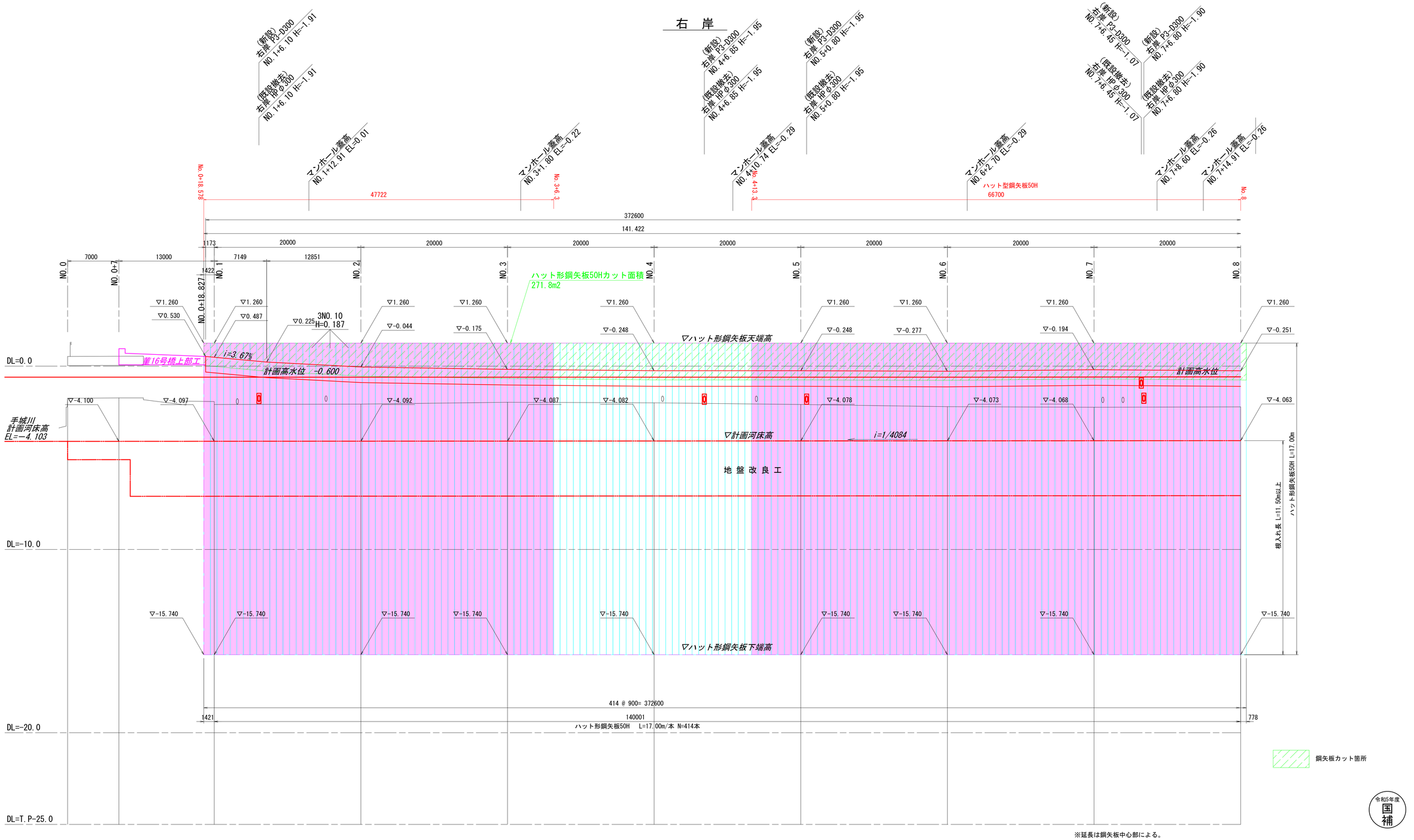

※延長は鋼矢板中心部による。

令和5年度 国補

工事名	河川改修工事（谷地川・手城川流域・5-1）		
図面名	鋼矢板配置展開図 (4) 右 岸		
作成年月日			
縮　尺	V=1：100 H=1：250	図面番号	12/43
会社名			
事業者名	福　山　市		

護 岸 工 構 造 図

護岸工詳細図　S=1:30

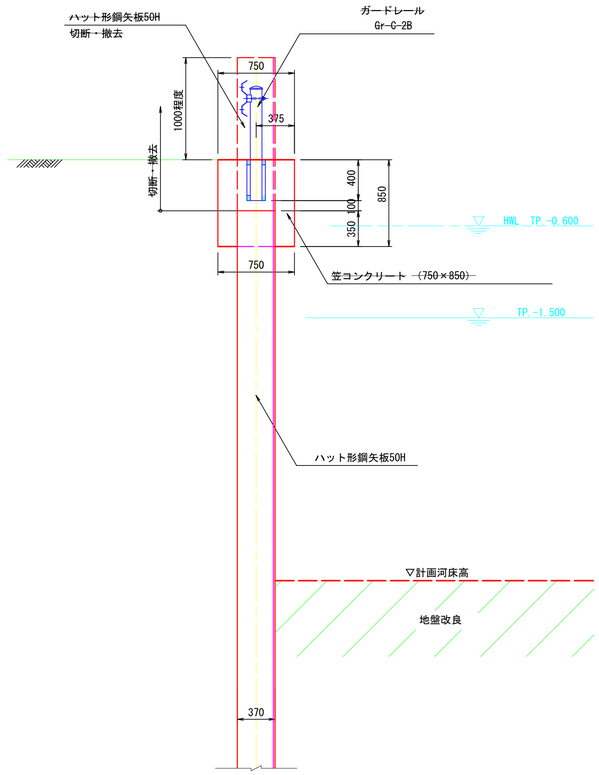

笠コンクリート（B750×H600）　S=1:30

側 面 図

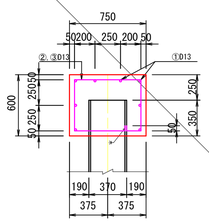

平 面 図

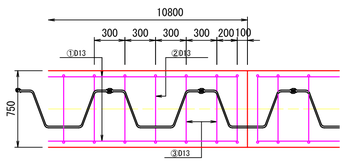

数量表　10.8m当り

種　別	規　格	単位	数　量	摘　要
コンクリート	σck=21N/mm2	m3	4.860	
型　枠		m2	17.06	
鉄　筋	D13	kg	170.34	
目地材	遮青繊維質目地板t＝10mm	m2	0.49	
支保工	鋼矢板式クレーン抜き	m	10.80	

笠コンクリート（B750×H850）

側 面 図　S=1:30

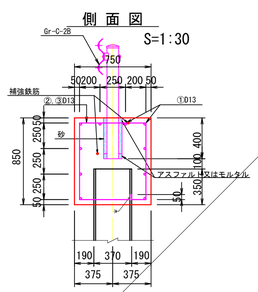

平 面 図　S=1:30

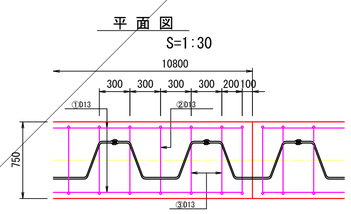

数量表　10.8m当り

種　別	規　格	単位	数　量	摘　要
コンクリート	σck=21N/mm2	m3	6.885	
型　枠		m2	22.16	
鉄　筋	D13	kg	217.11	
目地材	遮青繊維質目地板t＝10mm	m2	0.69	
支保工	鋼矢板式クレーン抜き	m	10.80	

ガードレール　S=1:20
（ 参 考 ）

Gr-C-2B

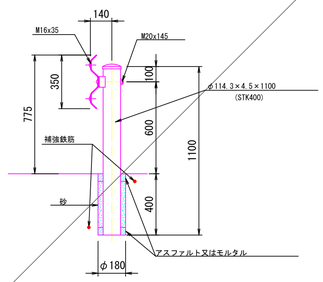

Gr-C-2B（ベースプレート）

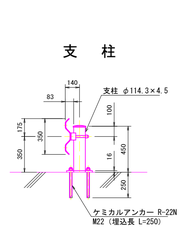

ベースプレート詳細

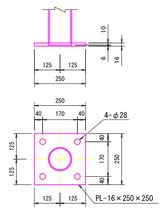

支柱基礎部詳細図　S=1:20

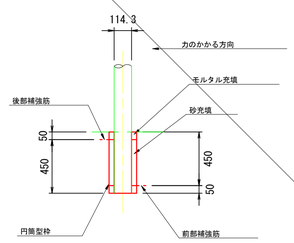

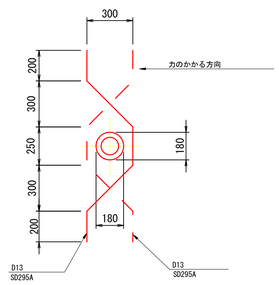

令和5年度 国補

工事名	河川改修工事（谷地川・手城川流域・5-1）		
図面名	護岸工構造図		
作成年月日			
縮　尺	図示	図面番号	13/43
会社名			
事業者名	福　山　市		

排 水 工・付 帯 工 構 造 図 S=1:20

P3-D200

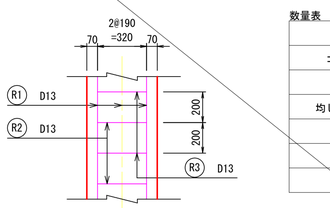

数量表 10.0m当り

名　称	規　格	単位	数　量
コンクリート	σck＝18N／?	m3	1.609
型　枠		m2	9.200
均しコンクリート	σck＝18N／?	m2	6.600
均し型枠		m2	2.000
鉄　筋	D13（SD345）	kg	130.84
ヒューム管	D200	本	5.0

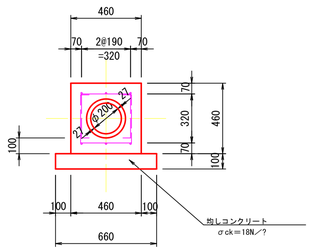

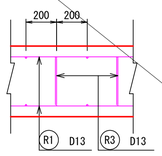

P3-D250

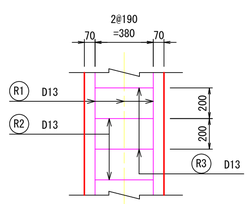

数量表 10.0m当り

名　称	規　格	単位	数　量
コンクリート	σck＝18N／?	m3	1.969
型　枠		m2	10.400
均しコンクリート	σck＝18N／?	m2	7.200
均し型枠		m2	2.000
鉄　筋	D13（SD345）	kg	139.80
ヒューム管	D250	本	5.0

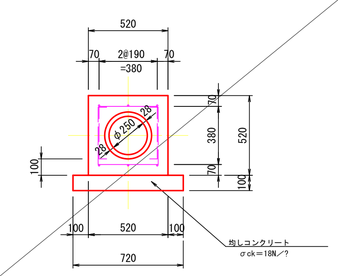

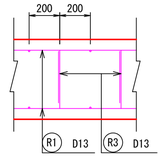

P3-D300

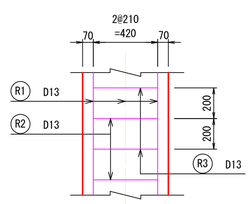

数量表 10.0m当り

名　称	規　格	単位	数　量
コンクリート	σck＝18N／?	m3	2.118
型　枠		m2	11.200
均しコンクリート	σck＝18N／?	m2	7.600
均し型枠		m2	2.000
鉄　筋	D13（SD345）	kg	145.77
ヒューム管	D300	本	5.0

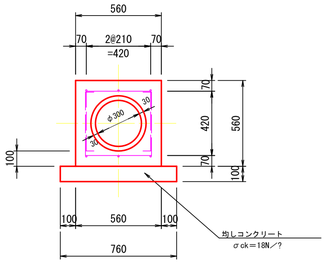

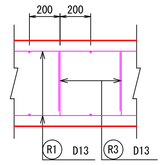

DP管-φ150

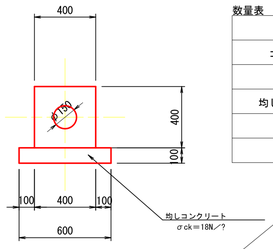

数量表 10.0m当り

名　称	規　格	単位	数　量
コンクリート	σck＝18N／?	m3	1.423
型　枠		m2	8.000
均しコンクリート	σck＝18N／?	m2	6.000
均し型枠		m2	2.000
DP管	φ150	本	2.0

塩ビ管-φ100

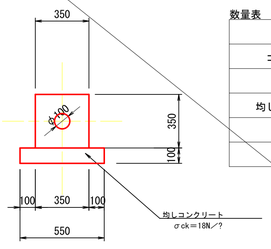

数量表 10.0m当り

名　称	規　格	単位	数　量
コンクリート	σck＝18N／?	m3	1.147
型　枠		m2	7.000
均しコンクリート	σck＝18N／?	m2	5.500
均し型枠		m2	2.000
塩ビ管	φ100	本	2.5

フェンス

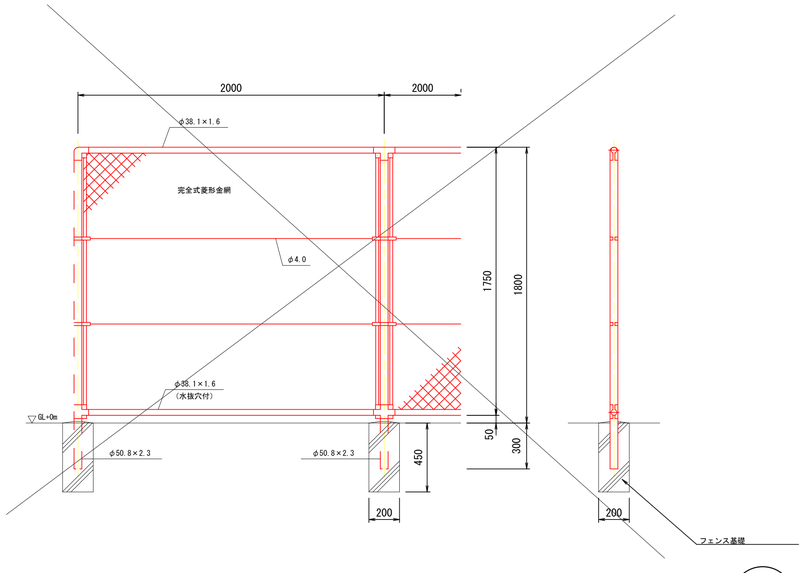

令和5年度 国補

※既設水路・集水桝との取付けは、現地にて調整を行うこと。

工事名	河川改修工事（谷地川・手城川流域・5-1）		
図面名	排水工付帯工構造図		
作成年月日			
縮　尺	1:20	図面番号	14/43
会社名			
事業者名	福　山　市		

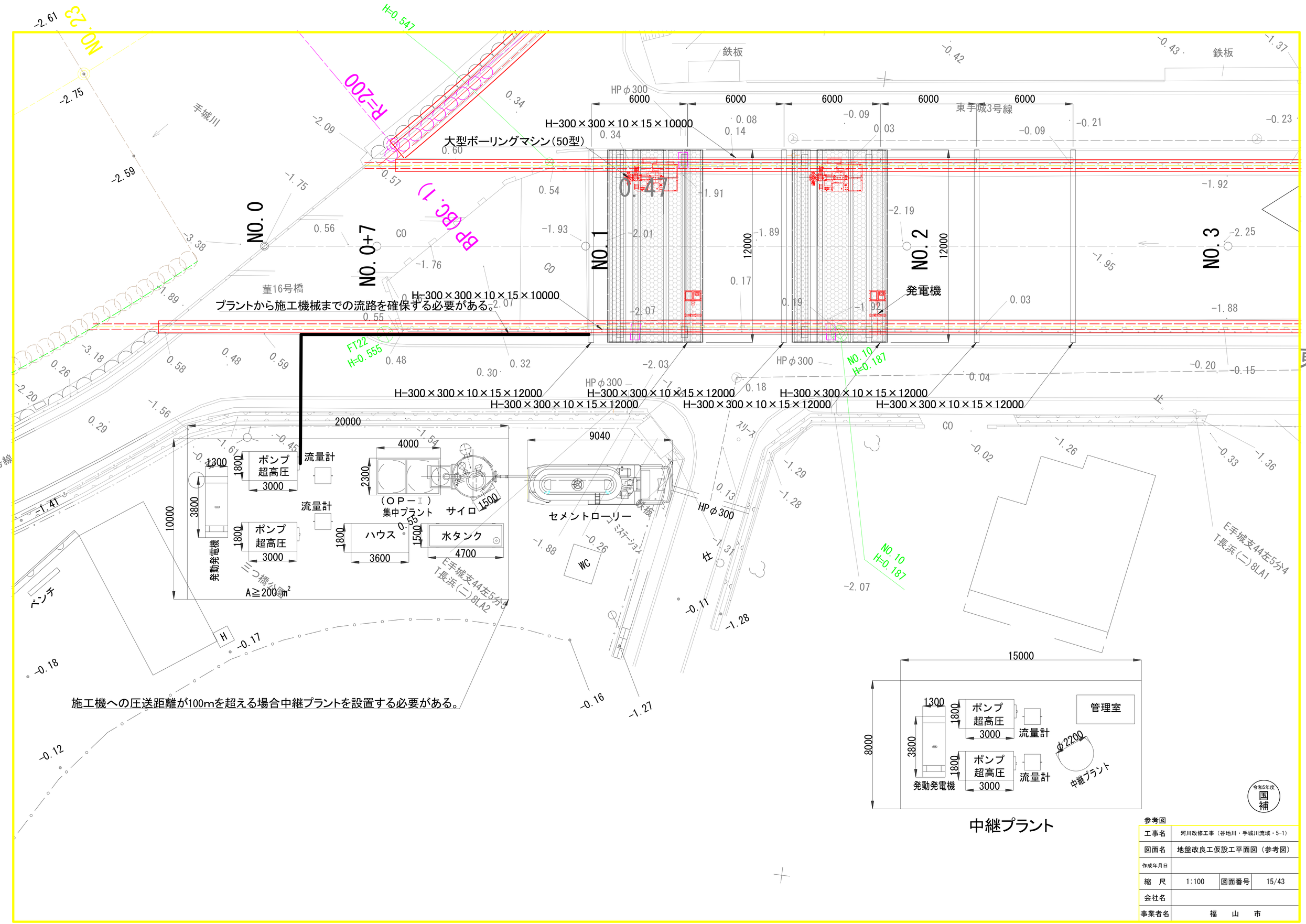

中継プラント

令和5年度 国補

参考図

工事名	河川改修工事（谷地川・手城川流域・5-1）		
図面名	地盤改良工仮設工平面図（参考図）		
作成年月日			
縮　尺	1:100	図面番号	15/43
会社名			
事業者名	福　山　市		

地盤改良仮設工計画図（葦16号橋）

工事名	河川改修工事（谷地川・手城川流域・5-1）		
図面名	地盤改良工仮設工平面図(2)（参考図）		
作成年月日			
縮　尺	1:250	図面番号	16/43
会社名			
事業者名	福　山　市		

令和5年度 国補

地盤改良工仮設工標準横断面図(1)　S=1:100

（大口径型低変位超高圧噴射攪拌工法）

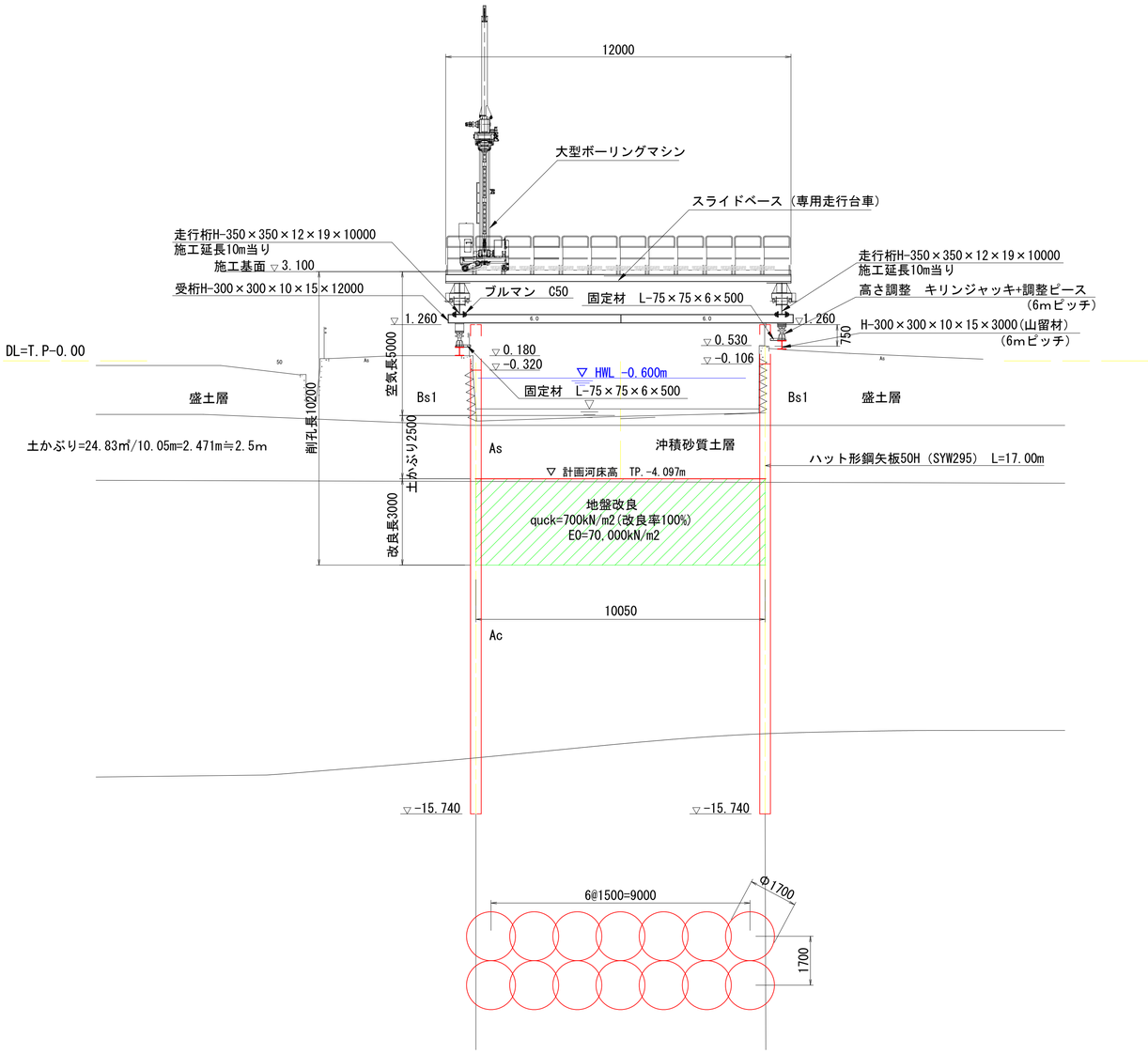

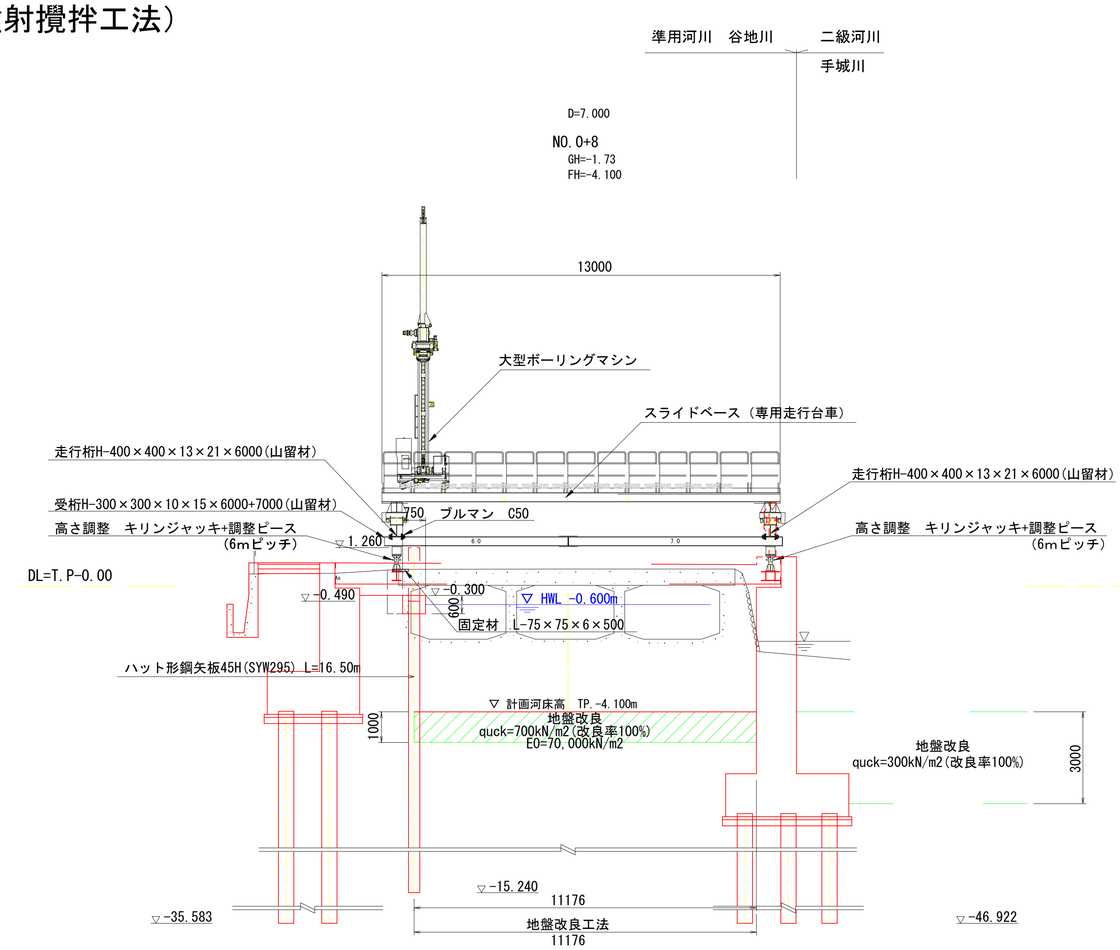

令和5年度
国補

参考図

工事名	河川改修工事（谷地川・手城川流域・5-1）		
図面名	地盤改良工仮設工標準横断面図(1)（参考図）		
作成年月日			
縮　尺	1:100	図面番号	17/43
会社名			
事業者名	福　山　市		

柳6号橋
L=1.8m

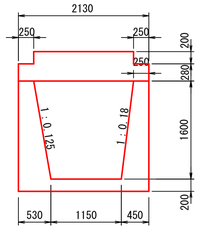

左岸排水路
L=2.3m

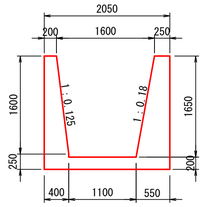

令和5年度 国補

工事名	河川改修工事（谷地川・手城川流域・5-1）		
図面名	撤去・復旧平面図		
作成年月日			
縮　尺	1:500	図面番号	18/43
会社名			
事業者名	福　山　市		

仮設図（護岸工）

平　面　図　S=1:500

既設ブロック積取壊し時

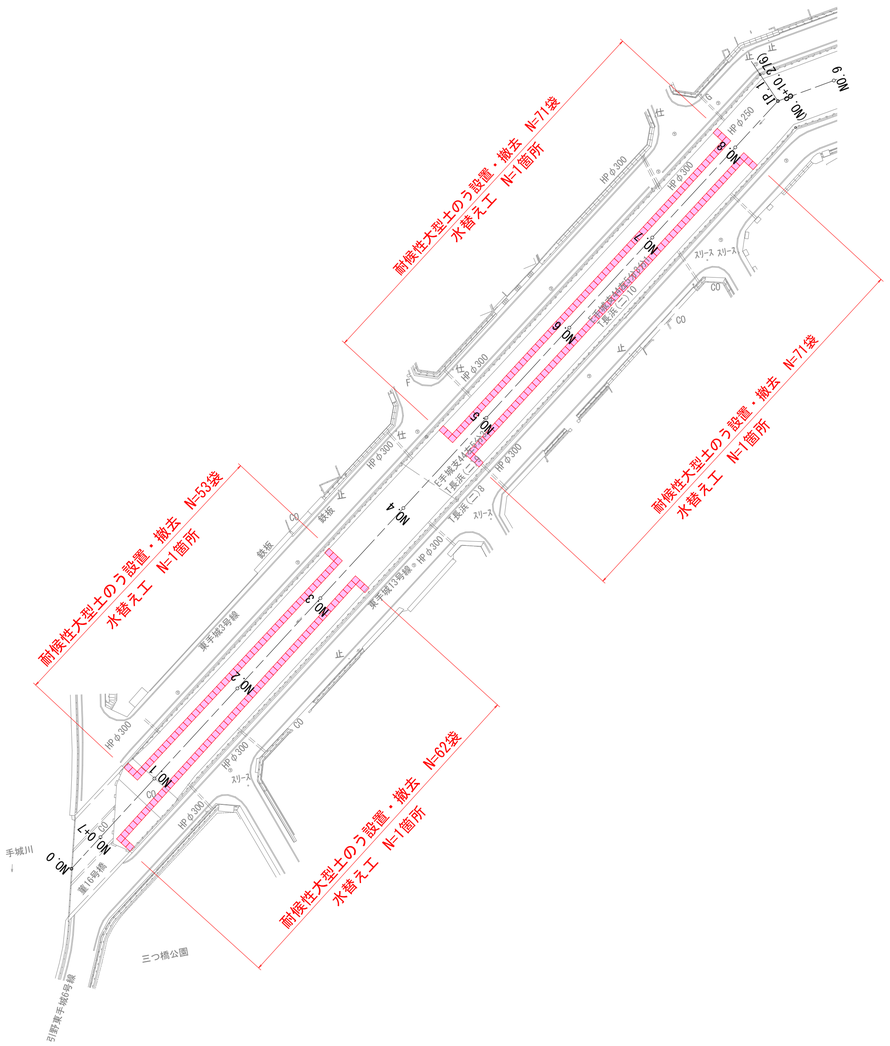

矢板圧入時

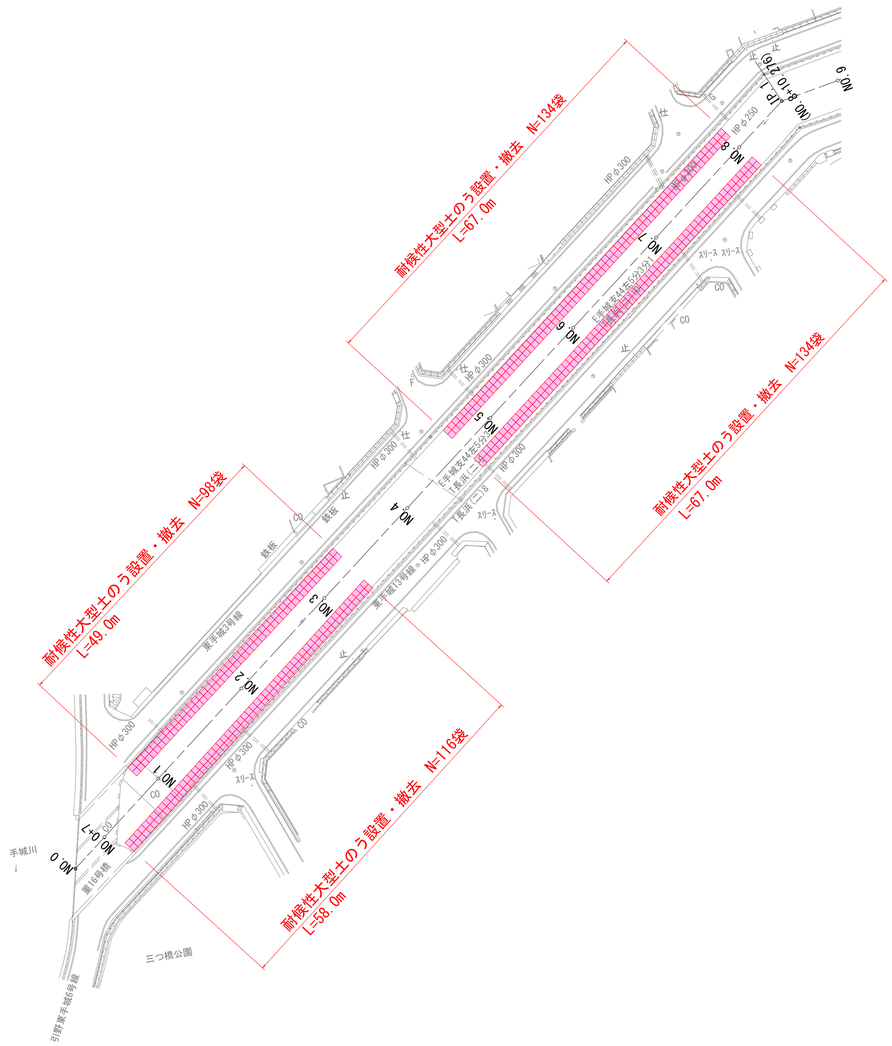

横　断　図　S=1:100

D=20.000
NO.2
GH=-2.00
FH=-4.092

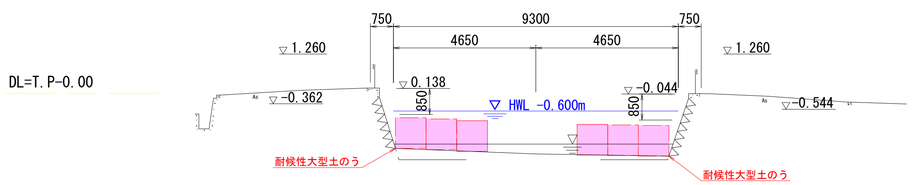

D=20.000
NO.2
GH=-2.00
FH=-4.092

S=1:100

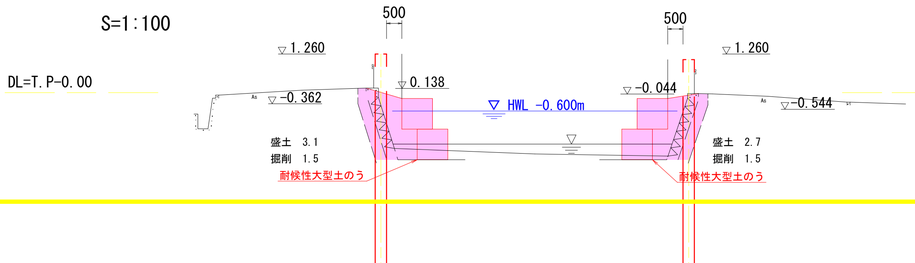

令和5年度
国補

工事名	河川改修工事（谷地川・手城川流域・5-1）		
図面名	仮　設　図（参考図）		
作成年月日			
縮　尺	1:500	図面番号	19/43
会社名			
事業者名	福　　山　　市		

全 体 一 般 図（董16号橋）

側 面 図 S=1:100

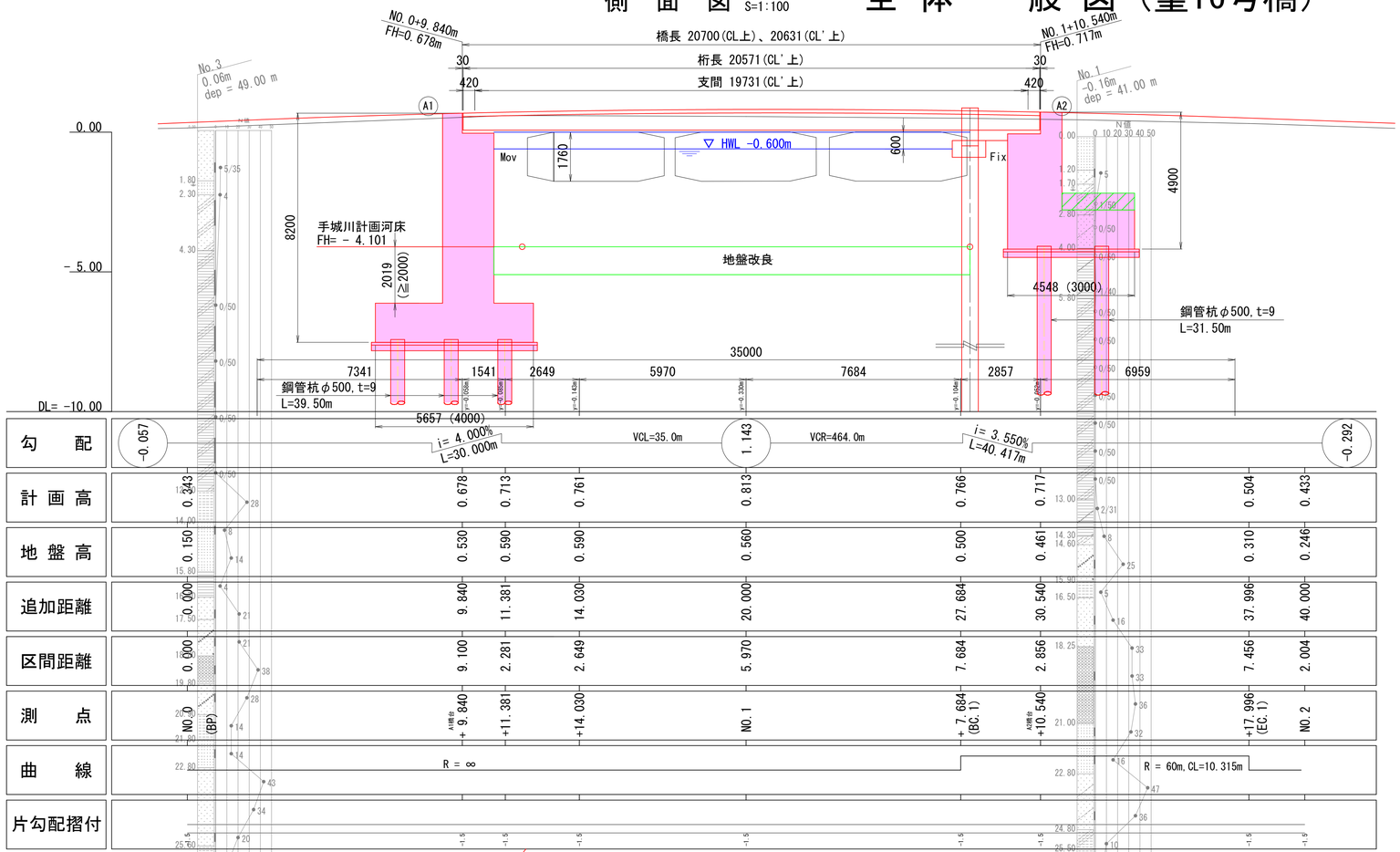

標準断面図 S=1:50

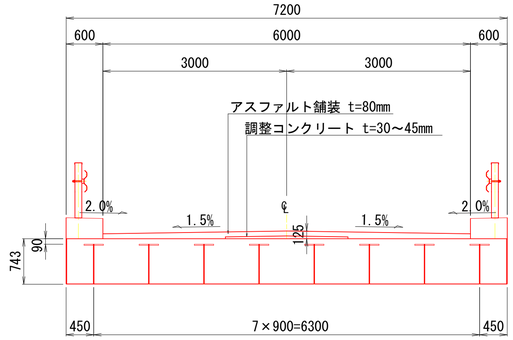

設 計 条 件

路 線 名	引野東手城６号線
河 川 名	二級河川手城川水系準用河川谷地川(Q=29.7m³/s)
道路規格	第４種第４級
設計速度	Ｖ ＝ 40 Km/h
荷 重	Ａ活荷重（T-25）
上部工型式	鋼コンクリート合成床版橋（リバーブリッジ）
橋 長	20.700 m(CL上)、20.631 m(CL'上)
桁 長	20.571 m(CL'上)
支 間	19.731 m(CL'上)
有効幅員	6.000 m
斜 角	θ= 45° 00′ 00″
平面線形	R= ∞ ～ 60m
横断勾配	1.50% 1.50%
縦断勾配	4.000% 3.550% ，VCL=35m, VCR=464m
添加物荷重	無し
その他荷重	無し
下部工型式	逆Ｔ式橋台
基礎型式	杭基礎
耐震性能	Ａ種の橋
設計震度	kh=0.26 ， khs=0.20
適用基準	道路橋示方書（H29）

平 面 図 S=1:100

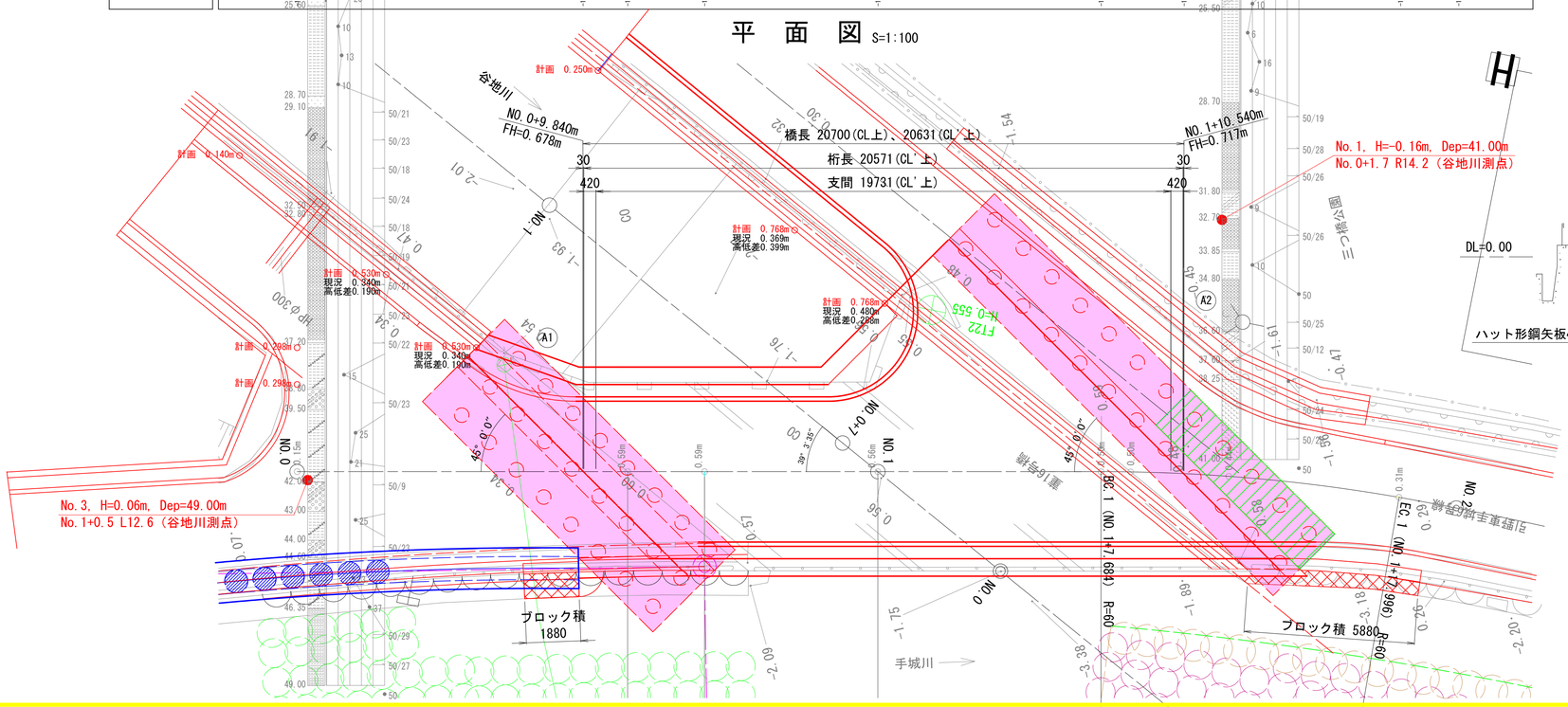

河川計画断面図 S=1:100

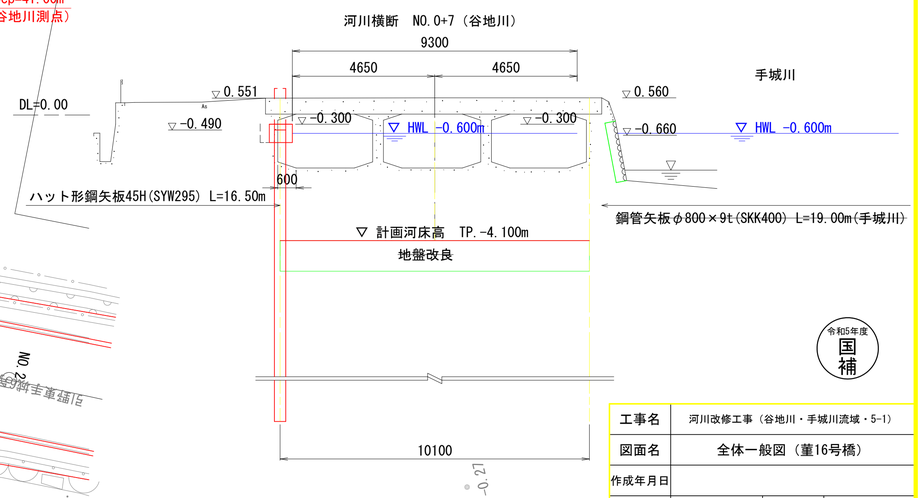

令和5年度
国補

工事名	河川改修工事（谷地川・手城川流域・5-1）		
図面名	全体一般図（董16号橋）		
作成年月日			
縮 尺	図 示	図面番号	20/43
会社名			
事業者名	福 山 市		

A1橋台構造一般図 S = 1:100

(Mov)

断面図
５－５

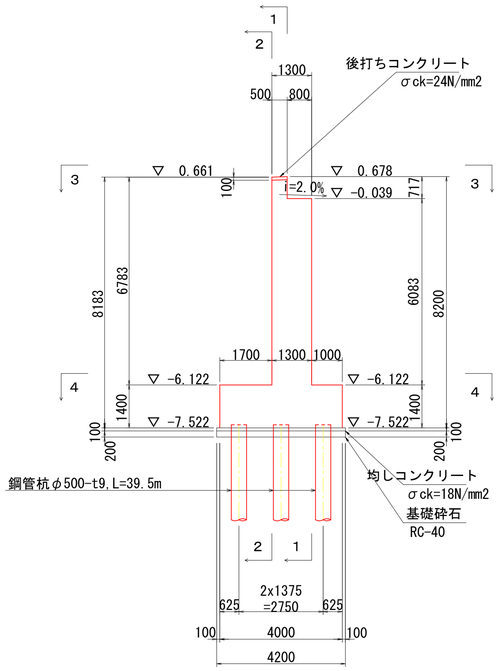

前面図
１－１

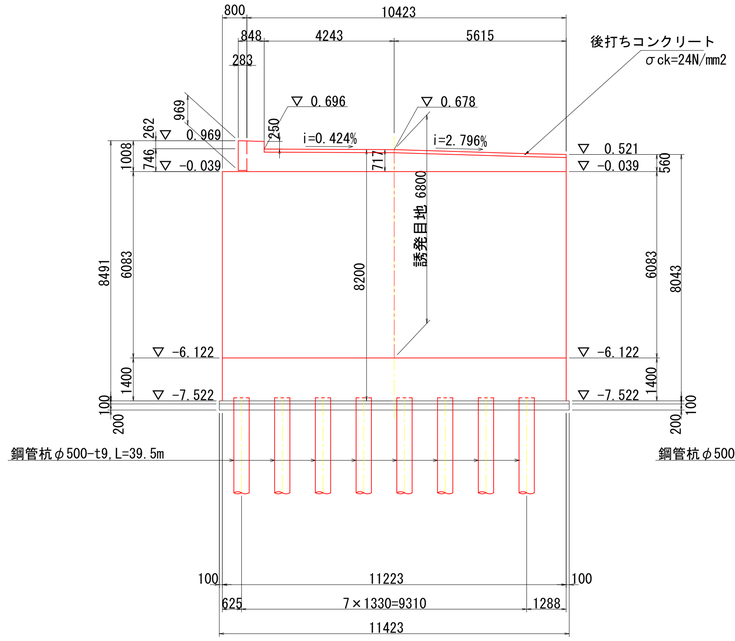

背面図
２－２

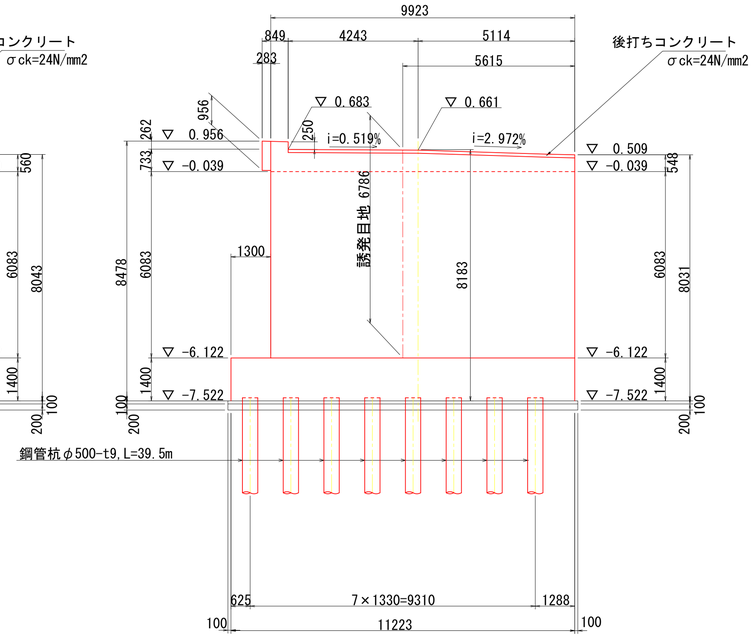

左翼壁断面図
７－７

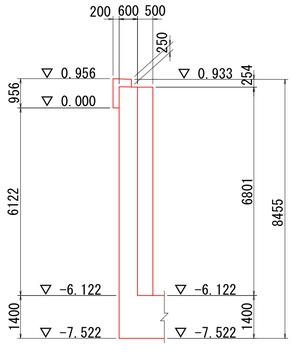

左翼壁外面図
６－６

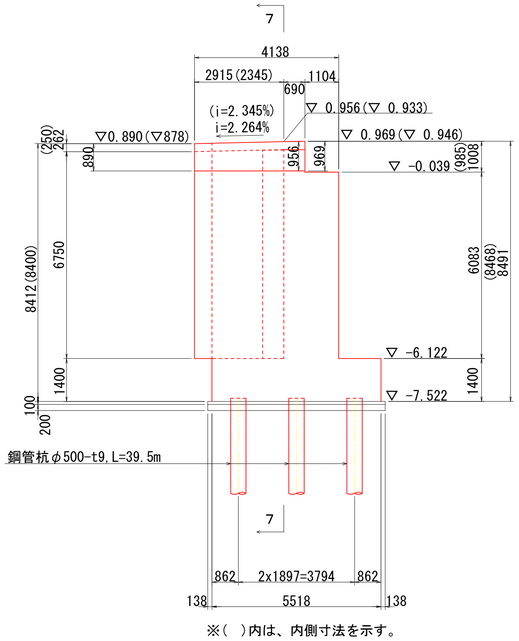

※(　)内は、内側寸法を示す。

たて壁平面図
３－３

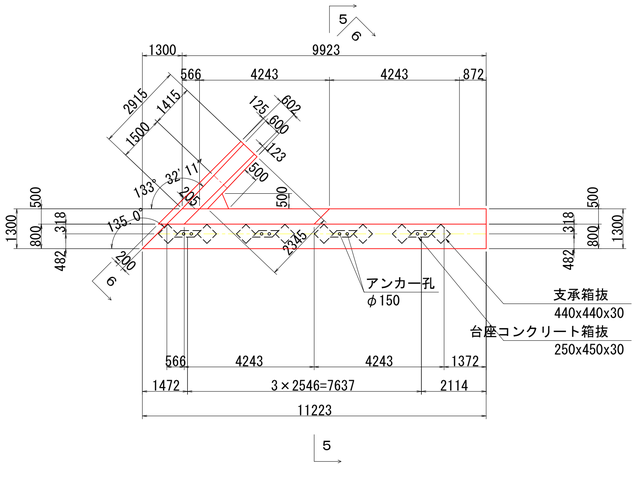

底版平面図
４－４

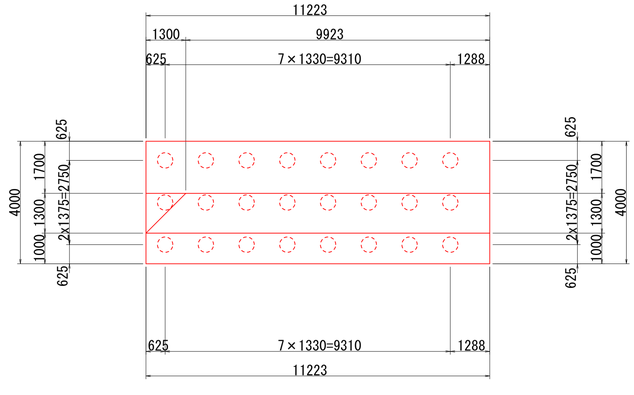

令和5年度 国補

工事名	河川改修工事（谷地川・手城川流域・5-1）		
図面名	A1橋台構造一般図（董16号橋）		
作成年月日			
縮　尺	1:100	図面番号	21/43
会社名			
事業者名	福　山　市		

A1橋台配筋図（その１） S = 1:50

断面図
８－８

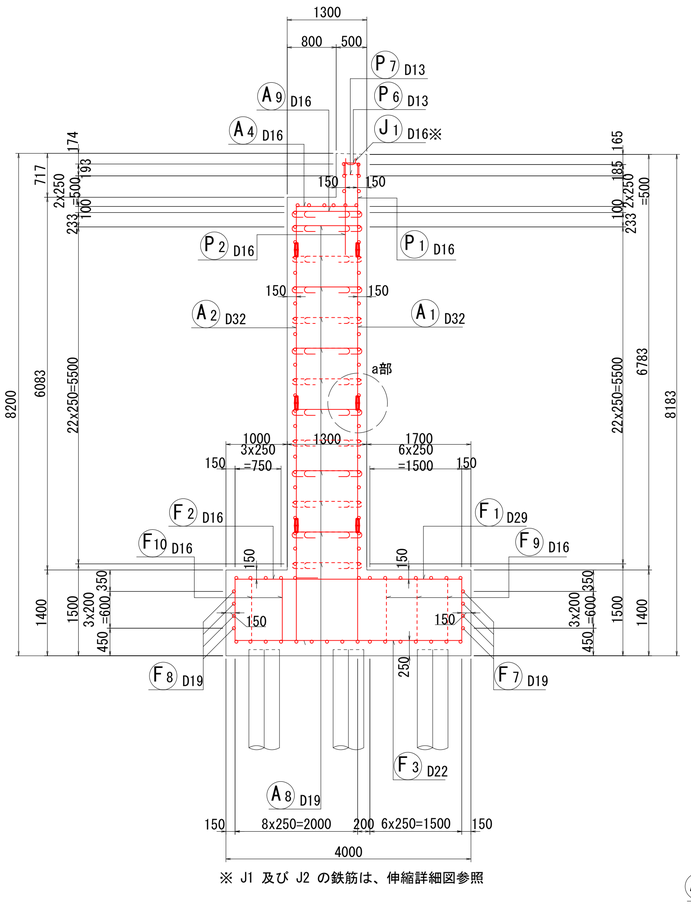

※ J1 及び J2 の鉄筋は、伸縮詳細図参照

a 部詳細
S=1:20

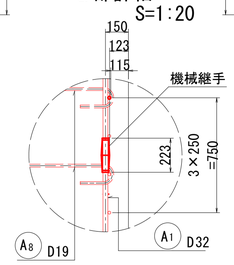

前面図
１－１

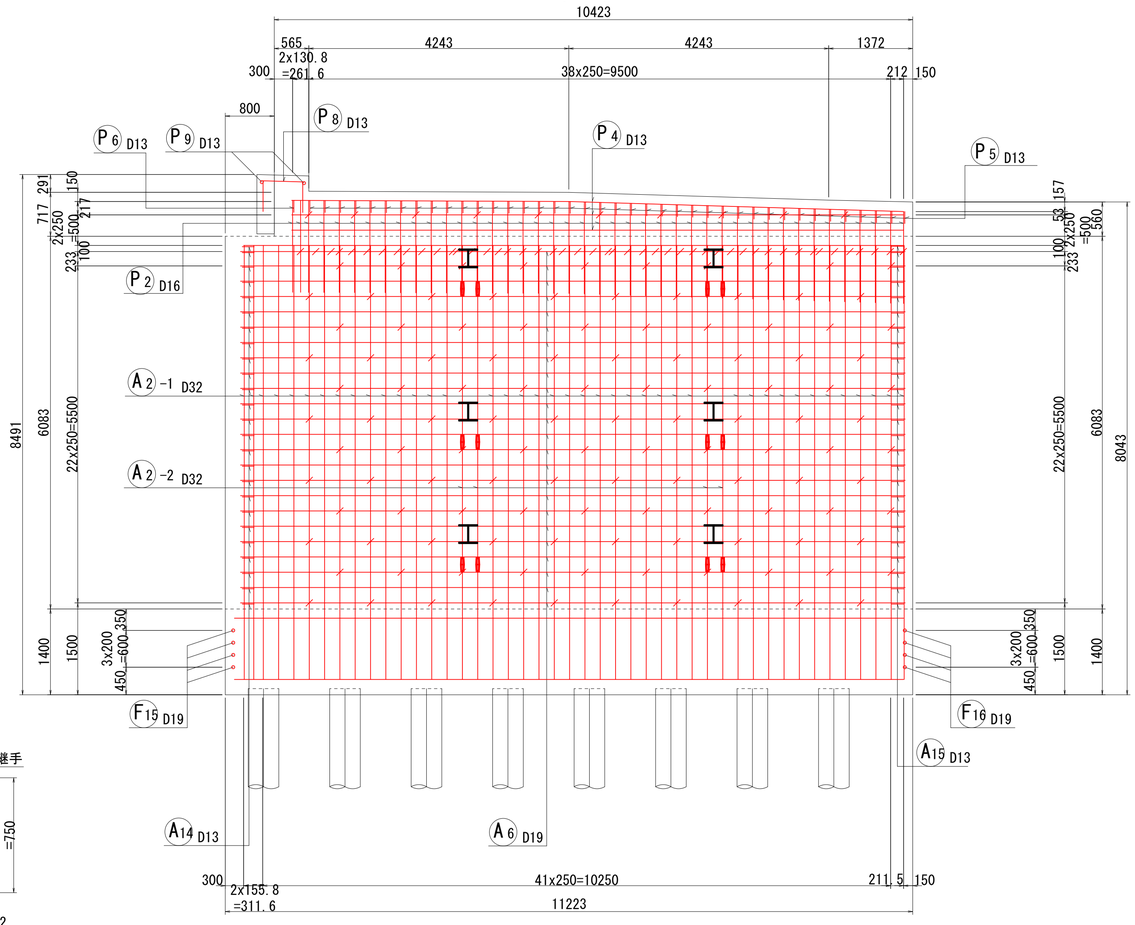

組立図

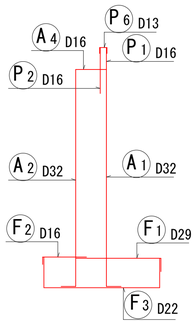

位置図

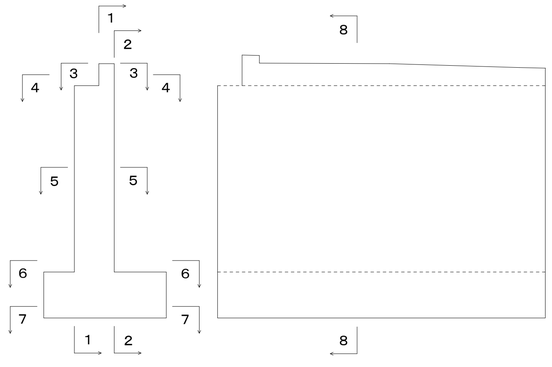

胸壁平断面図
３－３

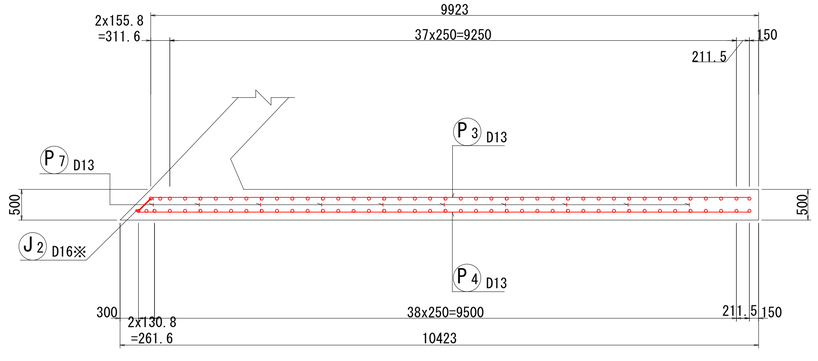

※ J1 及び J2 の鉄筋は、伸縮詳細図参照

令和5年度 国補

工事名	河川改修工事（谷地川・手城川流域・5-1）		
図面名	A1橋台配筋図（その１）（堇16号橋）		
作成年月日			
縮　尺	1:50	図面番号	22/43
会社名			
事業者名	福　山　市		

A1橋台配筋図（その２）　S = 1:50

背面図
２－２

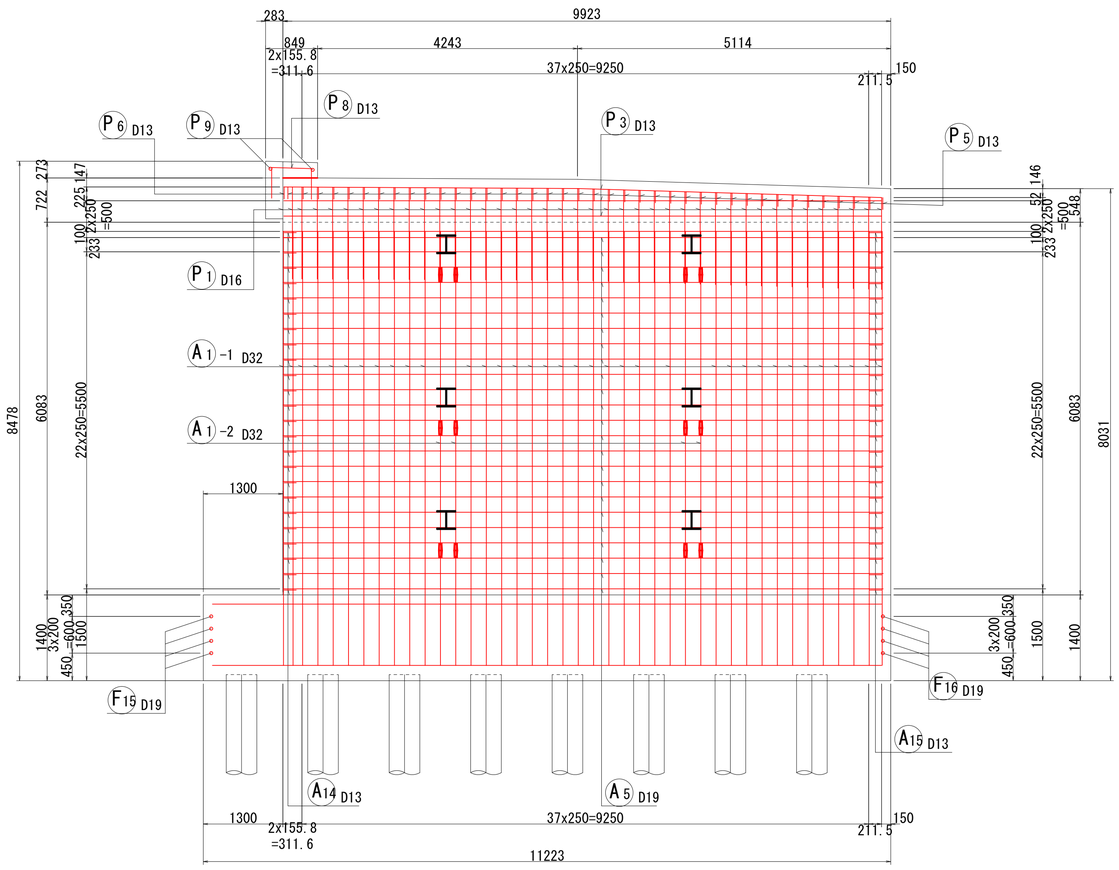

橋座面平面図
４－４

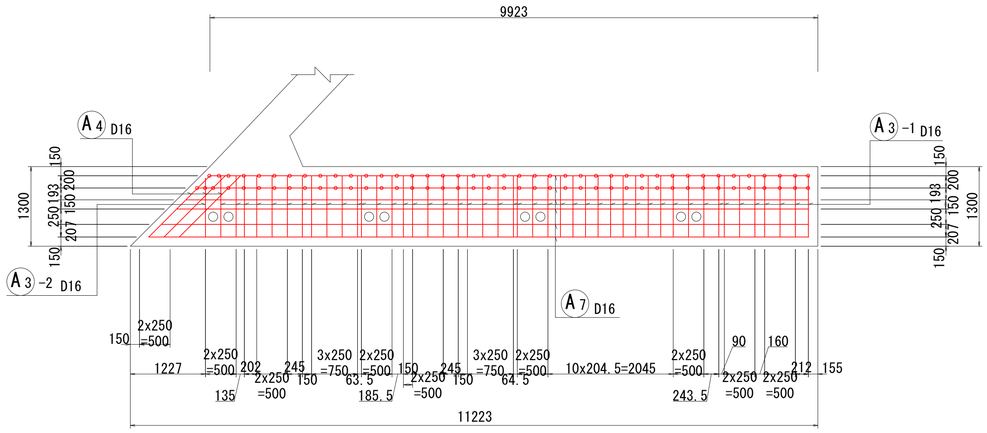

たて壁平断面図
５－５

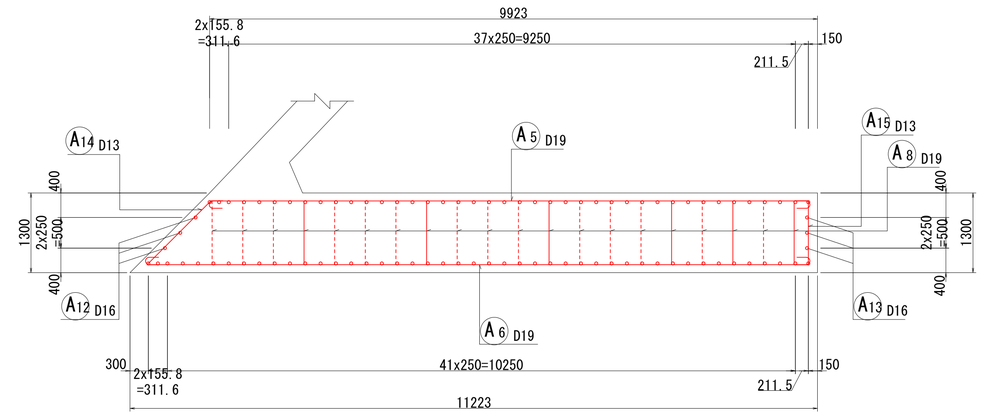

組立図

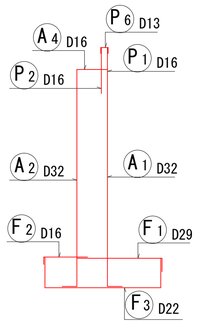

位置図

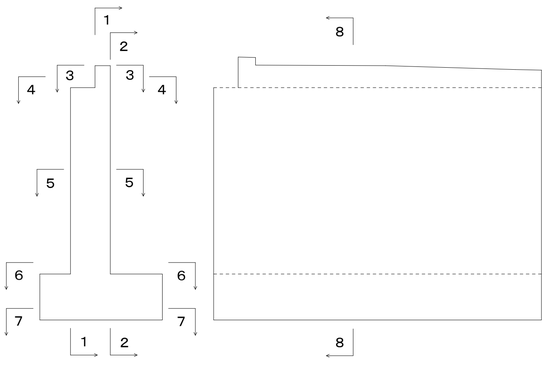

水平補強筋平面図

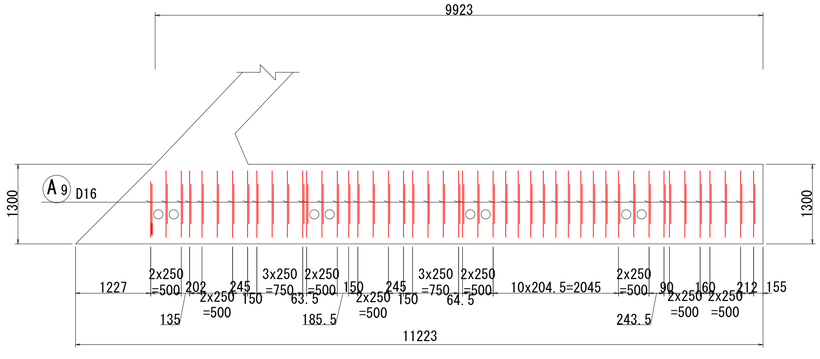

令和5年度
国補

工事名	河川改修工事（谷地川・手城川流域・5-1）		
図面名	A1橋台配筋図（その２）（葷16号橋）		
作成年月日			
縮　尺	1:50	図面番号	23/43
会社名			
事業者名	福　山　市		

A1橋台配筋図（その３）　S = 1:50

底版上面図
6－6

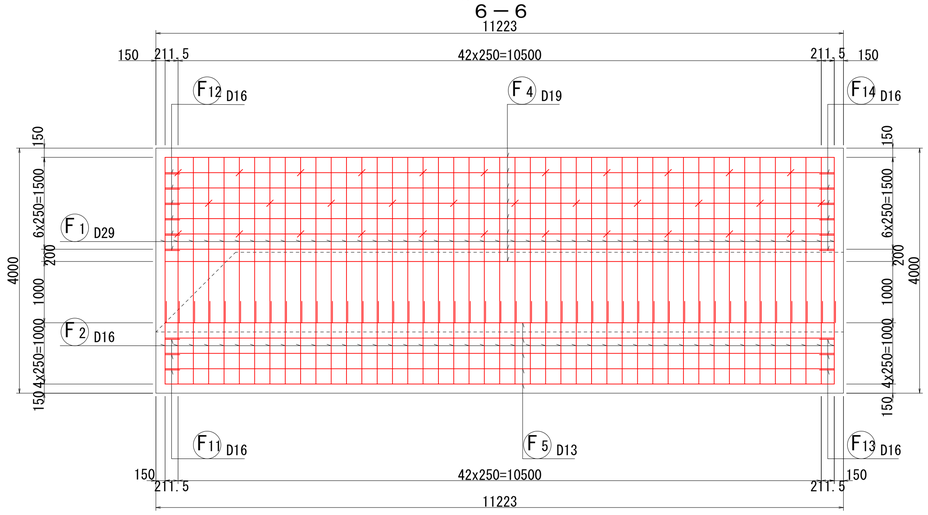

底版下面図
7－7

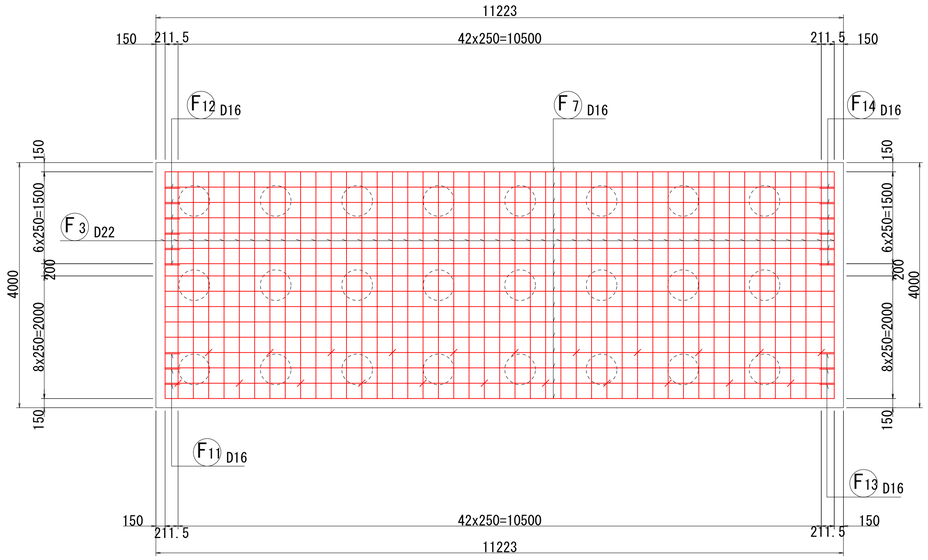

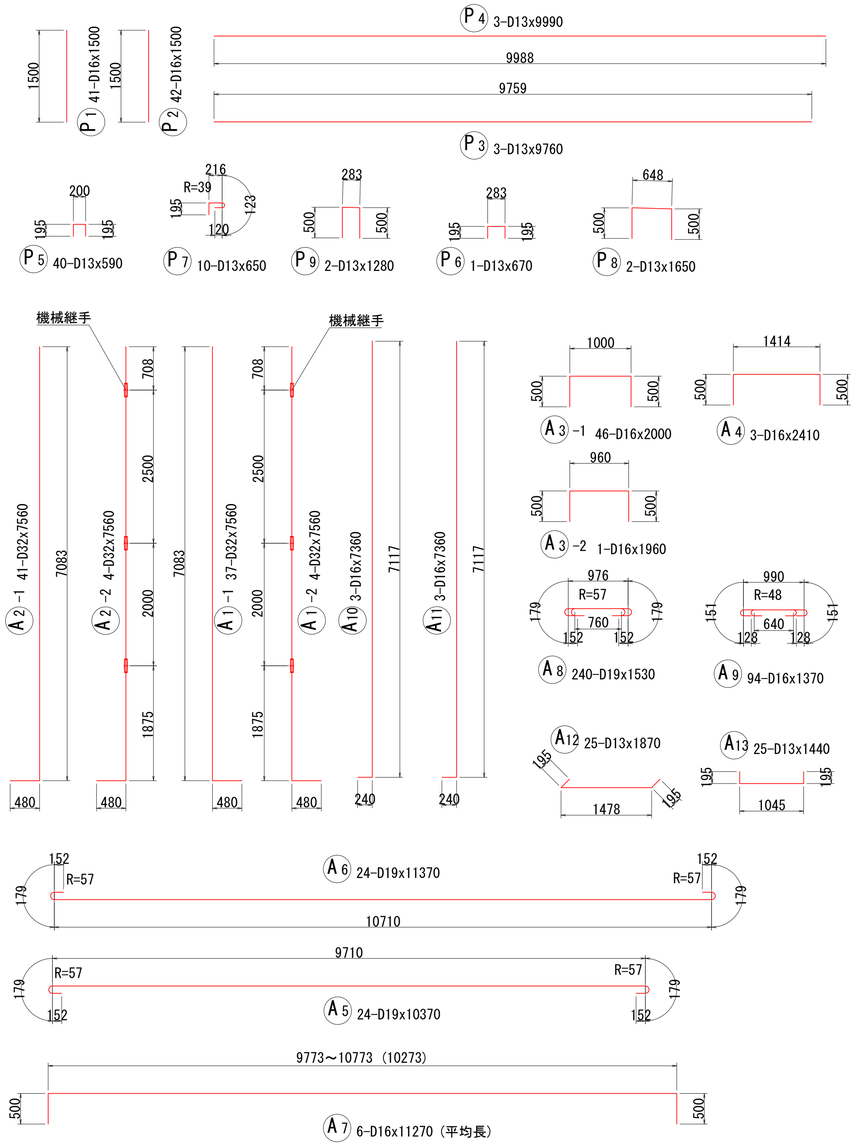

鉄筋表

記　号	径	長　さ (mm)	本　数	単位質量 (kg/m)	1本当り質量 (kg)	質　量 (kg)	摘　要
P1	D16	1500	41	1.56	2.34	96	
P2	D16	1500	42	1.56	2.34	98	
P3	D13	9760	3	0.995	9.71	29	
P4	D13	9990	3	0.995	9.94	30	
P5	D13	590	40	0.995	0.59	24	
P6	D13	670	1	0.995	0.67	1	
P7	D13	650	10	0.995	0.65	7	
P8	D13	1650	2	0.995	1.64	3	
P9	D13	1280	2	0.995	1.27	3	
A1-1	D32	7560	37	6.23	47.10	1743	
A1-2	D32	7560	4	6.23	47.10	188	（継手有）
A2-1	D32	7560	41	6.23	47.10	1931	
A2-2	D32	7560	4	6.23	47.10	188	（継手有）
A3-1	D16	2000	46	1.56	3.12	144	
A3-2	D16	1960	1	1.56	3.06	3	
A4	D16	2410	3	1.56	3.76	11	
A5	D19	10370	24	2.25	23.33	560	
A6	D19	11370	24	2.25	25.58	614	
A7	D16	11270	6	1.56	17.58	105	（平均長）
A8	D19	1530	240	2.25	3.44	826	
A9	D16	1380	94	1.56	2.15	202	
A10	D16	7360	3	1.56	11.48	34	
A11	D16	7360	3	1.56	11.48	34	
A12	D13	1870	25	0.995	1.86	47	
A13	D13	1440	25	0.995	1.43	36	
F1	D29	3140	45	5.04	15.83	712	
F2	D16	1590	45	1.56	2.48	112	
F3	D22	5700	45	3.04	17.33	780	
F4	D19	10920	8	2.25	24.57	197	
F5	D13	10920	5	0.995	10.87	54	
F6	D16	10920	16	1.56	17.04	273	
F7	D19	10920	4	2.25	24.57	98	
F8	D19	10920	4	2.25	24.57	98	
F9	D16	1510	33	1.56	2.36	78	
F10	D16	1510	22	1.56	2.36	52	
F11	D16	1510	3	1.56	2.36	7	
F12	D16	1520	6	1.56	2.37	14	
F13	D16	1510	3	1.56	2.36	7	
F14	D16	1520	6	1.56	2.37	14	
F15	D19	4310	4	2.25	9.70	39	
F16	D19	4310	4	2.25	9.70	39	
J1	D16	250	44	1.56	0.39	17	
J1	D16	120	1	1.56	0.19	0	

D32	4050 kg
D29	712 kg
D22	780 kg
D19	2471 kg
D16	1301 kg
D13	234 kg
合計	9548 kg
機械継手（D32用）	24 箇所

位置図

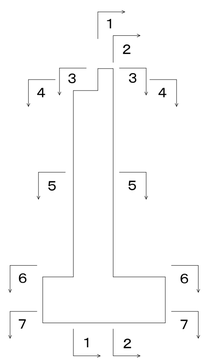

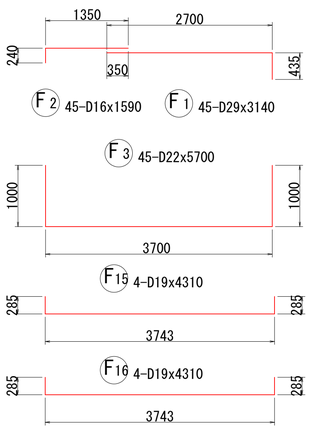

アンカー筋加工図　S=1:10

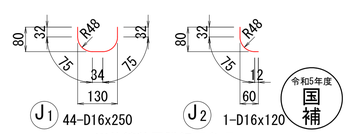

※伸縮装置詳細図参照

工事名	河川改修工事（谷地川・手城川流域・5-1）		
図面名	A1橋台配筋図（その３）（葷16号橋）		
作成年月日			
縮　尺	1:50	図面番号	24/43
会社名			
事業者名	福　山　市		

A1橋台杭基礎配筋図　　S = 1:100

杭構成図
S= 1:50

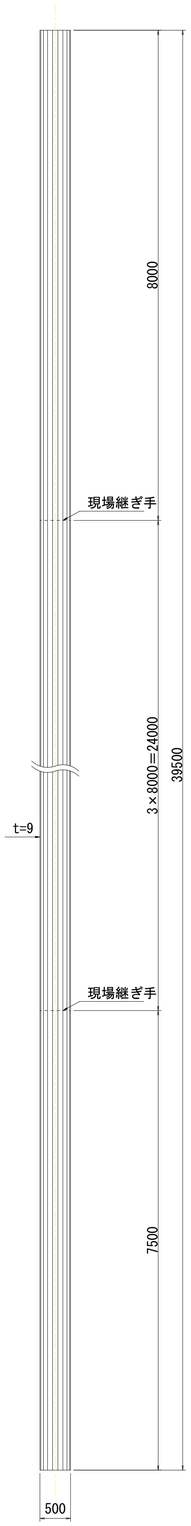

杭頭詳細図
S= 1:50

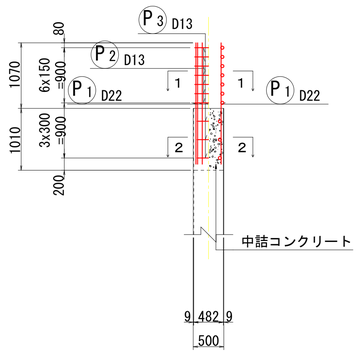

杭先端詳細図
S= 1:50

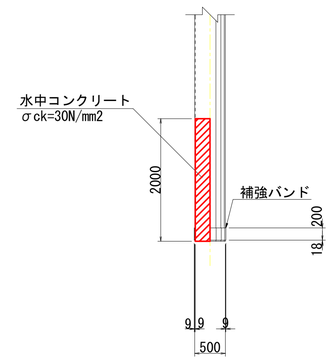

断面図 1－1
S= 1:50

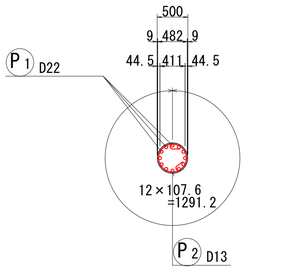

断面図 2－2
S= 1:50

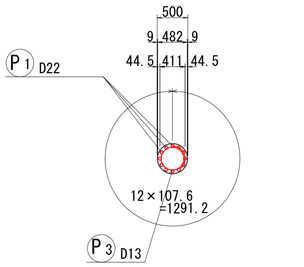

加工図

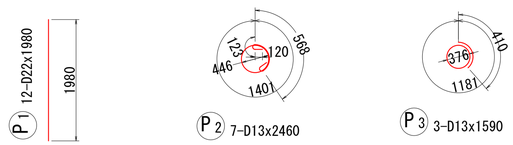

吊り金具詳細図
S= 1:5

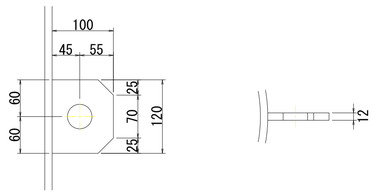

ずれ止め(縦断面図)
S= 1:10

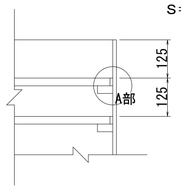

ずれ止め(A部詳細図)
S= 1:2

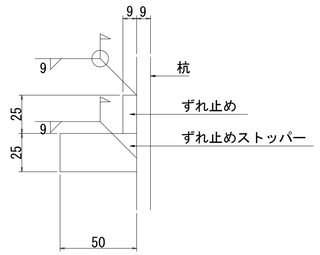

現場継ぎ手詳細図
S= 1:2

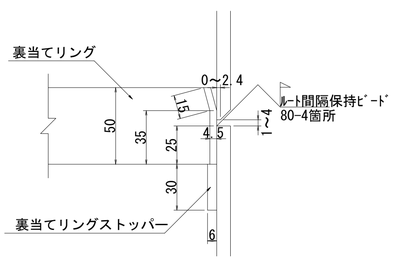

杭先端詳細図
S= 1:5

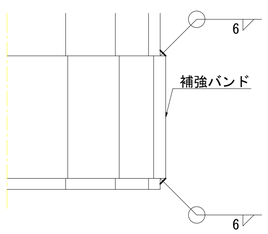

杭配置図
S= 1:100

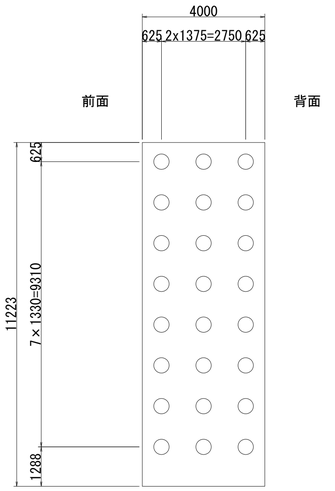

鉄筋表

記　号	径	長　さ (mm)	本　数	単位質量 (kg/m)	1本当り質量 (kg)	質　量 (kg)	摘　要
P1	D22	1980	12	3.04	6.02	72	|
P2	D13	2460	7	0.995	2.45	17	○
P3	D13	1590	3	0.995	1.58	5	○
	D22			72 kg	x 24 =	1728 kg	
	D13			22 kg	x 24 =	528 kg	
	合計			94 kg	x 24 =	2256 kg	

材料表

種　別	形状寸法	長　さ (mm)	本　数	単位質量 (kg/m)	1本当り質量 (kg)	質　量 (kg)	摘　要
PILE	φ500x9	8000	1	109	872	872	上杭 SKK400
PILE	φ500x9	8000	3	109	872	2616	中杭 SKK400
PILE	φ500x9	7500	1	109	818	818	下杭 SKK400
						4306	
PL	100x12	120	10	9.420	1.13	11	吊り金具
PL	25x9	1451	2	1.770	2.56	5	ずれ止め
PL	25x9	50	6	1.770	0.09	0.5	ずれ止めストッパー
PL	50x4.5	1500	4	1.770	2.65	11	裏当てリング
PL	30x6	30	16	1.413	0.04	0.6	裏当てリングストッパー
PL	200x9	1599	1	14.100	22.59	23	補強バンド
						51	
PILE	t=9	4306 kg	x	24	=	103344 kg	
PL		51 kg	x	24	=	1224 kg	

令和5年度 国補

工事名	河川改修工事（谷地川・手城川流域・5-1）		
図面名	A1橋台杭基礎配筋図（董16号橋）		
作成年月日			
縮　尺	図 示	図面番号	25/43
会社名			
事業者名	福　山　市		

A1橋台左ウイング配筋図　S = 1:50

外面図
1－1

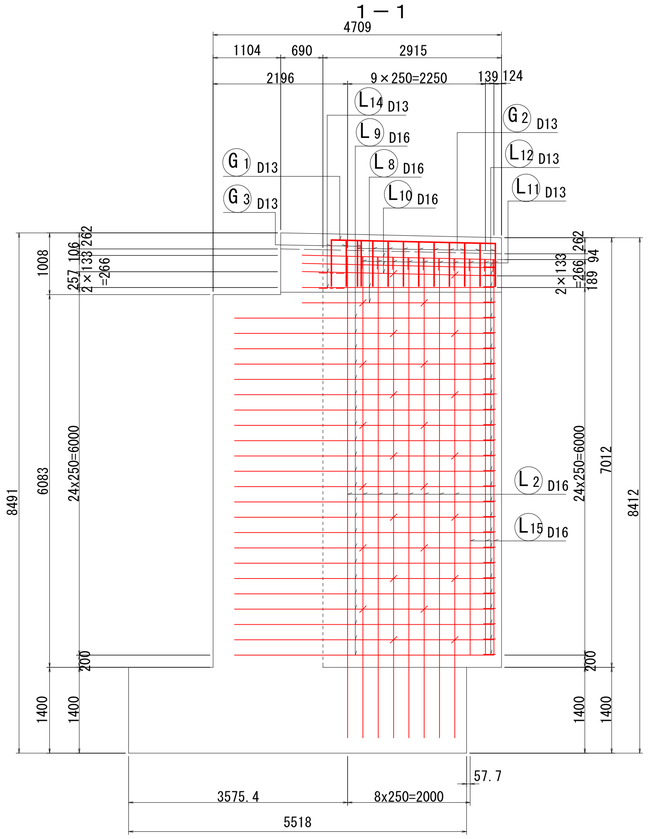

内面図
2－2

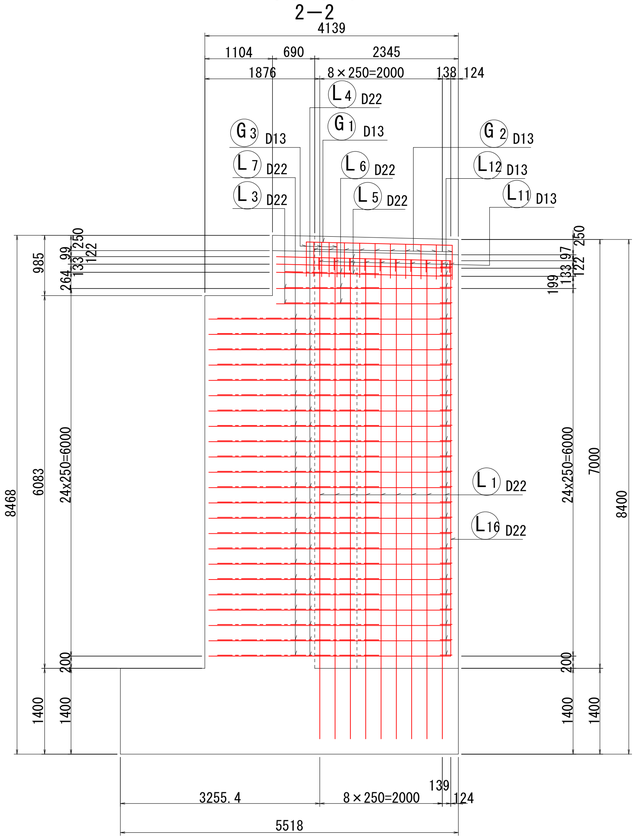

断面図
3－3

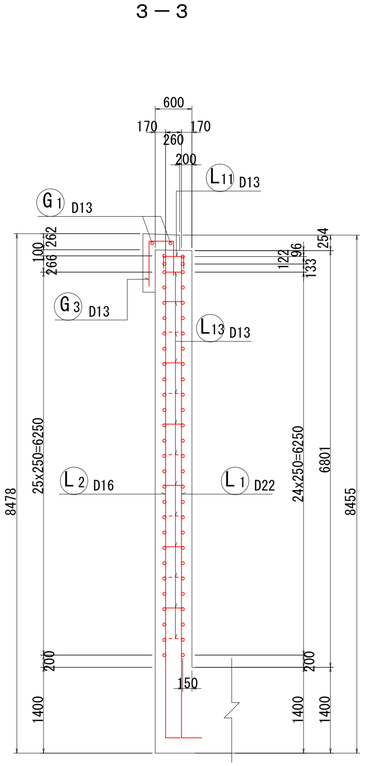

鉄筋表

記　号	径	長　さ (mm)	本　数	単位質量 (kg/m)	1本当り質量 (kg)	質　量 (kg)	摘　要
L1	D22	8160	9	3.04	24.81	223	┘(平均長)
L2	D16	8080	8	1.56	12.60	101	┘(平均長)
L3	D22	3280	2	3.04	9.97	20	⌐
L4	D22	4300	23	3.04	13.07	301	⌐
L5	D22	3300	3	3.04	10.03	30	⌐
L6	D22	1970	3	3.04	5.99	18	⌐
L7	D22	2850	23	3.04	8.66	199	⌐
L8	D16	3420	2	1.56	5.34	11	⌐
L9	D16	4520	23	1.56	7.05	162	⌐
L10	D16	3420	3	1.56	5.34	16	⌐
L11	D13	720	10	0.995	0.72	7	⌐
L12	D13	720	27	0.995	0.72	19	⌐
L13	D13	720	26	0.995	0.72	19	⌐
L14	D13	2410	2	0.995	2.40	5	⌐
L15	D16	6460	3	1.56	10.08	30	⌐
L16	D22	6460	1	3.04	19.64	20	⌐
G1	D13	2580	2	0.995	2.57	5	⌐
G2	D13	1680	10	0.995	1.67	17	⌐
G3	D13	1870	3	0.995	1.86	6	⌐
				D22		811 kg	
				D16		320 kg	
				D13		78 kg	
				合計		1209 kg	

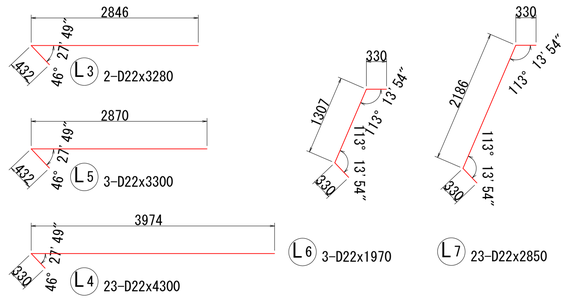

位置図

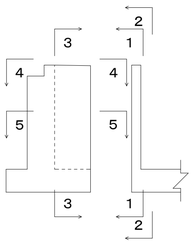

上部平断面図（地覆）

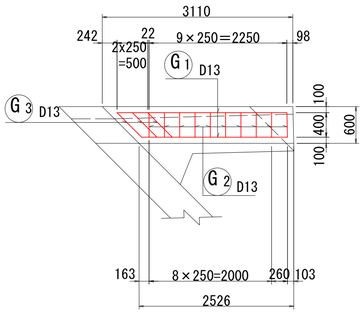

上部平断面図
4－4

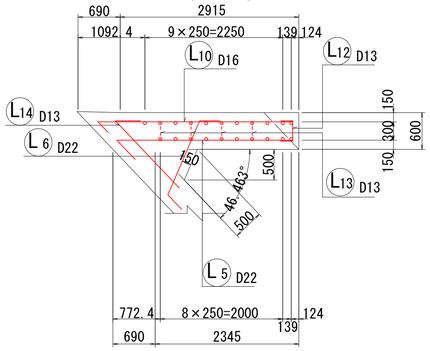

下部平断面図
5－5

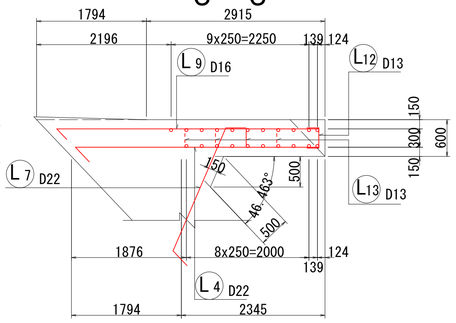

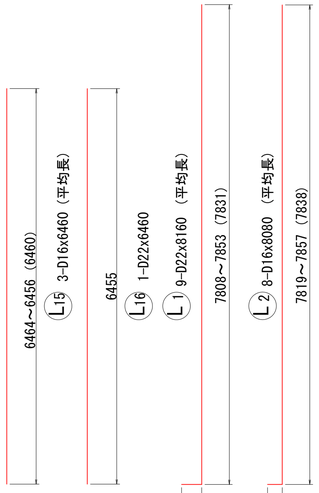

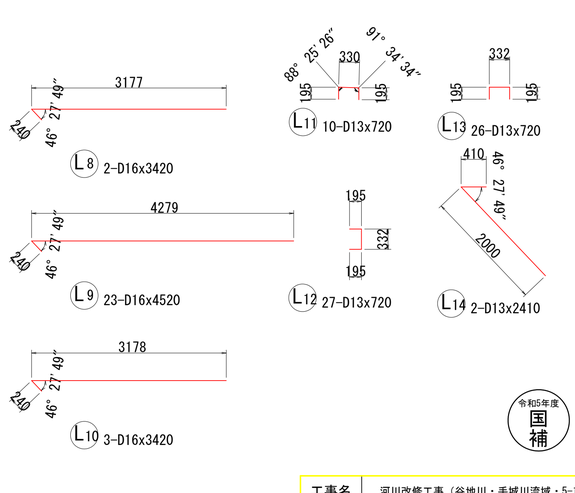

令和5年度
国補

工事名	河川改修工事（谷地川・手城川流域・5-1）		
図面名	A1橋台左ウイング配筋図（堇16号橋）		
作成年月日			
縮　尺	1:50	図面番号	26/43
会社名			
事業者名	福　山　市		

A２橋台構造一般図

S = 1:100

断面図
５－５

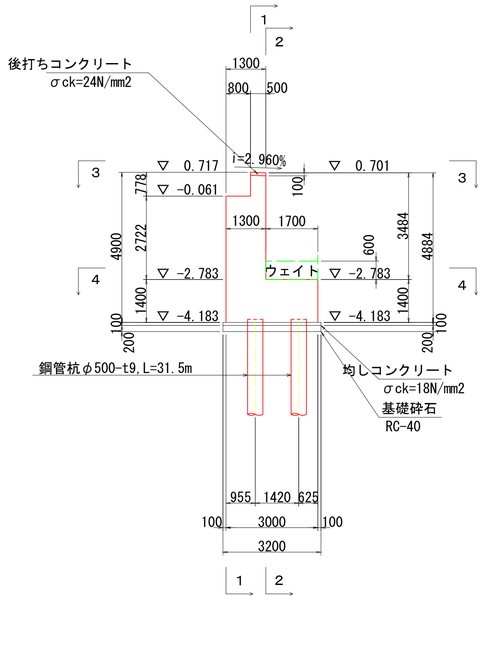

前面図
１－１

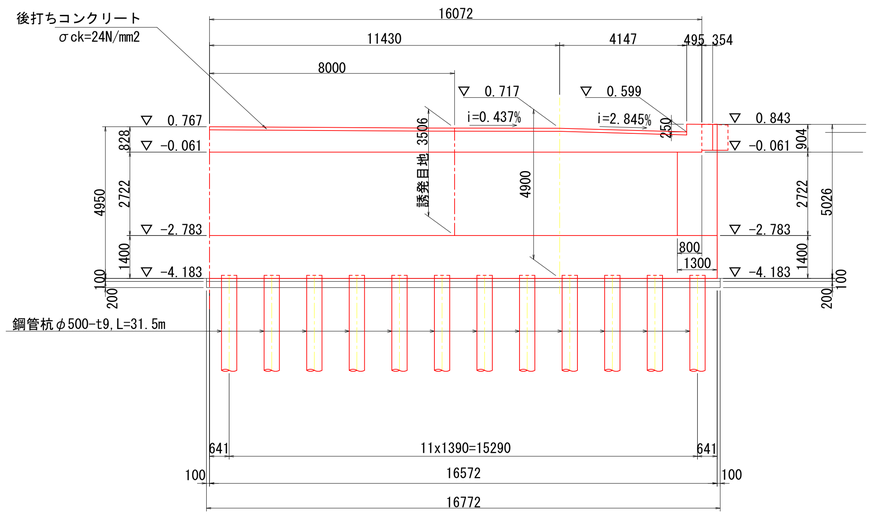

背面図
２－２

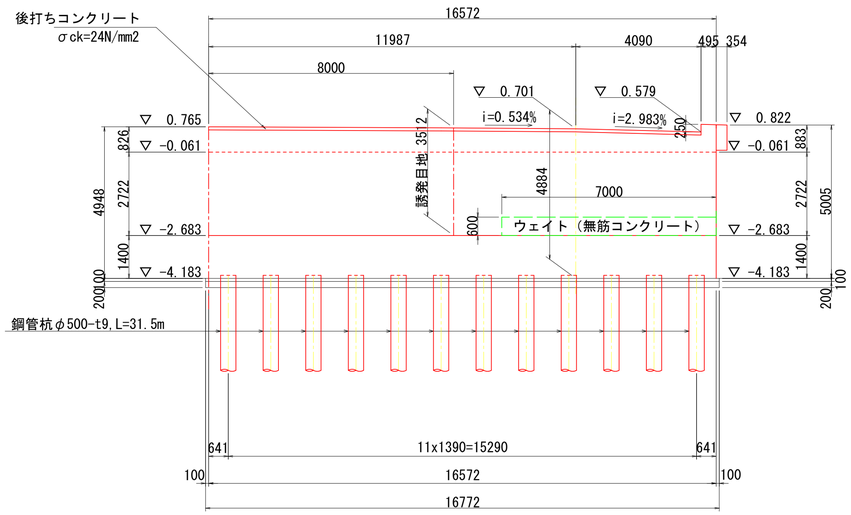

たて壁平面図
３－３

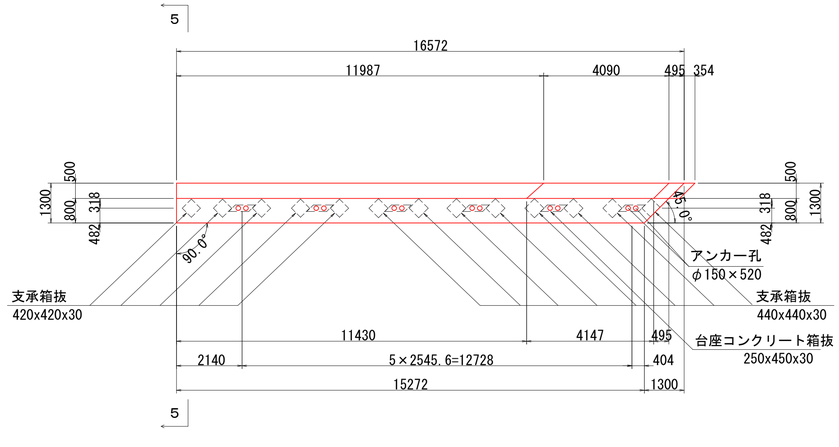

底版平面図
４－４

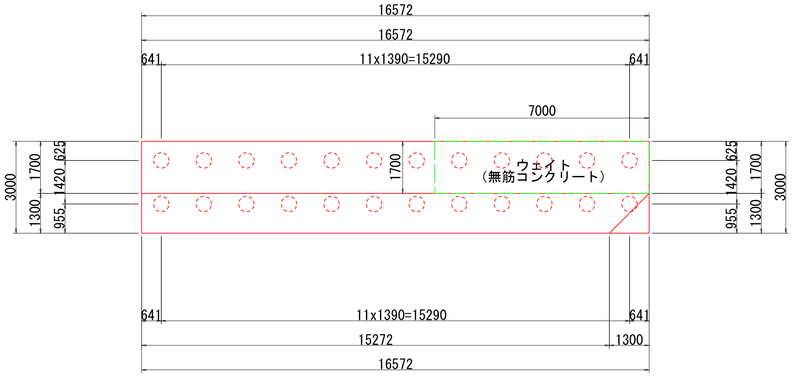

令和5年度
国補

工事名	河川改修工事（谷地川・手城川流域・5-1）		
図面名	A2橋台構造一般図（董16号橋）		
作成年月日			
縮　尺	1:100	図面番号	27/43
会社名			
事業者名	福　山　市		

A２橋台配筋図（その１） S = 1:50

断面図
８－８

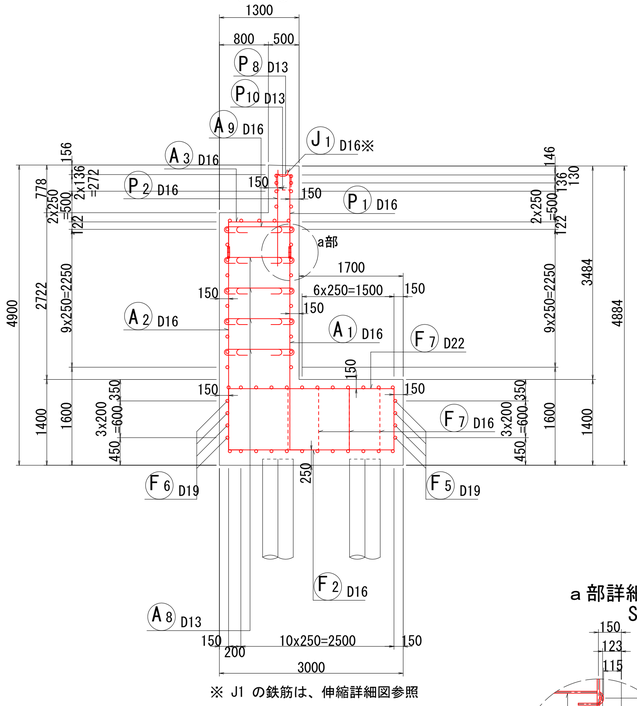

※ J1 の鉄筋は、伸縮詳細図参照

a 部詳細
S=1:20

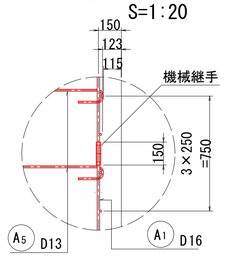

前面図
１－１

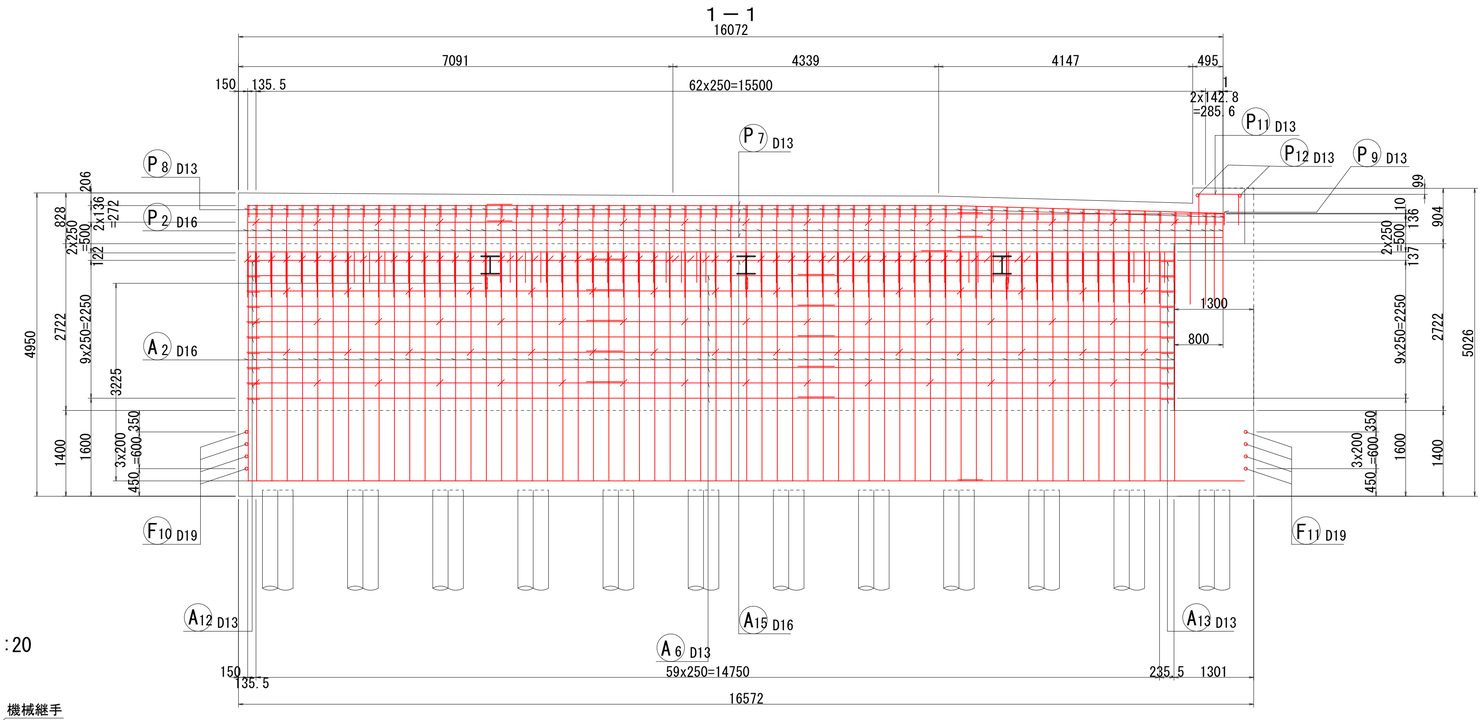

背面図
２－２

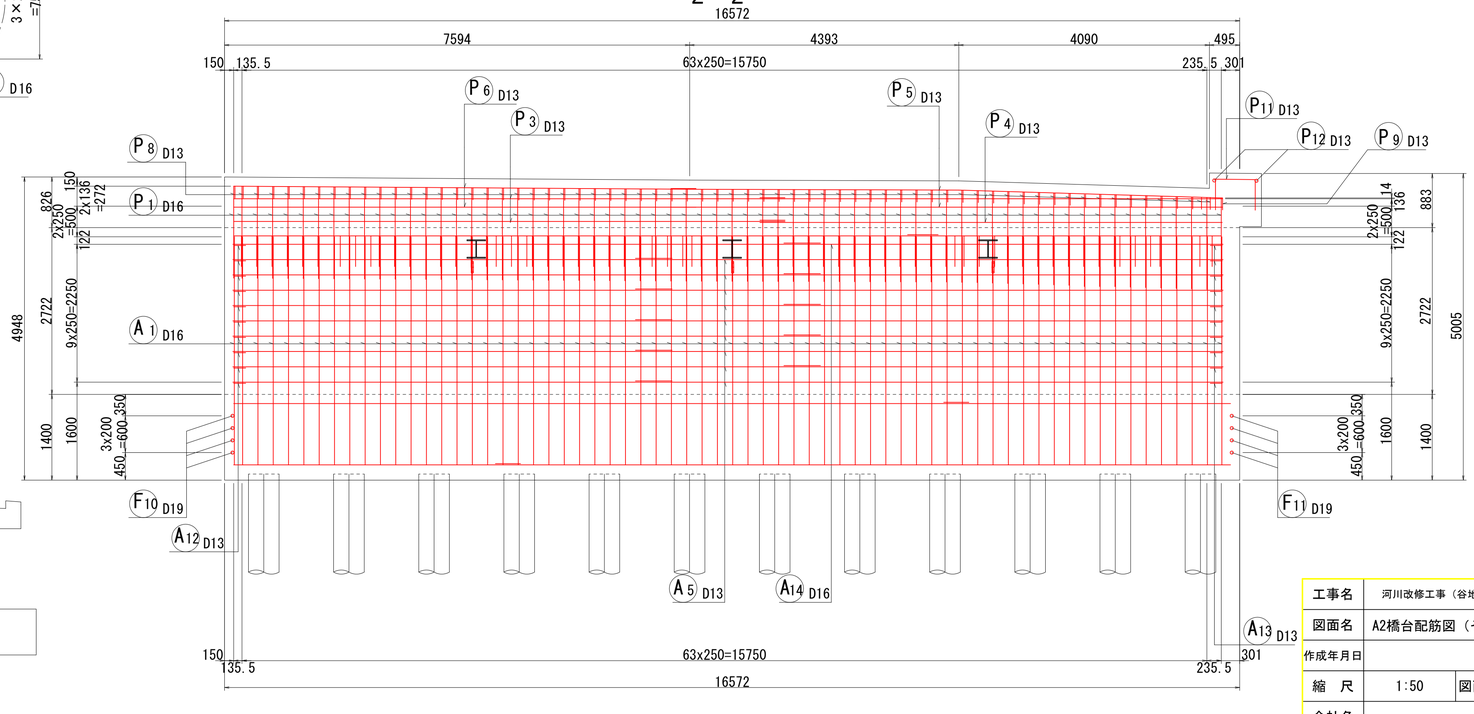

組立図

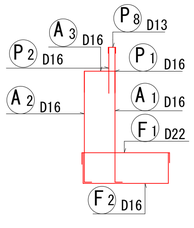

位置図

令和5年度 国補

工事名	河川改修工事（谷地川・手城川流域・5-1）		
図面名	A2橋台配筋図（その１）（董16号橋）		
作成年月日			
縮　尺	1:50	図面番号	28/43
会社名			
事業者名	福　山　市		

A２橋台配筋図（その２）S = 1:50

胸壁平断面図
３－３

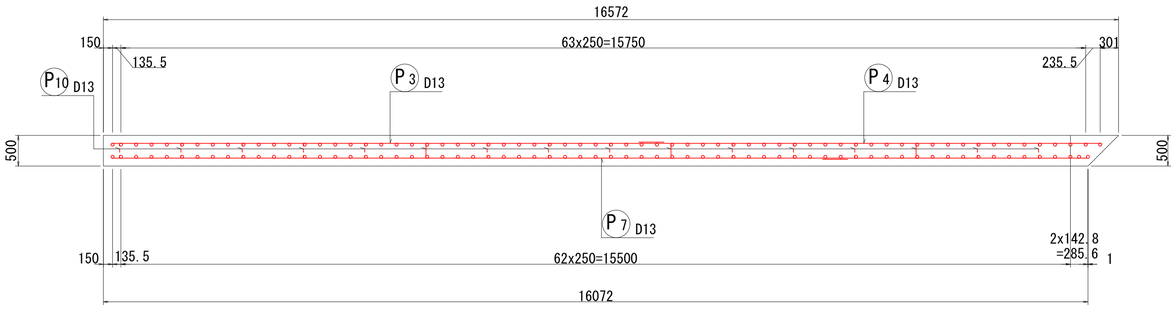

橋座面平面図
４－４

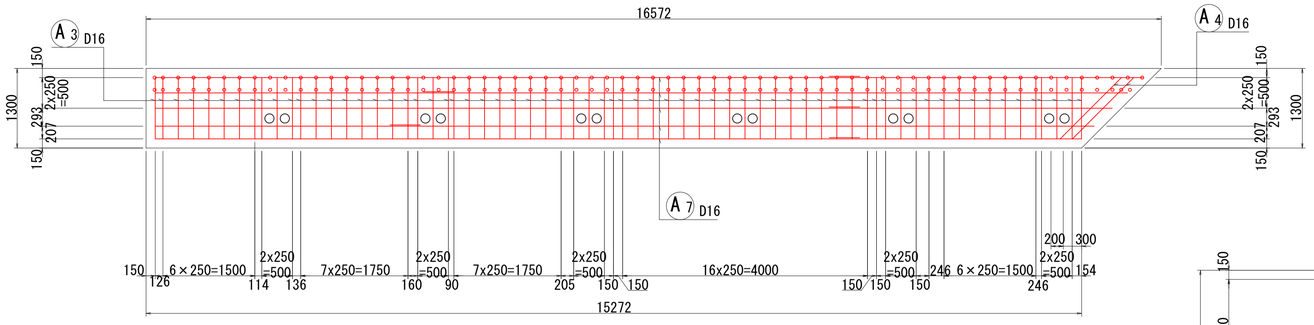

たて壁平断面図
５－５

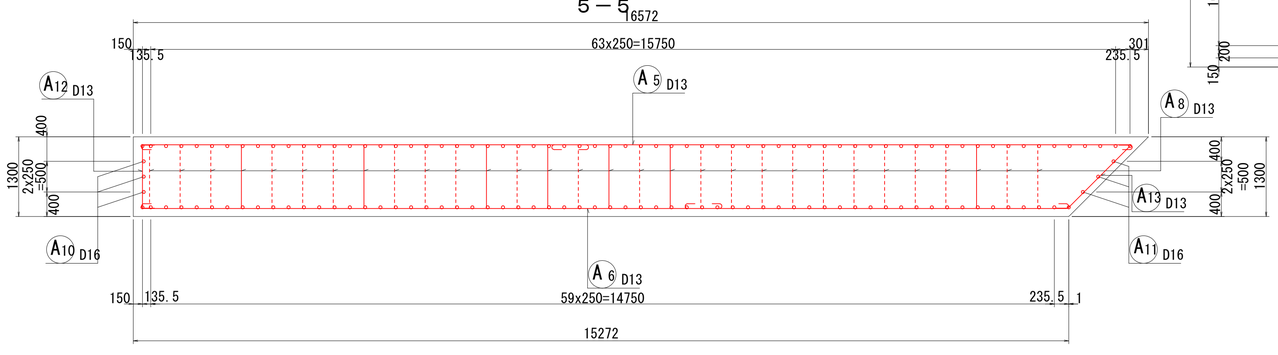

水平補強筋平面図

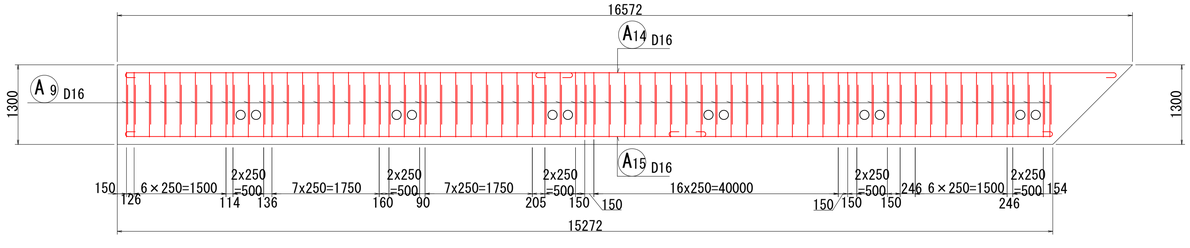

底版上面図
６－６

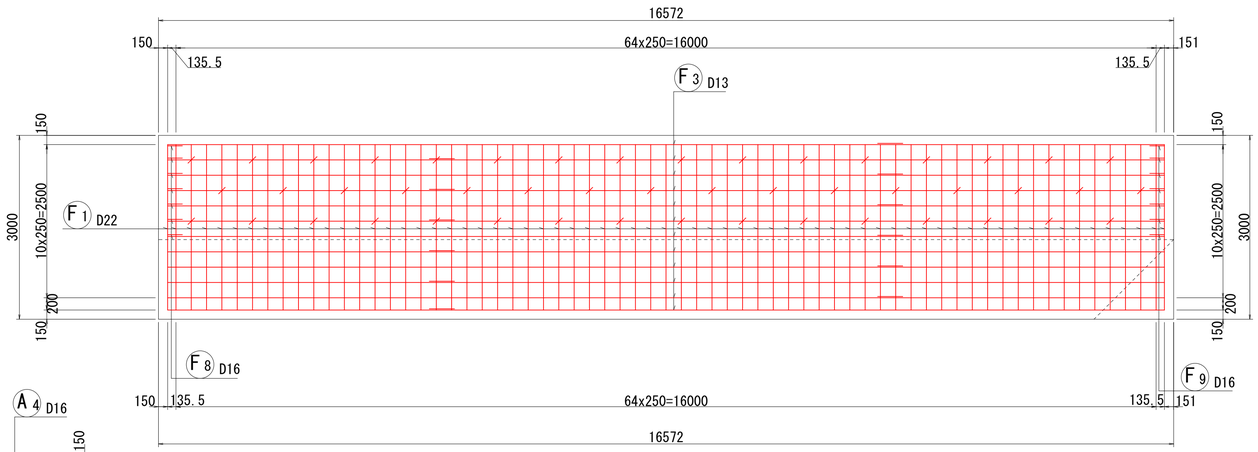

底版下面図
７－７

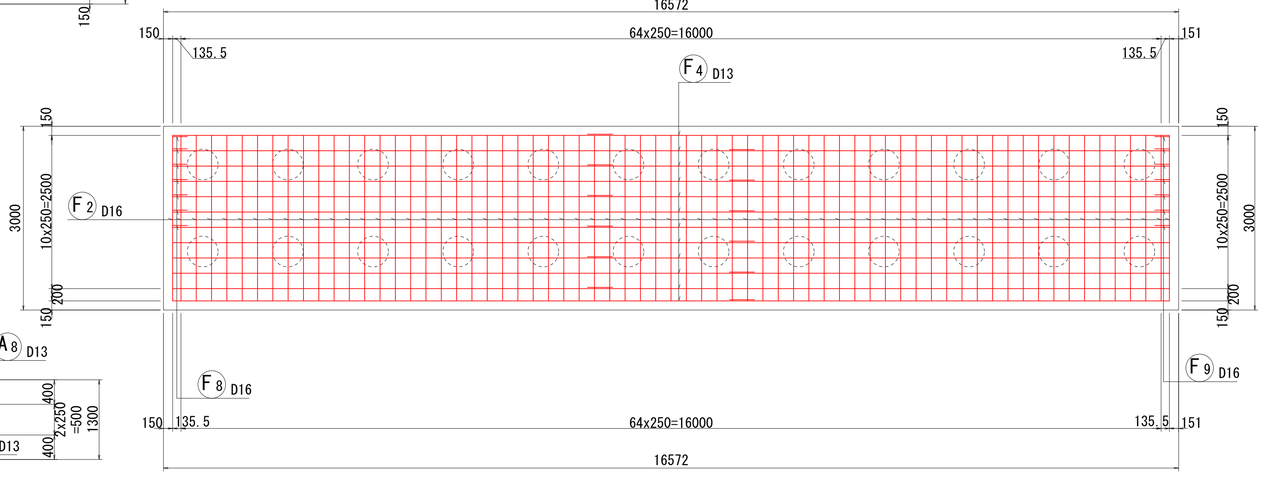

位置図

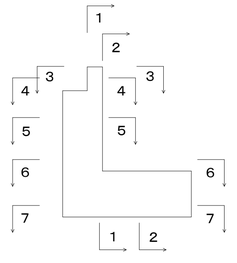

令和5年度 国補

工事名	河川改修工事（谷地川・手城川流域・5-1）		
図面名	A2橋台配筋図（その２）（堇16号橋）		
作成年月日			
縮　尺	1:50	図面番号	29/43
会社名			
事業者名	福　山　市		

A２橋台配筋図（その３）　S = 1:100

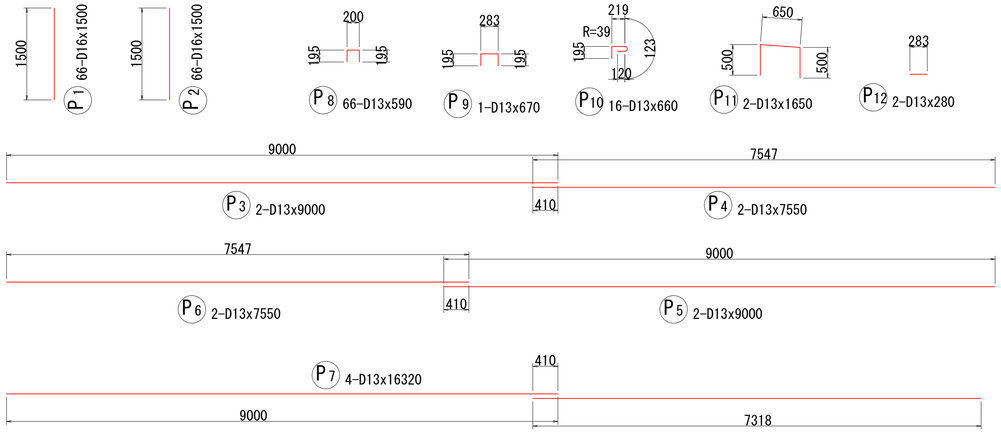

アンカー筋加工図　S=1:10

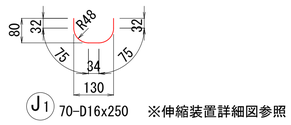

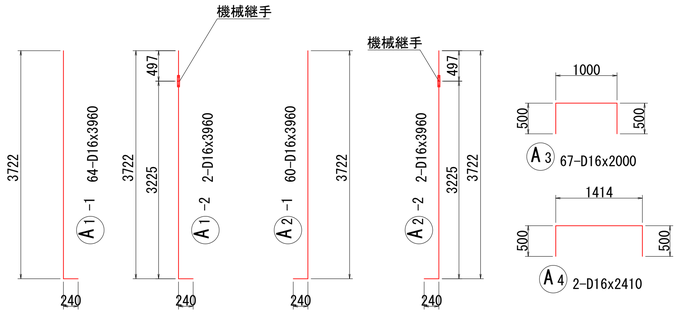

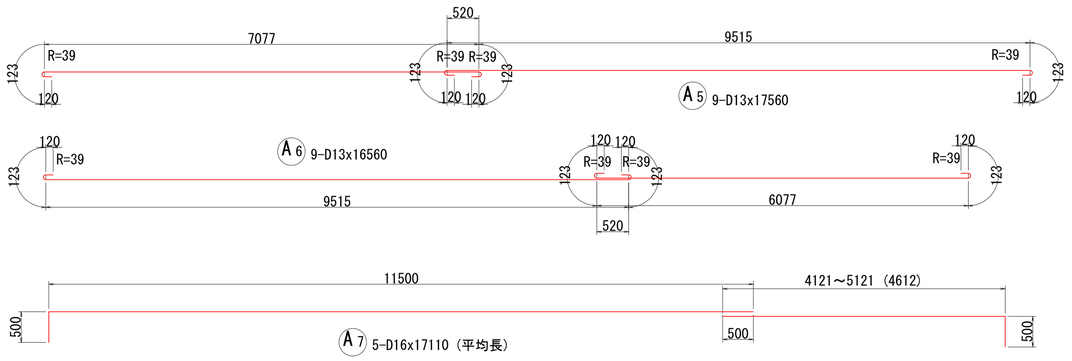

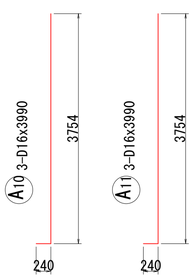

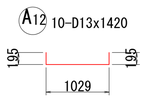

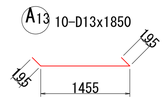

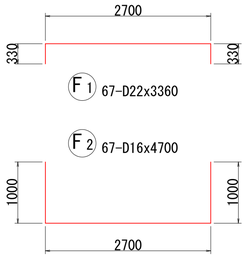

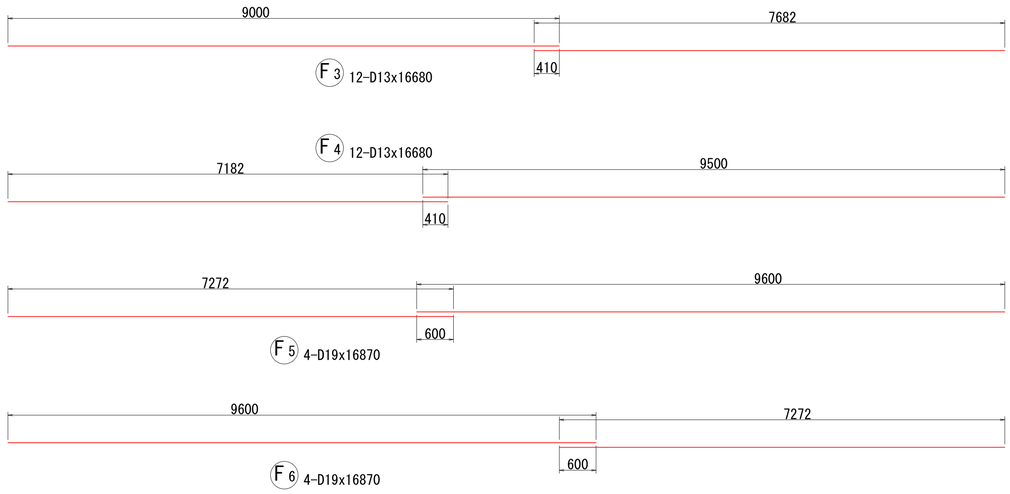

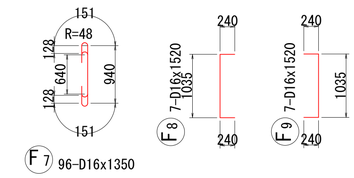

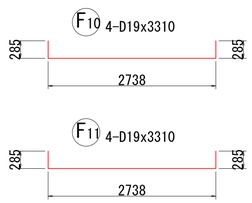

鉄筋表

記号	径	長さ (mm)	本数	単位質量 (kg/m)	1本当り質量 (kg)	質量 (kg)	摘要
P1	D16	1500	66	1.56	2.34	154	
P2	D16	1500	66	1.56	2.34	154	
P3	D13	9000	2	0.995	8.96	18	
P4	D13	7550	2	0.995	7.51	15	
P5	D13	9000	2	0.995	8.96	18	
P6	D13	7550	2	0.995	7.51	15	
P7	D13	16320	4	0.995	16.24	65	
P8	D13	590	66	0.995	0.59	39	
P9	D13	670	1	0.995	0.67	1	
P10	D13	660	16	0.995	0.66	11	
P11	D13	1650	2	0.995	1.64	3	
P12	D13	280	2	0.995	0.28	1	
A1-1	D16	3960	64	1.56	6.18	396	
A1-2	D16	3960	2	1.56	6.18	12	(継手有)
A2-1	D16	3960	60	1.56	6.18	371	
A2-2	D16	3960	2	1.56	6.18	12	(継手有)
A3	D16	2000	67	1.56	3.12	209	
A4	D16	2410	2	1.56	3.76	8	
A5	D13	17560	9	0.995	17.47	157	
A6	D13	16560	9	0.995	16.48	148	
A7	D16	17110	5	1.56	26.69	133	(平均長)
A8	D13	1240	120	0.995	1.23	148	
A9	D16	1360	134	1.56	2.12	284	
A10	D16	3990	3	1.56	6.22	19	
A11	D16	3990	3	1.56	6.22	19	
A12	D13	1420	10	0.995	1.41	14	
A13	D13	1850	10	0.995	1.84	18	
A14	D16	17810	1	1.56	27.78	28	
A15	D16	16550	1	1.56	25.82	26	
F1	D22	3360	67	3.04	10.21	684	
F2	D16	4700	67	1.56	7.33	491	
F3	D13	16690	12	0.995	16.61	199	
F4	D13	16690	12	0.995	16.61	199	
F5	D19	16880	4	2.25	37.98	152	
F6	D19	16880	4	2.25	37.98	152	
F7	D16	1350	96	1.56	2.11	203	
F8	D16	1520	7	1.56	2.37	17	
F9	D16	1520	7	1.56	2.37	17	
F10	D19	3310	4	2.25	7.45	30	
F11	D19	3310	4	2.25	7.45	30	
J1	D16	250	70	1.56	0.39	27	

D22	684	kg
D19	364	kg
D16	2580	kg
D13	1069	kg
合計	4697	kg
機械継手(D16用)	6	箇所

令和5年度 国補

工事名	河川改修工事（谷地川・手城川流域・5-1）		
図面名	A2橋台配筋図（その３）（菫16号橋）		
作成年月日			
縮尺	1:100	図面番号	30/43
会社名			
事業者名	福山市		

A２橋台杭基礎配筋図　S = 1:50

杭構成図

S= １:５０

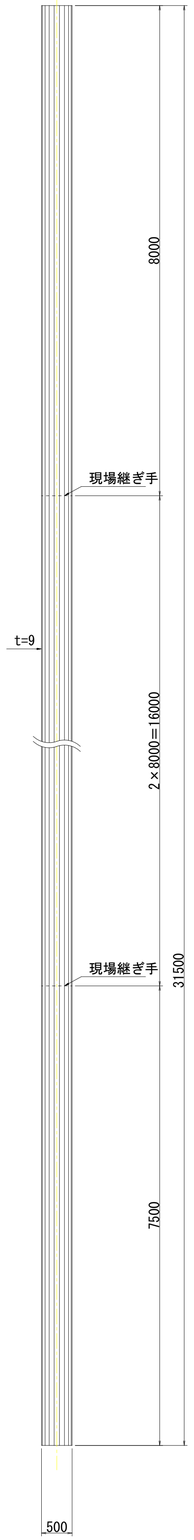

杭頭詳細図

S= １:５０

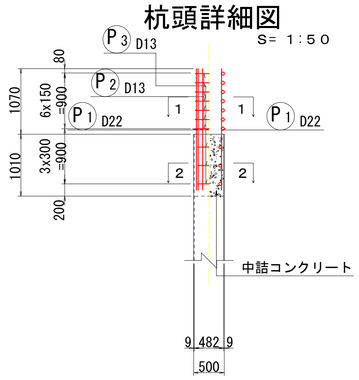

杭先端詳細図

S= １:５０

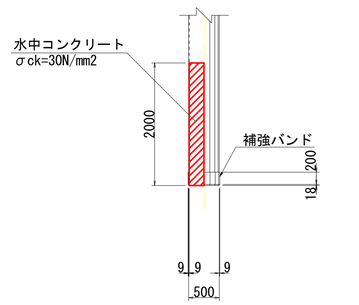

断面図 １－１

S= １:５０

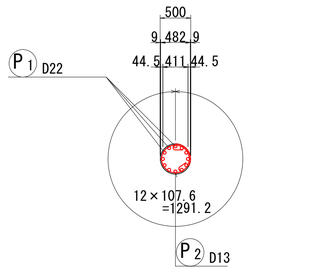

断面図 ２－２

S= １:５０

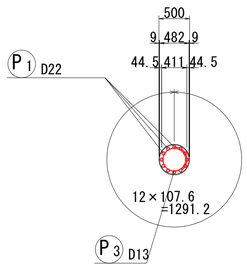

吊り金具詳細図

S= １:５

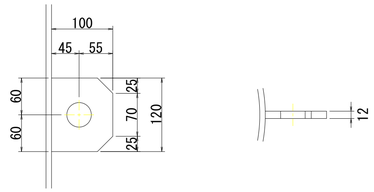

ずれ止め(縦断面図)

S= １:１０

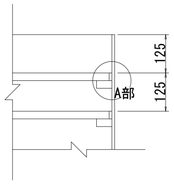

ずれ止め(A部詳細図)

S= １:２

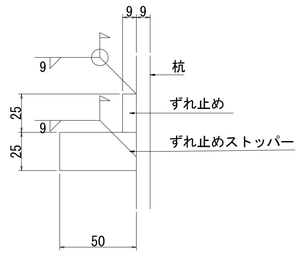

加工図

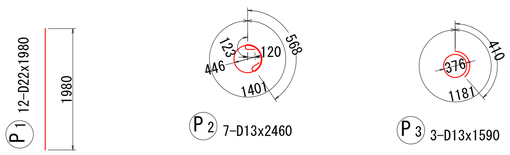

現場継ぎ手詳細図

S= １:２

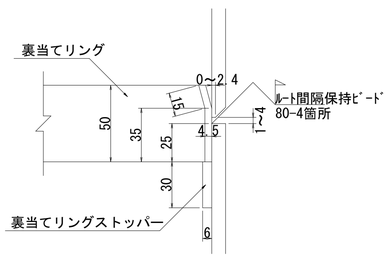

杭先端詳細図

S= １:５

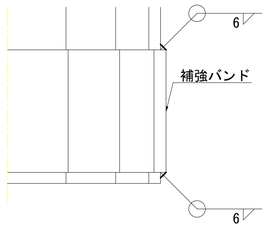

杭配置図

S= １:１００

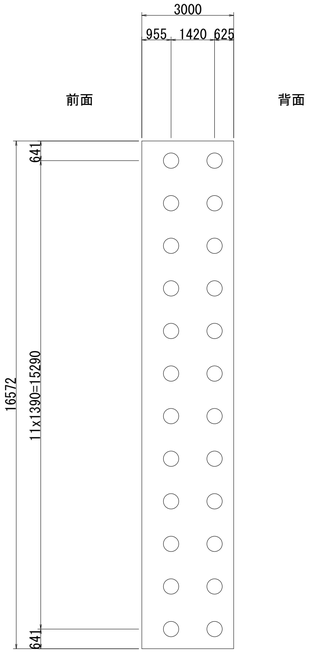

鉄筋表

記　号	径	長　さ (mm)	本　数	単位質量 (kg/m)	１本当り質量 (kg)	質　量 (kg)	摘　要
P1	D22	1980	12	3.04	6.02	72		
P2	D13	2460	7	0.995	2.45	17	○
P3	D13	1590	3	0.995	1.58	5	○
	D22			72 kg	x 24 =	1728 kg	
	D13			22 kg	x 24 =	528 kg	
	合計			94 kg	x 24 =	2256 kg	

材料表

種　別	形状寸法	長　さ (mm)	本　数	単位質量 (kg/m)	１本当り質量 (kg)	質　量 (kg)	摘　要
PILE	φ500x9	8000	1	109	872	872	上杭 SKK400
PILE	φ500x9	8000	2	109	872	1744	中杭 SKK400
PILE	φ500x9	7500	1	109	818	818	下杭 SKK400
						3434	
PL	100x12	120	8	9.420	1.13	9	吊り金具
PL	25x9	1451	2	1.770	2.56	5	ずれ止め
PL	25x9	50	6	1.770	0.09	0.5	ずれ止めストッパー
PL	50x4.5	1500	3	1.770	2.65	8	裏当てリング
PL	30x6	30	12	1.413	0.04	0.6	裏当てリングストッパー
PL	200x9	1599	1	14.100	22.59	23	補強バンド
						46	
PILE	t=9	3434 kg	x	24	=	82416 kg	
PL		46 kg	x	24	=	1104 kg	

令和5年度 国補

工事名	河川改修工事（谷地川・手城川流域・5-1）		
図面名	A2橋台杭基礎配筋図（葷16号橋）		
作成年月日			
縮　尺	図 示	図面番号	31/43
会社名			
事業者名	福　山　市		

伸縮装置詳細図(その1)

A1, A2(車道部)

配　置　図 S=1:50

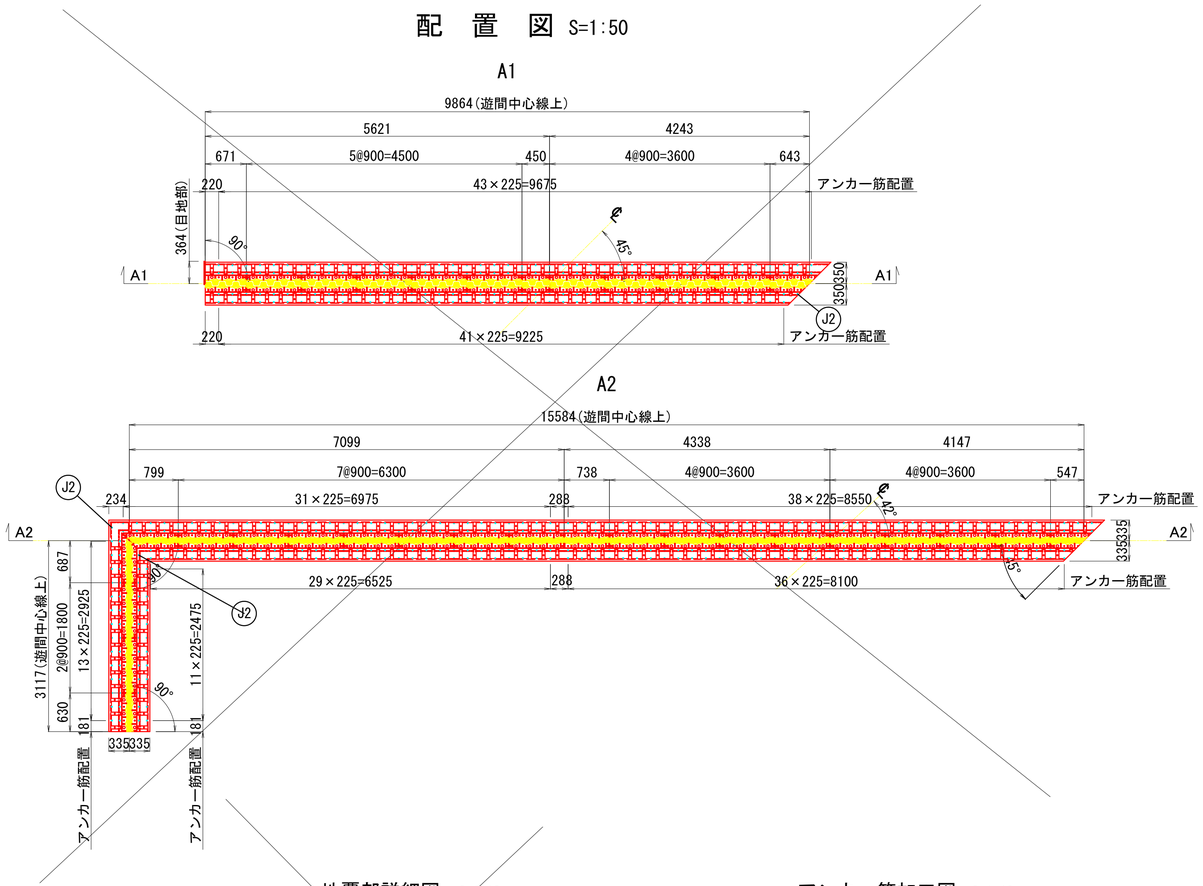

横　断　図 S=1:60

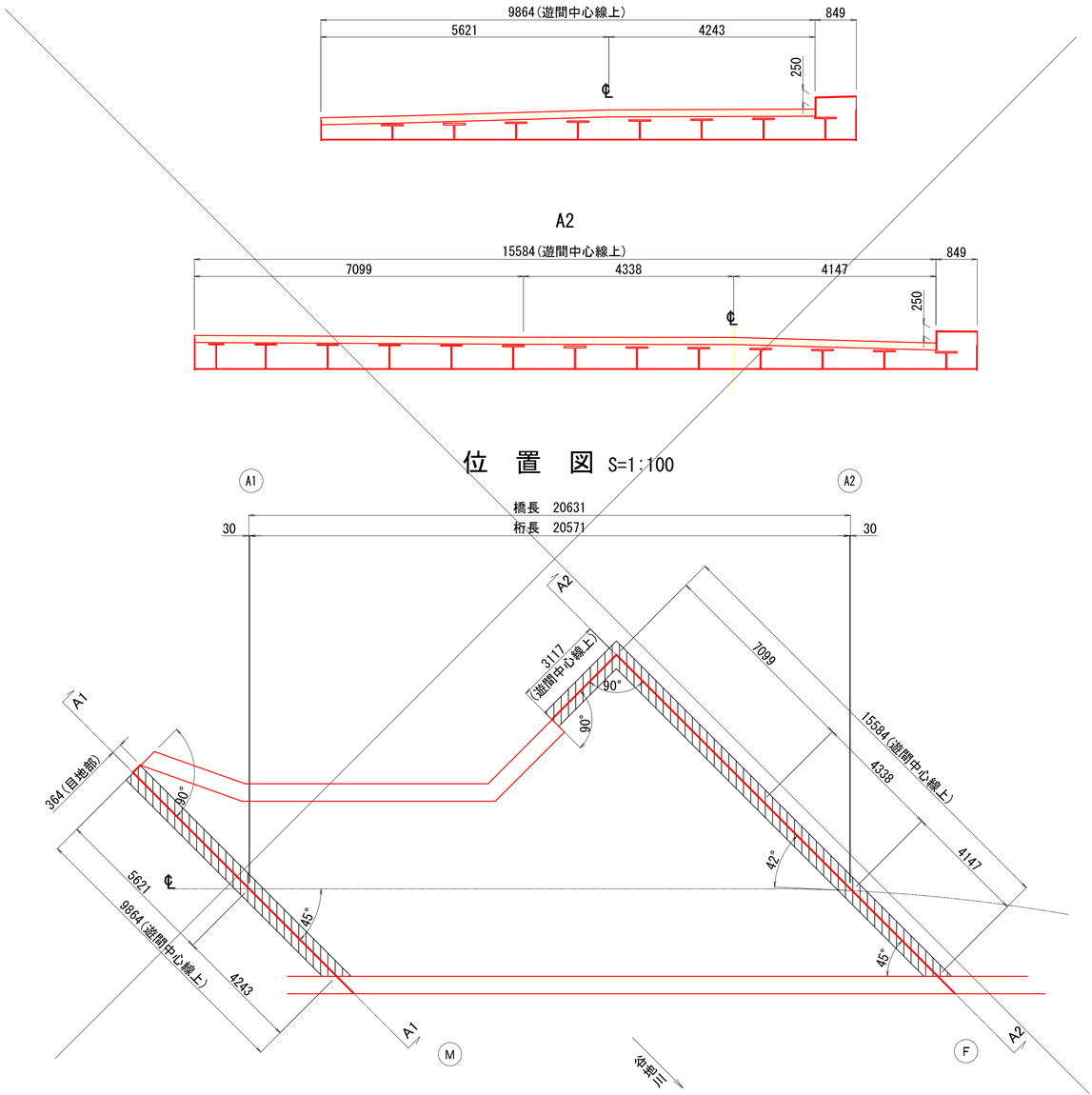

位　置　図 S=1:100

地覆部詳細図 S=1:10

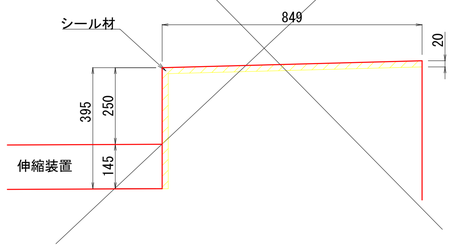

アンカー筋加工図 S=1:10

（桁　側）

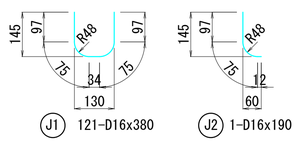

アンカー筋加工図 S=1:10

（橋台側）

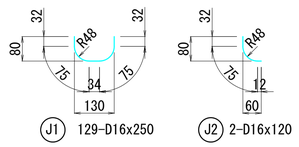

【　指　示　事　項　】

※　施工にあたっては、現場再測の上行うこと。その上で割付寸法の変更が必要となる場合は、発注者と協議を行い決定する。
表層材は無収縮モルタル硬化後に施工を行うこと。
伸縮装置本体の連結は、伸縮装置の施工手順書を参照すること。

令和5年度 国補

工事名	河川改修工事（谷地川・手城川流域・5-1）		
図面名	伸縮装置詳細図(その1)		
作成年月日			
縮　尺	図 示	図面番号	32/43
会社名			
事業者名	福　山　市		

伸縮装置詳細図(その2)

A1, A2(車道部)

標準取付断面図 S=1:5

A1

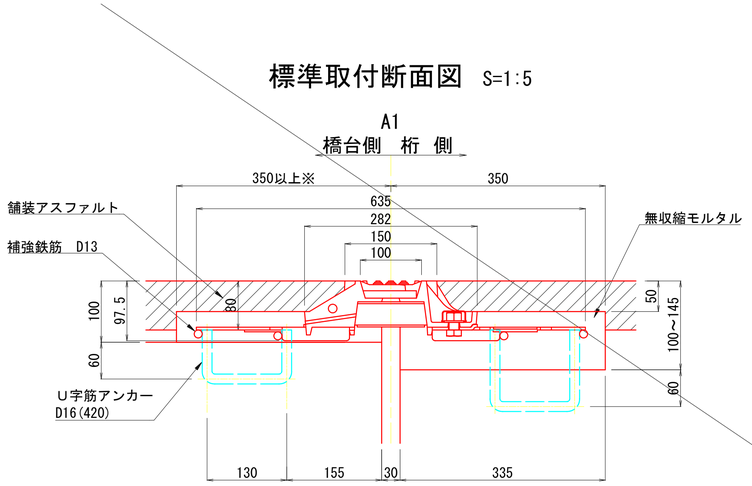

A2

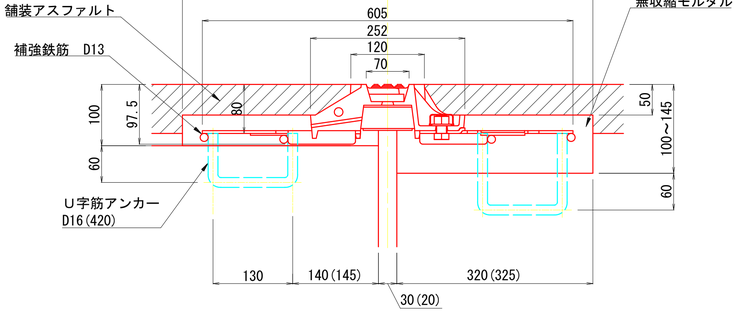

※( )内寸法値は、縦目地部を示す

標準取付平面図 S=1:10

A1

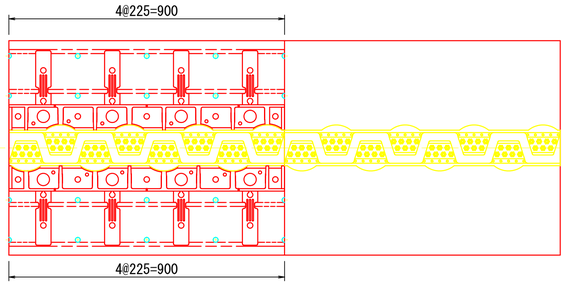

A2

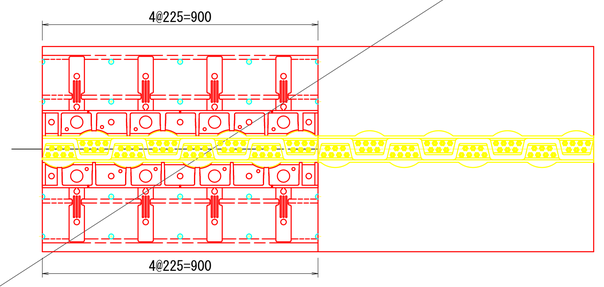

伸縮装置集計表

品名	仕様・規格	単位	A1 車道用	A2 車道用	合計	備考
伸縮装置	HDJ-CV-R20同等以上	m	—	18.701	18.701	鋳鉄製・荷重支持型
	HDJ-CV-R40同等以上	〃	9.864	—	9.864	
型枠（軟質ウレタンフォーム）	伸縮装置部	〃	9.864	18.701	28.565	断面寸法は数量計算書を参照のこと
	地覆部	〃	1.244	1.244	2.488	
	目地部	〃	0.509	—	0.509	
シール材（伸縮装置部用）	接続部	ml	146.01	232.58	378.59	ブラック
	中央部・端部	〃	219.02	323.03	542.05	
	計	〃	365.03	555.61	920.64	
シール材（地覆部用）		l	0.75	0.75	1.50	
シール材（地覆部用）用プライマー		g	10.00	10.00	20.00	標準塗布量200g/m2
シール材（目地部用）		ml	305.40	—	305.40	
シール材（目地部用）用プライマー		g	4.00	—	4.00	標準塗布量200g/m2
補強鉄筋	4-D13×9.87	kg	39	—	39	0.995kg/m
	4-D13×15.59	〃	—	62	62	
	4-D13×3.12	〃	—	12	12	
	計	〃	39	74	113	
アンカー筋	D16×380	本	42	79	121	桁部に使用（現場成形要）
	D16×250	〃	44	85	129	橋台部に使用
	D16×190	〃	—	1	1	桁部に使用（現場成形要）
	D16×120	〃	1	1	2	橋台部に使用
	重量	kg	42	80	122	1.56kg/m
無収縮モルタル	σck=30N/mm2	m3	0.483	0.860	1.343	
アスファルト		〃	0.286	0.542	0.828	

型式	規格	単位	A1 車道用	A2 車道用	合計	備考
HDJ-CV-R20同等以上	定尺(L=900)	本	—	17	17	鋳鉄製・荷重支持型
	端部	〃	—	5	5	
HDJ-CV-R40同等以上	定尺(L=900)	〃	9	—	9	
	定尺(L=450)	〃	1	—	1	
	端部	〃	2	—	2	

【 指 示 事 項 】

※ 施工にあたっては、現場再測の上行うこと。その上で割付寸法の変更が必要となる場合は、発注者と協議を行い決定する。
表層材は無収縮モルタル硬化後に施工を行うこと。
伸縮装置本体の連結は、伸縮装置の施工手順書を参照すること。

令和5年度 国補

工事名	河川改修工事（谷地川・手城川流域・5-1）		
図面名	伸縮装置詳細図(その2)		
作成年月日			
縮 尺	図 示	図面番号	33/43
会社名			
事業者名	福 山 市		

A1橋台仮設工詳細図 S = 1 : 100

断面図 A-A

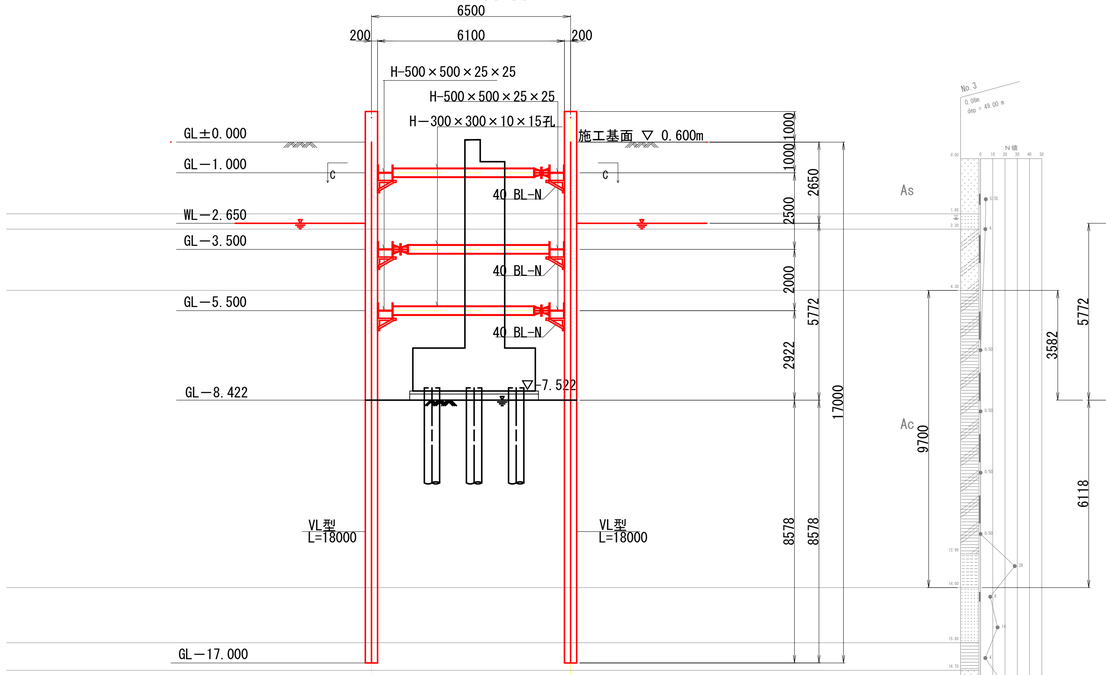

断面図 B-B

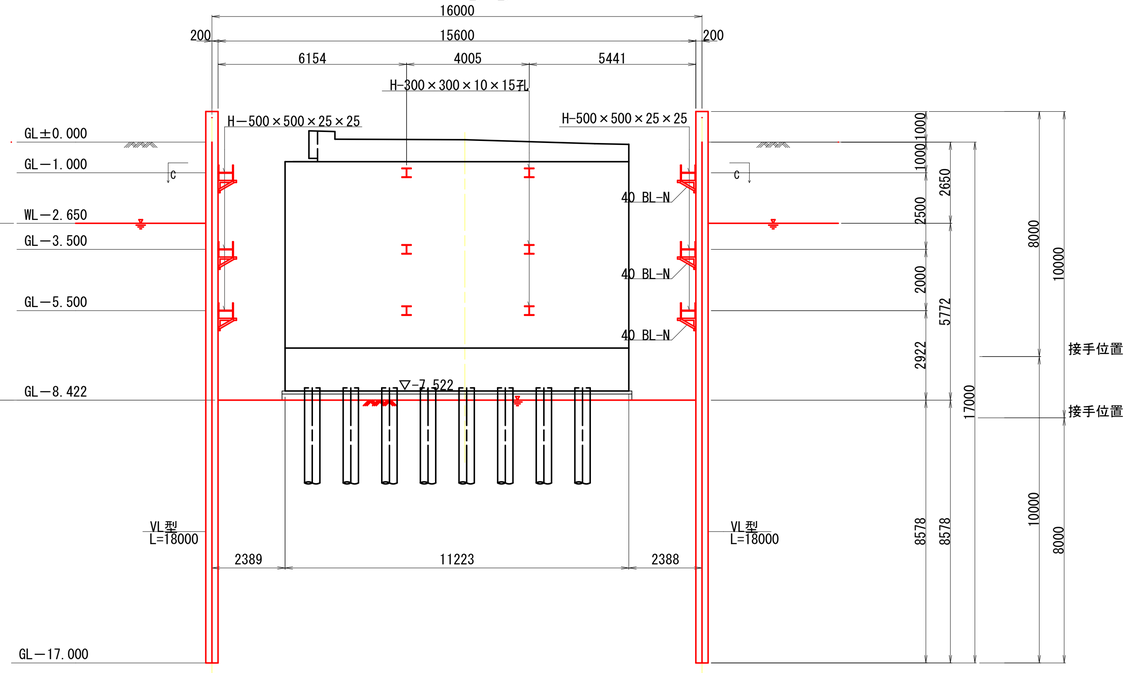

平面図 C-C

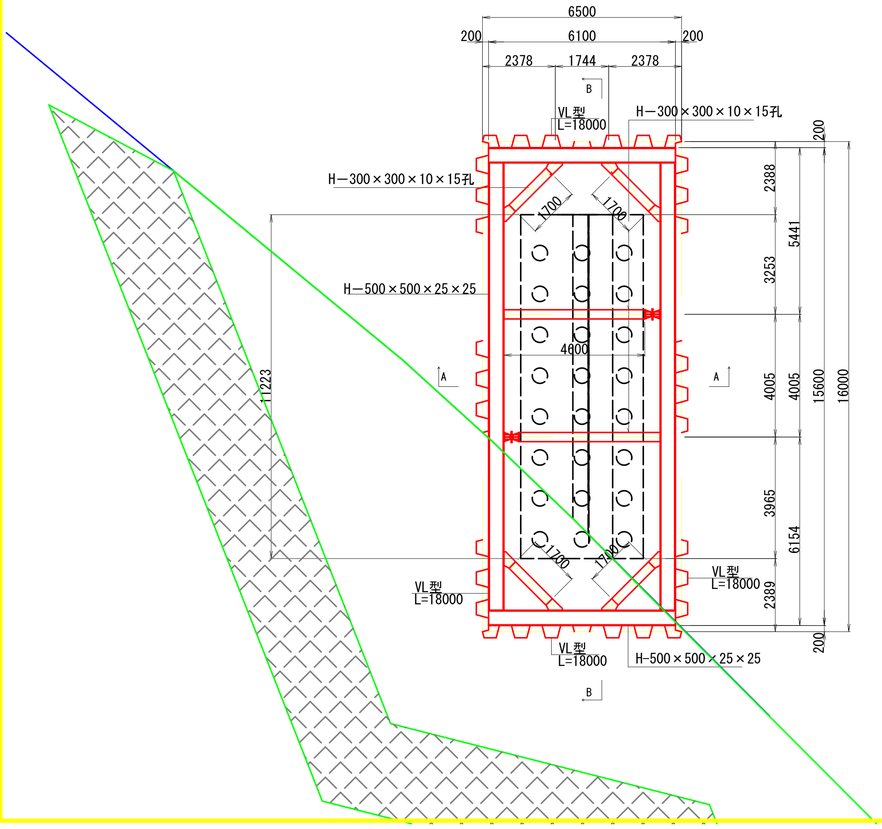

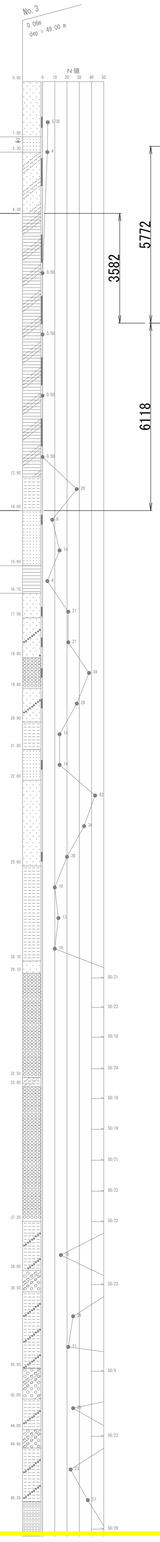

注）腹起こしの接手は、6m以上の間隔で設けること。

主要部材数量表

部材名	寸法	単位	数量	単位質量	質量	備考
土留め壁(鋼矢板)	VL型	m	1620.000	105.0kg/m	170.100t	
計					170.100t	
切ばり支保工(腹起し)	H−500×500×25×25	m	124.200	300.0kg/m	37.260t	主部材
切ばり支保工(切ばり)	H−300×300×10×15孔	m	27.600	100.0kg/m	2.760t	主部材
切ばり支保工(隅火打ち)	H−300×300×10×15孔	m	20.400	100.0kg/m	2.040t	主部材
主部材合計					42.060t	
副部材 (A)	主部材合計×0.22				9.253t	副部材
副部材 (B)	主部材合計×0.04				1.682t	副部材
副部材合計					10.935t	

継手詳細図 S = 1:20

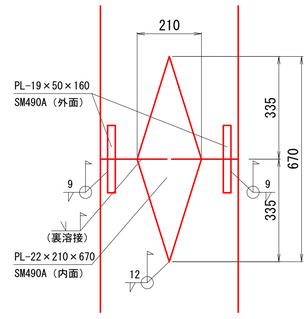

設計条件

対象構造物		橋台
掘削面積		6.500m × 16.000m
掘削深さ		-8.422m
地下水位		WL-2.490m
土圧	根入れ長の計算	ランキン・レザールの土圧
	断面計算	断面計算用土圧
水圧		三角形
地表面上載荷重		10.0kN/m²
切ばりの温度軸力		150.0kN

令和5年度 国補

工事名	河川改修工事（谷地川・手城川流域・5-1）		
図面名	A1橋台仮設工詳細図（菫16号橋）		
作成年月日			
縮　尺	1:100	図面番号	34/43
会社名			
事業者名	福　山　市		

A2橋台仮設工詳細図 S = 1 : 100

断面図 A-A

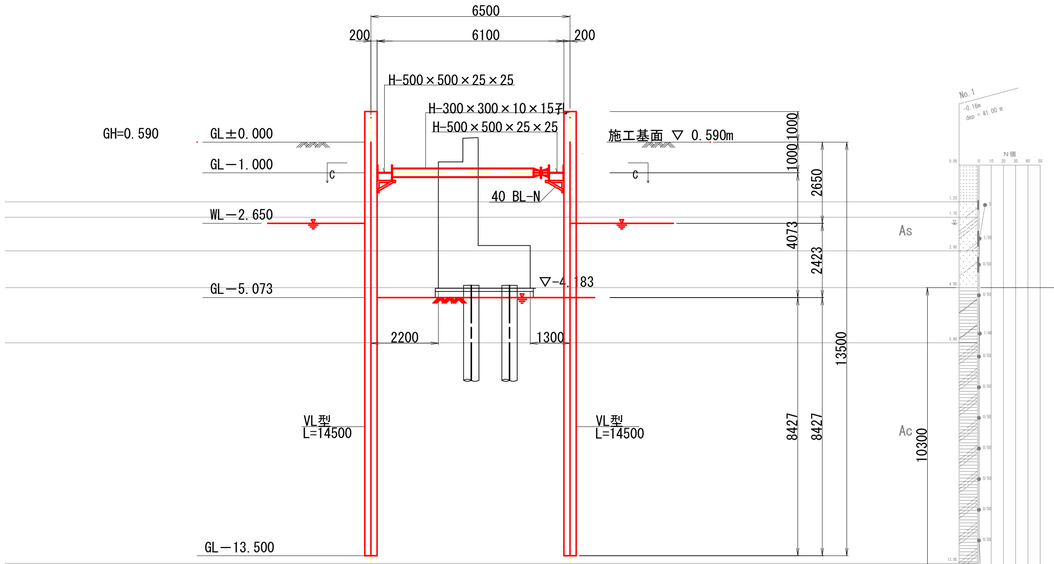

断面図 B-B

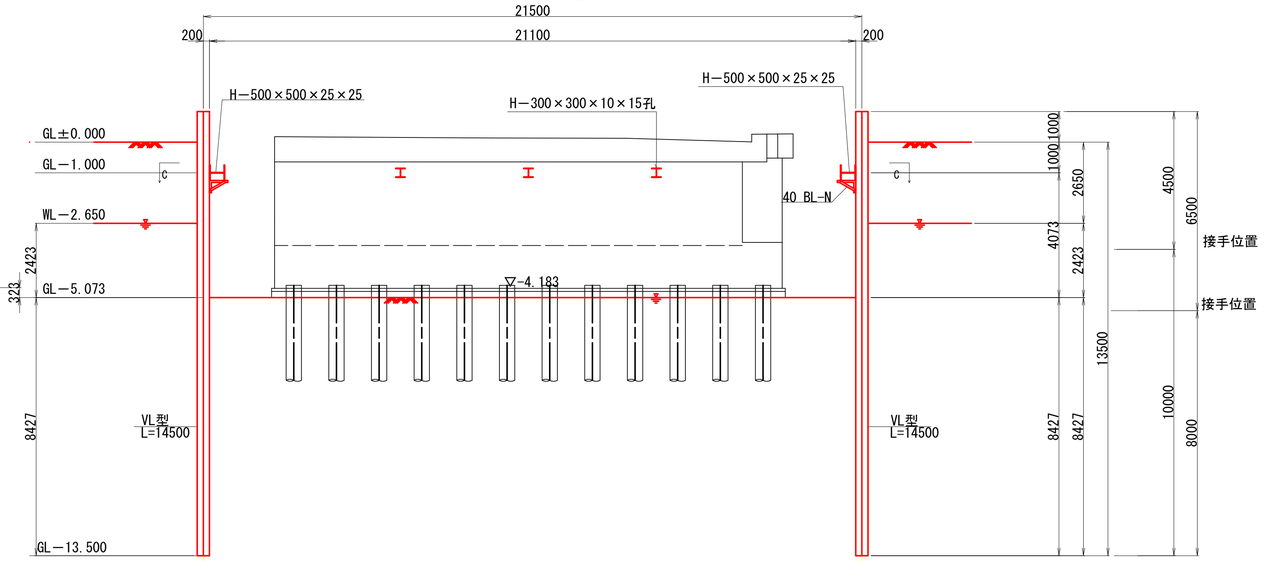

平面図 C-C

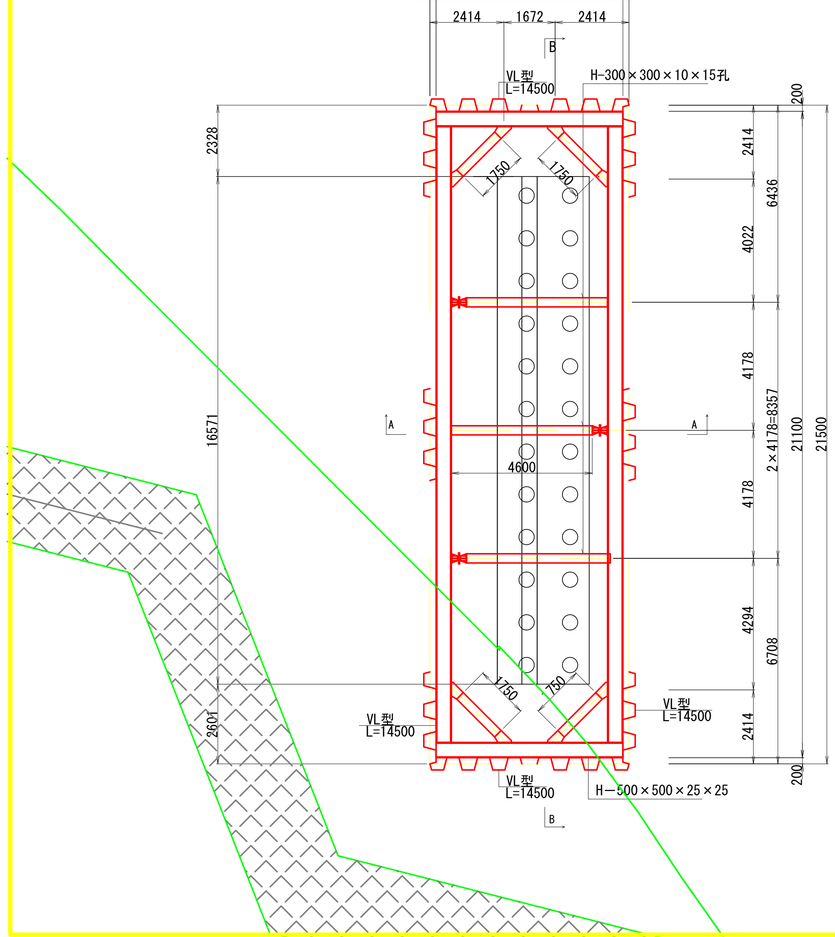

注）腹起こしの接手は、6m以上の間隔で設けること。

主要部材数量表

部材名	寸法	単位	数量	単位質量	質量	備考
土留め壁(鋼矢板)	VL型	m	1624.000	105.0kg/m	170.520t	
計					170.520t	
切ばり支保工(腹起し)	H－500×500×25×25	m	52.400	300.0kg/m	15.720t	
切ばり支保工(切ばり)	H－300×300×10×15孔	m	13.800	100.0kg/m	1.380t	
切ばり支保工(隅火打ち)	H－300×300×10×15孔	m	7.000	100.0kg/m	0.700t	
主部材合計					17.800t	
副部材 (A)	主部材合計×0.22				3.916t	副部材
副部材 (B)	主部材合計×0.04				0.712t	副部材
副部材合計					4.628t	

継手詳細図 S = 1:20

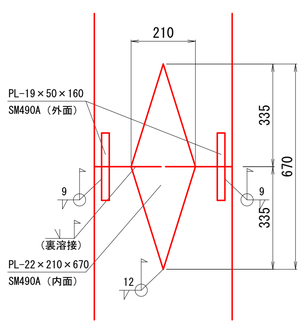

設計条件

対象構造物		橋台
掘削面積		6.500m × 21.500m
掘削深さ		-5.073m
地下水位		WL－2.650m
土圧	根入れ長の計算	ランキン・レザールの土圧
	断面計算	断面計算用土圧
水圧		三角形
地表面上載荷重		10.0kN/m²
切ばりの温度軸力		150.0kN

令和5年度 国補

工事名	河川改修工事（谷地川・手城川流域・5-1）		
図面名	A2橋台仮設工詳細図（童16号橋）		
作成年月日			
縮　尺	1:100	図面番号	35/43
会社名			
事業者名	福　山　市		

基礎工施工計画図　S=1:250

架設要領

1. 工場で製作されたH鋼桁を10t積みトラックに積み込み、現地へ搬入する。
（鋼管杭は5～6分割）

2. 既設橋の下流側に鋼管杭の仮置き場を設ける。

3. 橋台後方に据え付けた100t吊りトラッククレーンにて
鋼管杭を吊り上げ所定の位置に据え付ける。
※ 荷重4.31t（杭39.5m）＋15.3t（オーガ・フック等）＝19.61t
安全率1.2を乗じた 19.61t×1.2 = 23.53t ＜ 27.5tよって安全である。
地質調査の結果より周辺の地盤は比較的緩いので、架設時にはクレーンの反力がアウトリガーに作用するので、敷材等の養生を行う必要がある。

能力表　100t吊りトラッククレーン（油圧式）　スカッド工法

ブーム長さ（m） / 作業半径（m）	アウトリガ張りだし7.2m			
	11.4m	17.0m	22.5m	28.1m
3.0	100.0	50.0	40.0	———
3.5	86.0	50.0	40.0	———
4.0	75.0	50.0	40.0	32.0
4.5	67.0	50.0	40.0	32.0
5.0	60.0	50.0	40.0	32.0
5.5	54.0	50.0	40.0	32.0
6.0	50.0	48.5	40.0	32.0
6.5	46.0	45.0	40.0	32.0
7.0	42.0	42.0	40.0	30.5
7.5	38.5	38.5	38.0	28.7
8.0	36.0	36.0	36.0	27.5
9.0	31.0	31.5	31.5	25.0
10.0	———	27.5	27.5	23.0
11.0	———	23.5	23.5	21.0
12.0	———	20.2	20.5	19.0
14.0	———	14.8	14.8	14.8
16.0	———	———	11.2	11.2
18.0	———	———	8.6	8.6
20.0	———	———	6.6	6.5
22.0	———	———	———	5.0

※ 上記重量は、杭重量、オーガー・フック等（15.3t）の重量に安全率1.2を含んだ値である。

令和5年度 国補

工事名	河川改修工事（谷地川・手城川流域・5-1）		
図面名	基礎工施工計画図・抑え盛土工平面図（参考図）		
作成年月日			
縮　尺	1:250	図面番号	36/43
会社名			
事業者名	福　山　市		

架設要領

1. 谷地川測点NO.1～NO.2までの仮設盛土を行う。
   仮設盛土の手順は、軟弱地盤対策（ジオテキスタイル T-500相当品）を設置し、仮排水管（高耐圧ポリエチレン管φ2000×2本）を設置した後に大型土のうと盛土を行う。ジオテキスタイルT-500相当品の設置位置及び範囲は、谷地川の河床位置で大型土のうと盛土を行う範囲とする。

2. 仮設土留工（鋼矢板締切工）をパイラーで設置する。

3. 仮設土留工周辺の押え盛土工の内、谷地川の盛土を谷地川測点NO.1～NO.0まで上流側から設置する。仮設盛土の手順は 1 と同様。
   ジオテキスタイルの設置後に手城川へのアプローチのためのスロープ状の盛土を成形し、手城川の押え盛土を先行して設置する。

4. 仮設土留工周辺の押え盛土工の内、手城川の盛土を谷地川河口から徐々に設置する。
   仮設盛土の手順は、軟弱地盤対策（ジオテキスタイルT-800相当品）を設置し、仮排水管（高耐圧ポリエチレン管φ2000×2本）を設置した後に大型土のうと盛土を行う。ジオテキスタイルT-800相当品の設置位置及び範囲は、手城川の河床位置で大型土のうと盛土を行う範囲とする。

5. 仮設盛土工が完成した後に、谷地川の仮設盛土工の上には、敷き鉄板を設置する。

6. 仮設土留工の撤去は、下部工施工が完了し、切梁の撤去が完了した後とする。なお、仮設土留工内部の手城川側の盛土は矢板が撤去されるまで、背面側と同じ高さまで盛り上げる。仮設盛土工の撤去は手城川から順次行う。

7. 手城川の護岸復旧は、手城川側の仮設盛土工の撤去に併せて行う。

谷地川

手城川

敷き鉄板
A=283.08m2

ｼﾞｵﾃｷｽﾀｲﾙ(T-500相当品)
A=335.84m2

ｼﾞｵﾃｷｽﾀｲﾙ(T-800相当品)
A=332.16m2

高耐圧ポリエチレン管φ2000
L=55.0

高耐圧ポリエチレン管φ2000
L=54.7m

河川区域（現況護岸肩）

NO.1 NO.2 NO.3 NO.4 NO.5 NO.19 NO.20 NO.21 NO.22 NO.23 NO.24 NO.25 NO.26 NO.27

工事名	河川改修工事（谷地川・手城川流域・5-1）		
図面名	仮締切工計画図・抑え盛土工平面図（参考図）		
作成年月日			
縮　尺	1:250	図面番号	37/43
会社名			
事業者名	福山市		

令和5年度 国補

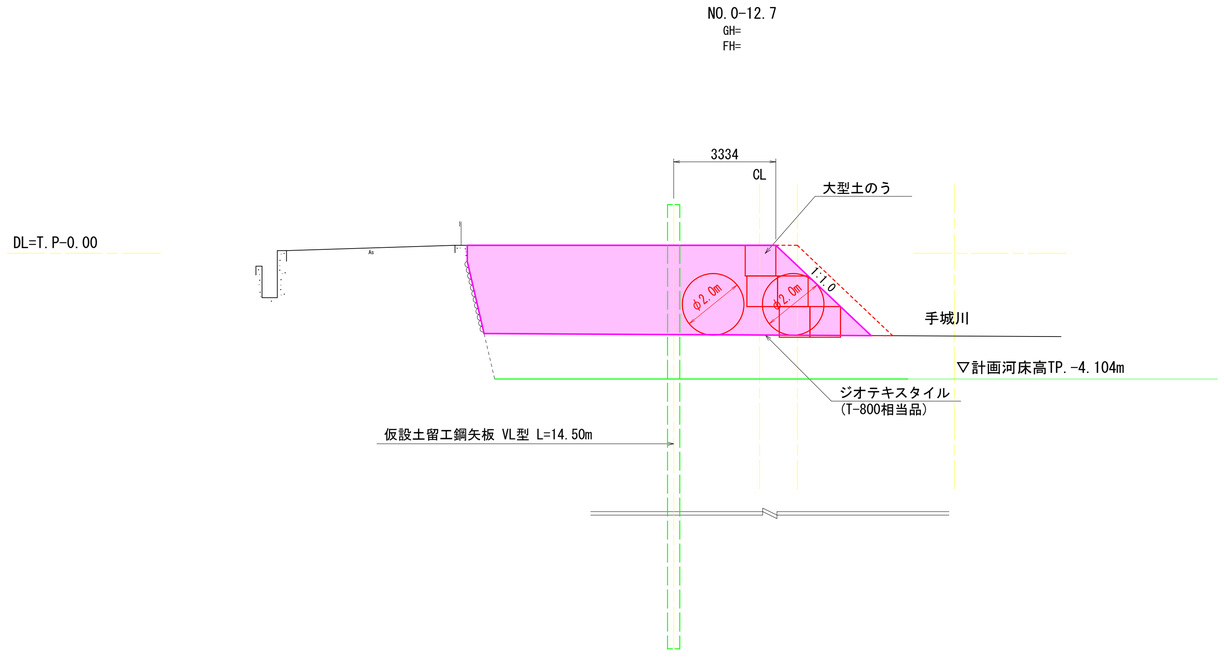

令和5年度
国補

工事名	河川改修工事（谷地川・手城川流域・5-1）		
図面名	抑え盛土工横断面図（1）（参考図）		
作成年月日			
縮　尺	1:100	図面番号	38/43
会社名			
事業者名	福山市		

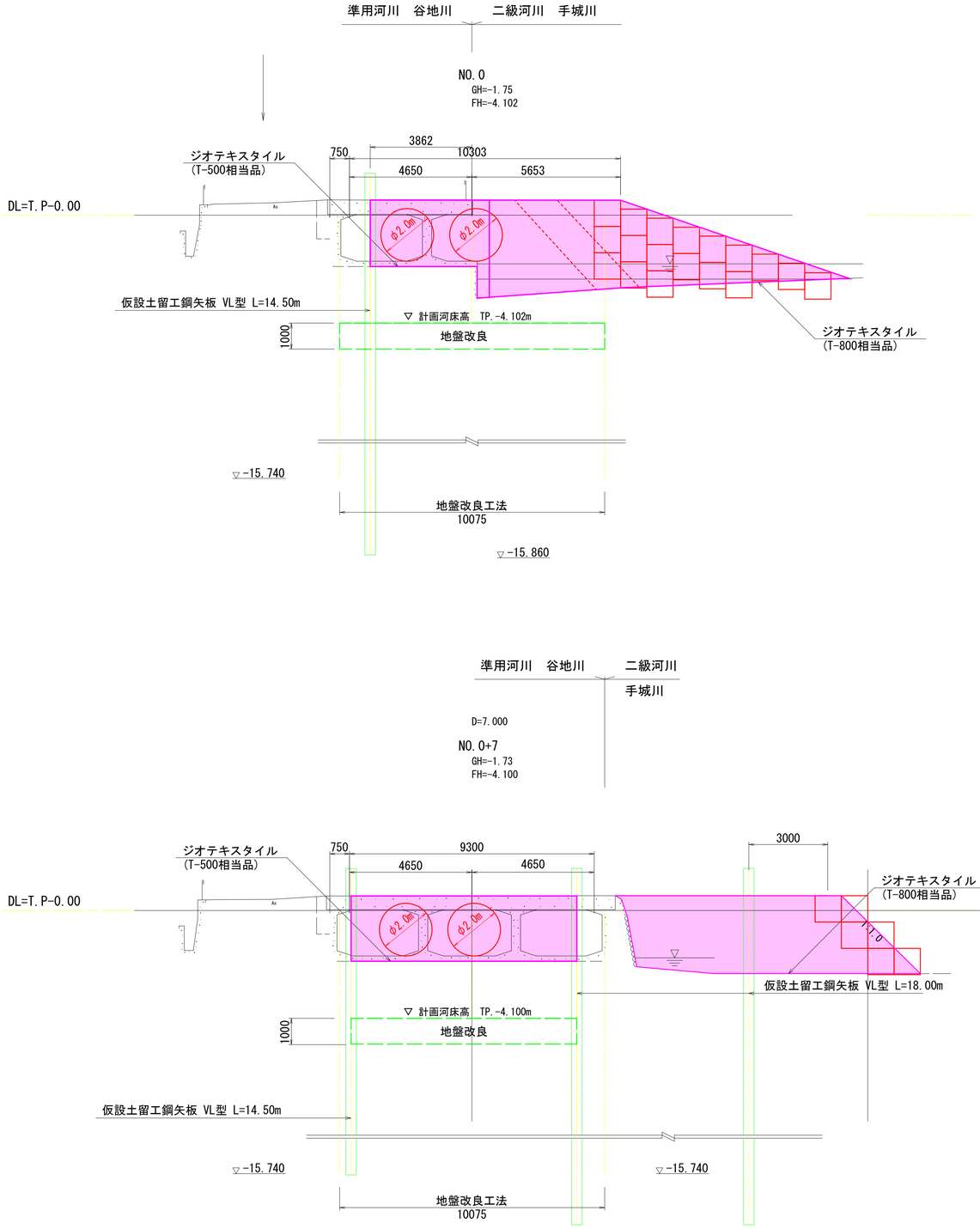

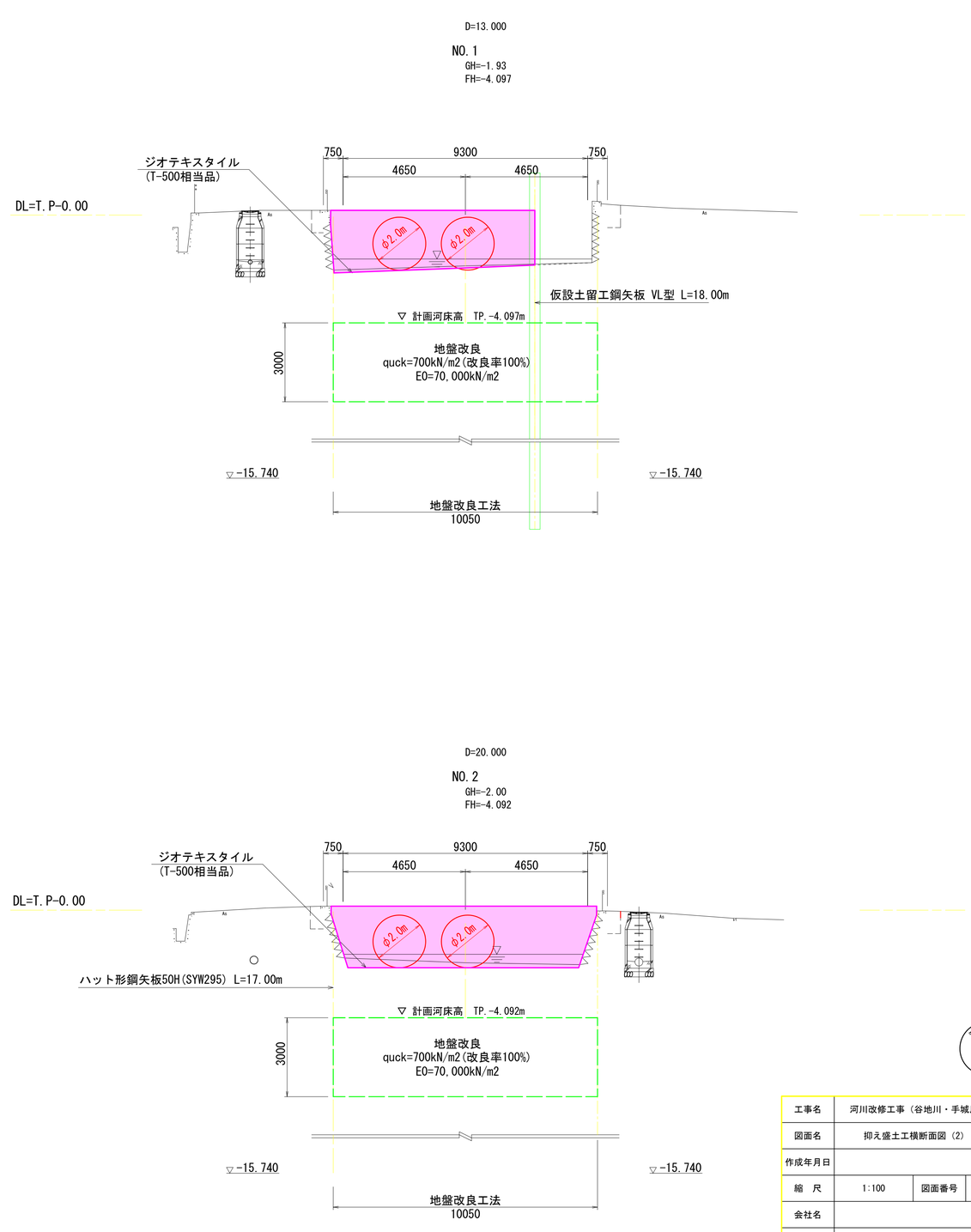

令和5年度
国補

工事名	河川改修工事（谷地川・手城川流域・5-1）		
図面名	抑え盛土工横断面図（2）（参考図）		
作成年月日			
縮　尺	1:100	図面番号	39/43
会社名			
事業者名	福山市		

付帯工詳細図（菫16号橋）

平　面　図 S=1:100

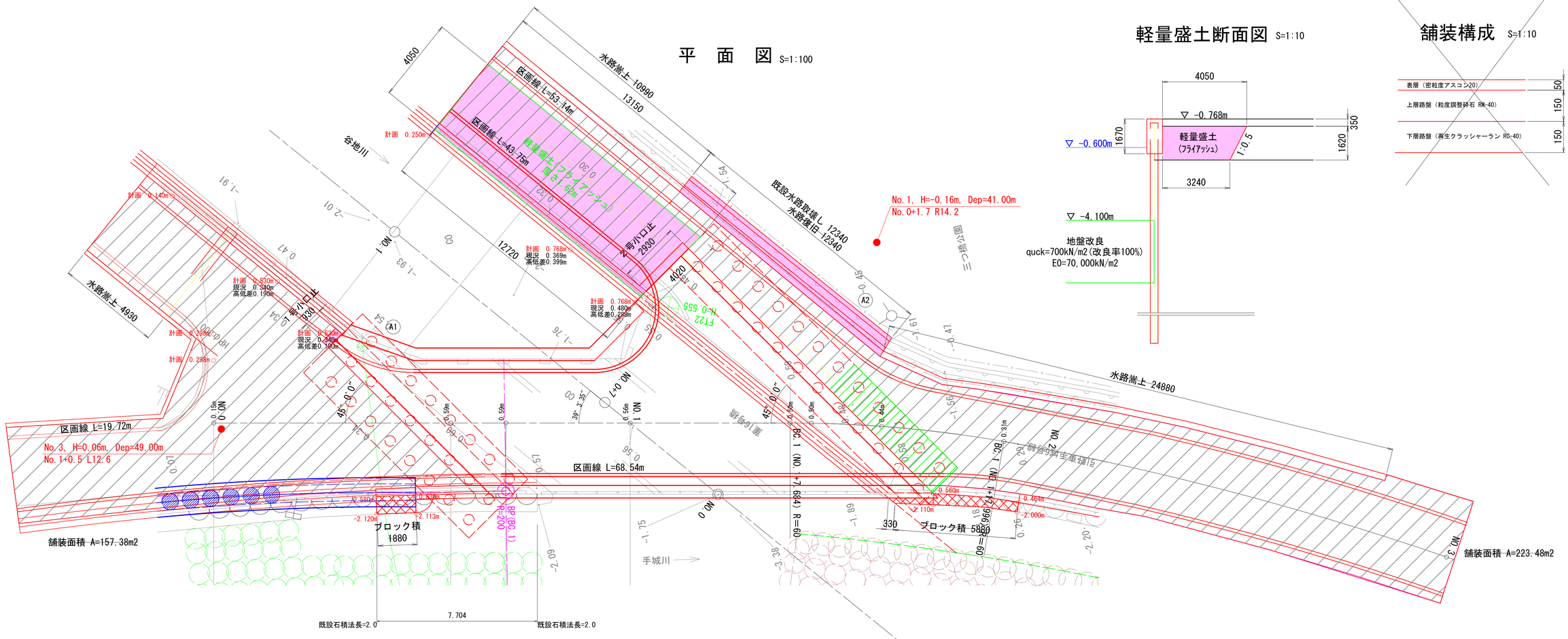

軽量盛土断面図 S=1:10

舗装構成 S=1:10

断　面　図 S=1:50

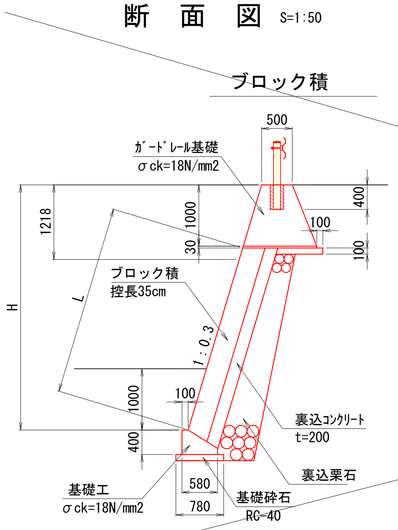

ブロック積展開図 S=1:50

上流側

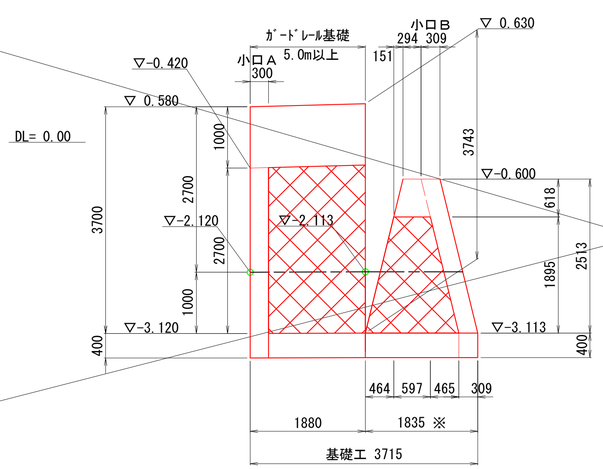

※ 巻込部の裏込ｺﾝｸﾘｰﾄは無し。

下流側

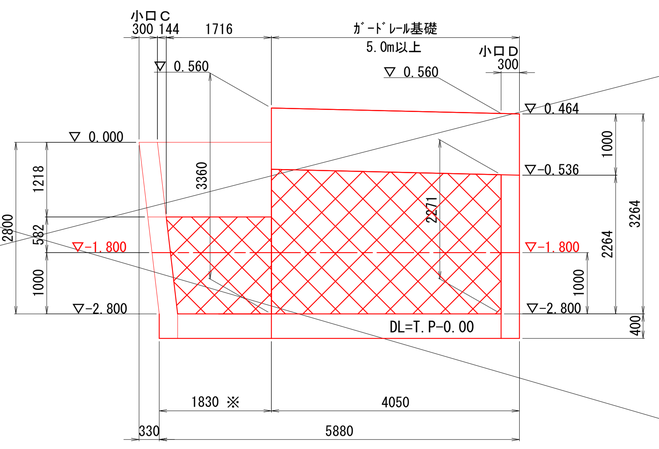

※ 巻込部の裏込ｺﾝｸﾘｰﾄは無し。

護岸小口止工 S=1:50

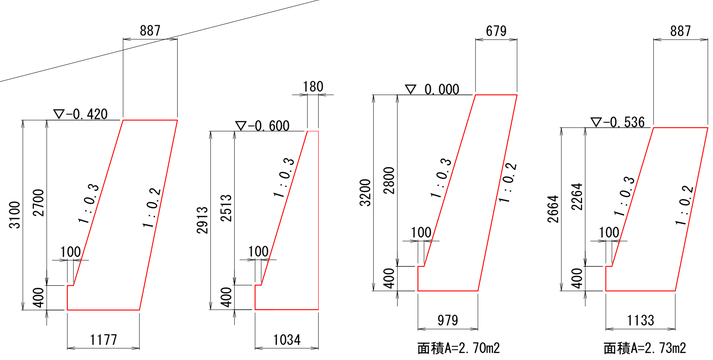

令和5年度 国補

工事名	河川改修工事（谷地川・手城川流域・5-1）		
図面名	付帯工詳細図（菫16号橋）		
作成年月日			
縮　尺	図 示	図面番号	40/43
会社名			
事業者名	福　山　市		

付帯工構造図（董16号橋）

ガードレール基礎構造図 S=1:50

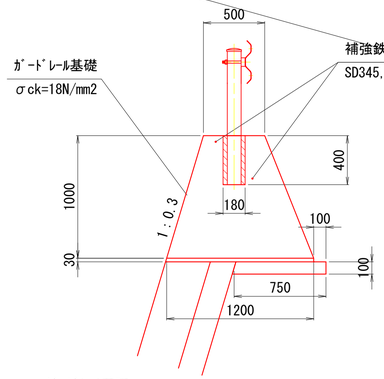

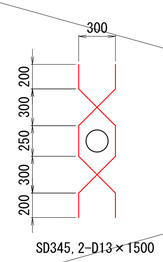

ｶﾞｰﾄﾞﾚｰﾙ基礎

1m当り

項　目	規　格	単位	数　量	摘　要
コンクリート	標準設計	m3	0.850	σck=18N/mm2
型　枠	標準設計	m2	2.121	
敷モルタル	標準設計	m3	0.036	1:3
基礎砕石	標準設計	m2	0.750	RC-40
補強鉄筋	SD345,D13	kg	2.983	

ブロック積基礎構造図 S=1:50

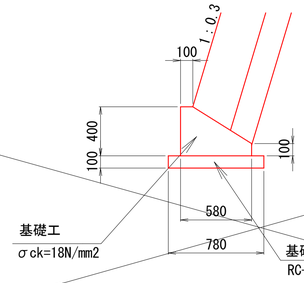

基礎工

1m当り

項　目	規　格	単位	数　量	摘　要
コンクリート	標準設計	m3	0.160	σck=18N/mm2
型　枠	標準設計	m2	0.500	
基礎砕石	標準設計	m2	0.780	
基面整正		m2	0.780	

水路嵩上

（工場出入口）

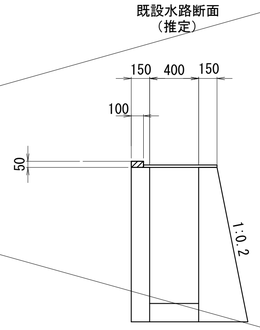

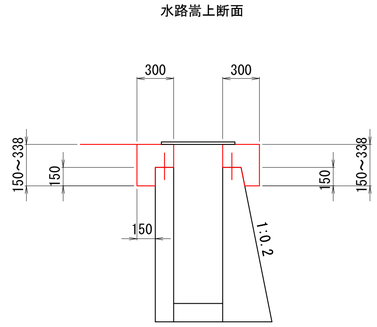

水路嵩上工

1m当り

項　目	規　格	単位	数　量	摘　要
ｺﾝｸﾘｰﾄ撤去	0.10×0.05	m3	0.005	
コンクリート	0.30×0.244×2-0.15×0.15×2-1/2×0.15×0.03	m3	0.099	σck=18N/mm2
型　枠	0.244×2+0.094×2+0.15×1+0.12×1	m2	0.946	
差筋(SD345)	0.12×0.995×8	kg	0.955	D13,L=120(平均)

小口止構造図 S=1:25

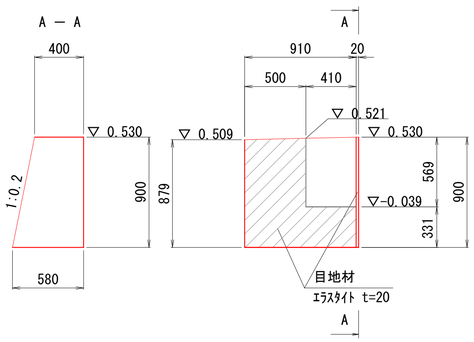

1号小口止

1箇所当り

項　目	規　格	単位	数　量
コンクリート	σck=18N/mm2	m3	0.396
型　枠		m2	1.486
目 地 材	ｴﾗｽﾀｲﾄ,t=20	m2	1.019

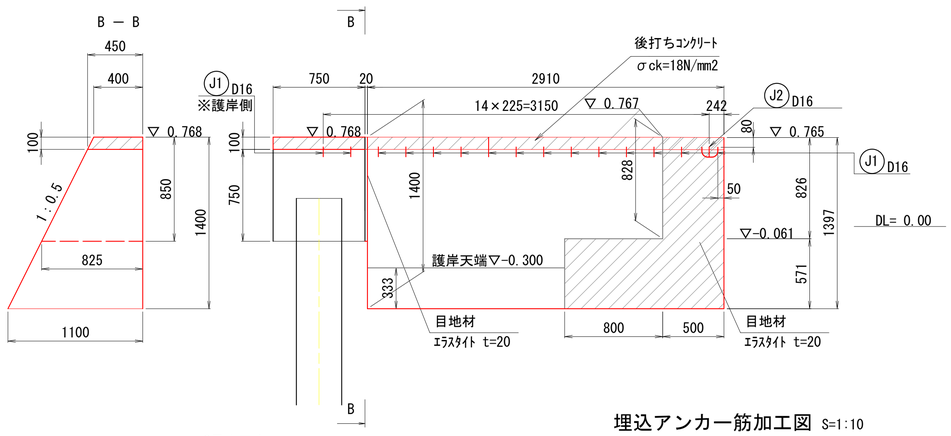

2号小口止

1箇所当り

項　目	規　格	単位	数　量
コンクリート	σck=18N/mm2	m3	2.927
型　枠		m2	8.430
目 地 材	ｴﾗｽﾀｲﾄ,t=20	m2	1.677
後打ｺﾝｸﾘｰﾄ	σck=18N/mm2	m3	0.124
同上型枠		m2	0.609
埋込鉄筋	SD345,D16	kg	5.257

※ 埋込鉄筋の詳細(配置)は伸縮装置詳細図を参照。

護岸笠ｺﾝｸﾘｰﾄ

1箇所当り

項　目	規　格	単位	数　量
後打ｺﾝｸﾘｰﾄ	σck=18N/mm2	m3	0.030
同上型枠		m2	0.115

埋込アンカー筋加工図 S=1:10

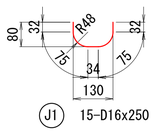

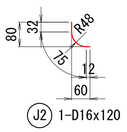

水路復旧

（公園側）

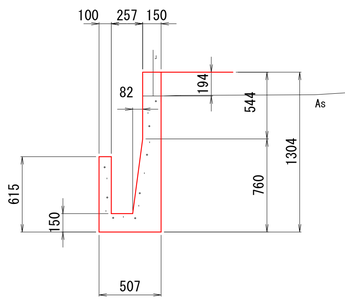

水路嵩上

（公園側）

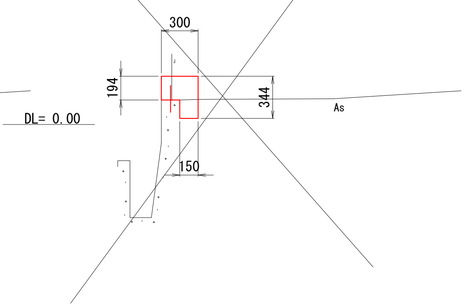

水路復旧工

1m当り

項　目	規　格	単位	数　量	摘　要
ｺﾝｸﾘｰﾄ撤去	0.10×0.615+0.407×0.15+0.15×0.96+1/2×0.61×0.082	m3	0.292	
~~コンクリート~~	~~0.292(撤去数量)+0.15×0.194~~	~~m3~~	~~0.321~~	~~σck=18N/mm2~~
~~型　枠~~	~~0.615+0.465+1.304+0.544+√(0.61×0.61+0.082×0.082)~~	~~m2~~	~~3.543~~	

水路嵩上工

1m当り

項　目	規　格	単位	数　量	摘　要
コンクリート	0.30×0.344-0.15×0.15	m3	0.081	σck=18N/mm2
型　枠	0.344×1+0.194×1	m2	0.538	
差筋(SD345)	~~0.12×0.995×4~~	kg	0.478	D13,L=120(平均)

令和5年度 国補

工事名	河川改修工事（谷地川・手城川流域・5-1）		
図面名	付帯工構造図（董16号橋）		
作成年月日			
縮　尺	図 示	図面番号	41/43
会社名			
事業者名	福　山　市		

付帯工詳細図（葷16号橋）

平　面　図 S=1:100

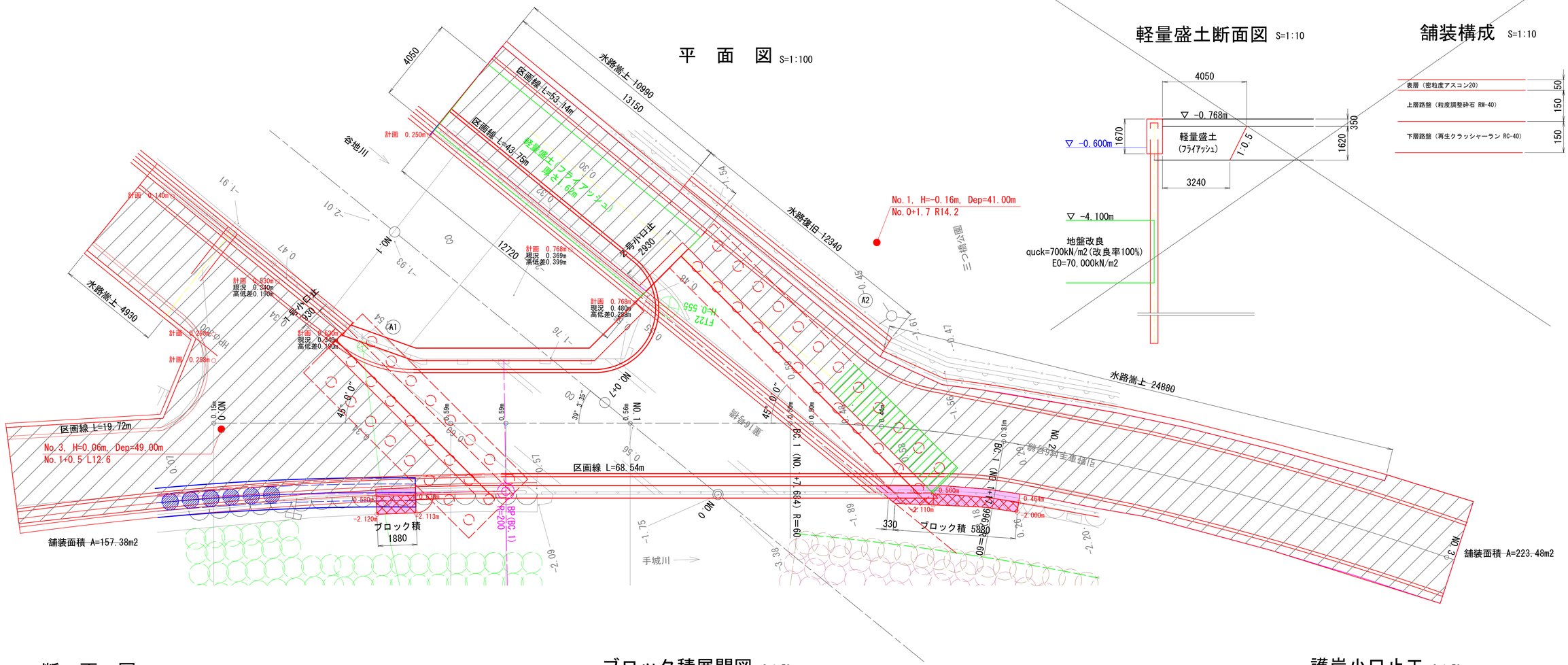

軽量盛土断面図 S=1:10

舗装構成 S=1:10

断　面　図 S=1:50

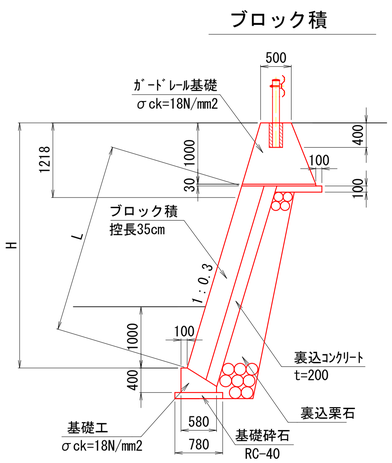

ブロック積展開図 S=1:50

上流側

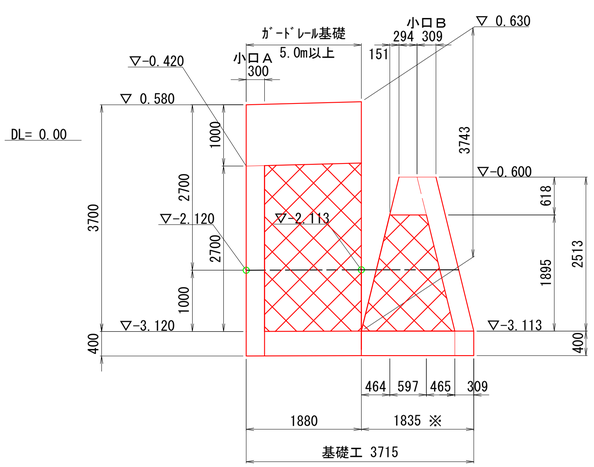

※ 巻込部の裏込ｺﾝｸﾘｰﾄは無し。

下流側

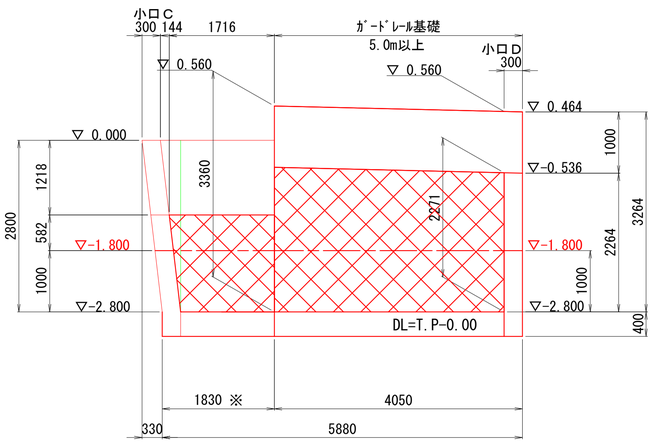

※ 巻込部の裏込ｺﾝｸﾘｰﾄは無し。

護岸小口止工 S=1:50

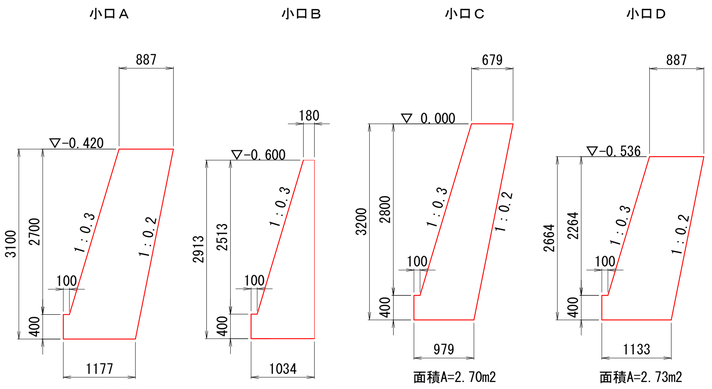

工事名	河川改修工事（谷地川・手城川流域・5-1）		
図面名	護岸工（取付部）		
作成年月日			
縮　尺	図 示	図面番号	42/43
会社名			
事業者名	福　山　市		

付帯工構造図（葷16号橋）

ガードレール基礎構造図 S=1:50

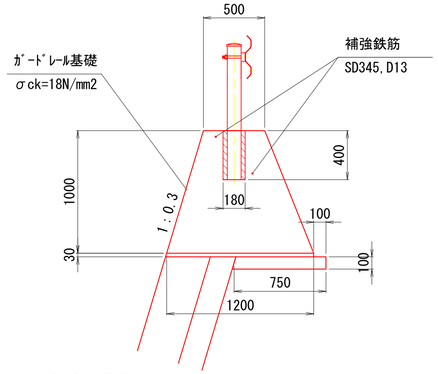

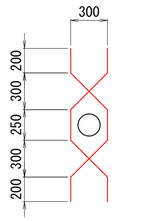

SD345, 2-D13×1500

ｶﾞｰﾄﾞﾚｰﾙ基礎　　1m当り

項　目	規　格	単位	数　量	摘　要
コンクリート	標準設計	m3	0.850	σck=18N/mm2
型　枠	標準設計	m2	2.121	
敷モルタル	標準設計	m3	0.036	1:3
基礎砕石	標準設計	m2	0.750	RC-40
補強鉄筋	SD345, D13	kg	2.983	

ブロック積基礎構造図 S=1:50

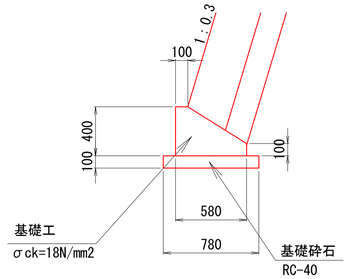

基礎工　　1m当り

項　目	規　格	単位	数　量	摘　要
コンクリート	標準設計	m3	0.160	σck=18N/mm2
型　枠	標準設計	m2	0.500	
基礎砕石	標準設計	m2	0.780	
基面整正		m2	0.780	

水路嵩上

（工場出入口）

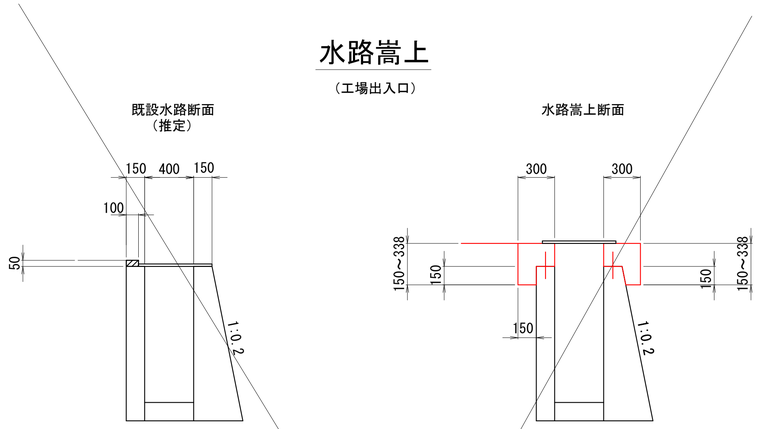

水路嵩上工　　1m当り

項　目	規　格	単位	数　量	摘　要
ｺﾝｸﾘｰﾄ撤去	0.10×0.05	m3	0.005	
コンクリート	0.30×0.244×2-0.15×0.15×2-1/2×0.15×0.03	m3	0.099	σck=18N/mm2
型　枠	0.244×2+0.094×2+0.15×1+0.12×1	m2	0.946	
差筋(SD345)	0.12×0.995×8	kg	0.955	D13, L=120(平均)

小口止構造図 S=1:25

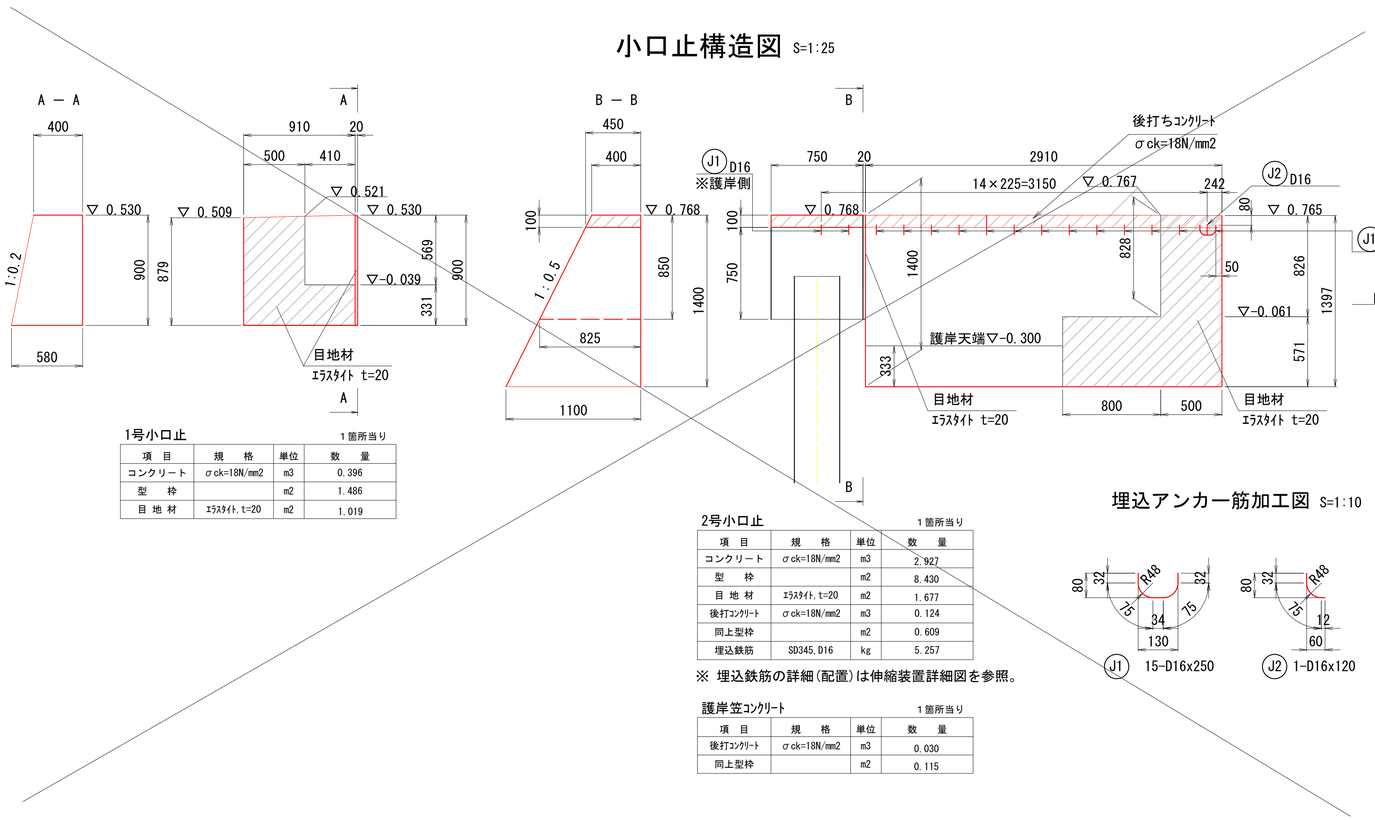

1号小口止　　1箇所当り

項　目	規　格	単位	数　量
コンクリート	σck=18N/mm2	m3	0.396
型　枠		m2	1.486
目 地 材	ｴﾗｽﾀｲﾄ, t=20	m2	1.019

2号小口止　　1箇所当り

項　目	規　格	単位	数　量
コンクリート	σck=18N/mm2	m3	2.927
型　枠		m2	8.430
目 地 材	ｴﾗｽﾀｲﾄ, t=20	m2	1.677
後打ｺﾝｸﾘｰﾄ	σck=18N/mm2	m3	0.124
同上型枠		m2	0.609
埋込鉄筋	SD345, D16	kg	5.257

※ 埋込鉄筋の詳細(配置)は伸縮装置詳細図を参照。

護岸笠ｺﾝｸﾘｰﾄ　　1箇所当り

項　目	規　格	単位	数　量
後打ｺﾝｸﾘｰﾄ	σck=18N/mm2	m3	0.030
同上型枠		m2	0.115

埋込アンカー筋加工図 S=1:10

水路復旧

（公園側）

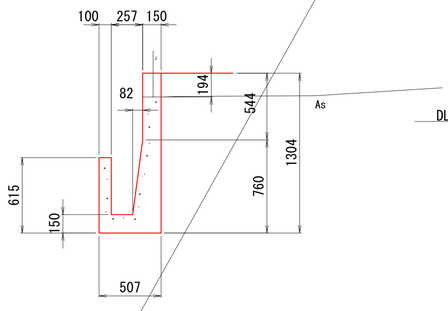

水路嵩上

（公園側）

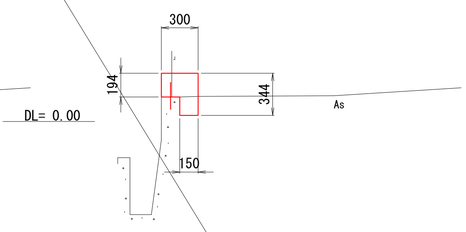

水路復旧工　　1m当り

項　目	規　格	単位	数　量	摘　要
ｺﾝｸﾘｰﾄ撤去	0.10×0.615+0.407×0.15+0.15×0.96+1/2×0.61×0.082	m3	0.292	
コンクリート	0.292(撤去数量)+0.15×0.194	m3	0.321	σck=18N/mm2
型　枠	0.615+0.465+1.304+0.544+√(0.61×0.61+0.082×0.082)	m2	3.543	

水路嵩上工　　1m当り

項　目	規　格	単位	数　量	摘　要
コンクリート	0.30×0.344-0.15×0.15	m3	0.081	σck=18N/mm2
型　枠	0.344×1+0.194×1	m2	0.538	
差筋(SD345)	0.12×0.995×4	kg	0.478	D13, L=120(平均)

工事名	河川改修工事（谷地川・手城川流域・5-1）		
図面名	護岸工（取付部）		
作成年月日			
縮　尺	図 示	図面番号	43/43
会社名			
事業者名	福　山　市		

参考図書

施工単価表

床掘り　　SPK23040015　　単第0 -0001　表

土砂 上記以外(小規模)　　1　m3　当り

機械構成比: 20.81%　労務構成比: 71.39%　材料構成比: 7.80%　市場単価構成比: 0.00%　標準単価： 2,046.80000

代表機労材規格(積算地区)	構成比	単価(積算地区)	代表機労材規格(東京地区)	単価(東京地区)	備考
バックホウ(クローラ型) 後方超小旋回型・排2 山積0.28/平積0.2m3	20.81%		バックホウ(クローラ型) 後方超小旋回型・排2 山積0.28/平積0.2m3		MTPC00083 MTPT00083
運転手(特殊)	38.71%		運転手(特殊)		RTPC00006 RTPT00006
普通作業員	32.68%		普通作業員		RTPC00002 RTPT00002
軽油 パトロール給油,2～4KL積載車給油	7.80%		軽油パトロール給油		TTPC00013 TTPT00013
積算単価			積算単価		EP001
A=1　土砂 E=1　-(全ての費用)			B=5　上記以外(小規模)		

施工単価表

埋戻し　　SPK23040020　　単第0 -0002　表

土砂　　上記以外(小規模)　　1　　m3　　当り

機械構成比:　9.91%　労務構成比:　85.67%　材料構成比:　4.42%　市場単価構成比:　0.00%　標準単価:　3,655.50000

代表機労材規格(積算地区)	構成比	単価(積算地区)	代表機労材規格(東京地区)	単価(東京地区)	備考
バックホウ(クローラ型) 後方超小旋回型・排2 山積0.28/平積0.2m3	9.30%		バックホウ(クローラ型) 後方超小旋回型・排2 山積0.28/平積0.2m3		MTPC00083 MTPT00083
タンパ及びランマ ランマ 質量60～80kg	0.61%		タンパ及びランマ タンパ及びランマ 質量60～80kg		MTPC00048 MTPT00048
普通作業員	48.83%		普通作業員		RTPC00002 RTPT00002
特殊作業員	19.54%		特殊作業員		RTPC00001 RTPT00001
運転手(特殊)	17.30%		運転手(特殊)		RTPC00006 RTPT00006
軽油 パトロール給油,2～4KL積載車給油	3.49%		軽油パトロール給油		TTPC00013 TTPT00013
ガソリン,レギュラー スタンド渡し,スタンド給油	0.93%		ガソリンレギュラースタンド		TTPC00014 TTPT00014
積算単価			積算単価		EP001
A=5　上記以外(小規模) D=1　-(全ての費用)			B=1　土砂		

施工単価表

埋戻し　　SPK23040020　　単第0 -0002　表

土砂　　上記以外(小規模)　　1　　m3　　当り

機械構成比:　9.91%　労務構成比:　85.67%　材料構成比:　4.42%　市場単価構成比:　0.00%　　標準単価：　3,655.50000

代表機労材規格(積算地区)	構成比	単価(積算地区)	代表機労材規格(東京地区)	単価(東京地区)	備考

施工単価表

土砂等運搬　　SPK23040002　　単第0 -0003　表

標準 土砂(岩塊・玉石混り土含む)　DID区間有り 距離6.0km以下(5.0km超)　1　m3　当り

機械構成比: 46.25%　労務構成比: 38.07%　材料構成比: 15.68%　市場単価構成比: 0.00%　標準単価： 1,163.80000

代表機労材規格(積算地区)	構成比	単価(積算地区)	代表機労材規格(東京地区)	単価(東京地区)	備考
ダンプトラック[オンロード・ディーゼル] 10t積級 (タイヤ損耗費及び補修費(良好)を含む)	46.25%		ダンプトラック[オンロード・ディーゼル] 10t積級 (タイヤ損耗費及び補修費(良好)を含む)		MTPC00018T1 MTPT00018T1
運転手(一般)	38.07%		運転手(一般)		RTPC00007 RTPT00007
軽油 パトロール給油,2～4KL積載車給油	15.68%		軽油パトロール給油		TTPC00013 TTPT00013
積算単価			積算単価		EP001
A=1 標準 C=1 土砂(岩塊・玉石混り土含む) E=19 距離6.0km以下(5.0km超)			B=1 バックホウ山積0.8m3(平積0.6m3) D=2 DID区間有り		

施工単価表

土砂等運搬　　SPK23040002　　単第0 -0004　表

標準 軟岩　　DID区間有り 距離7.0km以下(6.0km超)　　1　　m3　　当り

機械構成比: 46.25%　労務構成比: 38.07%　材料構成比: 15.68%　市場単価構成比: 0.00%　　標準単価： 1,622.70000

代表機労材規格(積算地区)	構成比	単価(積算地区)	代表機労材規格(東京地区)	単価(東京地区)	備考
ダンプトラック[オンロード・ディーゼル] 10t積級 (タイヤ損耗費及び補修費(良好)を含む)	46.25%		ダンプトラック[オンロード・ディーゼル] 10t積級 (タイヤ損耗費及び補修費(良好)を含む)		MTPC00018T1 MTPT00018T1
運転手(一般)	38.07%		運転手(一般)		RTPC00007 RTPT00007
軽油 パトロール給油,2～4KL積載車給油	15.68%		軽油パトロール給油		TTPC00013 TTPT00013
積算単価			積算単価		EP001
A=1 標準 C=2 軟岩 E=22 距離7.0km以下(6.0km超)			B=1 バックホウ山積0.8m3(平積0.6m3) D=2 DID区間有り		

施工単価表

土砂等運搬　　SPK23040002　　単第0 -0005　表

標準 土砂(岩塊・玉石混り土含む)　DID区間有り 距離7.0km以下(6.0km超)　1　m3　当り

機械構成比: 46.25%　労務構成比: 38.07%　材料構成比: 15.68%　市場単価構成比: 0.00%　標準単価： 1,330.10000

代表機労材規格(積算地区)	構成比	単価(積算地区)	代表機労材規格(東京地区)	単価(東京地区)	備考
ダンプトラック[オンロード・ディーゼル] 10t積級 (タイヤ損耗費及び補修費(良好)を含む)	46.25%		ダンプトラック[オンロード・ディーゼル] 10t積級 (タイヤ損耗費及び補修費(良好)を含む)		MTPC00018T1 MTPT00018T1
運転手(一般)	38.07%		運転手(一般)		RTPC00007 RTPT00007
軽油 パトロール給油,2～4KL積載車給油	15.68%		軽油パトロール給油		TTPC00013 TTPT00013
積算単価			積算単価		EP001
A=1 標準 C=1 土砂(岩塊・玉石混り土含む) E=22 距離7.0km以下(6.0km超)			B=1 バックホウ山積0.8m3(平積0.6m3) D=2 DID区間有り		

施工単価表

購入土　　V5010　　単第0 -0006　表

処理土　　1　　m3　　当り

名称・規格など	数量	単位	単価	金額	備考
土砂等運搬 標準 土砂(岩塊・玉石混り土含む) DID区間有り 距離6.5km以下(5.5km超)	0.83	m3			単第0-0007　表
処理土	1	m3			
＊＊＊　単位当たり　＊＊＊	1	m3			

施工単価表

土砂等運搬　　SPK23040002　　単第0 -0007　表

標準 土砂(岩塊・玉石混り土含む)　DID区間有り 距離6.5km以下(5.5km超)　1　m3　当り

機械構成比: 46.25%　労務構成比: 38.07%　材料構成比: 15.68%　市場単価構成比: 0.00%　標準単価： 1,163.80000

代表機労材規格(積算地区)	構成比	単価(積算地区)	代表機労材規格(東京地区)	単価(東京地区)	備考
ダンプトラック[オンロード・ディーゼル] 10t積級 (タイヤ損耗費及び補修費(良好)を含む)	46.25%		ダンプトラック[オンロード・ディーゼル] 10t積級 (タイヤ損耗費及び補修費(良好)を含む)		MTPC00018T1 MTPT00018T1
運転手(一般)	38.07%		運転手(一般)		RTPC00007 RTPT00007
軽油 パトロール給油,2～4KL積載車給油	15.68%		軽油パトロール給油		TTPC00013 TTPT00013
積算単価			積算単価		EP001
A=1 標準 C=1 土砂(岩塊・玉石混り土含む) E=20 距離6.5km以下(5.5km超)			B=2 バックホウ山積1.4m3(平積1.0m3) D=2 DID区間有り		

施工単価表

地盤改良工（LDi-sDy工法）　V0030　単第0 -0008　表

強度700KN/㎡，改良厚3.0m，改良径1.7m　1　本　当り

名称・規格など	数量	単位	単価	金額	備考
固化材 ケミコC201S	1.136	t			
労務費	0.30	日			単第0-0009　表
機械損料	0.30	日			単第0-0010　表
消耗材料費 削孔用（粘性土）	3.0	m			
消耗材料費 削孔用（砂N≦10）	2.5	m			
消耗材料費 噴射用消耗材	1.350	KL			
燃料費	0.30	日			単第0-0011　表
動力用水費 用水費	2.84	m3			
特許料	3.0	m			
諸雑費	0.5	%			#09
＊＊＊　単位当たり　＊＊＊	1	本			

施工単価表

労務費　　V0031　　単第0 -0009　表

1　　日　　当り

名称・規格など	数量	単位	単価	金額	備考
土木一般世話役	1.0	人			
特殊作業員	3.0	人			
普通作業員	1.0	人			
電工	1.0	人			
＊＊＊　単位当たり　＊＊＊	1	日			

施工単価表

機械損料　　V0032　　単第0 -0010　表

1　　日　　当り

名称・規格など	数量	単位	単価	金額	備考
LDis-Dyマシン	1	台			
集中プラント 1マシン用	1	台			
LDis-Dyツールス L≦20m	1	台			
LDis-Dy管理室 1マシン用	1	台			
超高圧ポンプ 115KW	1	台			
アルカリ処理装置 6m3/h	1	台			
発動発電機 125KVA	1	日			
発動発電機 250KVA	1	日			
雑材料	0.5	%			#09
＊＊＊　単位当たり　＊＊＊	1	日			

施工単価表

燃料費　　V0033　　単第0 -0011　表

1　　日　　当り

名称・規格など	数量	単位	単価	金額	備考
軽油 パトロール給油,2～4KL積載車給油 発動発電機125KVA	130.0	L			
軽油 パトロール給油,2～4KL積載車給油 発動発電機250KVA	228.0	L			
諸雑費	1	式			
＊＊＊　単位当たり　＊＊＊	1	日			

施工単価表

安定処理（ﾊﾞｯｸﾎｳ混合）（地盤改良部）　V0041　単第0 -0012　表

H=0.4m　100　m2　当り

名称・規格など	数量	単位	単価	金額	備考
普通作業員	0.56	人			
セメント系固化材 一般軟弱土用・フレコンパック 【地区単価×固化材100m2当り使用量(t)】	2	t			
機-18_バックホウ運転 クローラ[標準・クレーン付]山0.5m3 2.9t 排出ガス対策型1次基準	0.56	日			単第0-0013　表
諸雑費	1	式			
＊＊＊　合計　＊＊＊	100	m2			
＊＊＊　単位当たり　＊＊＊	1	m2			

施工単価表

機-18_バックホウ運転　　S9042　　単第0 -0013　表

クローラ[標準・クレーン付]山0.5m3 2.9t　排出ガス対策型1次基準　　1　日　当り

名称・規格など	数量	単位	単価	金額	備考
運転手(特殊)	1.00	人			
軽油 パトロール給油,2～4KL積載車給油	45.00	L			
バックホウ(クローラ型) 標準型・クレーン機能付き・排1 山積0.5/平積0.4m3,吊能力2.9t	1.27	供用日			
諸雑費	1	式			
＊＊＊　単位当たり　＊＊＊	1	日			
A=14　クローラ[標準・クレーン付]山0.5m3 2.9t C=2　排出ガス対策型1次基準 E=1　運転労務数量（人/日）			B=1 D=45　軽油消費量（L/日） F=1.27　機械損料数量（供用日/日）		
G=0　労務単価の夜間等割増率					

施工単価表

掘削（排出土）　SPK23040007　単第0 -0014　表

土砂　土量50,000m3未満　1　m3　当り

機械構成比: 44.49%　労務構成比: 35.67%　材料構成比: 19.84%　市場単価構成比: 0.00%　標準単価： 229.05000

代表機労材規格(積算地区)	構成比	単価(積算地区)	代表機労材規格(東京地区)	単価(東京地区)	備考
バックホウ(クローラ型) 標準型・排2014 山積0.8/平積0.6m3	44.49%		バックホウ(クローラ型) 標準型・排2014 山積0.8/平積0.6m3)		MTPC00153 MTPT00153
運転手(特殊)	35.67%		運転手(特殊)		RTPC00006 RTPT00006
軽油 パトロール給油,2～4KL積載車給油	19.84%		軽油パトロール給油		TTPC00013 TTPT00013
積算単価			積算単価		EP001
A=1　土砂			B=1　土量50,000m3未満		

施工単価表

（右岸）鋼矢板圧入継施工（ノンステージン　V0019　単第0 -0015　表
圧入長19m以下，Nmax≦25　50H型，陸上施工　10　枚　当り

名称・規格など	数量	単位	単価	金額	備考
機-24_油圧式杭圧入引抜機運転 ハット形鋼矢板900mm用 1,000kN 排出ガス対策型3次基準	3.45	日			単第0-0016　表
ユニットランナー賃料	3.45	日			
クランプクレーン運転 2.95t×8.0m吊	3.45	日			単第0-0017　表
パイルランナー運転 5.0t積，30m/min	3.45	日			単第0-0018　表
クローラークレーン運転 55t吊 排出ガス対策型1次基準	3.45	日			単第0-0019　表
土木一般世話役	3.45	人			
特殊作業員	3.45	人			
とび工	6.90	人			
溶接工	6.90	人			
諸雑費	3	%			#09
＊＊＊　合計　＊＊＊	10	枚			
＊＊＊　単位当たり　＊＊＊	1	枚			

施工単価表

機-24_油圧式杭圧入引抜機運転　　S9128　　単第0 -0016　表

ハット形鋼矢板900㎜用 1,000kN　　排出ガス対策型3次基準　　1　日　当り

名称・規格など	数量	単位	単価	金額	備考
軽油 パトロール給油,2～4KL積載車給油	170.00	L			
油圧式杭圧入引抜機 エンジン式ユニット・排3 ハット形鋼矢板900㎜,圧入1000引抜1100kN	1.45	供用日15欄			
諸雑費	1	式			
＊＊＊　単位当たり　＊＊＊	1	日			
A=3　ハット形鋼矢板900㎜用 1,000kN C=1.45　機械損料数量（供用日/日）			B=170　軽油消費量（L/日）		

施工単価表

クランプクレーン運転　　V0021　　単第0 -0017　表

2.95t×8.0m吊　　1　日　当り

名称・規格など	数量	単位	単価	金額	備考
軽油 パトロール給油,2～4KL積載車給油	63.0	L			
クランプクレーン損料 2.95t×8.0m吊	1.45	供用日			
特殊作業員	1.0	人			
諸雑費	1	式			
＊＊＊　単位当たり　＊＊＊	1	日			

施工単価表

パイルランナー運転　　V0022　　単第0 -0018　表

5.0t積, 30m/min　　1　日　当り

名称・規格など	数量	単位	単価	金額	備考
軽油 パトロール給油,2～4KL積載車給油	19.0	L			
パイルランナー賃料 5.0t積, 30m/min	1.0	日			
諸雑費	1	式			
＊＊＊　単位当たり　＊＊＊	1	日			

施工単価表

クローラークレーン運転　　V0091　　単第0 -0019　表

55t吊　　排出ガス対策型1次基準　　1　日　当り

名称・規格など	数量	単位	単価	金額	備考
運転手(特殊)	1	人			
軽油 パトロール給油,2～4KL積載車給油	69	L			
クローラクレーン 油圧伸縮ジブ型55t吊 排ガス1	1.45	供用日			
諸雑費	1	式			
＊＊＊　単位当たり　＊＊＊	1	日			

施工単価表

（左岸）下流側　鋼矢板圧入継施工（ノンス　V0039　単第0 -0020　表
圧入長19m以下，Nmax≦25　50H型，陸上施工　10　枚　当り

名称・規格など	数量	単位	単価	金額	備考
機-24_油圧式杭圧入引抜機運転 ハット形鋼矢板900mm用 1,000kN 排出ガス対策型3次基準	3.33	日			単第0-0016　表
ユニットランナー賃料	3.33	日			
クランプクレーン運転 2.95t×8.0m吊	3.33	日			単第0-0017　表
パイルランナー運転 5.0t積，30m/min	3.33	日			単第0-0018　表
クローラークレーン運転 55t吊 排出ガス対策型1次基準	3.33	日			単第0-0019　表
土木一般世話役	3.33	人			
特殊作業員	3.33	人			
とび工	6.67	人			
溶接工	6.67	人			
諸雑費	3	%			#09
＊＊＊　合計　＊＊＊	10	枚			
＊＊＊　単位当たり　＊＊＊	1	枚			

施工単価表

（左岸）上流側　鋼矢板圧入継施工（ノンス　V0059　単第0 -0021　表
圧入長19m以下，Nmax≦25　50H型，陸上施工　10　枚　当り

名称・規格など	数量	単位	単価	金額	備考
機-24_油圧式杭圧入引抜機運転 ハット形鋼矢板900mm用 1,000kN 排出ガス対策型3次基準	3.45	日			単第0-0016　表
ユニットランナー賃料	3.45	日			
クランプクレーン運転 2.95t×8.0m吊	3.45	日			単第0-0017　表
パイルランナー運転 5.0t積，30m/min	3.45	日			単第0-0018　表
クローラークレーン運転 55t吊 排出ガス対策型1次基準	3.45	日			単第0-0019　表
土木一般世話役	3.45	人			
特殊作業員	3.45	人			
とび工	6.90	人			
溶接工	6.90	人			
諸雑費	3	%			#09
＊＊＊　合計　＊＊＊	10	枚			
＊＊＊　単位当たり　＊＊＊	1	枚			

施工単価表

（左岸）鋼矢板圧入継施工（ノンステージン　V0049　単第0 -0022　表
圧入長15m以下，Nmax≦25　45H型，陸上施工　10　枚　当り

名称・規格など	数量	単位	単価	金額	備考
機-24_油圧式杭圧入引抜機運転 ハット形鋼矢板900mm用 1,000kN 排出ガス対策型3次基準	2.94	日			単第0-0016　表
ユニットランナー賃料	2.94	日			
クランプクレーン運転 2.95t×8.0m吊	2.94	日			単第0-0017　表
パイルランナー運転 5.0t積，30m/min	2.94	日			単第0-0018　表
クローラークレーン運転 55t吊 排出ガス対策型1次基準	2.94	日			単第0-0019　表
土木一般世話役	2.94	人			
特殊作業員	2.94	人			
とび工	5.88	人			
溶接工	5.88	人			
諸雑費	3	%			#09
＊＊＊　合計　＊＊＊	10	枚			
＊＊＊　単位当たり　＊＊＊	1	枚			

施工単価表

油圧式杭圧入引抜機設置・撤去　V0024　単第0 -0023　表

単独圧入　1　回　当り

名称・規格など	数量	単位	単価	金額	備考
機-24_油圧式杭圧入引抜機運転 ハット形鋼矢板900㎜用 1,000kN 排出ガス対策型3次基準	0.25	日			単第0-0016　表
クローラークレーン運転 55t吊 排出ガス対策型1次基準	0.30	日			単第0-0019　表
土木一般世話役	0.29	人			
特殊作業員	0.29	人			
とび工	0.58	人			
諸雑費	1	式			
＊＊＊　単位当たり　＊＊＊	1	回			

施工単価表

クランプクレーン組立・解体　　V0025　　単第0 -0024　表

1　回　当り

名称・規格など	数量	単位	単価	金額	備考
クランプクレーン運転 2.95t×8.0m吊	0.70	日			単第0-0017　表
クローラークレーン運転 55t吊 排出ガス対策型1次基準	1.20	日			単第0-0019　表
土木一般世話役	1.00	人			
とび工	4.00	人			
諸雑費	1	式			
＊＊＊　単位当たり　＊＊＊	1	回			

施工単価表

ユニットランナー取付・取外し　　V0026　　単第0 -0025　表

1　回　当り

名称・規格など	数量	単位	単価	金額	備考
機-24_油圧式杭圧入引抜機運転 ハット形鋼矢板900㎜用 1,000kN 排出ガス対策型3次基準	0.41	日			単第0-0016　表
ユニットランナー賃料	1.00	日			
クローラークレーン運転 55t吊 排出ガス対策型1次基準	1.00	日			単第0-0019　表
土木一般世話役	1.27	人			
特殊作業員	1.27	人			
とび工	2.54	人			
諸雑費	1	式			
＊＊＊　単位当たり　＊＊＊	1	回			

施工単価表

搬送用レール設置・撤去　V0027　単第0 -0026　表

搬送鋼矢板H型　10　m　当り

名称・規格など	数量	単位	単価	金額	備考
クランプクレーン運転 2.95t×8.0m吊	0.3	日			単第0-0017　表
パイルランナー運転 5.0t積, 30m/min	0.3	日			単第0-0018　表
クローラークレーン運転 55t吊 排出ガス対策型1次基準	0.3	日			単第0-0019　表
土木一般世話役	0.3	人			
とび工	0.6	人			
諸雑費	1	式			
＊＊＊　合計　＊＊＊	10	m			
＊＊＊　単位当たり　＊＊＊	1	m			

施工単価表

自走装置取付・取外し　　V0028　　単第0 -0027　表

1　回　当り

名称・規格など	数量	単位	単価	金額	備考
機-24_油圧式杭圧入引抜機運転 ハット形鋼矢板900㎜用 1,000kN 排出ガス対策型3次基準	0.32	日			単第0-0016　表
ユニットランナー賃料	0.32	日			
自走装置賃料 自走装置（ハット形鋼矢板用）	0.32	日			
クランプクレーン運転 2.95t×8.0m吊	0.32	日			単第0-0017　表
パイルランナー運転 5.0t積, 30m/min	0.32	日			単第0-0018　表
クローラークレーン運転 55t吊 排出ガス対策型1次基準	0.32	日			単第0-0019　表
土木一般世話役	0.25	人			
特殊作業員	0.25	人			
とび工	0.50	人			
諸雑費	1	式			
＊＊＊　単位当たり　＊＊＊	1	回			

施工単価表

油圧式杭圧入引抜機自走　　V0029　　単第0 -0028　表

10　　枚　　当り

名称・規格など	数量	単位	単価	金額	備考
機-24_油圧式杭圧入引抜機運転 ハット形鋼矢板900㎜用 1,000kN 排出ガス対策型3次基準	0.05	日			単第0-0016　表
ユニットランナー賃料	0.05	日			
自走装置賃料 自走装置（ハット形鋼矢板用）	0.05	日			
土木一般世話役	0.05	人			
特殊作業員	0.05	人			
とび工	0.11	人			
諸雑費	1	式			
＊＊＊　合計　＊＊＊	10	枚			
＊＊＊　単位当たり　＊＊＊	1	枚			

施工単価表

ヒューム管(B形管)　SPK23040090　単第0 -0029　表

据付 管径300mm 固定基礎360°巻き　基礎砕石無し 外圧管1種　1　m　当り

機械構成比: 1.50%　労務構成比: 59.94%　材料構成比: 35.05%　市場単価構成比: 3.51%　標準単価： 29,815.00000

代表機労材規格(積算地区)	構成比	単価(積算地区)	代表機労材規格(東京地区)	単価(東京地区)	備考
<賃>後方超小旋回バックホウ(クローラ型) 山積0.45m3(平積0.35m3)吊能力2.9t 排出ガス対策型(第1,2,3次基準値)低騒音	1.34%		バックホウ(クローラ型)(後方超小旋回型) クレーン機能付 山積0.45m3(平積0.35m3)吊能力2.9t		KTPC00067 KTPT00067
その他(機械)			その他(機械)		EK009
普通作業員	19.16%		普通作業員		RTPC00002 RTPT00002
型わく工	14.17%		型わく工		RTPC00010 RTPT00010
土木一般世話役	8.12%		土木一般世話役		RTPC00009 RTPT00009
特殊作業員	4.09%		特殊作業員		RTPC00001 RTPT00001
その他(労務)			その他(労務)		ER009
遠心力鉄筋コンクリート管(JISA5372) 外圧管,B形1種,呼び径300,長さ2,000 参考質量165kg	17.60%		ヒューム管 外圧管 B形1種 径300mm×長さ2,000mm		TTPC00109 TTPT00109
レディーミクストコンクリート指定品 呼び強度18,スランプ8,粗骨材40 W/C(60%),種別(高炉)	11.14%		生コンクリート 高炉 18-8-25(20) W/C 60%		TTPCD0010 TTPT00003

施工単価表

ヒューム管(B形管)　　SPK23040090　　単第0 -0029　表

据付 管径300mm 固定基礎360°巻き　　基礎砕石無し 外圧管1種　　1　m　当り

機械構成比: 1.50%　労務構成比: 59.94%　材料構成比: 35.05%　市場単価構成比: 3.51%　標準単価: 29,815.00000

代表機労材規格(積算地区)	構成比	単価(積算地区)	代表機労材規格(東京地区)	単価(東京地区)	備考
異形棒鋼<JISG3112> SD345,D13 単位質量0.995kg/m	5.33%		鉄筋コンクリート用棒鋼 SD345 D13		TTPC00001 TTPT00001
軽油 パトロール給油,2～4KL積載車給油	0.88%		軽油パトロール給油		TTPC00013 TTPT00013
その他(材料)			その他(材料)		EZ009
加工・組立【手間のみ】 一般構造物	3.51%		鉄筋工加工・組立共一般構造物-		TSPC00001 TSPT00001
積算単価			積算単価		E9999
A=1 据付 C=3 固定基礎360°巻き E=1 外圧管1種 I=1 -			B=3 管径300mm D=2 基礎砕石無し G=1 18-8-40BB J=1 -(全ての費用)		

施工単価表

型枠　　SPK23040156　　単第0 -0030　表

一般型枠　　均しコンクリート　　1　　m2　　当り

機械構成比: 0.00%　労務構成比: 100.00%　材料構成比: 0.00%　市場単価構成比: 0.00%　標準単価： 4,504.10000

代表機労材規格(積算地区)	構成比	単価(積算地区)	代表機労材規格(東京地区)	単価(東京地区)	備考
型わく工	59.07%		型わく工		RTPC00010 RTPT00010
普通作業員	19.80%		普通作業員		RTPC00002 RTPT00002
土木一般世話役	5.88%		土木一般世話役		RTPC00009 RTPT00009
その他(労務)			その他(労務)		ER009
積算単価			積算単価		EP001
A=1　一般型枠 C=1　-(全ての費用)			B=5　均しコンクリート		

施工単価表

コンクリート　　SPK23040154　　単第0 -0031　表

無筋・鉄筋構造物 18-8-40BB　　バックホウ(クレーン機能付)打設　　1　m3　当り

機械構成比: 4.32%　労務構成比: 37.95%　材料構成比: 57.73%　市場単価構成比: 0.00%　標準単価： 29,669.00000

代表機労材規格(積算地区)	構成比	単価(積算地区)	代表機労材規格(東京地区)	単価(東京地区)	備考
<賃>バックホウ(クローラ型クレーン機能付) 山積0.8m3(平積0.6)吊能力2.9t 排1～3,2011,2014	4.08%		バックホウ [クローラ型クレーン付] 排ガス型(第2次)山積0.8m3吊2.9t		KTPC00006 KTPT00006
その他(機械)			その他(機械)		EK009
特殊作業員	11.26%		特殊作業員		RTPC00001 RTPT00001
普通作業員	10.14%		普通作業員		RTPC00002 RTPT00002
土木一般世話役	7.41%		土木一般世話役		RTPC00009 RTPT00009
運転手(特殊)	6.90%		運転手(特殊)		RTPC00006 RTPT00006
その他(労務)			その他(労務)		ER009
レディーミクストコンクリート指定品 呼び強度18,スランプ8,粗骨材40 W/C(60%),種別(高炉)	55.58%		生コンクリート 高炉 24-12-25(20) W/C 55%		TTPCD0010 TTPT00343
軽油 パトロール給油,2～4KL積載車給油	2.03%		軽油パトロール給油		TTPC00013 TTPT00013

施工単価表

コンクリート　　SPK23040154　　単第0 -0031　表

無筋・鉄筋構造物 18-8-40BB　　バックホウ(クレーン機能付)打設　　1　m3　当り

機械構成比: 4.32%　労務構成比: 37.95%　材料構成比: 57.73%　市場単価構成比: 0.00%　標準単価： 29,669.00000

代表機労材規格(積算地区)	構成比	単価(積算地区)	代表機労材規格(東京地区)	単価(東京地区)	備考
その他(材料)			その他(材料)		EZ009
積算単価			積算単価		E9999
A=1 無筋・鉄筋構造物 C=2 18-8-40BB J=1 -			B=2 バックホウ(クレーン機能付)打設 F=2 一般養生 K=1 -(全ての費用)		

施工単価表

表層(車道・路肩部)　SPK23040241　単第0 -0032　表

平均幅員1.4m未満(1層平均50mm以下)　1層当り平均仕上厚30mm　1　m2　当り

機械構成比: 0.49%　労務構成比: 45.71%　材料構成比: 53.80%　市場単価構成比: 0.00%　標準単価： 2,499.80000

代表機労材規格(積算地区)	構成比	単価(積算地区)	代表機労材規格(東京地区)	単価(東京地区)	備考
振動ローラ(舗装用) ハンドガイド式 運転質量0.5～0.6t	0.27%		振動ローラ(舗装用) ハンドガイド式 運転質量0.5～0.6t		MTPC00047 MTPT00047
振動コンパクタ 前進型 運転質量40～60kg	0.15%		振動コンパクタ 前進型 運転質量40～60kg		MTPC00049 MTPT00049
その他(機械)			その他(機械)		EK009
特殊作業員	20.56%		特殊作業員		RTPC00001 RTPT00001
普通作業員	14.27%		普通作業員		RTPC00002 RTPT00002
土木一般世話役	4.24%		土木一般世話役		RTPC00009 RTPT00009
その他(労務)			その他(労務)		ER009
再生加熱アスファルト混合物 再生密粒度(13)	48.82%		密粒度As混合物(20) [標準数量]平均仕上り厚50mm		TTPC00024 TTPT00284
アスファルト乳剤(JISK2208) アスファルト乳剤(浸透用) PK-3プライムコート用	4.71%		アスファルト乳剤(JISK2208) アスファルト乳剤(浸透用) PK-3プライムコート用		TTPC00026 TTPT00026

施工単価表

表層(車道・路肩部)　SPK23040241　単第0 -0032　表

平均幅員1.4m未満(1層平均50mm以下)　1層当り平均仕上厚30mm　1　m2　当り

機械構成比: 0.49%　労務構成比: 45.71%　材料構成比: 53.80%　市場単価構成比: 0.00%　標準単価： 2,499.80000

代表機労材規格(積算地区)	構成比	単価(積算地区)	代表機労材規格(東京地区)	単価(東京地区)	備考
ガソリン,レギュラー スタンド渡し,スタンド給油	0.19%		ガソリンレギュラースタンド		TTPC00014 TTPT00014
軽油 パトロール給油,2～4KL積載車給油	0.04%		軽油パトロール給油		TTPC00013 TTPT00013
その他(材料)			その他(材料)		EZ009
積算単価			積算単価		E9999
A=1 平均幅員1.4m未満(1層平均50mm以下) C=7 再生密粒度アスファルト混合物(13) G=1 - I=1 -(全ての費用)			B=30 1層当り平均仕上り厚(mm) E=2 PK-3 H=1 -		
【アスファルト混合物単価】 1層当り平均仕上り厚(mm)/1000*(アスファルト混合物単価(円)+各種割増合計値) 1層当り平均仕上り厚(mm):30.000(mm)					

施工単価表

防護柵設置工(Gr) 防護柵撤去　　SS000127　　単第0 -0033　表

コンクリート建込　　A,B,C(支柱間隔2m)　　1　　m　　当り

名称・規格など	数量	単位	単価	金額	備考
標準型・撤去【手間のみ】 コンクリート建込 A,B,C(支柱間隔2m)	1.000	m			
諸雑費	1	式			
＊＊＊　単位当たり　＊＊＊	1	m			
A=2　コンクリート建込 C=1　-			B=6　A,B,C(支柱間隔2m) D=1　-		

施工単価表

構造物とりこわし工(無筋構造物)　SDT00031　単第0 -0034　表

機械施工　1　m3　当り

名称・規格など	数量	単位	単価	金額	備考
昼間_無筋構造物【手間のみ】 機械施工 時間的制約なし	1.000	m3			
諸雑費	1	式			
＊＊＊　単位当たり　＊＊＊	1	m3			
A=1　昼間施工 C=1　-			B=1　機械施工 D=1　時間的制約なし		

施工単価表

構造物とりこわし工(鉄筋構造物)　SDT00033　単第0 -0035　表

機械施工　1　m3　当り

名称・規格など	数量	単位	単価	金額	備考
昼間_鉄筋構造物【手間のみ】 機械施工 時間的制約なし	1.000	m3			
諸雑費	1	式			
＊＊＊　単位当たり　＊＊＊	1	m3			
A=1　昼間施工 C=1　-			B=1　機械施工 D=1　時間的制約なし		

施工単価表

掘削　　SPK23040001　　単第0 -0036　表

土砂 片切掘削　　1　m3　当り

機械構成比: 10.59%　労務構成比: 83.71%　材料構成比: 5.70%　市場単価構成比: 0.00%　標準単価： 1,176.70000

代表機労材規格(積算地区)	構成比	単価(積算地区)	代表機労材規格(東京地区)	単価(東京地区)	備考
バックホウ(クローラ型) 標準型・超低騒音型・排3 山積0.8/平積0.6m3	10.59%		バックホウ(クローラ型) 標準型・超低騒音型・排3 山積0.8/平積0.6m3		MTPC00128 MTPT00128
普通作業員	73.93%		普通作業員		RTPC00002 RTPT00002
運転手(特殊)	9.78%		運転手(特殊)		RTPC00006 RTPT00006
軽油 パトロール給油,2～4KL積載車給油	5.70%		軽油パトロール給油		TTPC00013 TTPT00013
積算単価			積算単価		EP001
A=1　土砂			B=2　片切掘削		

施工単価表

舗装版切断　　SPK23040306　　単第0 -0037　表

アスファルト舗装版　　アスファルト舗装版厚15cm以下　　1　m　当り

機械構成比: 6.05%　労務構成比: 55.50%　材料構成比: 38.45%　市場単価構成比: 0.00%　標準単価: 580.65000

代表機労材規格(積算地区)	構成比	単価(積算地区)	代表機労材規格(東京地区)	単価(東京地区)	備考
コンクリートカッタ バキューム式・湿式 切削深20cm級ブレード径φ56cm	4.09%		コンクリートカッタ バキューム式・湿式 切削深20cm級ブレード径φ56cm		MTPC00056 MTPT00056
その他(機械)			その他(機械)		EK009
特殊作業員	19.28%		特殊作業員		RTPC00001 RTPT00001
土木一般世話役	9.90%		土木一般世話役		RTPC00009 RTPT00009
普通作業員	8.33%		普通作業員		RTPC00002 RTPT00002
その他(労務)			その他(労務)		ER009
コンクリートカッタブレード 自走式切断機用 径56cm(22インチ)	35.21%		コンクリートカッタブレード 自走式切断機用 径56cm(22インチ)		TTPC00015 TTPT00015
ガソリン,レギュラー スタンド渡し,スタンド給油	2.19%		ガソリンレギュラースタンド		TTPC00014 TTPT00014
その他(材料)			その他(材料)		EZ009

施工単価表

舗装版切断　　SPK23040306　　単第0 -0037　表

アスファルト舗装版　　アスファルト舗装版厚15cm以下　　1　m　当り

機械構成比: 6.05%　労務構成比: 55.50%　材料構成比: 38.45%　市場単価構成比: 0.00%　標準単価： 580.65000

代表機労材規格(積算地区)	構成比	単価(積算地区)	代表機労材規格(東京地区)	単価(東京地区)	備考
積算単価			積算単価		EP001
A=1 アスファルト舗装版 E=1 -(全ての費用)			B=1 アスファルト舗装版厚15cm以下		

施工単価表

舗装版破砕　　SPK23040305　　単第0 -0038　表

アスファルト舗装版　　障害無し 舗装版厚15cm以下　　1　m2　当り

機械構成比: 9.20%　労務構成比: 82.23%　材料構成比: 8.57%　市場単価構成比: 0.00%　標準単価： 176.64000

代表機労材規格(積算地区)	構成比	単価(積算地区)	代表機労材規格(東京地区)	単価(東京地区)	備考
<賃>バックホウ(クローラ型) 山積0.45m3(平積0.35) 排出ガス対策型(第1,2,3次基準値)低騒音	9.20%		バックホウ [クローラ型・排ガス対策型(第2次)] 山積0.45m3(平積0.35m3)		KTPC00004 KTPT00004
土木一般世話役	29.42%		土木一般世話役		RTPC00009 RTPT00009
運転手(特殊)	28.07%		運転手(特殊)		RTPC00006 RTPT00006
普通作業員	24.74%		普通作業員		RTPC00002 RTPT00002
軽油 パトロール給油,2～4KL積載車給油	8.57%		軽油パトロール給油		TTPC00013 TTPT00013
積算単価			積算単価		EP001
A=1 アスファルト舗装版 C=1 騒音振動対策不要 F=1 積込作業有り			B=1 障害無し D=1 舗装版厚15cm以下 G=1 -(全ての費用)		

施工単価表

殻運搬　　SPK23040152　　単第0 -0039　表

Co(無筋)構造物とりこわし　　DID区間有り　運搬距離23.2km以下(18.5km超)　　1　　m3　　当り

機械構成比:　42.35%　　労務構成比:　42.40%　　材料構成比:　15.25%　　市場単価構成比:　0.00%　　標準単価:　3,135.50000

代表機労材規格(積算地区)	構成比	単価(積算地区)	代表機労材規格(東京地区)	単価(東京地区)	備考
ダンプトラック[オンロード・ディーゼル] 10t積級 (タイヤ損耗費及び補修費(良好)を含む)	42.35%		ダンプトラック[オンロード・ディーゼル] 10t積級 (タイヤ損耗費及び補修費(良好)を含む)		MTPC00018T1 MTPT00018T1
運転手(一般)	42.40%		運転手(一般)		RTPC00007 RTPT00007
軽油 パトロール給油,2～4KL積載車給油	15.25%		軽油パトロール給油		TTPC00013 TTPT00013
積算単価			積算単価		EP001
A=1　Co(無筋)構造物とりこわし C=2　DID区間有り E=1　-(全ての費用)			B=1　機械積込 D=61　運搬距離23.2km以下(18.5km超)		

施工単価表

殻運搬　　SPK23040152　　単第0 -0040　表

Co(鉄筋)構造物とりこわし　　DID区間有り　運搬距離23.2km以下(18.5km超)　　1　　m3　　当り

機械構成比:　42.35%　　労務構成比:　42.40%　　材料構成比:　15.25%　　市場単価構成比:　0.00%　　標準単価:　3,832.30000

代表機労材規格(積算地区)	構成比	単価(積算地区)	代表機労材規格(東京地区)	単価(東京地区)	備考
ダンプトラック[オンロード・ディーゼル] 10t積級 (タイヤ損耗費及び補修費(良好)を含む)	42.35%		ダンプトラック[オンロード・ディーゼル] 10t積級 (タイヤ損耗費及び補修費(良好)を含む)		MTPC00018T1 MTPT00018T1
運転手(一般)	42.40%		運転手(一般)		RTPC00007 RTPT00007
軽油 パトロール給油,2～4KL積載車給油	15.25%		軽油パトロール給油		TTPC00013 TTPT00013
積算単価			積算単価		EP001
A=2　Co(鉄筋)構造物とりこわし C=2　DID区間有り E=1　-(全ての費用)			B=1　機械積込 D=61　運搬距離23.2km以下(18.5km超)		

施工単価表

殻運搬　　SPK23040152　　単第0 -0041　表

舗装版破砕　　DID区間有り　運搬距離6.0km以下(3.5km超)　　1　m3　当り

機械構成比:　45.57%　労務構成比:　37.51%　材料構成比:　16.92%　市場単価構成比:　0.00%　標準単価:　2,778.70000

代表機労材規格(積算地区)	構成比	単価(積算地区)	代表機労材規格(東京地区)	単価(東京地区)	備考
ダンプトラック[オンロード・ディーゼル] 10t積級 (タイヤ損耗費及び補修費(良好)を含む)	45.57%		ダンプトラック[オンロード・ディーゼル] 10t積級 (タイヤ損耗費及び補修費(良好)を含む)		MTPC00018T1 MTPT00018T1
運転手(一般)	37.51%		運転手(一般)		RTPC00007 RTPT00007
軽油 パトロール給油,2～4KL積載車給油	16.92%		軽油パトロール給油		TTPC00013 TTPT00013
積算単価			積算単価		EP001
A=3　舗装版破砕 C=2　DID区間有り E=1　-(全ての費用)			B=3　機械積込(騒音対策不要,舗装版厚15cm以下) D=26　運搬距離6.0km以下(3.5km超)		

施工単価表

大型土のう設置　　SHD10009　　単第0 -0042　表

作業半径 6m以下　　10　袋　当り

名称・規格など	数量	単位	単価	金額	備考
土木一般世話役	0.116	人			1*0.116
特殊作業員	0.116	人			1*0.116
普通作業員	0.116	人			1*0.116
機-28_バックホウ運転(賃料) クレーン付2.9t吊_山積0.8m3	0.116	日			単第0-0043　表
諸雑費	1	式			
＊＊＊　合計　＊＊＊	10	袋			
＊＊＊　単位当たり　＊＊＊	1	袋			
A=1　　作業半径 6m以下					

施工単価表

機-28_バックホウ運転(賃料)　S9035　単第0 -0043　表

クレーン付2.9t吊_山積0.8m3　1　日　当り

名称・規格など	数量	単位	単価	金額	備考
運転手(特殊)	1.00	人			
軽油 パトロール給油,2～4KL積載車給油	94.00	L			
<賃>バックホウ(クローラ型クレーン機能付) 山積0.8m3(平積0.6)吊能力2.9t 排1～3,2011,2014	1.36	供用日			
諸雑費	1	式			
＊＊＊　単位当たり　＊＊＊	1	日			
A=21　クレーン付2.9t吊_山積0.8m3 C=1　運転労務数量(人/日)			B=94　軽油消費量(L/日) D=1.36　機械賃料数量(供用日/日)		

施工単価表

土砂等運搬　　SPK23040002　　単第0 -0044　表

標準 土砂(岩塊・玉石混り土含む)　DID区間有り 距離0.3km以下　　1　m3　当り

機械構成比: 46.25%　労務構成比: 38.07%　材料構成比: 15.68%　市場単価構成比: 0.00%　標準単価： 360.24000

代表機労材規格(積算地区)	構成比	単価(積算地区)	代表機労材規格(東京地区)	単価(東京地区)	備考
ダンプトラック[オンロード・ディーゼル] 10t積級 (タイヤ損耗費及び補修費(良好)を含む)	46.25%		ダンプトラック[オンロード・ディーゼル] 10t積級 (タイヤ損耗費及び補修費(良好)を含む)		MTPC00018T1 MTPT00018T1
運転手(一般)	38.07%		運転手(一般)		RTPC00007 RTPT00007
軽油 パトロール給油,2～4KL積載車給油	15.68%		軽油パトロール給油		TTPC00013 TTPT00013
積算単価			積算単価		EP001
A=1 標準 C=1 土砂(岩塊・玉石混り土含む) E=1 距離0.3km以下			B=1 バックホウ山積0.8m3(平積0.6m3) D=2 DID区間有り		

施工単価表

大型土のう運搬　　V5020　　単第0 -0045　表

仮置き場～現地　　1　m3　当り

名称・規格など	数量	単位	単価	金額	備考
積込（大型土のう） 土砂 土量50,000m3未満	1	m3			単第0-0046　表
土砂等運搬 標準 土砂(岩塊・玉石混り土含む) DID区間有り 距離11.0km以下(8.5km超)	1	m3			単第0-0047　表
＊＊＊　単位当たり　＊＊＊	1	m3			

施工単価表

積込（大型土のう）　SPK23040007　単第0 -0046　表

土砂　土量50,000m3未満　1　m3　当り

機械構成比: 44.49%　労務構成比: 35.67%　材料構成比: 19.84%　市場単価構成比: 0.00%　標準単価： 229.05000

代表機労材規格(積算地区)	構成比	単価(積算地区)	代表機労材規格(東京地区)	単価(東京地区)	備考
バックホウ(クローラ型) 標準型・排2014 山積0.8/平積0.6m3	44.49%		バックホウ(クローラ型) 標準型・排2014 山積0.8/平積0.6m3)		MTPC00153 MTPT00153
運転手(特殊)	35.67%		運転手(特殊)		RTPC00006 RTPT00006
軽油 パトロール給油,2～4KL積載車給油	19.84%		軽油パトロール給油		TTPC00013 TTPT00013
積算単価			積算単価		EP001
A=1　土砂			B=1　土量50,000m3未満		

施工単価表

土砂等運搬　　SPK23040002　　単第0 -0047　表

標準 土砂(岩塊・玉石混り土含む)　DID区間有り 距離11.0km以下(8.5km超)　1　m3　当り

機械構成比: 46.25%　労務構成比: 38.07%　材料構成比: 15.68%　市場単価構成比: 0.00%　標準単価： 1,718.10000

代表機労材規格(積算地区)	構成比	単価(積算地区)	代表機労材規格(東京地区)	単価(東京地区)	備考
ダンプトラック[オンロード・ディーゼル] 10t積級 (タイヤ損耗費及び補修費(良好)を含む)	46.25%		ダンプトラック[オンロード・ディーゼル] 10t積級 (タイヤ損耗費及び補修費(良好)を含む)		MTPC00018T1 MTPT00018T1
運転手(一般)	38.07%		運転手(一般)		RTPC00007 RTPT00007
軽油 パトロール給油,2～4KL積載車給油	15.68%		軽油パトロール給油		TTPC00013 TTPT00013
積算単価			積算単価		EP001
A=1 標準 C=1 土砂(岩塊・玉石混り土含む) E=32 距離11.0km以下(8.5km超)			B=1 バックホウ山積0.8m3(平積0.6m3) D=2 DID区間有り		

施工単価表

路体(築堤)盛土　　SPK23040004　　単第0 -0048　表

施工幅員2.5m未満　　1　m3　当り

機械構成比: 0.75%　労務構成比: 98.99%　材料構成比: 0.26%　市場単価構成比: 0.00%　標準単価: 5,926.70000

代表機労材規格(積算地区)	構成比	単価(積算地区)	代表機労材規格(東京地区)	単価(東京地区)	備考
<賃>振動ローラ(ハンドガイド式) 質量0.8～1.1t	0.75%		振動ローラ(舗装用) [ハンドガイド式] 質量0.8～1.1t		KTPC00008 KTPT00008
普通作業員	90.32%		普通作業員		RTPC00002 RTPT00002
特殊作業員	8.67%		特殊作業員		RTPC00001 RTPT00001
軽油 パトロール給油,2～4KL積載車給油	0.26%		軽油パトロール給油		TTPC00013 TTPT00013
積算単価			積算単価		EP001
A=1　施工幅員2.5m未満					

施工単価表

大型土のう撤去　　SHD10011　　単第0 -0049　表

作業半径 6m以下　　10　袋　当り

名称・規格など	数量	単位	単価	金額	備考
土木一般世話役	0.069	人			1*0.069
特殊作業員	0.069	人			1*0.069
機-28_バックホウ運転(賃料) クレーン付2.9t吊_山積0.8m3	0.069	日			単第0-0050　表
諸雑費	1	式			
＊＊＊　合計　＊＊＊	10	袋			
＊＊＊　単位当たり　＊＊＊	1	袋			
A=1　　作業半径 6m以下					

施工単価表

機-28_バックホウ運転(賃料)　S9035　単第0 -0050　表

クレーン付2.9t吊_山積0.8m3　1　日　当り

名称・規格など	数量	単位	単価	金額	備考
運転手(特殊)	1.00	人			
軽油 パトロール給油,2～4KL積載車給油	78.00	L			
<賃>バックホウ(クローラ型クレーン機能付) 山積0.8m3(平積0.6)吊能力2.9t 排1～3,2011,2014	1.26	供用日			
諸雑費	1	式			
＊＊＊　単位当たり　＊＊＊	1	日			
A=21　クレーン付2.9t吊_山積0.8m3 C=1　運転労務数量(人/日)			B=78　軽油消費量(L/日) D=1.26　機械賃料数量(供用日/日)		

施工単価表

掘削（盛土撤去）　SPK23040001　単第0 -0051　表

土砂 片切掘削　1　m3　当り

機械構成比: 10.59%　労務構成比: 83.71%　材料構成比: 5.70%　市場単価構成比: 0.00%　標準単価： 1,176.70000

代表機労材規格(積算地区)	構成比	単価(積算地区)	代表機労材規格(東京地区)	単価(東京地区)	備考
バックホウ(クローラ型) 標準型・超低騒音型・排3 山積0.8/平積0.6m3	10.59%		バックホウ(クローラ型) 標準型・超低騒音型・排3 山積0.8/平積0.6m3		MTPC00128 MTPT00128
普通作業員	73.93%		普通作業員		RTPC00002 RTPT00002
運転手(特殊)	9.78%		運転手(特殊)		RTPC00006 RTPT00006
軽油 パトロール給油,2～4KL積載車給油	5.70%		軽油パトロール給油		TTPC00013 TTPT00013
積算単価			積算単価		EP001
A=1　土砂			B=2　片切掘削		

施工単価表

ポンプ運転工　　SG1D0042001　　単第0 -0052　表

1　　日　　当り

名称・規格など	数量	単位	単価	金額	備考
特殊作業員	0.11	人			
普通作業員	0.05	人			
工事用水中ポンプ損料	1	日			単第0-0053　表
発動発電機 ガソリンエンジン駆動 定格容量3kVA	1	日			
諸雑費	18	%			#09
＊＊＊　単位当たり　＊＊＊	1	日			
A=1　作業時排水 C=1　ポンプ1台			B=2　発動発電機 D=1　普通型(潜水ポンプ) 口径50mm全揚程5m		

施工単価表

工事用水中ポンプ損料　　SGAD0042001　　単第0 -0053　表

1　日　当り

名称・規格など	数量	単位	単価	金額	備考
工事用水中モータポンプ 普通型(潜水ポンプ) 口径φ50㎜全揚程5m	1	台			
＊＊＊　単位当たり　＊＊＊	1	日			
A=1　作業時排水 C=1　普通型(潜水ポンプ) 口径50㎜全揚程5m			B=1　ポンプ1台		

施工単価表

据付・撤去工　　SG1D0042002　　単第0 -0054　表

1　　現場　　当り

名称・規格など	数量	単位	単価	金額	備考
普通作業員	0.08	人			
＊＊＊　単位当たり　＊＊＊	1	現場			

施工単価表

現場発生品及び支給品運搬　　SPK23040410　　単第0 -0055　表

クレーン装置付BT2t級2.9t吊　　片道運搬距離3.0km以下(1.5km超)　　1　t　当り

機械構成比: 14.21%　労務構成比: 82.66%　材料構成比: 3.13%　市場単価構成比: 0.00%　標準単価： 1,480.90000

代表機労材規格(積算地区)	構成比	単価(積算地区)	代表機労材規格(東京地区)	単価(東京地区)	備考
トラック クレーン装置付 ベーストラック2t級吊能力2.9t	14.21%		トラック クレーン装置付 ベーストラック2t級吊能力2.9t		MTPC00154 MTPT00154
特殊作業員	41.66%		特殊作業員		RTPC00001 RTPT00001
運転手(特殊)	41.00%		運転手(特殊)		RTPC00006 RTPT00006
軽油 パトロール給油,2～4KL積載車給油	3.13%		軽油パトロール給油		TTPC00013 TTPT00013
積算単価			積算単価		EP001
A=1　クレーン装置付BT2t級2.9t吊 C=3　片道運搬距離3.0km以下(1.5km超)			B=2　DID区間有り		

施工単価表

台座設置　　SHD10019　　単第0 -0056　表

設置　　10　　t　　当り

名称・規格など	数量	単位	単価	金額	備考
土木一般世話役	1.700	人			
とび工	3.200	人			
溶接工	1.700	人			
普通作業員	1.700	人			
<作>ラフテレーンクレーン(油圧伸縮ジブ型) 25t吊,オペレータ付 排1～3,2011,2014	1.700	日			
諸雑費	5	%			#09
＊＊＊　合計　＊＊＊	10	t			
＊＊＊　単位当たり　＊＊＊	1	t			
A=1　設置 C=1　-			B=1　- D=1　ラフテレーンクレーン25t吊		

施工単価表

台座撤去　　SHD10019　　単第0 -0057　表

撤去　　10　　t　　当り

名称・規格など	数量	単位	単価	金額	備考
土木一般世話役	1.000	人			
とび工	1.900	人			
溶接工	1.000	人			
普通作業員	1.000	人			
<作>ラフテレーンクレーン(油圧伸縮ジブ型) 25t吊,オペレータ付 排1～3,2011,2014	1.000	日			
諸雑費	7	%			#09
＊＊＊　合計　＊＊＊	10	t			
＊＊＊　単位当たり　＊＊＊	1	t			
A=2　撤去 C=1　-			B=1　- D=1　ラフテレーンクレーン25t吊		

施工単価表

山留材H400型賃料　　V0051　　単第0 -0058　表

1　　t　　当り

名称・規格など	数量	単位	単価	金額	備考
（賃料）鋼製山留材 H-400,200kg/m 180日以内	1	t・日			
修理費及び損耗費：主部材 H-300,350,400	1	t			
諸雑費	1	式			
＊＊＊　単位当たり　＊＊＊	1	t			

施工単価表

山留材H350型賃料　　V0052　　単第0 -0059　表

1　　t　　当り

名称・規格など	数量	単位	単価	金額	備考
（賃料）鋼製山留材 H-350,150kg/m 180日以内	1	t・日			
修理費及び損耗費：主部材 H-300,350,400	1	t			
諸雑費	1	式			
＊＊＊　単位当たり　＊＊＊	1	t			

施工単価表

山留材H300型賃料　　V0053　　単第0 -0060　表

1　　t　　当り

名称・規格など	数量	単位	単価	金額	備考
（賃料）鋼製山留材 H-300,100kg/m 180日以内	1	t・日			
修理費及び損耗費：主部材 H-300,350,400	1	t			
諸雑費	1	式			
＊＊＊　単位当たり　＊＊＊	1	t			

施工単価表

山留材（副部材A）賃料　　V0054　　単第0 -0061　表

1　　t　　当り

名称・規格など	数量	単位	単価	金額	備考
(賃料)鋼製山留材 部品 180日以内	1	t・日			
修理費及び損耗費：副部材(A)	1	t			
諸雑費	1	式			
＊＊＊　単位当たり　＊＊＊	1	t			

施工単価表

建設機械の貨物自動車等による運搬　　S1000013　　単第0 -0062　表

油圧式杭圧入引抜機(硬質地盤専用)　　片道運搬距離 242km 往復運搬　　1　　回　　当り

名称・規格など	数量	単位	単価	金額	備考
基本運賃料金 片道運搬距離 242km	1.000	式			単第0-0063　表
運搬される建設機械の運搬中の損料 油圧式杭圧入引抜機(硬質地盤専用)	1.000	式			単第0-0064　表
復路分	1.000	式			
＊＊＊　単位当たり　＊＊＊	1	回			
A=4　油圧式杭圧入引抜機(硬質地盤専用) E=242　片道運搬距離(km) G=1　-			D=3　排ガス対策型2次基準 F=2　往復運搬 I=1　-		
K=1　-			M=1　-		

施工単価表

基本運賃料金　　S1000015　　単第0 -0063　表

片道運搬距離 242km　　1　　式　　当り

名称・規格など	数量	単位	単価	金額	備考
基本運賃 200kmまで	1.000	式			
基本運賃 200kmを超え20kmまでを増す毎に	3.000	式			
＊＊＊　単位当たり　＊＊＊	1	式			
A=1　　基本運賃料金			F=242　　片道運搬距離(km)		

施工単価表

運搬される建設機械の運搬中の損料　　S1000015　　単第0 -0064　表

油圧式杭圧入引抜機(硬質地盤専用)　　1　式　当り

名称・規格など	数量	単位	単価	金額	備考
油圧式杭圧入引抜機 エンジン式ユニット(硬質地盤専用)・排2 普通鋼矢板,圧入800引抜900kN	1.0	日			
＊＊＊　単位当たり　＊＊＊	1	式			
A=2　運搬される建設機械の運搬中の損料 E=3　排ガス対策型2次基準			B=4　油圧式杭圧入引抜機(硬質地盤専用) F=242　片道運搬距離(km)		

施工単価表

重建設機械分解組立輸送　　S1000017　　単第0 -0065　表
クローラクレーン系　　35t吊超え80t吊以下　　1　回　当り

名称・規格など	数量	単位	単価	金額	備考
特殊作業員	5.500	人			5.5*1
<作>ラフテレーンクレーン(油圧伸縮ジブ型) 25t吊,オペレータ付 排1～3,2011,2014	1.500	日			1.5*1
運搬費等	434	%			#06
諸雑費	1	式			
＊＊＊　単位当たり　＊＊＊	1	回			
A=3　クローラクレーン系 C=1　-			B=6　35t吊超え80t吊以下 E=1　分解・組立		

施工単価表

重建設機械分解組立輸送　　S1000017　　単第0 -0066　表

中層混合処理機　　20t以上60t以下　　1　回　当り

名称・規格など	数量	単位	単価	金額	備考
特殊作業員	16.000	人			16*1
<作>ラフテレーンクレーン(油圧伸縮ジブ型) 25t吊,オペレータ付 排1～3,2011,2014	2.400	日			2.4*1
運搬費等	265	%			#06
諸雑費	1	式			
＊＊＊　単位当たり　＊＊＊	1	回			
A=8　中層混合処理機 C=1　-			B=23　20t以上60t以下 E=1　分解・組立		

施工単価表

仮設材等(山留材H400)運搬　　S1000007　　単第0 -0067　表

運搬距離 4.7km　　製品長 12m以内　　1　式　当り

名称・規格など	数量	単位	単価	金額	備考
基本運賃 運搬距離 4.7km 製品長 12m以内 運搬質量 4.8t	1.000	式			単第0-0068　表
往復					
積込み,取卸しに要する費用	1.000	式			単第0-0069　表
＊＊＊　単位当たり　＊＊＊	1	式			
A=4.7　運搬距離(km) C=1　- E=4.8　運搬質量(t)			B=1　12m以内 D=1　- F=1　-		
H=1　- L=1　基地積込み・取卸し,現場積込み・取卸し			J=1　-		

施工単価表

基本運賃　　S1000009　　単第0 -0068　表

運搬距離 4.7km　　製品長 12m以内 運搬質量 4.8t　　1　式　当り

名称・規格など	数量	単位	単価	金額	備考
基本運賃	1.000	式			※直接経費の対象外
t当り基本運賃	4.800	t			
＊＊＊　単位当たり　＊＊＊	1	式			
A=1　基本運賃 C=1　12m以内			B=4.7　運搬距離(km) D=4.8　運搬質量(t)		

施工単価表

積込み,取卸しに要する費用　　S1000009　　単第0 -0069　表

1　式　当り

名称・規格など	数量	単位	単価	金額	備考
仮設材積込み費（基地）	4.800	t			
仮設材取卸し費（現場）	4.800	t			
仮設材積込み費（現場）	4.800	t			
仮設材取卸し費（基地）	4.800	t			
＊＊＊　単位当たり　＊＊＊	1	式			
A=5　積込み,取卸しに要する費用 K=1　基地積込み・取卸し,現場積込み・取卸し			D=4.8　運搬質量(t)		

施工単価表

仮設材等(山留材H350)運搬　　S1000007　　単第0 -0070　表

運搬距離 4.7km　　製品長 12m以内　　1　式　当り

名称・規格など	数量	単位	単価	金額	備考
基本運賃 運搬距離 4.7km 製品長 12m以内 運搬質量 41.9t	1.000	式			単第0-0071　表
往復					
積込み,取卸しに要する費用	1.000	式			単第0-0072　表
＊＊＊　単位当たり　＊＊＊	1	式			
A=4.7　運搬距離(km) C=1　- E=41.9　運搬質量(t)			B=1　12m以内 D=1　- F=1　-		
H=1　- L=1　基地積込み・取卸し,現場積込み・取卸し			J=1　-		

施工単価表

基本運賃　　S1000009　　単第0 -0071　表

運搬距離 4.7㎞　　製品長 12m以内 運搬質量 41.9t　　1　式　当り

名称・規格など	数量	単位	単価	金額	備考
基本運賃	1.000	式			※直接経費の対象外
t当り基本運賃	41.900	t			
＊＊＊　単位当たり　＊＊＊	1	式			
A=1　基本運賃 C=1　12m以内			B=4.7　運搬距離(km) D=41.9　運搬質量(t)		

施工単価表

積込み,取卸しに要する費用　　S1000009　　単第0 -0072　表

1　式　当り

名称・規格など	数量	単位	単価	金額	備考
仮設材積込み費（基地）	41.900	t			
仮設材取卸し費（現場）	41.900	t			
仮設材積込み費（現場）	41.900	t			
仮設材取卸し費（基地）	41.900	t			
＊＊＊　単位当たり　＊＊＊	1	式			
A=5　積込み,取卸しに要する費用 K=1　基地積込み・取卸し,現場積込み・取卸し			D=41.9　運搬質量(t)		

施工単価表

仮設材等(山留材H300)運搬　　S1000007　　単第0 -0073　表

運搬距離 4.7km　　製品長 12m以内　　1　式　当り

名称・規格など	数量	単位	単価	金額	備考
基本運賃 運搬距離 4.7km 製品長 12m以内 運搬質量 70.3t	1.000	式			単第0-0074　表
往復					
積込み,取卸しに要する費用	1.000	式			単第0-0075　表
＊＊＊　単位当たり　＊＊＊	1	式			
A=4.7　運搬距離(km) C=1　- E=70.3　運搬質量(t)			B=1　12m以内 D=1　- F=1　-		
H=1　- L=1　基地積込み・取卸し,現場積込み・取卸し			J=1　-		

施工単価表

基本運賃　　S1000009　　単第0 -0074　表

運搬距離 4.7km　　製品長 12m以内 運搬質量 70.3t　　1　式　当り

名称・規格など	数量	単位	単価	金額	備考
基本運賃	1.000	式			※直接経費の対象外
t当り基本運賃	70.300	t			
＊＊＊　単位当たり　＊＊＊	1	式			
A=1　基本運賃 C=1　12m以内			B=4.7　運搬距離(km) D=70.3　運搬質量(t)		

施工単価表

積込み,取卸しに要する費用　　S1000009　　単第0 -0075　表

1　　式　　当り

名称・規格など	数量	単位	単価	金額	備考
仮設材積込み費（基地）	70.300	t			
仮設材取卸し費（現場）	70.300	t			
仮設材積込み費（現場）	70.300	t			
仮設材取卸し費（基地）	70.300	t			
＊＊＊　単位当たり　＊＊＊	1	式			
A=5　積込み,取卸しに要する費用 K=1　基地積込み・取卸し,現場積込み・取卸し			D=70.3　運搬質量(t)		

施工単価表

仮設材等(副部材A)運搬　　S1000007　　単第0 -0076　表

運搬距離 4.7km　　製品長 12m以内　　1　式　当り

名称・規格など	数量	単位	単価	金額	備考
基本運賃 運搬距離 4.7km 製品長 12m以内 運搬質量 18.4t	1.000	式			単第0-0077　表
往復					
積込み,取卸しに要する費用	1.000	式			単第0-0078　表
＊＊＊　単位当たり　＊＊＊	1	式			
A=4.7　運搬距離(km) C=1　- E=18.4　運搬質量(t)			B=1　12m以内 D=1　- F=1　-		
H=1　- L=1　基地積込み・取卸し,現場積込み・取卸し			J=1　-		

施工単価表

基本運賃　　S1000009　　単第0 -0077　表

運搬距離 4.7km　　製品長 12m以内 運搬質量 18.4t　　1　式　当り

名称・規格など	数量	単位	単価	金額	備考
基本運賃	1.000	式			※直接経費の対象外
t当り基本運賃	18.400	t			
＊＊＊　単位当たり　＊＊＊	1	式			
A=1　基本運賃 C=1　12m以内			B=4.7　運搬距離(km) D=18.4　運搬質量(t)		

施工単価表

積込み,取卸しに要する費用　　S1000009　　単第0 -0078　表

1　式　当り

名称・規格など	数量	単位	単価	金額	備考
仮設材積込み費（基地）	18.400	t			
仮設材取卸し費（現場）	18.400	t			
仮設材積込み費（現場）	18.400	t			
仮設材取卸し費（基地）	18.400	t			
＊＊＊　単位当たり　＊＊＊	1	式			
A=5　積込み,取卸しに要する費用 K=1　基地積込み・取卸し,現場積込み・取卸し			D=18.4　運搬質量(t)		

施工単価表

土壌調査　　V0071　　単第0 -0079　表

環境庁告示第46号溶出試験（28項目）　　1　式　当り

名称・規格など	数量	単位	単価	金額	備考
土壌調査(1) 前処理費 溶出試験	1	検体			
土壌調査(1) カドミウム 溶出試験(前処理費含まず)	1	検体			
土壌調査(1) シアン化合物 溶出試験(前処理費含まず)	1	検体			
土壌調査(1) 鉛 溶出試験(前処理費含まず)	1	検体			
土壌調査(1) 六価クロム 溶出試験(前処理費含まず)	1	検体			
土壌調査(1) ヒ素 溶出試験(前処理費含まず)	1	検体			
土壌調査(1) 総水銀 溶出試験(前処理費含まず)	1	検体			
土壌調査(1) アルキル水銀 溶出試験(前処理費含まず)	1	検体			
土壌調査(1) PCB 溶出試験(前処理費含まず)	1	検体			
土壌調査(1) チウラム 溶出試験(前処理費含まず)	1	検体			
土壌調査(1) シマジン 溶出試験(前処理費含まず)	1	検体			
土壌調査(1) チオベンカルブ 溶出試験(前処理費含まず)	1	検体			

施工単価表

土壌調査　　V0071　　単第0 -0079　表

環境庁告示第46号溶出試験（28項目）　　1　式　当り

名称・規格など	数量	単位	単価	金額	備考
土壌調査(1) 1,4-ジオキサン 溶出試験(前処理費含まず)	1	検体			
土壌調査(1) セレン 溶出試験(前処理費含まず)	1	検体			
土壌調査(1) ホウ素 溶出試験(前処理費含まず)	1	検体			
土壌調査(1) フッ素 溶出試験(前処理費含まず)	1	検体			
土壌調査(1) 有機リン 溶出試験(前処理費含まず)	1	検体			
土壌調査(2) 前処理費 溶出試験	1	検体			
土壌調査(2) 土壌調査(2)11項1式 溶出試験(前処理含費まず)	1	検体			
土壌調査 クロロエチレン 溶出試験（前処理費含まず）	1	検体			
＊＊＊　単位当たり　＊＊＊	1	式			

施工単価表

橋台・橋脚コンクリート打設　S3080　単第0 -0080　表

24-12-20(25)BB　10　m3　当り

名称・規格など	数量	単位	単価	金額	備考
土木一般世話役	0.060	人			0.06*1
特殊作業員	0.180	人			0.18*1
普通作業員	0.240	人			0.24*1
レディーミクストコンクリート指定品 呼び強度24,スランプ12,粗骨材20(25) W/C(55%),種別(高炉)	10.200	m3			
コンクリートポンプ車運転 トラック架装ブーム式　９０～１１０m3／h	0.060	日			単第0-0081　表
養生工 一般養生 鉄筋構造物	10	m3			単第0-0082　表
諸雑費	3	%			#09
＊＊＊　合計　＊＊＊	10	m3			
＊＊＊　単位当たり　＊＊＊	1	m3			
A=3　24-12-20(25)BB F=0　30mを超える部分の圧送管延長（m） J=1　小型車割増なし			C=1　一般養生 I=0　潮待割増率		

施工単価表

コンクリートポンプ車運転　S9238　単第0 -0081　表
トラック架装ブーム式　９０～１１０m3／h　1　日　当り

名称・規格など	数量	単位	単価	金額	備考
運転手(特殊)	1.00	人			
軽油 パトロール給油,2～4KL積載車給油	66.00	L			
コンクリートポンプ車 トラック架装・ブーム式 圧送能力90～110m3/h	1.03	供用日			
諸雑費	1	式			
＊＊＊　単位当たり　＊＊＊	1	日			
A=1　運転労務数量（人／日） C=1.03　ポンプ車損料数量（供用日／日） E=6　トラック架装ブーム式　９０～１１０m3／h			B=66　軽油消費量（L／日） D=0　圧送管損料数量（供用日／日）		

施工単価表

養生工　　S0306　　単第0 -0082　表

一般養生　　鉄筋構造物　　10　　m3　　当り

名称・規格など	数量	単位	単価	金額	備考
土木一般世話役	0.050	人			
普通作業員	0.130	人			
諸雑費	21	%			#09
＊＊＊　合計　＊＊＊	10	m3			
＊＊＊　単位当たり　＊＊＊	1	m3			
A=1　一般養生			B=2　鉄筋構造物		

施工単価表

型枠　　SPK23040156　　単第0 -0083　表

一般型枠　　鉄筋・無筋構造物　　1　　m2　　当り

機械構成比:　0.00%　　労務構成比:　100.00%　　材料構成比:　0.00%　　市場単価構成比:　0.00%　　標準単価:　8,890.10000

代表機労材規格(積算地区)	構成比	単価(積算地区)	代表機労材規格(東京地区)	単価(東京地区)	備考
型わく工	46.99%		型わく工		RTPC00010 RTPT00010
普通作業員	25.08%		普通作業員		RTPC00002 RTPT00002
土木一般世話役	9.24%		土木一般世話役		RTPC00009 RTPT00009
その他(労務)			その他(労務)		ER009
積算単価			積算単価		EP001
A=1　一般型枠 C=1　-(全ての費用)			B=1　鉄筋・無筋構造物		

施工単価表

コンクリート　　SPK23040154　　単第0 -0084　表

無筋・鉄筋構造物 18-8-40BB　　コンクリートポンプ車打設　　1　m3　当り

機械構成比: 4.79%　労務構成比: 18.34%　材料構成比: 76.87%　市場単価構成比: 0.00%　標準単価： 21,729.00000

代表機労材規格(積算地区)	構成比	単価(積算地区)	代表機労材規格(東京地区)	単価(東京地区)	備考
コンクリートポンプ車 トラック架装・ブーム式 圧送能力90～110m3/h	4.75%		コンクリートポンプ車 トラック架装・ブーム式 圧送能力90～110m3/h		MTPC00050 MTPT00050
その他(機械)			その他(機械)		EK009
普通作業員	9.54%		普通作業員		RTPC00002 RTPT00002
特殊作業員	3.19%		特殊作業員		RTPC00001 RTPT00001
土木一般世話役	3.17%		土木一般世話役		RTPC00009 RTPT00009
運転手(特殊)	1.95%		運転手(特殊)		RTPC00006 RTPT00006
その他(労務)			その他(労務)		ER009
レディーミクストコンクリート指定品 呼び強度18,スランプ8,粗骨材40 W/C(60%),種別(高炉)	75.88%		生コンクリート 高炉 24-12-25(20) W/C 55%		TTPCD0010 TTPT00343
軽油 パトロール給油,2～4KL積載車給油	0.99%		軽油パトロール給油		TTPC00013 TTPT00013

施工単価表

コンクリート　　SPK23040154　　単第0 -0084　表

無筋・鉄筋構造物 18-8-40BB　　コンクリートポンプ車打設　　1　m3　当り

機械構成比: 4.79%　労務構成比: 18.34%　材料構成比: 76.87%　市場単価構成比: 0.00%　標準単価： 21,729.00000

代表機労材規格(積算地区)	構成比	単価(積算地区)	代表機労材規格(東京地区)	単価(東京地区)	備考
積算単価			積算単価		E9999
A=1 無筋・鉄筋構造物 C=2 18-8-40BB F=2 一般養生 J=1 -			B=1 コンクリートポンプ車打設 E=1 設計日打設量10m3以上100m3未満 G=1 圧送管延長距離延長無し K=1 -(全ての費用)		

施工単価表

基礎砕石　　SPK23040034　　単第0 -0085　表

砕石の厚さ17.5cmを超え20.0cm以下　　RC-40　　1　　m2　　当り

機械構成比:　5.22%　　労務構成比:　67.59%　　材料構成比:　27.19%　　市場単価構成比:　0.00%　　標準単価:　1,289.70000

代表機労材規格(積算地区)	構成比	単価(積算地区)	代表機労材規格(東京地区)	単価(東京地区)	備考
<賃>バックホウ(クローラ型) 山積0.8m3(平積0.6) 排出ガス対策型(第1,2,3次基準値)低騒音	5.19%		バックホウ クローラ型 山積0.8m3(平積0.6m3)		KTPC00018 KTPT00018
その他(機械)			その他(機械)		EK009
普通作業員	32.39%		普通作業員		RTPC00002 RTPT00002
特殊作業員	14.14%		特殊作業員		RTPC00001 RTPT00001
運転手(特殊)	12.65%		運転手(特殊)		RTPC00006 RTPT00006
土木一般世話役	7.95%		土木一般世話役		RTPC00009 RTPT00009
その他(労務)			その他(労務)		ER009
再生クラッシャラン 40～0mm	22.33%		再生クラッシャーラン RC-40		TTPC00008 TTPT00008
軽油 パトロール給油,2～4KL積載車給油	4.83%		軽油パトロール給油		TTPC00013 TTPT00013

施工単価表

基礎砕石　　SPK23040034　　単第0 -0085　表

砕石の厚さ17.5cmを超え20.0cm以下　　RC-40　　1　　m2　　当り

機械構成比:　5.22%　労務構成比:　67.59%　材料構成比:　27.19%　市場単価構成比:　0.00%　標準単価：　1,289.70000

代表機労材規格(積算地区)	構成比	単価(積算地区)	代表機労材規格(東京地区)	単価(東京地区)	備考
その他(材料)			その他(材料)		EZ009
積算単価			積算単価		EP001
A=4　砕石の厚さ17.5cmを超え20.0cm以下 D=1　-(全ての費用)			B=1　RC-40		

施工単価表

鉄筋工　　SS000099　　単第0 -0086　表

SD345_D13　　一般構造物［規]10t以上　　1　　t　　当り

名称・規格など	数量	単位	単価	金額	備考
加工・組立【手間のみ】 一般構造物	1.000	t			
異形棒鋼<JISG3112> SD345,D13 単位質量0.995kg/m	1.030	t			1*1.03
諸雑費	1	式			
＊＊＊　単位当たり　＊＊＊	1	t			
A=1　- D=1　一般構造物 F=1　[規]10t以上			B=5　SD345_D13 E=1　- G=1　-		
H=1　- J=1　-			I=1　- K=2　切梁のある構造物		

施工単価表

鉄筋工　　SS000099　　単第0 -0087　表

SD345_D16～D25　　一般構造物［規]10t以上　　1　　t　　当り

名称・規格など	数量	単位	単価	金額	備考
加工・組立【手間のみ】 一般構造物	1.000	t			
異形棒鋼<JISG3112> SD345,D16～25	1.030	t			1*1.03
諸雑費	1	式			
＊＊＊　単位当たり　＊＊＊	1	t			
A=1　- D=1　一般構造物 F=1　[規]10t以上			B=6　SD345_D16～D25 E=1　- G=1　-		
H=1　- J=1　-			I=1　- K=2　切梁のある構造物		

施工単価表

鉄筋工　　SS000099　　単第0 -0088　表

SD345_D29～D32　　一般構造物［規]10t以上　　1　　t　　当り

名称・規格など	数量	単位	単価	金額	備考
加工・組立【手間のみ】 一般構造物	1.000	t			
異形棒鋼<JISG3112> SD345,D29～32	1.030	t			1*1.03
諸雑費	1	式			
＊＊＊　単位当たり　＊＊＊	1	t			
A=1　- D=1　一般構造物 F=1　[規]10t以上			B=7　SD345_D29～D32 E=1　- G=1　-		
H=1　- J=1　-			I=1　- K=2　切梁のある構造物		

施工単価表

手摺先行型枠組・単管・単管傾斜足場　　S0380　　単第0 -0089　表

手摺先行型枠組足場　　100　　掛m2　　当り

名称・規格など	数量	単位	単価	金額	備考
土木一般世話役	1.600	人			
とび工	7.000	人			
普通作業員	1.300	人			
<作>ラフテレーンクレーン(油圧伸縮ジブ型) 25t吊,オペレータ付 排1～3,2011,2014	1.400	日			
諸雑費	34	%			#09
＊＊＊　合計　＊＊＊	100	掛m2			
＊＊＊　単位当たり　＊＊＊	1	掛m2			
A=1　手摺先行型枠組足場 C=0　潮待割増			B=1　安全ネットを設置しない		

施工単価表

パイプサポート支保(小規模)　S1050025　単第0 -0090　表

支保耐力 40kN/m2以下　総設置数量40空m3以下　10　空m3　当り

名称・規格など	数量	単位	単価	金額	備考
土木一般世話役	0.290	人			
型わく工	0.530	人			
とび工	0.250	人			
普通作業員	0.570	人			
諸雑費	13	%			#09
＊＊＊　合計　＊＊＊	10	空m3			
＊＊＊　単位当たり　＊＊＊	1	空m3			

施工単価表

鋼管杭くい打ち（A1側）　V0003　単第0 -0091　表

φ500 t=9 L=39.5m 5本継ぎ　10　本　当り

名称・規格など	数量	単位	単価	金額	備考
土木一般世話役	14.73	人			
とび工	29.46	人			
特殊作業員	14.73	人			
普通作業員	14.73	人			
溶接工	14.73	人			
R.SKT式特殊杭打機械運転 AR-1000（改）	103.12	時間			単第0-0092　表
ロックスカット式アースオーガ損料 SMD-60K（改）	103.12	時間			
バックホー運転 山積0.16/平積0.11m3　昼間施工 排出ガス対策型（第1次基準）	14.73	日			単第0-0093　表
諸雑費	38.0	%			#09
＊＊＊　合計　＊＊＊	10	本			
＊＊＊　単位当たり　＊＊＊	1	本			

施工単価表

R.SKT式特殊杭打機械運転　　V0001　　単第0 -0092　表

AR-1000（改）　　1　時間　当り

名称・規格など	数量	単位	単価	金額	備考
運転手(特殊)	0.14	人			
軽油 パトロール給油,2～4KL積載車給油	13.596	L			
AR-1000（改）機械損料	1	時間			
諸雑費	1	式			
＊＊＊　単位当たり　＊＊＊	1	時間			

施工単価表

バックホー運転　　V0002　　単第0 -0093　表

山積0.16/平積0.11m3　昼間施工　　排出ガス対策型（第1次基準）　　1　日　当り

名称・規格など	数量	単位	単価	金額	備考
運転手(特殊)	1.00	人			
軽油 パトロール給油,2～4KL積載車給油	28.7	L			
小型バックホウ(クローラ型) 標準型・排1 山積0.16/平積0.11m3	1.00	日			
諸雑費	1	式			
＊＊＊　単位当たり　＊＊＊	1	日			

施工単価表

鋼管杭材料（Ａ１側）　V0100　単第0 -0094　表

1　式　当り

名称・規格など	数量	単位	単価	金額	備考
鋼管杭 SKK400,標準サイズ	103.3	t			
鋼管杭・鋼管矢板エキストラ <寸法エキストラ>外径エキストラ 400.0以上600.0㎜未満	103.3	t			
鋼管杭・鋼管矢板エキストラ <付属品価格および取付費> 吊金具(管体取付含む)	271	kg			
鋼管杭・鋼管矢板エキストラ <付属品価格および取付費> ずれ止め	123	kg			
鋼管杭・鋼管矢板エキストラ <付属品価格および取付費> ずれ止め用ストッパー	144	個			
鋼管杭・鋼管矢板エキストラ <付属品価格および取付費> 端部補強バンド(管体取付含む)	542	kg			
鋼管杭・鋼管矢板エキストラ <付属品価格および取付費> 現場溶接継手用部材	269	kg			
鋼管杭・鋼管矢板エキストラ <地域エキストラ>広島 陸上18m以下	104.6	t			
＊＊＊　単位当たり　＊＊＊	1	式			

施工単価表

コンクリート　　SPK23040154　　単第0 -0095　表

無筋・鉄筋構造物 24-12-25(20)BB　　コンクリートポンプ車打設　　1　m3　当り

機械構成比: 4.79%　労務構成比: 18.34%　材料構成比: 76.87%　市場単価構成比: 0.00%　標準単価： 21,729.00000

代表機労材規格(積算地区)	構成比	単価(積算地区)	代表機労材規格(東京地区)	単価(東京地区)	備考
コンクリートポンプ車 トラック架装・ブーム式 圧送能力90～110m3/h	4.75%		コンクリートポンプ車 トラック架装・ブーム式 圧送能力90～110m3/h		MTPC00050 MTPT00050
その他(機械)			その他(機械)		EK009
普通作業員	9.54%		普通作業員		RTPC00002 RTPT00002
特殊作業員	3.19%		特殊作業員		RTPC00001 RTPT00001
土木一般世話役	3.17%		土木一般世話役		RTPC00009 RTPT00009
運転手(特殊)	1.95%		運転手(特殊)		RTPC00006 RTPT00006
その他(労務)			その他(労務)		ER009
レディーミクストコンクリート指定品 呼び強度24,スランプ12,粗骨材20(25) W/C(55%),種別(高炉)	75.88%		生コンクリート 高炉 24-12-25(20) W/C 55%		TTPC00343 TTPT00343
軽油 パトロール給油,2～4KL積載車給油	0.99%		軽油パトロール給油		TTPC00013 TTPT00013

施工単価表

コンクリート　　SPK23040154　　単第0 -0095　表

無筋・鉄筋構造物 24-12-25(20)BB　　コンクリートポンプ車打設　　1　m3　当り

機械構成比: 4.79%　労務構成比: 18.34%　材料構成比: 76.87%　市場単価構成比: 0.00%　標準単価： 21,729.00000

代表機労材規格(積算地区)	構成比	単価(積算地区)	代表機労材規格(東京地区)	単価(東京地区)	備考
積算単価			積算単価		E9999
A=1 無筋・鉄筋構造物 C=1 24-12-25(20)BB F=2 一般養生 J=1 -			B=1 コンクリートポンプ車打設 E=1 設計日打設量10m3以上100m3未満 G=1 圧送管延長距離延長無し K=1 -(全ての費用)		

施工単価表

鉄筋工　　SS000099　　単第0 -0096　表

SD345_D13　　一般構造物［規]10t以上　　1　　t　　当り

名称・規格など	数量	単位	単価	金額	備考
加工・組立【手間のみ】 一般構造物	1.000	t			
異形棒鋼<JISG3112> SD345,D13 単位質量0.995kg/m	1.030	t			1*1.03
諸雑費	1	式			
＊＊＊　単位当たり　＊＊＊	1	t			
A=1　- D=1　一般構造物 F=1　[規]10t以上			B=5　SD345_D13 E=1　- G=1　-		
H=1　- J=1　-			I=1　- K=6　差筋及び杭頭処理		

施工単価表

鉄筋工　　SS000099　　単第0 -0097　表

SD345_D16～D25　　一般構造物［規]10t以上　　1　　t　　当り

名称・規格など	数量	単位	単価	金額	備考
加工・組立【手間のみ】 一般構造物	1.000	t			
異形棒鋼<JISG3112> SD345,D16～25	1.030	t			1*1.03
諸雑費	1	式			
＊＊＊　単位当たり　＊＊＊	1	t			
A=1　- D=1　一般構造物 F=1　[規]10t以上			B=6　SD345_D16～D25 E=1　- G=1　-		
H=1　- J=1　-			I=1　- K=6　差筋及び杭頭処理		

施工単価表

コンクリート　　SPK23040154　　単第0 -0098　表

無筋・鉄筋構造物 コンクリート(各種)　　コンクリートポンプ車打設　　1　m3　当り

機械構成比: 5.16%　労務構成比: 16.75%　材料構成比: 78.09%　市場単価構成比: 0.00%　標準単価： 21,390.00000

代表機労材規格(積算地区)	構成比	単価(積算地区)	代表機労材規格(東京地区)	単価(東京地区)	備考
コンクリートポンプ車 トラック架装・ブーム式 圧送能力90～110m3/h	4.83%		コンクリートポンプ車 トラック架装・ブーム式 圧送能力90～110m3/h		MTPC00050 MTPT00050
その他(機械)			その他(機械)		EK009
普通作業員	9.17%		普通作業員		RTPC00002 RTPT00002
特殊作業員	3.24%		特殊作業員		RTPC00001 RTPT00001
土木一般世話役	2.22%		土木一般世話役		RTPC00009 RTPT00009
運転手(特殊)	1.98%		運転手(特殊)		RTPC00006 RTPT00006
その他(労務)			その他(労務)		ER009
水中コンクリート 30-50-20BB	77.08%		生コンクリート 高炉 24-12-25(20) W/C 55%		F0000000003 TTPT00343
軽油 パトロール給油,2～4KL積載車給油	1.00%		軽油パトロール給油		TTPC00013 TTPT00013

施工単価表

コンクリート　　SPK23040154　　単第0 -0098　表

無筋・鉄筋構造物 コンクリート(各種)　　コンクリートポンプ車打設　　1　m3　当り

機械構成比: 5.16%　労務構成比: 16.75%　材料構成比: 78.09%　市場単価構成比: 0.00%　標準単価： 21,390.00000

代表機労材規格(積算地区)	構成比	単価(積算地区)	代表機労材規格(東京地区)	単価(東京地区)	備考
その他(材料)			その他(材料)		EZ009
積算単価			積算単価		E9999
A=1 無筋・鉄筋構造物 C=4 コンクリート(各種) E=1 設計日打設量10m3以上100m3未満 G=2 圧送管延長距離60m以下			B=1 コンクリートポンプ車打設 D=3 【F】コンクリート(m3) F=1 養生無し J=1 -		
K=1 -(全ての費用)					

施工単価表

床掘り　　SPK23040015　　単第0 -0099　表

土砂 標準　　切梁腹起式 障害無し　　1　　m3　　当り

機械構成比: 12.80%　労務構成比: 73.72%　材料構成比: 13.48%　市場単価構成比: 0.00%　標準単価： 428.44000

代表機労材規格(積算地区)	構成比	単価(積算地区)	代表機労材規格(東京地区)	単価(東京地区)	備考
<賃>バックホウ(クローラ型) 山積0.8m3(平積0.6) 排出ガス対策型(第1,2,3次基準値)低騒音	12.80%		バックホウ クローラ型 山積0.8m3(平積0.6m3)		KTPC00018 KTPT00018
普通作業員	46.86%		普通作業員		RTPC00002 RTPT00002
運転手(特殊)	26.86%		運転手(特殊)		RTPC00006 RTPT00006
軽油 パトロール給油,2～4KL積載車給油	13.48%		軽油パトロール給油		TTPC00013 TTPT00013
積算単価			積算単価		EP001
A=1 土砂 C=4 切梁腹起式 E=1 -(全ての費用)			B=1 標準 D=1 障害無し		

施工単価表

床掘り　　SPK23040015　　単第0 -0100　表

土砂 標準　　切梁腹起式 障害有り　　1　　m3　　当り

機械構成比: 13.99%　労務構成比: 71.28%　材料構成比: 14.73%　市場単価構成比: 0.00%　標準単価： 478.99000

代表機労材規格(積算地区)	構成比	単価(積算地区)	代表機労材規格(東京地区)	単価(東京地区)	備考
<賃>バックホウ(クローラ型) 山積0.8m3(平積0.6) 排出ガス対策型(第1,2,3次基準値)低騒音	13.99%		バックホウ クローラ型 山積0.8m3(平積0.6m3)		KTPC00018 KTPT00018
普通作業員	41.92%		普通作業員		RTPC00002 RTPT00002
運転手(特殊)	29.36%		運転手(特殊)		RTPC00006 RTPT00006
軽油 パトロール給油,2～4KL積載車給油	14.73%		軽油パトロール給油		TTPC00013 TTPT00013
積算単価			積算単価		EP001
A=1 土砂 C=4 切梁腹起式 E=1 -(全ての費用)			B=1 標準 D=2 障害有り		

施工単価表

床掘り　　SPK23040015　　単第0 -0101　表

土砂 掘削深さ5m超20m以下　　切梁腹起式 障害有り　　1　　m3　　当り

機械構成比: 39.45%　労務構成比: 48.99%　材料構成比: 11.56%　市場単価構成比: 0.00%　標準単価： 1,210.80000

代表機労材規格(積算地区)	構成比	単価(積算地区)	代表機労材規格(東京地区)	単価(東京地区)	備考
ドラグライン及びクラムシェル 油圧クラムシェル・テレスコピック式 平積0.4m3	34.61%		ドラグライン及びクラムシェル 油圧クラムシェル・テレスコピック式 平積0.4m3		MTPC00066 MTPT00066
小型バックホウ(クローラ型) 標準型・排1 山積0.08/平積0.06m3	4.84%		小型バックホウ(クローラ型) 標準型・排1 山積0.08/平積0.06m3		MTPC00061 MTPT00061
普通作業員	16.61%		普通作業員		RTPC00002 RTPT00002
特殊作業員	16.32%		特殊作業員		RTPC00001 RTPT00001
運転手(特殊)	16.06%		運転手(特殊)		RTPC00006 RTPT00006
軽油 パトロール給油,2～4KL積載車給油	11.56%		軽油パトロール給油		TTPC00013 TTPT00013
積算単価			積算単価		EP001
A=1 土砂 C=4 切梁腹起式 E=1 -(全ての費用)			B=3 掘削深さ5m超20m以下 D=2 障害有り		

施工単価表

埋戻し　　SPK23040020　　単第0 -0102　表

最大埋戻幅1m以上4m未満　　1　m3　当り

機械構成比: 11.71%　労務構成比: 83.03%　材料構成比: 5.26%　市場単価構成比: 0.00%　標準単価： 1,861.40000

代表機労材規格(積算地区)	構成比	単価(積算地区)	代表機労材規格(東京地区)	単価(東京地区)	備考
バックホウ(クローラ型) 標準型・排2 山積0.8/平積0.6m3	9.99%		バックホウ(クローラ型) 標準型・排2 山積0.8/平積0.6m3		MTPC00014 MTPT00014
<賃>振動ローラ(ハンドガイド式) 質量0.8～1.1t	1.62%		振動ローラ(舗装用) [ハンドガイド式] 質量0.8～1.1t		KTPC00008 KTPT00008
<賃>タンパ(ランマ) 質量60～80kg	0.10%		タンパ及びランマ 質量60～80kg		KTPC00020 KTPT00020
普通作業員	51.56%		普通作業員		RTPC00002 RTPT00002
特殊作業員	22.78%		特殊作業員		RTPC00001 RTPT00001
運転手(特殊)	8.69%		運転手(特殊)		RTPC00006 RTPT00006
軽油 パトロール給油,2～4KL積載車給油	5.12%		軽油パトロール給油		TTPC00013 TTPT00013
ガソリン,レギュラー スタンド渡し,スタンド給油	0.14%		ガソリンレギュラースタンド		TTPC00014 TTPT00014
積算単価			積算単価		EP001

施工単価表

埋戻し　　SPK23040020　　単第0 -0102　表

最大埋戻幅1m以上4m未満　　1　m3　当り

機械構成比: 11.71%　労務構成比: 83.03%　材料構成比: 5.26%　市場単価構成比: 0.00%　標準単価： 1,861.40000

代表機労材規格(積算地区)	構成比	単価(積算地区)	代表機労材規格(東京地区)	単価(東京地区)	備考
A=3　最大埋戻幅1m以上4m未満			D=1　-(全ての費用)		

施工単価表

鋼管杭くい打ち（A2側）　V0004　単第0 -0103　表

φ500 t=9 L=31.5m 4本継ぎ　10　本　当り

名称・規格など	数量	単位	単価	金額	備考
土木一般世話役	10.70	人			
とび工	21.40	人			
特殊作業員	10.70	人			
普通作業員	10.70	人			
溶接工	10.70	人			
R.SKT式特殊杭打機械運転 AR-1000（改）	74.92	時間			単第0-0092　表
ロックスカット式アースオーガ損料 SMD-60K（改）	74.92	時間			
バックホー運転 山積0.16/平積0.11m3　昼間施工 排出ガス対策型（第1次基準）	10.7	日			単第0-0093　表
諸雑費	38.0	%			#09
＊＊＊　合計　＊＊＊	10	本			
＊＊＊　単位当たり　＊＊＊	1	本			

施工単価表

鋼管杭材料（Ａ２側）　V0200　単第0 -0104　表

1　式　当り

名称・規格など	数量	単位	単価	金額	備考
鋼管杭 SKK400,標準サイズ	82.4	t			
鋼管杭・鋼管矢板エキストラ <寸法エキストラ>外径エキストラ 400.0以上600.0㎜未満	82.4	t			
鋼管杭・鋼管矢板エキストラ <付属品価格および取付費> 吊金具(管体取付含む)	217	kg			
鋼管杭・鋼管矢板エキストラ <付属品価格および取付費> ずれ止め	123	kg			
鋼管杭・鋼管矢板エキストラ <付属品価格および取付費> ずれ止め用ストッパー	144	個			
鋼管杭・鋼管矢板エキストラ <付属品価格および取付費> 端部補強バンド(管体取付含む)	542	kg			
鋼管杭・鋼管矢板エキストラ <付属品価格および取付費> 現場溶接継手用部材	203	kg			
鋼管杭・鋼管矢板エキストラ <地域エキストラ>広島 陸上18m以下	83.5	t			
＊＊＊　単位当たり　＊＊＊	1	式			

施工単価表

鋼矢板VL型賃料（Ａ１）　V0061　単第0 -0105　表

90日以内　1　t　当り

名称・規格など	数量	単位	単価	金額	備考
鋼矢板ＶＬ型賃料（Ａ１） 90日以内	1	t・日			
鋼矢板ＶＬ型（整備費）	1	t			
諸雑費	1	式			
＊＊＊　単位当たり　＊＊＊	1	t			

施工単価表

山留材賃料（H-500）（Ａ１）　V0320　単第0 -0106　表

H-500,300kg/m　1　t　当り

名称・規格など	数量	単位	単価	金額	備考
（賃料）鋼製山留材（Ａ１） H-500,300kg/m 90日以内	1	t・日			
修理費及び損耗費：主部材 H-500	1	t			
(賃料)鋼製山留材（Ａ１） 部品（H-500） 90日以内	0.22	t・日			
修理費及び損耗費：副部材(A) H-500	0.22	t			
副部材(B)H-500	0.04	t			
諸雑費	1	式			
＊＊＊　単位当たり　＊＊＊	1	t			

施工単価表

山留材賃料（H-300）（Ａ１）　SHD10013　単第0 -0107　表

1　t　当り

名称・規格など	数量	単位	単価	金額	備考
(賃料)鋼製山留材 H-300,100kg/m 90日(3か月)以内	1.000	t			
修理費及び損耗費:主部材	1.000	t			
(賃料)鋼製山留材 部品 90日(3か月)以内	0.220	t・日			
修理費及び損耗費:副部材(A)	0.220	t			
修理費及び損耗費:副部材(B)	0.040	t			
諸雑費	1	式			
＊＊＊　単位当たり　＊＊＊	1	t			
A=1　山留材賃料 C=1　- E=2　修理費及び損耗費:副部材(A)			B=2　鋼製山留材 H-300,100kg/m D=2　修理費及び損耗費:主部材 F=2　修理費及び損耗費:副部材(B)		
G=64　賃料期間(日)					

施工単価表

鋼矢板VL型賃料（Ａ２）　V0062　単第0 -0108　表

90日以内　1　t　当り

名称・規格など	数量	単位	単価	金額	備考
鋼矢板ＶＬ型賃料（Ａ２） 90日以内	1	t・日			
鋼矢板ＶＬ型（整備費）	1	t			
諸雑費	1	式			
＊＊＊　単位当たり　＊＊＊	1	t			

施工単価表

山留材賃料（H-500）（Ａ２）　V0321　単第0 -0109　表

H-500,300kg/m　1　t　当り

名称・規格など	数量	単位	単価	金額	備考
（賃料）鋼製山留材（Ａ２） H-500,300kg/m 90日以内	1	t・日			
修理費及び損耗費：主部材 H-500	1	t			
(賃料)鋼製山留材（Ａ２） 部品（H-500） 90日以内	0.22	t・日			
修理費及び損耗費：副部材(A) H-500	0.22	t			
副部材(B)H-500	0.04	t			
諸雑費	1	式			
＊＊＊　単位当たり　＊＊＊	1	t			

施工単価表

山留材賃料（H-300）（Ａ２）　SHD10013　単第0 -0110　表

1　t　当り

名称・規格など	数量	単位	単価	金額	備考
(賃料)鋼製山留材 H-300,100kg/m 90日(3か月)以内	1.000	t			
修理費及び損耗費:主部材	1.000	t			
(賃料)鋼製山留材 部品 90日(3か月)以内	0.220	t・日			
修理費及び損耗費:副部材(A)	0.220	t			
修理費及び損耗費:副部材(B)	0.040	t			
諸雑費	1	式			
＊＊＊　単位当たり　＊＊＊	1	t			
A=1　山留材賃料 C=1　- E=2　修理費及び損耗費:副部材(A)			B=2　鋼製山留材 H-300,100kg/m D=2　修理費及び損耗費:主部材 F=2　修理費及び損耗費:副部材(B)		
G=48　賃料期間(日)					

施工単価表

切梁・腹起し設置　　SHD10019　　単第0 -0111　表

設置　　10　　t　　当り

名称・規格など	数量	単位	単価	金額	備考
土木一般世話役	1.700	人			
とび工	3.200	人			
溶接工	1.700	人			
普通作業員	1.700	人			
<作>ラフテレーンクレーン(油圧伸縮ジブ型) 25t吊,オペレータ付 排1～3,2011,2014	1.700	日			
諸雑費	5	%			#09
＊＊＊　合計　＊＊＊	10	t			
＊＊＊　単位当たり　＊＊＊	1	t			
A=1　設置 C=1　-			B=1　- D=1　ラフテレーンクレーン25t吊		

施工単価表

切梁・腹起し撤去　　SHD10019　　単第0 -0112　表

撤去　　10　　t　　当り

名称・規格など	数量	単位	単価	金額	備考
土木一般世話役	1.000	人			
とび工	1.900	人			
溶接工	1.000	人			
普通作業員	1.000	人			
<作>ラフテレーンクレーン(油圧伸縮ジブ型) 25t吊,オペレータ付 排1～3,2011,2014	1.000	日			
諸雑費	7	%			#09
＊＊＊　合計　＊＊＊	10	t			
＊＊＊　単位当たり　＊＊＊	1	t			
A=2　撤去 C=1　-			B=1　- D=1　ラフテレーンクレーン25t吊		

施工単価表

継鋼矢板圧入(Nmax≦25)（Ａ１側）　S0441　単第0 -0113　表
陸上施工 5L型　圧入長(m)_19以下(15超) 継施工1箇所　10　枚　当り

名称・規格など	数量	単位	単価	金額	備考
土木一般世話役	1.754	人			
特殊作業員	1.754	人			
とび工	3.509	人			
溶接工	3.509	人			
継施工費 鋼矢板VL型	10.000	箇所			10*1
機-24_油圧式杭圧入引抜機運転 広幅鋼矢板　981～1,471kN 排出ガス対策型1次基準	1.754	日			単第0-0114　表 10/5.7
機-18_ラフテレーンクレーン運転 25t吊 排出ガス対策型2次基準	1.754	日			単第0-0115　表 10/5.7
諸雑費	2	%			#09
＊＊＊　合計　＊＊＊	10	枚			
＊＊＊　単位当たり　＊＊＊	1	枚			
A=1　陸上施工 C=6　圧入長(m)_19以下(15超)			B=4　5L型 D=1　継施工1箇所		

施工単価表

継鋼矢板圧入(Nmax≦25)（Ａ１側）　S0441　単第0 -0113　表

陸上施工 5L型　圧入長(m)_19以下(15超) 継施工1箇所　10　枚　当り

名称・規格など	数量	単位	単価	金額	備考

施工単価表

機-24_油圧式杭圧入引抜機運転　　S9128　　単第0 -0114　表

広幅鋼矢板　981～1,471kN　　排出ガス対策型1次基準　　1　日　当り

名称・規格など	数量	単位	単価	金額	備考
軽油 パトロール給油,2～4KL積載車給油	113.00	L			
油圧式杭圧入引抜機 エンジン式ユニット・排1 広幅鋼矢板,圧入981～1471引抜1079～1569kN	1.45	供用日15欄			
諸雑費	1	式			
＊＊＊　単位当たり　＊＊＊	1	日			
A=2　広幅鋼矢板　981～1,471kN C=1.45　機械損料数量（供用日/日）			B=113　軽油消費量（L/日）		

施工単価表

機-18_ラフテレーンクレーン運転　　S9000053　　単第0 -0115　表

25t吊　　排出ガス対策型2次基準　　1　　日　　当り

名称・規格など	数量	単位	単価	金額	備考
運転手(特殊)	1.00	人			
軽油 パトロール給油,2～4KL積載車給油	88.00	L			
ラフテレーンクレーン 油圧伸縮ジブ型・排2 25t吊	1.45	供用日15欄			
諸雑費	1	式			
＊＊＊　単位当たり　＊＊＊	1	日			
A=1　25t吊 C=1　運転労務数量(人/日) E=1.45　機械損料数量(供用日/日)			B=3　排出ガス対策型2次基準 D=88　燃料消費量(L/日)		

施工単価表

継鋼矢板圧入(Nmax≦25)（Ａ２側）　S0441　単第0 -0116　表
陸上施工 5L型　圧入長(m)_15以下(12超) 継施工1箇所　10　枚　当り

名称・規格など	数量	単位	単価	金額	備考
土木一般世話役	1.613	人			
特殊作業員	1.613	人			
とび工	3.226	人			
溶接工	3.226	人			
継施工費 鋼矢板VL型	10.000	箇所			10*1
機-24_油圧式杭圧入引抜機運転 広幅鋼矢板　981～1,471kN 排出ガス対策型1次基準	1.613	日			単第0-0114　表 10/6.2
機-18_ラフテレーンクレーン運転 25t吊 排出ガス対策型2次基準	1.613	日			単第0-0115　表 10/6.2
諸雑費	2	%			#09
＊＊＊　合計　＊＊＊	10	枚			
＊＊＊　単位当たり　＊＊＊	1	枚			
A=1　陸上施工 C=5　圧入長(m)_15以下(12超)			B=4　5L型 D=1　継施工1箇所		

施工単価表

継鋼矢板圧入(Nmax≦25)（Ａ２側）　S0441　単第0 -0116　表

陸上施工 5L型　圧入長(m)_15以下(12超) 継施工1箇所　10　枚　当り

名称・規格など	数量	単位	単価	金額	備考

施工単価表

鋼矢板引抜き（Ａ１側）　S0454　単第0 -0117　表

陸上施工 5L型　引抜長(m)_19以下(15超)　10　枚　当り

名称・規格など	数量	単位	単価	金額	備考
土木一般世話役	0.333	人			
特殊作業員	0.333	人			
とび工	0.667	人			
機-24_油圧式杭圧入引抜機運転 広幅鋼矢板　981～1,471kN 排出ガス対策型1次基準	0.333	日			単第0-0114　表 10/30
機-18_ラフテレーンクレーン運転 25t吊 排出ガス対策型2次基準	0.333	日			単第0-0115　表 10/30
諸雑費	0.2	%			#09
＊＊＊　合計　＊＊＊	10	枚			
＊＊＊　単位当たり　＊＊＊	1	枚			
A=1　陸上施工 C=6　引抜長(m)_19以下(15超)			B=4　5L型		

施工単価表

鋼矢板引抜き（Ａ２側）　S0454　単第0 -0118　表

陸上施工 5L型　引抜長(m)_15以下(12超)　10　枚　当り

名称・規格など	数量	単位	単価	金額	備考
土木一般世話役	0.294	人			
特殊作業員	0.294	人			
とび工	0.588	人			
機-24_油圧式杭圧入引抜機運転 広幅鋼矢板　981～1,471kN 排出ガス対策型1次基準	0.294	日			単第0-0114　表 10/34
機-18_ラフテレーンクレーン運転 25t吊 排出ガス対策型2次基準	0.294	日			単第0-0115　表 10/34
諸雑費	0.2	%			#09
＊＊＊　合計　＊＊＊	10	枚			
＊＊＊　単位当たり　＊＊＊	1	枚			
A=1　陸上施工 C=4　引抜長(m)_15以下(12超)			B=4　5L型		

施工単価表

油圧式杭圧入引抜機据付・解体　　S0458　　単第0 -0119　表

圧入（Nmax≦25）　　VL型　　1　回　当り

名称・規格など	数量	単位	単価	金額	備考
土木一般世話役	0.290	人			
特殊作業員	0.290	人			
とび工	0.580	人			
機-24_油圧式杭圧入引抜機運転 広幅鋼矢板　981～1,471kN 排出ガス対策型1次基準	0.250	日			単第0-0114　表
機-18_ラフテレーンクレーン運転 25t吊 排出ガス対策型2次基準	0.300	日			単第0-0115　表
諸雑費	1	式			
＊＊＊　単位当たり　＊＊＊	1	回			
A=1　圧入（Nmax≦25） C=1　陸上施工			B=4　VL型		

施工単価表

油圧式杭圧入引抜機据付・解体　　S0458　　単第0 -0120　表

引抜き　　VL型　　1　回　当り

名称・規格など	数量	単位	単価	金額	備考
土木一般世話役	0.190	人			
特殊作業員	0.190	人			
とび工	0.390	人			
機-24_油圧式杭圧入引抜機運転 広幅鋼矢板　981～1,471kN 排出ガス対策型1次基準	0.130	日			単第0-0114　表
機-18_ラフテレーンクレーン運転 25t吊 排出ガス対策型2次基準	0.190	日			単第0-0115　表
諸雑費	1	式			
＊＊＊　単位当たり　＊＊＊	1	回			
A=4　引抜き C=1　陸上施工			B=4　VL型		

施工単価表

路体(築堤)盛土　　SPK23040004　　単第0 -0121　表

施工幅員4.0m以上　　施工数量10,000m3未満 障害無し　　1　m3　当り

機械構成比: 18.74%　労務構成比: 64.69%　材料構成比: 16.57%　市場単価構成比: 0.00%　標準単価： 214.13000

代表機労材規格(積算地区)	構成比	単価(積算地区)	代表機労材規格(東京地区)	単価(東京地区)	備考
<賃>ブルドーザ 湿地,7t級 排出ガス対策型(第1,2次基準値)低騒音	11.51%		<賃>ブルドーザ 湿地,7t級 排出ガス対策型(第1,2次基準値)低騒音		KTPC00036 KTPT00036
<賃>振動ローラ(土木用フラットSドラム型) 質量11～12t 排出ガス対策型(第1,2,3次基準値)低騒音	7.23%		振動ローラ(土工用) [フラット・シングルドラム型] 質量11～12t		KTPC00058 KTPT00058
運転手(特殊)	43.87%		運転手(特殊)		RTPC00006 RTPT00006
普通作業員	20.82%		普通作業員		RTPC00002 RTPT00002
軽油 パトロール給油,2～4KL積載車給油	16.57%		軽油パトロール給油		TTPC00013 TTPT00013
積算単価			積算単価		EP001
A=3　施工幅員4.0m以上 C=1　障害無し			B=1　施工数量10,000m3未満		

施工単価表

盛土撤去　　SPK23040001　　単第0 -0122　表

土砂 オープンカット 押土無し　　障害無し 5,000m3未満　　1　m3　当り

機械構成比: 45.14%　労務構成比: 34.64%　材料構成比: 20.22%　市場単価構成比: 0.00%　標準単価： 317.66000

代表機労材規格(積算地区)	構成比	単価(積算地区)	代表機労材規格(東京地区)	単価(東京地区)	備考
バックホウ(クローラ型) 標準型・超低騒音型・排3 山積0.8/平積0.6m3	45.14%		バックホウ(クローラ型) 標準型・超低騒音型・排3 山積0.8/平積0.6m3		MTPC00128 MTPT00128
運転手(特殊)	34.64%		運転手(特殊)		RTPC00006 RTPT00006
軽油 パトロール給油,2～4KL積載車給油	20.22%		軽油パトロール給油		TTPC00013 TTPT00013
積算単価			積算単価		EP001
A=1 土砂 C=2 押土無し E=3 5,000m3未満			B=1 オープンカット D=1 障害無し		

施工単価表

大型土のう設置　　SHD10009　　単第0 -0123　表

作業半径 6mを超え20m以下　　10　袋　当り

名称・規格など	数量	単位	単価	金額	備考
土木一般世話役	0.125	人			1*0.125
特殊作業員	0.125	人			1*0.125
普通作業員	0.125	人			1*0.125
<作>ラフテレーンクレーン(油圧伸縮ジブ型) 25t吊,オペレータ付 排1～3,2011,2014	0.125	日			
諸雑費	1	式			
＊＊＊　合計　＊＊＊	10	袋			
＊＊＊　単位当たり　＊＊＊	1	袋			
A=2　　作業半径 6mを超え20m以下					

施工単価表

大型土のう撤去　　SHD10011　　単第0 -0124　表

作業半径 6mを超え20m以下　　10　袋　当り

名称・規格など	数量	単位	単価	金額	備考
土木一般世話役	0.075	人			1*0.075
特殊作業員	0.075	人			1*0.075
<作>ラフテレーンクレーン(油圧伸縮ジブ型) 25t吊,オペレータ付 排1～3,2011,2014	0.075	日			
諸雑費	1	式			
＊＊＊　合計　＊＊＊	10	袋			
＊＊＊　単位当たり　＊＊＊	1	袋			
A=2　　作業半径 6mを超え20m以下					

施工単価表

耐圧ポリエチレン管撤去工　　V1001　　単第0 -0125　表

1　m　当り

名称・規格など	数量	単位	単価	金額	備考
耐圧ポリエチレン管設置工 R30　φ1650～2000	1	m			
撤去補正					
＊＊＊　単位当たり　＊＊＊	1	m			

施工単価表

現場発生品及び支給品運搬　　SPK23040410　　単第0 -0126　表

クレーン装置付BT4～4.5t級2.9t吊　　片道運搬距離14.0km以下(11.5km超)　　1　t　当り

機械構成比: 17.82%　労務構成比: 77.97%　材料構成比: 4.21%　市場単価構成比: 0.00%　標準単価： 7,392.80000

代表機労材規格(積算地区)	構成比	単価(積算地区)	代表機労材規格(東京地区)	単価(東京地区)	備考
トラック クレーン装置付 ベーストラック4～4.5t級吊能力2.9t	17.82%		トラック クレーン装置付 ベーストラック4～4.5t級吊能力2.9t		MTPC00021 MTPT00021
特殊作業員	39.30%		特殊作業員		RTPC00001 RTPT00001
運転手(特殊)	38.67%		運転手(特殊)		RTPC00006 RTPT00006
軽油 パトロール給油,2～4KL積載車給油	4.21%		軽油パトロール給油		TTPC00013 TTPT00013
積算単価			積算単価		EP001
A=2　クレーン装置付BT4～4.5t級2.9t吊 C=13　片道運搬距離14.0km以下(11.5km超)			B=2　DID区間有り		

施工単価表

土木シート（5490N/3cm）　SPK23040121　単第0 -0127　表

吸出し防止材(各種)　1　m2　当り

機械構成比: 0.00%　労務構成比: 25.39%　材料構成比: 74.61%　市場単価構成比: 0.00%　標準単価： 781.83000

代表機労材規格(積算地区)	構成比	単価(積算地区)	代表機労材規格(東京地区)	単価(東京地区)	備考
普通作業員	21.67%		普通作業員		RTPC00002 RTPT00002
土木一般世話役	3.72%		土木一般世話役		RTPC00009 RTPT00009
土木シート 5490×5490 N/3cm	74.61%		不織布(合繊) 厚10mm,強度9.8kN/m		F0000000005 TTPT00048
積算単価			積算単価		EP001
A=2 吸出し防止材(各種)			B=5 【F】吸出し防止材(m2)		

施工単価表

土木シート（8340N/3cm）　SPK23040121　単第0 -0128　表

吸出し防止材(各種)　1　m2　当り

機械構成比: 0.00%　労務構成比: 25.39%　材料構成比: 74.61%　市場単価構成比: 0.00%　標準単価： 781.83000

代表機労材規格(積算地区)	構成比	単価(積算地区)	代表機労材規格(東京地区)	単価(東京地区)	備考
普通作業員	21.67%		普通作業員		RTPC00002 RTPT00002
土木一般世話役	3.72%		土木一般世話役		RTPC00009 RTPT00009
土木シート 8340×8340 N/3cm	74.61%		不織布(合繊) 厚10mm,強度9.8kN/m		F0000000006 TTPT00048
積算単価			積算単価		EP001
A=2 吸出し防止材(各種)			B=6 【F】吸出し防止材(m2)		

施工単価表

敷鉄板設置　　S1050041　　単第0 -0129　表

100　m2　当り

名称・規格など	数量	単位	単価	金額	備考
土木一般世話役	0.152	人			
とび工	0.152	人			
普通作業員	0.152	人			
機-28_バックホウ運転(賃料) クレーン付2.9t吊_山積0.8m3	0.152	日			単第0-0130　表
諸雑費	1	%			#09
＊＊＊　合計　＊＊＊	100	m2			
＊＊＊　単位当たり　＊＊＊	1	m2			

施工単価表

機-28_バックホウ運転(賃料)　S9035　単第0 -0130　表

クレーン付2.9t吊_山積0.8m3　1　日　当り

名称・規格など	数量	単位	単価	金額	備考
運転手(特殊)	1.00	人			
軽油 パトロール給油,2～4KL積載車給油	119.00	L			
<賃>バックホウ(クローラ型クレーン機能付) 山積0.8m3(平積0.6)吊能力2.9t 排1～3,2011,2014	1.06	供用日			
諸雑費	1	式			
＊＊＊　単位当たり　＊＊＊	1	日			
A=19　クレーン付2.9t吊_山積0.8m3 C=1　運転労務数量(人/日)			B=119　軽油消費量(L/日) D=1.06　機械賃料数量(供用日/日)		

施工単価表

敷鉄板撤去　　S1050043　　単第0 -0131　表

100　m2　当り

名称・規格など	数量	単位	単価	金額	備考
土木一般世話役	0.143	人			
とび工	0.143	人			
普通作業員	0.143	人			
機-28_バックホウ運転(賃料) クレーン付2.9t吊_山積0.8m3	0.143	日			単第0-0130　表
諸雑費	1	%			#09
＊＊＊　合計　＊＊＊	100	m2			
＊＊＊　単位当たり　＊＊＊	1	m2			

施工単価表

敷鉄板賃料　　S1050029　　単第0 -0132　表

22×1524×3048,802kg/枚　　賃貸期間112日　　1　　枚　　当り

名称・規格など	数量	単位	単価	金額	備考
(賃料)鋼板 22×1524×3048,802kg/枚 180日以内	112.000	枚・日			
(賃料)鋼板 22×1524×3048,802kg/枚 整備費	1.000	枚			
諸雑費	1	式			
＊＊＊　単位当たり　＊＊＊	1	枚			
A=3　22×1524×3048,802kg/枚 C=112　敷鉄板賃貸期間（日）			B=1　賃料 D=2　整備費有り		

施工単価表

床掘り　　SPK23040015　　単第0 -0133　表

土砂 平均施工幅1m以上2m未満　　無し 障害無し　　1　　m3　　当り

機械構成比:　21.49%　労務構成比:　63.32%　材料構成比:　15.19%　市場単価構成比:　0.00%　標準単価：　266.56000

代表機労材規格(積算地区)	構成比	単価(積算地区)	代表機労材規格(東京地区)	単価(東京地区)	備考
<賃>後方超小旋回バックホウ(クローラ型) 山積0.45m3(平積0.35m3) 排出ガス対策型(第1,2,3次基準値)低騒音	21.49%		バックホウ(クローラ型) [後方超小旋回型] 山積0.45m3(平積0.35m3)		KTPC00066 KTPT00066
運転手(特殊)	63.32%		運転手(特殊)		RTPC00006 RTPT00006
軽油 パトロール給油,2～4KL積載車給油	15.19%		軽油パトロール給油		TTPC00013 TTPT00013
積算単価			積算単価		EP001
A=1　土砂 C=1　無し E=1　-(全ての費用)			B=2　平均施工幅1m以上2m未満 D=1　障害無し		

施工単価表

既設石積取壊し　　SPK23040001　　単第0 -0134　表

岩塊・玉石 オープンカット 押土無し　　障害無し 5,000m3未満　　1　m3　当り

機械構成比: 45.14%　労務構成比: 34.64%　材料構成比: 20.22%　市場単価構成比: 0.00%　標準単価： 406.02000

代表機労材規格(積算地区)	構成比	単価(積算地区)	代表機労材規格(東京地区)	単価(東京地区)	備考
バックホウ(クローラ型) 標準型・超低騒音型・排3 山積0.8/平積0.6m3	45.14%		バックホウ(クローラ型) 標準型・超低騒音型・排3 山積0.8/平積0.6m3		MTPC00128 MTPT00128
運転手(特殊)	34.64%		運転手(特殊)		RTPC00006 RTPT00006
軽油 パトロール給油,2～4KL積載車給油	20.22%		軽油パトロール給油		TTPC00013 TTPT00013
積算単価			積算単価		EP001
A=2 岩塊・玉石 C=2 押土無し E=3 5,000m3未満			B=1 オープンカット D=1 障害無し		

施工単価表

1号小口止め　　V5001　　単第0 -0135　表

1　　箇所　　当り

名称・規格など	数量	単位	単価	金額	備考
コンクリート 無筋・鉄筋構造物 18-8-40BB 人力打設	0.396	m3			単第0-0136　表
型枠 一般型枠 鉄筋・無筋構造物	1.486	m2			単第0-0083　表
目地板 1工事当り使用量30m2未満 瀝青繊維質目地板t=20mm	1.019	m2			単第0-0137　表
＊＊＊　単位当たり　＊＊＊	1	箇所			

施工単価表

コンクリート　　SPK23040154　　単第0 -0136　表

無筋・鉄筋構造物 18-8-40BB　　人力打設　　1　m3　当り

機械構成比: 0.00%　労務構成比: 31.93%　材料構成比: 68.07%　市場単価構成比: 0.00%　標準単価： 24,215.00000

代表機労材規格(積算地区)	構成比	単価(積算地区)	代表機労材規格(東京地区)	単価(東京地区)	備考
普通作業員	14.27%		普通作業員		RTPC00002 RTPT00002
特殊作業員	8.38%		特殊作業員		RTPC00001 RTPT00001
土木一般世話役	7.11%		土木一般世話役		RTPC00009 RTPT00009
その他(労務)			その他(労務)		ER009
レディーミクストコンクリート指定品 呼び強度18,スランプ8,粗骨材40 W/C(60%),種別(高炉)	68.07%		生コンクリート 高炉 24-12-25(20) W/C 55%		TTPCD0010 TTPT00343
積算単価			積算単価		E9999
A=1 無筋・鉄筋構造物 C=2 18-8-40BB H=2 現場内小運搬無し K=1 -(全ての費用)			B=3 人力打設 F=2 一般養生 J=1 -		

施工単価表

目地板　　SPK23040122　　単第0 -0137　表

1工事当り使用量30m2未満　　瀝青繊維質目地板t=20mm　　1　m2　当り

機械構成比: 0.00%　労務構成比: 63.91%　材料構成比: 36.09%　市場単価構成比: 0.00%　標準単価： 3,582.40000

代表機労材規格(積算地区)	構成比	単価(積算地区)	代表機労材規格(東京地区)	単価(東京地区)	備考
普通作業員	47.33%		普通作業員		RTPC00002 RTPT00002
土木一般世話役	16.27%		土木一般世話役		RTPC00009 RTPT00009
その他(労務)			その他(労務)		ER009
目地板 瀝青繊維質板 厚20mm	36.09%		瀝青繊維質目地板 厚さ10mm		TTPCD0150 TTPT00199
積算単価			積算単価		EP001
A=1　1工事当り使用量30m2未満			B=6　瀝青繊維質目地板t=20mm		

施工単価表

2号小口止め　　V5002　　単第0 -0138　表

1　箇所　当り

名称・規格など	数量	単位	単価	金額	備考
コンクリート 無筋・鉄筋構造物 18-8-40BB バックホウ(クレーン機能付)打設	2.927	m3			単第0-0031　表
型枠 一般型枠 鉄筋・無筋構造物	8.430	m2			単第0-0083　表
目地板 1工事当り使用量30m2未満 瀝青繊維質目地板t=20mm	1.677	m2			単第0-0137　表
鉄筋工 SD345_D16～D25 一般構造物 [規]10t以上	0.005	t			単第0-0097　表
＊＊＊　単位当たり　＊＊＊	1	箇所			

施工単価表

床掘り　　SPK23040015　　単第0 -0139　表

土砂 標準　　無し 障害無し　　1　　m3　　当り

機械構成比: 24.08%　労務構成比: 50.56%　材料構成比: 25.36%　市場単価構成比: 0.00%　標準単価： 227.74000

代表機労材規格(積算地区)	構成比	単価(積算地区)	代表機労材規格(東京地区)	単価(東京地区)	備考
<賃>バックホウ(クローラ型) 山積0.8m3(平積0.6) 排出ガス対策型(第1,2,3次基準値)低騒音	24.08%		バックホウ クローラ型 山積0.8m3(平積0.6m3)		KTPC00018 KTPT00018
運転手(特殊)	50.56%		運転手(特殊)		RTPC00006 RTPT00006
軽油 パトロール給油,2～4KL積載車給油	25.36%		軽油パトロール給油		TTPC00013 TTPT00013
積算単価			積算単価		EP001
A=1 土砂 C=1 無し E=1 -(全ての費用)			B=1 標準 D=1 障害無し		

施工単価表

埋戻し（路床部）　SPK23040020　単第0 -0140　表

最大埋戻幅1m以上4m未満　1　m3　当り

機械構成比: 11.71%　労務構成比: 83.03%　材料構成比: 5.26%　市場単価構成比: 0.00%　標準単価： 1,861.40000

代表機労材規格(積算地区)	構成比	単価(積算地区)	代表機労材規格(東京地区)	単価(東京地区)	備考
バックホウ(クローラ型) 標準型・排2 山積0.8/平積0.6m3	9.99%		バックホウ(クローラ型) 標準型・排2 山積0.8/平積0.6m3		MTPC00014 MTPT00014
<賃>振動ローラ(ハンドガイド式) 質量0.8～1.1t	1.62%		振動ローラ(舗装用) [ハンドガイド式] 質量0.8～1.1t		KTPC00008 KTPT00008
<賃>タンパ(ランマ) 質量60～80kg	0.10%		タンパ及びランマ 質量60～80kg		KTPC00020 KTPT00020
普通作業員	51.56%		普通作業員		RTPC00002 RTPT00002
特殊作業員	22.78%		特殊作業員		RTPC00001 RTPT00001
運転手(特殊)	8.69%		運転手(特殊)		RTPC00006 RTPT00006
軽油 パトロール給油,2～4KL積載車給油	5.12%		軽油パトロール給油		TTPC00013 TTPT00013
ガソリン,レギュラー スタンド渡し,スタンド給油	0.14%		ガソリンレギュラースタンド		TTPC00014 TTPT00014
積算単価			積算単価		EP001

施工単価表

埋戻し（路床部）　SPK23040020　単第0 -0140　表

最大埋戻幅1m以上4m未満　1　m3　当り

機械構成比: 11.71%　労務構成比: 83.03%　材料構成比: 5.26%　市場単価構成比: 0.00%　標準単価： 1,861.40000

代表機労材規格(積算地区)	構成比	単価(積算地区)	代表機労材規格(東京地区)	単価(東京地区)	備考
A=3　最大埋戻幅1m以上4m未満			D=1　-(全ての費用)		

施工単価表

埋戻し（路盤部）　SPK23040020　単第0 -0141　表

最大埋戻幅1m以上4m未満　1　m3　当り

機械構成比: 11.71%　労務構成比: 83.03%　材料構成比: 5.26%　市場単価構成比: 0.00%　標準単価： 1,861.40000

代表機労材規格(積算地区)	構成比	単価(積算地区)	代表機労材規格(東京地区)	単価(東京地区)	備考
バックホウ(クローラ型) 標準型・排2 山積0.8/平積0.6m3	9.99%		バックホウ(クローラ型) 標準型・排2 山積0.8/平積0.6m3		MTPC00014 MTPT00014
<賃>振動ローラ(ハンドガイド式) 質量0.8～1.1t	1.62%		振動ローラ(舗装用) [ハンドガイド式] 質量0.8～1.1t		KTPC00008 KTPT00008
<賃>タンパ(ランマ) 質量60～80kg	0.10%		タンパ及びランマ 質量60～80kg		KTPC00020 KTPT00020
普通作業員	51.56%		普通作業員		RTPC00002 RTPT00002
特殊作業員	22.78%		特殊作業員		RTPC00001 RTPT00001
運転手(特殊)	8.69%		運転手(特殊)		RTPC00006 RTPT00006
軽油 パトロール給油,2～4KL積載車給油	5.12%		軽油パトロール給油		TTPC00013 TTPT00013
ガソリン,レギュラー スタンド渡し,スタンド給油	0.14%		ガソリンレギュラースタンド		TTPC00014 TTPT00014
積算単価			積算単価		EP001

施工単価表

埋戻し（路盤部）　SPK23040020　単第0 -0141　表

最大埋戻幅1m以上4m未満　1　m3　当り

機械構成比: 11.71%　労務構成比: 83.03%　材料構成比: 5.26%　市場単価構成比: 0.00%　標準単価： 1,861.40000

代表機労材規格(積算地区)	構成比	単価(積算地区)	代表機労材規格(東京地区)	単価(東京地区)	備考
A=3　最大埋戻幅1m以上4m未満			D=1　-(全ての費用)		

施工単価表

建設機械の貨物自動車等による運搬　　S1000013　　単第0 -0142　表

建設機械(各種)　　片道運搬距離 248km 往復運搬　　1　回　当り

名称・規格など	数量	単位	単価	金額	備考
基本運賃料金 片道運搬距離 248km	1.000	式			単第0-0143　表
運搬される建設機械の運搬中の損料 建設機械(各種)	1.000	式			単第0-0144　表
復路分	1.000	式			
＊＊＊　単位当たり　＊＊＊	1	回			
A=6　建設機械(各種) E=248　片道運搬距離(km) G=1　-			B=604　【F】建設機械の運搬中の損料(日) F=2　往復運搬 I=1　-		
K=1　-			M=1　-		

施工単価表

基本運賃料金　　S1000015　　単第0 -0143　表

片道運搬距離 248km　　1　式　当り

名称・規格など	数量	単位	単価	金額	備考
基本運賃 200kmまで	1.000	式			
基本運賃 200kmを超え20kmまでを増す毎に	3.000	式			
＊＊＊　単位当たり　＊＊＊	1	式			
A=1　基本運賃料金			F=248　片道運搬距離(km)		

施工単価表

運搬される建設機械の運搬中の損料　　S1000015　　単第0 -0144　表

建設機械(各種)　　1　　式　　当り

名称・規格など	数量	単位	単価	金額	備考
特殊機械供用損料（AR-1000（改）） A=2　運搬される建設機械の運搬中の損料 C=604　【F】建設機械の運搬中の損料(日)	1.0	日	B=6　建設機械(各種) F=248　片道運搬距離(km)		
＊＊＊　単位当たり　＊＊＊	1	式			

施工単価表

重建設機械分解組立輸送　　S1000017　　単第0 -0145　表

トラッククレーン系　　100t吊以上120t吊以下　　1　回　当り

名称・規格など	数量	単位	単価	金額	備考
特殊作業員	4.300	人			4.3*1
<作>ラフテレーンクレーン(油圧伸縮ジブ型) 70t吊,オペレータ付 排出ガス対策型(第1,2次基準値)低騒音	1.500	日			1.5*1
運搬費等	394	%			#06
諸雑費	1	式			
＊＊＊　単位当たり　＊＊＊	1	回			
A=4　トラッククレーン系 C=1　-			B=9　100t吊以上120t吊以下 E=1　分解・組立		

施工単価表

仮設材等(鋼矢板)運搬　　S1000007　　単第0 -0146　表

運搬距離 203km　　製品長 12m以内　　1　式　当り

名称・規格など	数量	単位	単価	金額	備考
基本運賃 運搬距離 203km 製品長 12m以内 運搬質量 340.6t	1.000	式			単第0-0147　表
往復					
積込み,取卸しに要する費用	1.000	式			単第0-0148　表
＊＊＊　単位当たり　＊＊＊	1	式			
A=203　運搬距離(km) C=1　- E=340.6　運搬質量(t)			B=1　12m以内 D=1　- F=1　-		
H=1　- L=1　基地積込み・取卸し,現場積込み・取卸し			J=1　-		

施工単価表

基本運賃　　S1000009　　単第0 -0147　表

運搬距離 203㎞　　製品長 12m以内 運搬質量 340.6t　　1　式　当り

名称・規格など	数量	単位	単価	金額	備考
基本運賃	1.000	式			※直接経費の対象外
キロ程200㎞超え割増	1.000	式			※直接経費の対象外
t当り基本運賃	340.600	t			
＊＊＊　単位当たり　＊＊＊	1	式			
A=1　基本運賃 C=1　12m以内			B=203　運搬距離(㎞) D=340.6　運搬質量(t)		

施工単価表

積込み,取卸しに要する費用　　S1000009　　単第0 -0148　表

1　式　当り

名称・規格など	数量	単位	単価	金額	備考
仮設材積込み費（基地）	340.600	t			
仮設材取卸し費（現場）	340.600	t			
仮設材積込み費（現場）	340.600	t			
仮設材取卸し費（基地）	340.600	t			
＊＊＊　単位当たり　＊＊＊	1	式			
A=5　積込み,取卸しに要する費用 K=1　基地積込み・取卸し,現場積込み・取卸し			D=340.6　運搬質量(t)		

施工単価表

仮設材等(山留材H-500)運搬　　S1000007　　単第0 -0149　表

運搬距離 203km　　製品長 12m以内　　1　式　当り

名称・規格など	数量	単位	単価	金額	備考
基本運賃 運搬距離 203km 製品長 12m以内 運搬質量 53t	1.000	式			単第0-0150　表
往復					
積込み,取卸しに要する費用	1.000	式			単第0-0151　表
＊＊＊　単位当たり　＊＊＊	1	式			
A=203　運搬距離(km) C=1　- E=53　運搬質量(t)			B=1　12m以内 D=1　- F=1　-		
H=1　- L=1　基地積込み・取卸し,現場積込み・取卸し			J=1　-		

施工単価表

基本運賃　　S1000009　　単第0 -0150　表

運搬距離 203㎞　　製品長 12m以内 運搬質量 53t　　1　式　当り

名称・規格など	数量	単位	単価	金額	備考
基本運賃	1.000	式			※直接経費の対象外
キロ程200㎞超え割増	1.000	式			※直接経費の対象外
t当り基本運賃	53.000	t			
＊＊＊　単位当たり　＊＊＊	1	式			
A=1　基本運賃 C=1　12m以内			B=203　運搬距離(㎞) D=53　運搬質量(t)		

施工単価表

積込み,取卸しに要する費用　　S1000009　　単第0 -0151　表

1　式　当り

名称・規格など	数量	単位	単価	金額	備考
仮設材積込み費（基地）	53.000	t			
仮設材取卸し費（現場）	53.000	t			
仮設材積込み費（現場）	53.000	t			
仮設材取卸し費（基地）	53.000	t			
＊＊＊　単位当たり　＊＊＊	1	式			
A=5　積込み,取卸しに要する費用 K=1　基地積込み・取卸し,現場積込み・取卸し			D=53　運搬質量(t)		

施工単価表

仮設材等(山留材H-300等)運搬　　S1000007　　単第0 -0152　表

運搬距離 4.7km　　製品長 12m以内　　1　式　当り

名称・規格など	数量	単位	単価	金額	備考
基本運賃 運搬距離 4.7km 製品長 12m以内 運搬質量 20t	1.000	式			単第0-0153　表
往復					
積込み,取卸しに要する費用	1.000	式			単第0-0154　表
＊＊＊　単位当たり　＊＊＊	1	式			
A=4.7　運搬距離(km) C=1　- E=20　運搬質量(t)			B=1　12m以内 D=1　- F=1　-		
H=1　- L=1　基地積込み・取卸し,現場積込み・取卸し			J=1　-		

施工単価表

基本運賃　　S1000009　　単第0 -0153　表

運搬距離 4.7km　　製品長 12m以内 運搬質量 20t　　1　式　当り

名称・規格など	数量	単位	単価	金額	備考
基本運賃	1.000	式			※直接経費の対象外
t当り基本運賃	20.000	t			
＊＊＊　単位当たり　＊＊＊	1	式			
A=1　基本運賃 C=1　12m以内			B=4.7　運搬距離(km) D=20　運搬質量(t)		

施工単価表

積込み,取卸しに要する費用　　S1000009　　単第0 -0154　表

1　式　当り

名称・規格など	数量	単位	単価	金額	備考
仮設材積込み費（基地）	20.000	t			
仮設材取卸し費（現場）	20.000	t			
仮設材積込み費（現場）	20.000	t			
仮設材取卸し費（基地）	20.000	t			
＊＊＊　単位当たり　＊＊＊	1	式			
A=5　積込み,取卸しに要する費用 K=1　基地積込み・取卸し,現場積込み・取卸し			D=20　運搬質量(t)		

施工単価表

仮設材等(敷鉄板)運搬　　S1000007　　単第0 -0155　表

運搬距離 4.7km　　製品長 12m以内　　1　式　当り

名称・規格など	数量	単位	単価	金額	備考
基本運賃 運搬距離 4.7km 製品長 12m以内 運搬質量 48.9t	1.000	式			単第0-0156　表
往復					
積込み,取卸しに要する費用	1.000	式			単第0-0157　表
＊＊＊　単位当たり　＊＊＊	1	式			
A=4.7　運搬距離(km) C=1　- E=48.9　運搬質量(t)			B=1　12m以内 D=1　- F=1　-		
H=1　- L=1　基地積込み・取卸し,現場積込み・取卸し			J=1　-		

施工単価表

基本運賃　　S1000009　　単第0 -0156　表

運搬距離 4.7㎞　　製品長 12m以内 運搬質量 48.9t　　1　式　当り

名称・規格など	数量	単位	単価	金額	備考
基本運賃	1.000	式			※直接経費の対象外
t当り基本運賃	48.900	t			
＊＊＊　単位当たり　＊＊＊	1	式			
A=1　基本運賃 C=1　12m以内			B=4.7　運搬距離(km) D=48.9　運搬質量(t)		

施工単価表

積込み,取卸しに要する費用　　S1000009　　単第0 -0157　表

1　式　当り

名称・規格など	数量	単位	単価	金額	備考
仮設材積込み費（基地）	48.900	t			
仮設材取卸し費（現場）	48.900	t			
仮設材積込み費（現場）	48.900	t			
仮設材取卸し費（基地）	48.900	t			
＊＊＊　単位当たり　＊＊＊	1	式			
A=5　積込み,取卸しに要する費用 K=1　基地積込み・取卸し,現場積込み・取卸し			D=48.9　運搬質量(t)		

施工単価表

コンクリートブロック積工(練積)　SDT00039　単第0 -0158　表

滑面ブロック　18-8-40BB　1　m2　当り

名称・規格など	数量	単位	単価	金額	備考
昼間_ブロック積工【手間のみ】 時間的制約なし	1.000	m2			
コンクリート積みブロック-滑面-<JISA5371> 280×420×350,参考質量41.2kg以上 8.5個/m2	8.500	個			
レディーミクストコンクリート指定品 呼び強度18,スランプ8,粗骨材40 W/C(60%),種別(高炉)	0.246	m3			
レディーミクストコンクリート指定品 呼び強度18,スランプ8,粗骨材40 W/C(60%),種別(高炉)	0.224	m3			
諸雑費	1	式			
＊＊＊　単位当たり　＊＊＊	1	m2			
A=1　昼間施工 C=1　18-8-40BB F=1　18-8-40BB			B=1　- E=1　- H=0.2　裏込コンクリートの厚さ(m)		
I=1　滑面ブロック L=1　時間的制約なし			K=8.5　ブロックm2当り使用量(個/m2)		

施工単価表

胴込・裏込材(砕石)　　SPK23040045　　単第0 -0159　表

間知・平・連節・緑化ブロック　　RC-40　　1　　m3　　当り

機械構成比:　10.09%　　労務構成比:　65.00%　　材料構成比:　24.91%　　市場単価構成比:　0.00%　　標準単価:　6,631.00000

代表機労材規格(積算地区)	構成比	単価(積算地区)	代表機労材規格(東京地区)	単価(東京地区)	備考
<賃>バックホウ(クローラ型クレーン機能付) 山積0.8m3(平積0.6)吊能力2.9t 排1～3,2011,2014	10.09%		バックホウ [クローラ型クレーン付] 排ガス型(第2次)山積0.8m3吊2.9t		KTPC00006 KTPT00006
普通作業員	33.66%		普通作業員		RTPC00002 RTPT00002
特殊作業員	19.37%		特殊作業員		RTPC00001 RTPT00001
運転手(特殊)	11.44%		運転手(特殊)		RTPC00006 RTPT00006
その他(労務)			その他(労務)		ER009
再生クラッシャラン 40～0mm	20.44%		再生クラッシャーラン RC-40		TTPC00008 TTPT00008
軽油 パトロール給油,2～4KL積載車給油	4.47%		軽油パトロール給油		TTPC00013 TTPT00013
積算単価			積算単価		EP001
A=1　　間知・平・連節・緑化ブロック			B=1　　RC-40		

施工単価表

胴込・裏込材(砕石)　　SPK23040045　　単第0 -0159　表

間知・平・連節・緑化ブロック　　RC-40　　1　　m3　　当り

機械構成比:　10.09%　　労務構成比:　65.00%　　材料構成比:　24.91%　　市場単価構成比:　0.00%　　標準単価:　6,631.00000

代表機労材規格(積算地区)	構成比	単価(積算地区)	代表機労材規格(東京地区)	単価(東京地区)	備考

施工単価表

基礎工　　V5004　　単第0 -0160　表

1　　m　　当り

名称・規格など	数量	単位	単価	金額	備考
コンクリート 小型構造物 18-8-40BB バックホウ(クレーン機能付)打設	0.16	m3			単第0-0161　表
型枠 一般型枠 小型構造物	0.50	m2			単第0-0162　表
基礎砕石 砕石の厚さ7.5cmを超え12.5cm以下 RC-40	0.78	m2			単第0-0163　表
＊＊＊　単位当たり　＊＊＊	1	m			

施工単価表

コンクリート　　SPK23040154　　単第0 -0161　表

小型構造物 18-8-40BB　　バックホウ(クレーン機能付)打設　　1　m3　当り

機械構成比: 4.19%　労務構成比: 40.17%　材料構成比: 55.64%　市場単価構成比: 0.00%　標準単価： 30,518.00000

代表機労材規格(積算地区)	構成比	単価(積算地区)	代表機労材規格(東京地区)	単価(東京地区)	備考
<賃>バックホウ(クローラ型クレーン機能付) 山積0.8m3(平積0.6)吊能力2.9t 排1～3,2011,2014	3.96%		バックホウ [クローラ型クレーン付] 排ガス型(第2次)山積0.8m3吊2.9t		KTPC00006 KTPT00006
その他(機械)			その他(機械)		EK009
普通作業員	11.83%		普通作業員		RTPC00002 RTPT00002
特殊作業員	10.94%		特殊作業員		RTPC00001 RTPT00001
土木一般世話役	8.07%		土木一般世話役		RTPC00009 RTPT00009
運転手(特殊)	6.71%		運転手(特殊)		RTPC00006 RTPT00006
その他(労務)			その他(労務)		ER009
レディーミクストコンクリート指定品 呼び強度18,スランプ8,粗骨材40 W/C(60%),種別(高炉)	53.56%		生コンクリート 高炉 24-12-25(20) W/C 55%		TTPCD0010 TTPT00343
軽油 パトロール給油,2～4KL積載車給油	1.97%		軽油パトロール給油		TTPC00013 TTPT00013

施工単価表

コンクリート　　SPK23040154　　単第0 -0161　表

小型構造物 18-8-40BB　　バックホウ(クレーン機能付)打設　　1　m3　当り

機械構成比: 4.19%　労務構成比: 40.17%　材料構成比: 55.64%　市場単価構成比: 0.00%　標準単価： 30,518.00000

代表機労材規格(積算地区)	構成比	単価(積算地区)	代表機労材規格(東京地区)	単価(東京地区)	備考
その他(材料)			その他(材料)		EZ009
積算単価			積算単価		E9999
A=2 小型構造物 C=2 18-8-40BB J=1 -			B=2 バックホウ(クレーン機能付)打設 F=2 一般養生 K=1 -(全ての費用)		

施工単価表

型枠　　SPK23040156　　単第0 -0162　表

一般型枠　　小型構造物　　1　　m2　　当り

機械構成比:　0.00%　労務構成比:　100.00%　材料構成比:　0.00%　市場単価構成比:　0.00%　標準単価：　8,042.90000

代表機労材規格(積算地区)	構成比	単価(積算地区)	代表機労材規格(東京地区)	単価(東京地区)	備考
型わく工	44.66%		型わく工		RTPC00010 RTPT00010
普通作業員	30.77%		普通作業員		RTPC00002 RTPT00002
土木一般世話役	11.53%		土木一般世話役		RTPC00009 RTPT00009
その他(労務)			その他(労務)		ER009
積算単価			積算単価		EP001
A=1　一般型枠 C=1　-(全ての費用)			B=2　小型構造物		

施工単価表

基礎砕石　　SPK23040034　　単第0 -0163　表

砕石の厚さ7.5cmを超え12.5cm以下　　RC-40　　1　　m2　　当り

機械構成比:　5.88%　　労務構成比:　76.10%　　材料構成比:　18.02%　　市場単価構成比:　0.00%　　標準単価:　1,145.70000

代表機労材規格(積算地区)	構成比	単価(積算地区)	代表機労材規格(東京地区)	単価(東京地区)	備考
<賃>バックホウ(クローラ型) 山積0.8m3(平積0.6) 排出ガス対策型(第1,2,3次基準値)低騒音	5.84%		バックホウ クローラ型 山積0.8m3(平積0.6m3)		KTPC00018 KTPT00018
その他(機械)			その他(機械)		EK009
普通作業員	36.47%		普通作業員		RTPC00002 RTPT00002
特殊作業員	15.92%		特殊作業員		RTPC00001 RTPT00001
運転手(特殊)	14.24%		運転手(特殊)		RTPC00006 RTPT00006
土木一般世話役	8.95%		土木一般世話役		RTPC00009 RTPT00009
その他(労務)			その他(労務)		ER009
再生クラッシャラン 40～0mm	12.56%		再生クラッシャーラン RC-40		TTPC00008 TTPT00008
軽油 パトロール給油,2～4KL積載車給油	5.43%		軽油パトロール給油		TTPC00013 TTPT00013

施工単価表

基礎砕石　　SPK23040034　　単第0 -0163　表

砕石の厚さ7.5cmを超え12.5cm以下　　RC-40　　1　　m2　　当り

機械構成比:　5.88%　労務構成比:　76.10%　材料構成比:　18.02%　市場単価構成比:　0.00%　標準単価：　1,145.70000

代表機労材規格(積算地区)	構成比	単価(積算地区)	代表機労材規格(東京地区)	単価(東京地区)	備考
その他(材料)			その他(材料)		EZ009
積算単価			積算単価		EP001
A=2　砕石の厚さ7.5cmを超え12.5cm以下 D=1　-(全ての費用)			B=1　RC-40		

施工単価表

ガードレール基礎　　V5003　　単第0 -0164　表

1　　m　　当り

名称・規格など	数量	単位	単価	金額	備考
コンクリート 無筋・鉄筋構造物 18-8-40BB 人力打設	0.850	m3			単第0-0136　表
型枠 一般型枠 鉄筋・無筋構造物	2.121	m2			単第0-0083　表
モルタル練 高炉	0.036	m3			単第0-0165　表
基礎砕石 砕石の厚さ7.5cmを超え12.5cm以下 RC-40	0.75	m2			単第0-0163　表
鉄筋工 SD345_D13 一般構造物 [規]10t未満	0.003	t			単第0-0166　表
＊＊＊　単位当たり　＊＊＊	1	m			

施工単価表

モルタル練　　SPK23040155　　単第0 -0165　表

高炉　　1　　m3　　当り

機械構成比: 0.00%　労務構成比: 83.71%　材料構成比: 16.29%　市場単価構成比: 0.00%　標準単価： 87,605.00000

代表機労材規格(積算地区)	構成比	単価(積算地区)	代表機労材規格(東京地区)	単価(東京地区)	備考
普通作業員	56.03%		普通作業員		RTPC00002 RTPT00002
土木一般世話役	27.52%		土木一般世話役		RTPC00009 RTPT00009
その他(労務)			その他(労務)		ER009
セメント(袋) 高炉B種 25kg/袋	10.64%		セメント 高炉B 25kg袋入		TTPC00063 TTPT00063
コンクリート用砂 細目(洗い)	5.65%		砂 細目(洗い)		TTPC00066 TTPT00066
積算単価			積算単価		EP001
A=1　高炉			B=1　-(全ての費用)		

施工単価表

鉄筋工　　SS000099　　単第0 -0166　表

SD345_D13　　一般構造物［規]10t未満　　1　　t　　当り

名称・規格など	数量	単位	単価	金額	備考
加工・組立【手間のみ】 一般構造物	1.000	t			
異形棒鋼<JISG3112> SD345,D13 単位質量0.995kg/m	1.030	t			1*1.03
諸雑費	1	式			
＊＊＊　単位当たり　＊＊＊	1	t			
A=1　- D=1　一般構造物 F=2　[規]10t未満			B=5　SD345_D13 E=1　- H=1　-		
I=1　- K=1　-			J=1　-		

施工単価表

小口止A　　V5011　　単第0 -0167　表

1　　箇所　　当り

名称・規格など	数量	単位	単価	金額	備考
コンクリート 無筋・鉄筋構造物 18-8-40BB バックホウ(クレーン機能付)打設	0.974	m3			単第0-0031　表
型枠 一般型枠 鉄筋・無筋構造物	4.212	m2			単第0-0083　表
＊＊＊　単位当たり　＊＊＊	1	箇所			

施工単価表

小口止B　　V5012　　単第0 -0168　表

1　箇所　当り

名称・規格など	数量	単位	単価	金額	備考
コンクリート 無筋・鉄筋構造物 18-8-40BB バックホウ(クレーン機能付)打設	0.561	m3			単第0-0031　表
型枠 一般型枠 鉄筋・無筋構造物	2.748	m2			単第0-0083　表
＊＊＊　単位当たり　＊＊＊	1	箇所			

施工単価表

小口止C　　V5013　　単第0 -0169　表

1　　箇所　　当り

名称・規格など	数量	単位	単価	金額	備考
コンクリート 無筋・鉄筋構造物 18-8-40BB バックホウ(クレーン機能付)打設	0.810	m3			単第0-0031　表
型枠 一般型枠 鉄筋・無筋構造物	3.698	m2			単第0-0083　表
＊＊＊　単位当たり　＊＊＊	1	箇所			

施工単価表

小口止D　　V5014　　単第0 -0170　表

1　箇所　当り

名称・規格など	数量	単位	単価	金額	備考
コンクリート 無筋・鉄筋構造物 18-8-40BB バックホウ(クレーン機能付)打設	0.820	m3			単第0-0031　表
型枠 一般型枠 鉄筋・無筋構造物	3.562	m2			単第0-0083　表
＊＊＊　単位当たり　＊＊＊	1	箇所			

施工単価表

防護柵設置工(Gr) コンクリート建込　　SS000123　　単第0 -0171　表

- 塗装品_Gr-C-2B　　[規]21m未満　　1　　m　　当り

名称・規格など	数量	単位	単価	金額	備考
標準型【材工共】 コンクリート建込・塗装品(白色) Gr-C-2B	1.000	m			
加算額 曲支柱(B,C種) 支柱間隔2m	1.000	m			
諸雑費	1	式			
＊＊＊　単位当たり　＊＊＊	1	m			
A=1 - C=3 [規]21m未満 F=1 -			B=3 塗装品_Gr-C-2B E=1 - G=1 -		
H=1 -			I=2 曲げ支柱の場合(B,C種)		

施工単価表

埋戻し　　SPK23040020　　単第0 -0172　表

最大埋戻幅1m未満　　1　m3　当り

機械構成比: 6.01%　労務構成比: 90.52%　材料構成比: 3.47%　市場単価構成比: 0.00%　標準単価： 2,845.10000

代表機労材規格(積算地区)	構成比	単価(積算地区)	代表機労材規格(東京地区)	単価(東京地区)	備考
バックホウ(クローラ型) 標準型・排1 山積0.45/平積0.35m3	5.33%		バックホウ(クローラ型) 標準型・排1 山積0.45/平積0.35m3		MTPC00010 MTPT00010
<賃>タンパ(ランマ) 質量60～80kg	0.68%		タンパ及びランマ 質量60～80kg		KTPC00020 KTPT00020
普通作業員	54.90%		普通作業員		RTPC00002 RTPT00002
特殊作業員	27.09%		特殊作業員		RTPC00001 RTPT00001
運転手(特殊)	8.53%		運転手(特殊)		RTPC00006 RTPT00006
軽油 パトロール給油,2～4KL積載車給油	2.50%		軽油パトロール給油		TTPC00013 TTPT00013
ガソリン,レギュラー スタンド渡し,スタンド給油	0.97%		ガソリンレギュラースタンド		TTPC00014 TTPT00014
積算単価			積算単価		EP001
A=4　最大埋戻幅1m未満			D=1　-(全ての費用)		

施工単価表

埋戻し　　SPK23040020　　単第0 -0172　表

最大埋戻幅1m未満　　1　m3　当り

機械構成比: 6.01%　労務構成比: 90.52%　材料構成比: 3.47%　市場単価構成比: 0.00%　標準単価： 2,845.10000

代表機労材規格(積算地区)	構成比	単価(積算地区)	代表機労材規格(東京地区)	単価(東京地区)	備考

数　量　総　括　表

工事区分	工　種	種　別	細　別	規　　格	単位	数　量	計上数量	摘　　要
護岸工								
	土工	埋戻（護岸部）	床堀	土砂・小規模	m3	25.0	30	
			埋戻	小規模	m3	25.0	30	
			埋戻材 （水砕スラグ）		m3	33.3	30	25.0/0.9×1.2
		土砂運搬	土砂運搬	排出土	m3	524.5	520	
			土砂運搬	砂質土	m3	1282.26	1280	
			土砂運搬	軟岩Ⅰ	m3	3.0	3	
			土砂運搬	石	m3	2.7	3	
		土砂処分	土砂処分	排出土	m3	629.4	630	ほぐし
			土砂処分	砂質土	m3	1282.26	1280	
			土砂処分	軟岩Ⅰ	m3	3.0	3	
			土砂処分	石	m3	2.7	3	
		購入土	購入土	処理土	m3	1080.8	1080	
	地盤改良工	団結工	高圧噴射 攪拌工法	φ1700，H=3m/本，quck=700kN/m2	本	518.0	518	
			安定処理 （排出土）	バックホウ混合（添加量50kg/m3）H=0.4m	m2	1255.4	1255	
			掘削（排出土）		m3	524.5	520	
	矢板護岸工	矢板工(50H)	鋼矢板材料	ハット形鋼矢板50H L=17.0m （継施工1箇所）	t	752.35	752.4	
			鋼矢板圧入継施工	（右岸）ノンステージング工法 （50H L=17.0m 継施工1箇所）	枚	127.0	127	
			鋼矢板圧入継施工	（左岸）下流側ノンステージング工法 （50H L=17.0m 継施工1箇所）	枚	64.0	64	
			鋼矢板圧入継施工	（左岸）上流側ノンステージング工法 （50H L=17.0m 継施工1箇所）	枚	74.0	74	
			矢板継施工	（50H L=17.0m 継施工1箇所）	箇所	265.0	265	
		矢板工(45H)	鋼矢板材料	ハット形鋼矢板45H L=16.5m （継施工1箇所）	t	43.67	43.7	
			鋼矢板圧入継施工	（左岸）ノンステージング工法 （45H L=16.5m 継施工1箇所）	枚	18.0	18	
			矢板継施工	（45H L=16.5m 継施工1箇所）	箇所	18.0	18	
		準備工	油圧式杭圧入引抜機設置・撤去		回	4.0	4	
			クランプクレーン設置・撤去		回	4.0	4	
			ユニットランナー取付・取外し		回	4.0	4	
			搬送用レール設置・撤去		m	289.1	289	
			自走装置取付・取外し		回	4.0	4	
			サイレントパイラー自走		本	341	341	
	排水構造物工	作業土工	床掘	土砂・小規模	m3	11.9	10	
			埋戻	小規模	m3	9.6	10	
		管渠工	管渠	P3-D300	m	9.0	9	
			均しコン型枠		m2	1.8	2	9.0×0.1×2
			均しコンクリート		m3	0.7	0.7	9.0×0.1×0.76

数　量　総　括　表

工事区分	工　種	種　別	細　別	規　　格	単位	数　量	計上数量	摘　　要
	舗装工	アスファルト舗装工	仮舗装	再生密粒度As(13)　t=3cm	m2	113.2	113	
	構造物取壊し工工	防護柵撤去工	防護柵撤去	ガードレール　Gr-C-2B	m	239.0	239	
		構造物取壊し工	コンクリート取壊し	無筋	m3	30.6	31	
			コンクリート取壊し	ブロック張	m3	165.0	165	471.5×0.35
			コンクリート取壊し	鉄筋	m3	0.4	0.4	
			掘削	裏込砕石撤去	m3	115.3	120	
			舗装版切断	ｔ≧15cm以下	m	226.0	226	
			舗装版取壊し	車道t=5cm 小規模	m2	102.1	102	
		運搬処理	コンクリート	無筋	m3	195.6	196	
			コンクリート	鉄筋	m3	0.4	0.4	
			アスファルト	車道t=5cm 小規模	m3	5.1	5	
		処分	コン殻	無筋	t	459.7	460	
			コン殻	鉄筋	t	1.0	1	
			アス殻	車道t=5cm	t	12.0	12	
			スクラップ	H3	t	3.9	4	
	仮設工	仮設工	大型土のう設置		袋	257.0	257	
			大型土のう運搬	下部工設置個所～工事個所	m3	214.2	210	
			大型土のう設置		袋	482.0	482	
			大型土のう運搬	仮置き場～工事個所	m3	94.2	90	
			大型土のう運搬	下部工設置個所～工事個所	m3	93.3	90	
			盛土		m3	700.7	700	
			盛土材運搬	下部工設置個所～工事個所	m3	700.7	700	
			大型土のう撤去		袋	482.0	482	
			掘削（盛土撤去）		m3	361.5	360	
			現場発生品運搬	土のう袋	t	2	2	
			土のう袋処分	対候性大型土のう	kg	1687.0	1687	
			水替え工		箇所	4.0	4	
		地盤改良工台座	台座設置		t	140.3	140.3	
			台座撤去		t	140.3	140.3	
			山留材賃料	H400	t	4.8	4.8	
			山留材賃料	H350	t	41.9	41.9	
			山留材賃料	H300	t	70.3	70.3	
			副部材A賃料		t	18.4	18.4	
			副部材B		t	4.9	4.9	
			スクラップ	副部材B	t	4.9	4.9	
		運搬費	山留材	H400	t	4.8	4.8	
			山留材	H350	t	41.9	41.9	

数　量　総　括　表

工事区分	工　種	種　別	細　別	規　　格	単位	数　量	計上数量	摘　　要
			山留材	H300	t	70.3	70.3	
			副部材	副部材A	t	18.4	18.4	
		交通管理工	交通誘導員		式	1.0	1	
	技術管理費	技術管理費	環境庁告示 第46号溶出試験	六価クロム溶出試験	試料	2.0	2	
			土壌調査	環境庁告示第46号溶出試験（26項目）	式	1.0	1	

下部工

数量総括表

区分	工種	細別	規格・寸法	単位	数量	計上数量	摘要
A1橋台	本体工	コンクリート	σck=24N/mm2	m3	149.62	150	
		型　　枠	鉄筋構造物	m2	203.96	200	
		均しｺﾝｸﾘｰﾄ	σck=18N/mm2	m3	4.80	5	t=100mm
		均しｺﾝｸﾘｰﾄ型枠		m2	3.125	3	
		基礎砕石	RC-40	m2	47.977	48	t=200mm
		鉄　　筋 (SD345)	D13	t	0.23	0.23	
			D16～D25	t	4.55	4.55	
			D29～D32	t	4.76	4.76	
			合計	t	9.54	-	
		機械継手	D32用	箇所	24	24	
		足 場 工	枠組足場	掛m2	230.15	230	
		支保工	ﾊﾟｲﾌﾟｻﾎﾟｰﾄ　40kN/m2以下	掛m3	0.20	0.2	
		円筒型枠	φ150	m	4.16	4	
		誘発目地		m	13.586	14	
	基礎	杭建込	φ500×39.5m	本	24	24	
		鋼 材	鋼管φ500×9	t	103.33	103.3	SKK400
			吊り金具	kg	271	271	SS400
			杭頭ずれ止め	kg	123	123	SS400
			杭頭ｽﾞﾚｽﾄｯﾊﾟｰ	個	144	144	13kg/144個 SS400
			杭先端補強バンド	kg	542	542	SS400
			裏当てﾘﾝｸﾞ・ｽﾄｯﾊﾟｰ	kg	269	269	SS400
			合計	t	104.55	104.6	
		溶接	現場隅肉溶接	m	171.61	172	6mm換算
		杭頭ｺﾝｸﾘｰﾄ	σck=24N/mm2	m3	4.42	4	
		鉄　　筋 (SD345)	D13	t	0.53	0.53	
			D16～D25	t	1.73	1.73	
			合　計	t	2.26	-	
		水中ｺﾝｸﾘｰﾄ	σck=30N/mm2	m3	8.76	9.00	

数量総括表

区分	工種	細別	規格・寸法	単位	数量	計上数量	摘要
	橋工	土質別掘削長	砂質土(N値＜20)	m	336.96	-	
			粘性土(N値＜20)	m	357.60	-	
			粘性土(N値≧20)	m	164.40	-	
			礫質土(N値＜40)	m	24.00	-	
			礫質土(N値≧40)	m	242.40	-	
			軟岩Ⅰ(N値≧50)	m	15.17	-	
			加重平均N値	-	19.67	-	
		杭　土　工	土砂	m3	66.16	-	
			粘性土	m3	102.49	-	
			礫質土	m3	52.31	-	
			軟岩Ⅰ	m3	2.98	-	
			埋戻	m3	159.80	-	
			残土(土　砂)	m3	61.16	-	
			残土(軟岩Ⅰ)	m3	2.98	-	
	ウイング	コンクリート	σck=24N/mm2	m3	12.60	13	
		型　　枠	鉄筋構造物	m2	36.35	36	
		鉄　　筋 (SD345)	D13	t	0.08	0.08	
			D16～D25	t	1.13	1.13	
			合計	t	1.21	-	
		支保工	ﾊﾟｲﾌﾟｻﾎﾟｰﾄ　40kN/m2以下	掛m3	0.70	0.7	
	土工	作業土工	床堀(A領域)	m3	198.60	200	
			床堀(B領域)	m3	297.90	300	
			床堀(C領域)	m3	339.80	340	
			埋戻 (1.0≦W＜4.0)	m3	672.10	670	
			残土	m3	89.52	-	
		コンクリート	σck=24N/mm2	m3	131.66	132	
		型　　枠	鉄筋構造物	m2	173.97	170	
		均しｺﾝｸﾘｰﾄ	σck=18N/mm2	m3	5.37	5	t=100mm
		均しｺﾝｸﾘｰﾄ型枠		m2	3.99	4	

数量総括表							
区分	工種	細別	規格・寸法	単位	数量	計上数量	摘要
A2橋台	本体工	基礎砕石	RC-40	m2	53.67	54	t=200mm
		鉄　筋 (SD345)	D13	t	1.07	1.07	
			D16～D25	t	3.63	3.63	
			合計	t	4.70	-	
		機械継手	D16用	箇所	6	6	
		足 場 工	枠組足場	掛m2	152.40	150	
		円筒型枠	φ150	m	6.24	6	
		誘発目地		m	7.018	7	
		コンクリート (ｶｳﾝﾀｰｳｪｲﾄ)	σck=18N/mm2	m3	7.14	7	
		型枠 (ｶｳﾝﾀｰｳｪｲﾄ)	一般構造物	m2	6.24	6	
	基礎工	杭建込	φ500×31.5m	本	24	24	
		鋼 材	鋼管φ500×9	t	82.40	82.4	SKK400
			吊り金具	kg	217	217	SS400
			杭頭ずれ止め	kg	123	123	SS400
			杭頭ｽﾞﾚｽﾄｯﾊﾟｰ	個	144	144	13kg/144個 SS400
			杭先端補強バンド	kg	542	542	SS400
			裏当てﾘﾝｸﾞ・ｽﾄｯﾊﾟｰ	kg	203	203	SS400
			合計	t	83.50	83.5	
		溶接	現場隅肉溶接	m	171.61	172	6mm換算
		杭頭ｺﾝｸﾘｰﾄ	σck=24N/mm2	m3	4.42	4	
		鉄　筋 (SD345)	D13	t	0.53	0.53	
			D16～D25	t	1.73	1.73	
			合　計	t	2.26	-	
		水中ｺﾝｸﾘｰﾄ	σck=30N/mm2	m3	8.76	9	
		土質別掘削長	砂質土(N値＜20)	m	285.60	-	
			粘性土(N値＜20)	m	399.60	-	
			礫質土(N値＜20)	m	66.00	-	
			礫質土(N値≧40)	m	116.95	-	
			加重平均N値	-	14.89	-	

数量総括表							
区分	工種	細別	規格・寸法	単位	数量	計上数量	摘要
		杭　土　工	土砂	m3	56.08	-	
			粘性土	m3	78.46	-	
			礫質土	m3	35.92	-	
			埋戻	m3	124.76	-	
			残土	m3	45.70	-	
	土工	作業土工	床堀(A領域)	m3	270.10	270	
			床堀(B領域)	m3	415.00	420	
			埋戻 (1.0≦W＜4.0)	m3	537.60	540	
			残土	m3	87.80	-	
	仮締切工賃料（A1）	鋼矢板賃料	VL型,L= 18.0m	枚	90.0	-	
			矢板重量	t	170.100	170.1	
		腹起し賃料	H-500×500×25×25孔	t	37.260	37.3	
		切梁り賃料	H-300×300×10×15孔	t	4.800	4.8	
		火打ち賃料	H-300×300×10×15孔	t			
		主部材計		t	42.060	-	
		副部材(A)	賃料	t	9.253	-	
		副部材(B)		t	1.682	-	
		副部材計		t	10.935	-	
		山留材計		t	52.995	-	
	仮締切工賃料（A2）	鋼矢板賃料	VL型,L= 14.5m	枚	112.0	-	
			矢板重量	t	170.520	170.5	
		腹起し賃料	H-500×500×25×25孔	t	15.720	15.7	
		切梁り賃料	H-300×300×10×15孔	t	2.080	2.1	
		火打ち賃料	H-300×300×10×15孔	t			
		主部材計		t	17.800	-	
		副部材(A)	賃料	t	3.916	-	
		副部材(B)		t	0.712	-	
		副部材計		t	4.628	-	
		山留材計		t	22.428	-	

数量総括表							
区分	工種	細別	規格・寸法	単位	数量	計上数量	摘要
仮設工	仮締切工	切梁・腹起し設置		t	75.423	75.4	
		切梁・腹起し撤去		t	75.423	75.4	
		スクラップ	副部材B	t	2.394	2.4	
		圧入	VL L=18.0m 加重平均 4.59	枚	90.0	90	
			VL L=14.5m 加重平均 2.41	枚	112.0	112	
		引抜	VL L=18.0m 加重平均 4.59	枚	90.0	90	
			VL L=14.5m 加重平均 2.41	枚	112.0	112	
		圧入機据付		回	2.0	2	
		圧入機解体		回	2.0	2	
	抑え盛土工	盛土		m3	780.0	780	
		盛土撤去		m3	780.0	780	
		大型土のう運搬	仮置き場～現地	m3	307.5	310	
		大型土のう	設置	袋	369	369	
		大型土のう	撤去	袋	369	369	
		排水管材料	高耐圧ﾎﾟﾘｴﾁﾚﾝ管 φ2000	本	22	22	
		排水管設置	高耐圧ﾎﾟﾘｴﾁﾚﾝ管 φ2000	m	109.7	110	
		排水管撤去	高耐圧ﾎﾟﾘｴﾁﾚﾝ管 φ2000	m	109.7	110	
		現場発生品運搬	高耐圧ﾎﾟﾘｴﾁﾚﾝ管 φ2000	t	34	34	
		排水管材料処分		kg	33,990	33,990	
		軟弱地盤対策工	ｼﾞｵﾃｷｽﾀｲﾙ T-500相当品	m2	335.84	336	
			ｼﾞｵﾃｷｽﾀｲﾙ T-800相当品	m2	332.16	332	
		敷き鉄板設置		m2	283.08	283	
		敷き鉄板撤去		m2	283.08	283	
		敷き鉄板賃料	22×1524×3048　802kg/m2	枚	61.0	61	
	交通誘導員	交通誘導員		式	1.0	1	
	運搬費	鋼矢板運搬		t	340.620	340.6	
		山留材運搬	H-500	t	52.980	53.0	
			H-300, 副部材A	t	20.049	20.0	

数量総括表							
区分	工種	細別	規格・寸法	単位	数量	計上数量	摘要
		敷鉄板運搬		t	48.922	48.9	
撤去工	撤去工	ｺﾝｸﾘｰﾄ取り壊し	鉄筋コンクリート	m3	124.80	125	
		杭撤去(推定)	杭本数	本	24.00	-	
			長さ	m	384.00	-	
			体積	m3	27.14	27	
		防護柵撤去	ｺﾝｸﾘｰﾄ高欄	m3	0.9	0.9	
			ガードレール	m	16.20	16	
		スクラップ	H3	t	0.3	0.3	16.2m×16.4kg/m
		Co殻運搬	有筋	m3	152.84	153	
		Co殻処分	有筋	t	382.11	382	
	作業土工	床堀	土砂	m3	58.20	60	
		埋戻	(1.0≦W<4.0))	m3	79.90	80	
付帯工	付帯工	既設石積取壊し	既設石積取壊し	m3	2.7	3	
		水路復旧工（既設Co取壊し）	公園側	m3	3.6	4	
		水路復旧工（Co殻運搬）	公園側	m3	3.6	4	
		水路復旧工（Co殻処分）	公園側	t	8.46	8	
		既設As取壊し		m2	52.2	52	
		舗装版切断	t=5cm	m	8.1	8	
		As殻運搬		m3	2.6	3	
		As殻処分		t	6.1	6	
		1号小口止め		箇所	1	1	
		2号小口止め		箇所	1	1	
		床堀		m3	92.0	90	
		埋戻（路床部）		m3	76.3	80	
		埋戻材	ﾗｲﾄｻﾝﾄﾞ相当品	m3	101.7	100	
		埋戻（路盤部）		m3	15.7	20	
		埋戻材	RC-40	m3	20.9	20	

土工流用表

下部工

購入土（処理土）　V=　810.6 /　0.9　×　1.2　=　1080.8 m3　（ほぐし）

下部工（撤去工）

床堀（土砂）	V=	58.2 m3
埋戻（1.0≦W<4.0）	V=	79.9 m3
埋戻（C=0.9）	V=	88.8 m3
不足土（土砂）	V=	-30.6 m3

30.6 m3
（購入）

下部工（仮設工）

盛土（土砂）	V=	780.0 m3

780.0 m3 （購入）

盛土撤去	V=	780.0 m3
大型土のう撤去	V=	369 袋

780.0 m3 （残土）

369.0 袋

778.6m3

1.4m3

下部工（作業土工）

		A1橋台		A2橋台		
掘削（A領域）		198.60 m3	+	270.10 m3	=	468.7 m3
掘削（B領域）		297.90 m3	+	415.00 m3	=	712.9 m3
掘削（C領域）		339.80 m3	+	m3	=	339.8 m3
掘削　計	V=	836.30 m3	+	685.10 m3	=	1521.4 m3
埋戻		672.10 m3	+	537.60 m3	=	1209.7 m3
埋戻（C=0.9）	V=	746.78 m3	+	597.30 m3	=	1344.1 m3
残土（土砂）	V=	89.52 m3	+	87.80 m3	=	177.3 m3

（残土）
177.3 m3

下部工（杭土工）

		A1橋台		A2橋台		
掘削（土砂）		66.16 m3	+	56.08 m3	=	122.24 m3
掘削（礫質土）		52.31 m3	+	35.92 m3	=	88.23 m3
掘削（土砂・礫質土）計		118.47 m3	+	92.00 m3	=	210.47 m3
掘削（粘性土）		102.49 m3	+	78.46 m3	=	180.95 m3
掘削　計	V=	220.96 m3	+	170.46 m3	=	391.42 m3
掘削（軟岩Ⅰ）	V=	2.98 m3	+	0.00 m3	=	2.98 m3
埋戻(C=1.0)	V=	159.80 m3	+	124.76 m3	=	284.56 m3
残土（土砂）	V=	61.16 m3	+	45.70 m3	=	106.86 m3
残土（軟岩Ⅰ）	V=	2.98 m3	+	0.00 m3	=	2.98 m3

（残土）
106.86 m3
2.98 m3

下部工（付帯工）

		A1橋台		A2橋台		
床堀（土砂）	V=		+	92.00 m3	=	92.00 m3
既設石積取壊し	V=	2.70 m3			=	2.70 m3

（残土）
92.0 m3
2.70 m3

護岸工

護岸工（仮設工）

盛土　V= 700.7 m3 = 700.7 / 0.9 = 778.6 m3

掘削　V= 361.5 m3 = 361.5 m3（残土）

大型土のう運搬
（箕沖借地～工事個所）　113 袋

大型土のう設置　N= 257 袋 = 257 袋　257 袋　482 袋
（既設ﾌﾞﾛｯｸ積取壊し時）　257 袋　225 袋

大型土のう設置　N= 482 袋 = 482 袋　225 袋
（矢板圧入時）

大型土のう撤去　N= 482 袋 = 482 袋　処分

482 袋 / 1.2 = 401.7 m3

護岸工（作業土工）

床堀　V= 11.90 m3
埋戻　V= 9.60 m3
埋戻（C=0.9）　V= 10.70 m3
残土（土砂）　V= 1.20 m3 = 1.2 m3（残土）

護岸工（構造物取壊し）

裏込砕石　V= 115.30 m3 = 115.3 m3（残土）

護岸工（水砕部床堀）

床堀　V= 25.00 m3 = 25.0 m3（残土）

残土処分

残土（砂質土）　V= 1282.26 m3
残土（軟岩Ⅰ）　V= 3.0 m3
残土（石）　V= 2.7 m3

廃ﾌﾟﾗ処分

耐候性大型土のう袋　482 袋 × 3.5 = 1687.0 kg

護岸工（団結工）汚泥土

地盤改良工（排出土）V=　524.5 m3

（残土）
524.5 m3

残土処分

運搬土量
V=　524.5　m3

処分土量
残土（排出土）V=　=　524.5　×　1.2　=　629.4　m3

護岸工（取付部）

数量総括表							
区分	工種	細別	規格・寸法	単位	数量	計上数量	摘要
護岸工（取付部）	護岸工	ブロック積	控え35ｃｍ	m^2	18.5	19	
		裏込砕石	RC-40	m^3	10.2	10	
		基礎工		m	8.7	9	
		ｶﾞｰﾄﾞﾚｰﾙ基礎工		m	6.0	6	
		小口止	A	箇所	1	1	
			B	箇所	1	1	
			C	箇所	1	1	
			D	箇所	1	1	
		天端ｺﾝｸﾘｰﾄ		m3	0.44	0.4	
		天端ｺﾝ型枠		m2	2.56	3	
		防護柵工	Gr-C-2B	m	6	6	
		作業土工	床　掘	m3	26.5	30	
			埋戻（1.0≦W<4.0）	m3	9.4	9	
			残　土	m3	16.1	20	
		仮設工	交通誘導員	式	1	1	

数量計算書

種　　別：裏込工
ブロック：
区　　分：
細　　別：
規　　格：水砕スラグ

計第　1　表

測　点	距 離(m)	床堀			埋戻（水砕スラグ）			摘　要
		断面積(m2)	平均断面積(m2)	体 積(m3)	断面積(m2)	平均断面積(m2)	体 積(m3)	
	—							
		0.0			0.0			
No.0	6.5	1.5	0.75	4.9	1.5	0.75	4.9	
No.0+7	7.0	2.8	2.15	15.1	2.8	2.15	15.1	
	1.8	2.8	2.80	5.0	2.8	2.80	5.0	
小　　計	15.3			25.0			25.0	
合　　計	15.3			25.0			25.0	

数量計算書

種　　別：固結工
ブロック：地盤改良工
区　　分：
細　　別：対象土量　　計第　2　表
規　　格：φ1700 H=3.00m/本 quck=700kN/m2

測　点	距 離(m)	対象面積						摘　要
		幅(m)	平均幅(m)	面 積(m2)	幅(m)	平均幅(m)	面 積(m2)	
No.0								
No.0+7								
		10.1						
No.1	11.3	10.1	10.10	114.1				
No.2	20.0	10.1	10.10	202.0				
No.3	20.0	10.1	10.10	202.0				
No.3+6.3	6.3	10.1	10.10	63.6				
No.4+13.3		10.1						
No.5	6.7	10.1	10.10	67.7				
No.6	20.0	10.1	10.10	202.0				
No.7	20.0	10.1	10.10	202.0				
No.8	20.0	10.1	10.10	202.0				
小　　計	124.3			1,255.4				
合　　計	124.3			1,255.4				

数量計算書

種　　別：固結工
ブロック：地盤改良工
区　　分：

計第　3　表

細別／規格	算　　式　／　　図	数　量
対象土量 φ1700 H=3.00m/本 quck=700kN/m2	対象土量 V=1,255.4×3.00=3,766.2	3766.2 m3
大口径型低変位超高圧噴射攪拌工法 φ1700 H=3.00m/本 quck=700kN/m2	No.0+8.7～No.3+6.3 = 57.6m 57.6/1.7m=33.88≒34本 (1列当り7本) N=34×7=238本 No.4+13.3～No.8 = 66.7m 66.7/1.7m=39.24≒40本 (1列当り7本) N=40×7=280本 合計 238+280=518本	238 280 518 本
排出土	改良本数　518本 吐出量 0.15kﾘｯﾄﾙ/分 改良長 3.0m 噴射時間 3.0分/m 標準排土量率 0.90 V=0.15×3.0×3.0×518×0.9=629.4	629.4 m3
安定処理（ﾊﾞｯｸﾎｳ混合） （排出土） H=0.4m	629.4/1.2=524.5m3 524.5m3/1,255.4m2=0.4m	1,255.4 m2
掘削（排出土）		524.5 m3
運搬（排出土）	土工流用表参照	
処分（排出土）	土工流用表参照	

数量計算書

種　　別：矢板護岸工
ブロック：
区　　分：
細　　別：ハット形鋼矢板　　計第　4　表
規　　格：50H

使用箇所	形状寸法	材質	長さ (m)	数量 (本)	単質 (kg/m)	質量 (t/本)	質量計 (t)
(ハット形鋼矢板50H L=17.0m)							
右岸				=47.7/0.9m			
No.0+18.6～No.3+6.3	900×370	SYW295	17.00	53	167.0	2.839	150.47
				=66.7/0.9m			
No.4+13.3～No.8	900×370	SYW295	17.00	74	167.0	2.839	210.09
計				127			360.56
左岸				=57.8/0.9m			
No.0+8.5～No.3+6.3	900×370	SYW295	17.00	64	167.0	2.839	181.70
				=66.7/0.9m			
No.4+13.3～No.8	900×370	SYW295	17.00	74	167.0	2.839	210.09
計				138			391.79
小計				265			752.35
合計				265			752.35

数量計算書

種　　別：矢板護岸工
ブロック：
区　　分：
細　　別：ハット形鋼矢板
規　　格：45H

計第　5　表

使用箇所	形状寸法	材質	長さ (m)	数量 (本)	単質 (kg/m)	質量 (t/本)	質量計 (t)
(ハット形鋼矢板45H L=16.5m)							
左岸				=16.2/0.9m			
No.0-7.7～No.0+8.5	900×368	SYW295	16.50	18	147.0	2.426	43.67
小計				18			43.67
合計				18			43.67

数量計算書

種　　別：矢板護岸工
ブロック：
区　　分：
細　　別：
規　　格：ハット形鋼矢板圧入（50H）・切断・継手

計第　6　表

測　点	右岸				左岸				摘　要
	距 離(m)	長 さ(m)	平均長さ(m)	面 積(m2)	距 離(m)	長 さ(m)	平均長さ(m)	面 積(m2)	
ハット形鋼矢板 50H L=17.0m									
No.0+7									
		17.00				17.00			
No.1	1.4	17.00	17.00	23.8	11.5	17.00	17.00	195.5	
No.2	20.0	17.00	17.00	340.0	20.0	17.00	17.00	340.0	
No.3	20.0	17.00	17.00	340.0	20.0	17.00	17.00	340.0	
No.3+6.3	6.3	17.00	17.00	107.1	6.3	17.00	17.00	107.1	
No.4+13.3		17.00				17.00			
No.5	6.7	17.00	17.00	113.9	6.7	17.00	17.00	113.9	
No.6	20.0	17.00	17.00	340.0	20.0	17.00	17.00	340.0	
No.7	20.0	17.00	17.00	340.0	20.0	17.00	17.00	340.0	
No.8	20.0	17.00	17.00	340.0	20.0	17.00	17.00	340.0	
小　　計	114.4			1,944.8	124.5			2,116.5	
合　　計	114.4			1,944.8	124.5			2,116.5	

数量計算書

種　　別：矢板護岸工
ブロック：
区　　分：
細　　別：
規　　格：ハット形鋼矢板圧入（45H）・切断・継手

計第　7　表

測　点	右岸 距 離(m)	右岸 長 さ(m)	右岸 平均長さ(m)	右岸 面 積(m2)	左岸 距 離(m)	左岸 長 さ(m)	左岸 平均長さ(m)	左岸 面 積(m2)	摘　要
ハット形鋼矢板 45H L=16.5m						16.50			
No.0					7.7	16.50	16.50	127.1	
No.0+7					7.0	16.50	16.50	115.5	
No.1					1.5	16.50	16.50	24.8	
No.2									
No.3									
小　　計					16.2			267.4	
合　　計					16.2			267.4	

数量計算書

種　　別：矢板護岸工
細　　別：ハット形鋼矢板　　計第　8　表
規　　格：

細別／規格	算　　式　／　　図	数　量
油圧式杭圧入引抜機	設置・撤去	4.0　回
クランプクレーン	設置・撤去	4.0　回
ユニットランナー	取付・取外し	4.0　回
搬送用レール	設置・撤去 ※既施工分（No.3+6.3～No.4+13.3,L=27m）を含む。 左岸16.2+57.8+66.7-10+27＝157.7m 右岸47.7+66.7-10+27＝131.4m 合計　289.1m	289.1　m
自走装置	取付・取外し	4.0　回
油圧式杭圧入引抜機	自走 左岸185本，右岸156本，合計341本 ※既施工分（No.3+6.3～No.4+13.3,L=27m）を含む。	341　本

数量計算書

種　　別：排水構造物工
ブロック：
区　　分：

計第　9　表

細別／規格	算　　式　／　　図	数　量
床掘 土砂	※延長・土工数量は管渠工の各数量計算書参照 ヒューム管床掘 P3-D300　L=(1.0-0.37(矢板厚))×9箇所=5.67m V=21.0／10.0×5.67=11.91m3	11.9　m3
埋戻し	ヒューム管埋戻し P3-D300　V=17.0／10.0×5.67=9.64m3	9.6　m3
土砂運搬・処分	土工流用表参照	

数量計算書

種　　別：排水構造物工
ブロック：
区　　分：
細　　別：ヒューム管　　計第　１０　表
規　　格：P3-D300　　単　位：m

測　　点	数 量	摘　　要
(左岸)		
NO.1+3.15	1.0	
NO.1+15.25	1.0	
No.4+13.95	1.0	
No.7+1.20	1.0	
No.7+13.95	1.0	
(右岸)		
NO.1+6.10	1.0	
No.5+0.80	1.0	
No.7+6.45	1.0	
No.7+6.80	1.0	
小　　計	9.0	
合　　計	9.0	

数量計算書

細　　別：ヒューム管基礎
規　　格：P3-D300

計第　１１　表
10.0　m当り

略　図

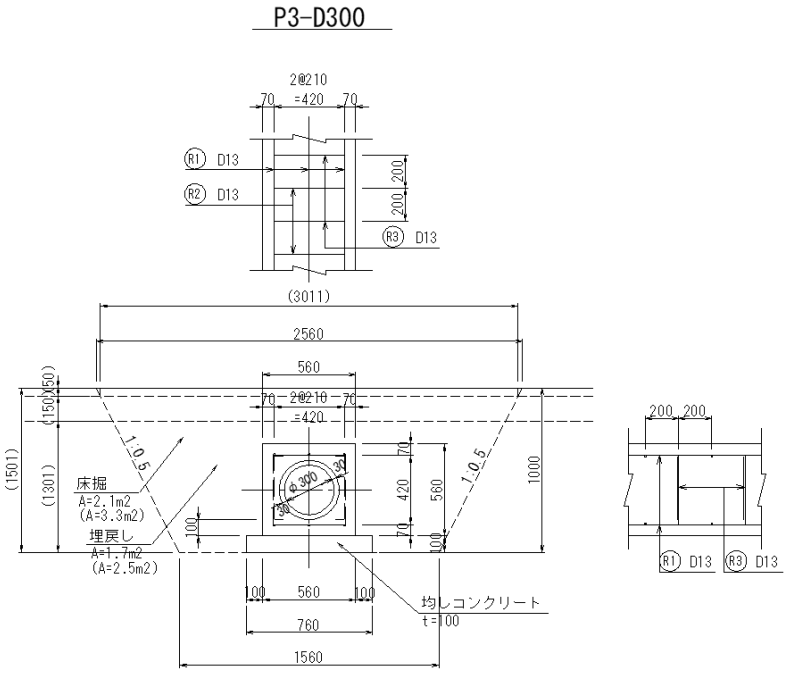

材料／規格	算　　式	数　量
ヒューム管 HP φ300	別途計上 N=10.00／2.00=5.000	 —　本
コンクリート σck=18N/mm2	V=(0.560×0.560-π／4×0.360^2)×10.00=2.118	 2.118 m3
型枠	A=0.56×2×10.00=11.200	 11.200 m2
均しコンクリート σck=18N/mm2 t=100	A=0.76×10.00=7.600	 7.600 m2
均しコンクリート型枠	A=0.10×2×10.00=2.000	 2.000 m2
鉄筋 D13(SD345)	土木構造物標準設計図集より W=145.77	 145.8　kg

数量計算書

種　　別：舗装工
ブロック：
区　　分：仮舗装工
細　　別：表層工
規　　格：再生密粒度ｱｽｺﾝ t=3cm

計第　１２　表

測　点	距 離(m)	幅(m)	仮舗装工		摘　要
			平均幅(m)	面 積(m2)	
(右岸)	－				※延長は展開図参照
No.0					
No.0+7					
No.1		0.50			
No.2	20.0	0.50	0.500	10.0	
No.3	20.0	0.50	0.500	10.0	
No.3+6.3	6.3	0.50	0.500	3.2	
No.4+13.3		0.50			
No.5	6.7	0.50	0.500	3.4	
No.6	20.0	0.50	0.500	10.0	
No.7	20.0	0.50	0.500	10.0	
No.8	20.0	0.50	0.500	10.0	
右岸計	113.0			56.6	
(左岸)					
No.0					
No.0+7					
No.1		0.50			
No.2	20.0	0.50	0.500	10.0	
No.3	20.0	0.50	0.500	10.0	
No.3+6.3	6.3	0.50	0.500	3.2	
No.4+13.3		0.50			
No.5	6.7	0.50	0.500	3.4	
No.6	20.0	0.50	0.500	10.0	
No.7	20.0	0.50	0.500	10.0	
No.8	20.0	0.50	0.500	10.0	
左岸計	113.0			56.6	
小　　計	226.0			113.2	
合　　計	226.0			113.2	

数量計算書

種　　別：構造物取壊し工
ブロック：
区　　分：
細　　別：ｺﾝｸﾘｰﾄ構造物取壊し　　計第　１３　表
規　　格：無筋

測　点	距 離(m)	ｺﾝｸﾘｰﾄ構造物取壊し						摘　要
		断面積(m2)	平均断面積(m2)	体 積(m3)	断面積(m2)	平均断面積(m2)	体 積(m3)	
(右岸)	－							
No.0								
No.0+7								
No.1		0.3						
No.2	20.0	0.2	0.25	5.0				
No.3	20.0	0.1	0.15	3.0				
No.3+6.3	6.3	0.1	0.10	0.6				
No.4+13.3		0.1						
No.5	6.7	0.1	0.10	0.7				
No.6	20.0	0.1	0.10	2.0				
No.7	20.0	0.1	0.10	2.0				
No.8	20.0	0.1	0.10	2.0				
(左岸)	－							
No.0								
No.0+7								
No.1		0.3						
No.2	20.0	0.2	0.25	5.0				
No.3	20.0	0.1	0.15	3.0				
No.3+6.3	6.3	0.1	0.10	0.6				
No.4+13.3		0.1						
No.5	6.7	0.1	0.10	0.7				
No.6	20.0	0.1	0.10	2.0				
No.7	20.0	0.1	0.10	2.0				
No.8	20.0	0.1	0.10	2.0				
小　　計	226.0			30.6				
合　　計	226.0			30.6				

数量計算書

種　　別：構造物取壊し工
ブロック：
区　　分：
細　　別：ブロック張撤去
規　　格：t=350

計第　１４　表

測　点	距 離(m)	裏込砕石撤去			ﾌﾞﾛｯｸ張撤去			摘　要
		断面積(m2)	平均断面積(m2)	体 積(m3)	法 長(m)	平均法長(m)	面 積(m2)	
(右岸)	－							※延長は展開図参照
No.0								
No.0+7								
No.1					1.9			
No.2	20.0	0.7			2.1	2.00	40.0	
No.3	20.0	0.8	0.75	15.0	2.3	2.20	44.0	
No.3+6.3	6.3	0.8	0.80	5.0	2.3	2.30	14.5	
No.4+13.3		0.7			1.9			
No.5	6.7	0.7	0.70	4.7	1.9	1.90	12.7	
No.6	20.0	0.8	0.75	15.0	2.2	2.05	41.0	
No.7	20.0	0.8	0.80	16.0	2.2	2.20	44.0	
No.8	20.0	0.8	0.80	16.0	2.2	2.20	44.0	
(左岸)	－							
No.0								
No.0+7								
No.1					1.9			
No.2	20.0	0.4			2.1	2.00	40.0	
No.3	20.0	0.5	0.45	9.0	2.2	2.15	43.0	
No.3+6.3	6.3	0.5	0.50	3.2	2.2	2.20	13.9	
No.4+13.3		0.5			2.0			
No.5	6.7	0.5	0.50	3.4	2.0	2.00	13.4	
No.6	20.0	0.5	0.50	10.0	2.1	2.05	41.0	
No.7	20.0	0.4	0.45	9.0	1.9	2.00	40.0	
No.8	20.0	0.5	0.45	9.0	2.1	2.00	40.0	
小　　計	226.0			115.3			471.5	
合　　計	226.0			115.3			471.5	

数量計算書

種　　別：構造物取壊し工
ブロック：
区　　分：

計第　１５　表

細別／規格	算　　式　／　　図	数　量
ヒューム管撤去 HP φ300	撤去延長 撤去復旧平面図より L=1.2+1.3+1.3+1.3+1.2+1.4+1.5+1.4+1.6=12.2m 取壊し体積(鉄筋ｺﾝｸﾘｰﾄ)　※運搬処理工にて別途計上 V=π／4×(0.360^2-0.300^2)×12.2=0.38m3	0.4　m3

数量計算書

種　　別：構造物取壊し工
ブロック：
区　　分：
細　　別：舗装版取壊し　　計第　１６　表
規　　格：ｱｽﾌｧﾙﾄ舗装

測　点	距 離(m)	アスファルト舗装取壊し			摘　要
		幅(m)	平均幅(m)	面 積(m2)	
(右岸)	－				
No.0					
No.0+7					
No.1		0.60			
No.2	20.0	0.60	0.600	12.0	
No.3	20.0	0.50	0.550	11.0	
No.3+6.3	6.3	0.50	0.500	3.2	
No.4+13.3		0.50			
No.5	6.7	0.50	0.500	3.4	
No.6	20.0	0.50	0.500	10.0	
No.7	20.0	0.60	0.550	11.0	
No.8	20.0	0.60	0.600	12.0	
右岸計	113.0			62.6	
(左岸)					
No.0					
No.0+7					
No.1		0.20			
No.2	20.0	0.40	0.300	6.0	
No.3	20.0	0.40	0.400	8.0	
No.3+6.3	6.3	0.40	0.400	2.5	
No.4+13.3		0.30			
No.5	6.7	0.30	0.300	2.0	
No.6	20.0	0.30	0.300	6.0	
No.7	20.0	0.40	0.350	7.0	
No.8	20.0	0.40	0.400	8.0	
左岸計	113.0			39.5	
小　　計	226.0			102.1	

数量計算書

種　　別：構造物取壊し工
ブロック：
区　　分：

計第　１７　表

細別／規格	算　　式　／　　図	数　　量
舗装版取壊し ｱｽﾌｧﾙﾄ舗装	舗装版取壊し工計算書より 102.1	 102.1　m2
ｱｽﾌｧﾙﾄ舗装切断 t=5cm	 舗装版取壊し工計算書より L1=113.0+113.0=226.0	 226.0　m
防護柵撤去 (ガードレール) Gr-C-2B	 撤去・復旧平面図より L=57+67+48+67=239	 239.0　m
スクラップH3	ガードレール 239.0m×16.4kg/m＝3,919.6kg	 3919.6 kg 3.9 t

数量計算書

種　　別：構造物取壊し工
ブロック：
区　　分：運搬処理工　　計第　１８　表

細別／規格	算　　式　／　　図	数　量
殻運搬処理 無筋ｺﾝｸﾘｰﾄ	構造物取壊し工より ｺﾝｸﾘｰﾄ取壊し=30.6m3 ﾌﾞﾛｯｸ張り=471.5m2×0.35=165.0m3 合計　30.6+165.0=195.6m3 195.6×2.35=459.7	 195.6　m3 459.7　t
殻運搬処理 有筋ｺﾝｸﾘｰﾄ	構造物取壊し工より ﾋｭｰﾑ管撤去=0.4m3 0.4×2.5=1.0	 0.4　m3 1.0　t
殻運搬処理 アスファルト	構造物取壊し工より 102.1×0.05=5.1 5.1×2.35=12.0	 5.1　m3 12.0　t

数量計算書

種　　別：仮設工
ブロック：
区　　分：

計第　１９　表

細別／規格	算　　式　／　　図	数　量
既設ﾌﾞﾛｯｸ積取壊し時		
大型土のう設置 流用（下部工）	53+62＝115 71+71＝142	257 袋
大型土のう運搬	下部工設置個所～工事個所 257/1.2＝214.2	214.2 m3
矢板圧入時		
大型土のう設置 流用（下部工）	98+116＝214 134+134＝268 214+268＝482	482 袋
大型土のう運搬 （追加分）	仮置き場～工事個所 (482-369)/1.2＝94.2	94.2 m3
大型土のう運搬 （追加分）	下部工設置個所～工事個所 (369-257)/1.2＝93.3	93.3 m3
盛土	2.7×（49.0+67.0）+3.1×（58.0+67.0）=700.7	700.7 m3
大型土のう撤去	98+116+134+134＝482	482 袋
掘削	1.5×(49.0+67.0)+1.5×(58.0+67.0)=361.5	361.5 m3
土砂運搬	土工流用表参照	
土砂処分	土工流用表参照	
現場発生品	土工流用表参照	
水替え工	左岸：2箇所 右岸：2箇所	4 箇所

数量総括表

計第　２０　表

種　　別：仮設工
ブロック：
区　　分：地盤改良仮設工

工　種	種　別	細　別	規　　格	単位	数　量	摘　　要
仮設工				式	1	
	地盤改良工仮設工			式	1	※設置・撤去
		台座設置・撤去		t	140.3	
		山留主材	400H腹起	t	4.8	
			350H腹起	t	41.9	
			300H腹起	t	70.3	
		副部材A	副部材A	t	18.4	
		副部材B	副部材B	t	4.9	
			スクラップ	t	4.9	山留副部材B
	運搬費	運搬費	400H腹起	t	4.8	
			350H腹起	t	41.9	
			300H腹起	t	70.3	
			副部材A	t	18.4	

数量集計表

計第　２１　表

種　別：地盤改良仮設工
規　格：

細　別	規　格	単位	一般部	葦16号橋部	合　計	摘　要
レール桁	350H腹起(THA35)	t	41.900		41.9	山留主材
	400H腹起(THA40)	t		4.800	4.8	山留主材
	350H調整材(KDP35-05)	t	4.500		4.5	山留副部材(A)
	400H調整材(KDP40-05)	t		0.512	0.5	山留副部材(A)
横桁	300H腹起(THA30)	t	41.900	3.900	45.8	山留主材
受材	キリンジャッキ	t	7.500	0.642	8.1	山留副部材(A)
	補助ピース(KDP30-01)	t	1.000		1.0	山留副部材(A)
	補助ピース(KDP30-03)	t	1.700	0.288	2.0	山留副部材(A)
敷桁	300H腹起(THA30)	t	20.900	3.600	24.5	山留主材
固定材	[-200×90×8/13.5	t	2.500	0.218	2.7	購入　山留副部材(B)
	L-75×75×6	t	0.200	0.021	0.2	購入　山留副部材(B)
継手材	カバープレート(KCV30-60)	t	1.200	0.102	1.3	山留副部材(A)
ボルトナット	ボルトナット(22×65)	t	0.400	0.035	0.4	購入　山留副部材(B)
	ハイテンボルトナット(22×70)	t	0.700	0.056	0.8	購入　山留副部材(B)
	ハイテンボルトナット(22×75)	t	0.700	0.057	0.8	購入　山留副部材(B)
ブルマン	ブルマン(C-50)	t	0.900	0.074	1.0	山留副部材(A)

一般計算書

計第　２２　表

種　　別：地盤改良仮設工(地盤改良機架台)
ブロック：一般部
区　　分：全スパン

細別／規格	算　　式　／　　図	数　量
地盤改良機架台	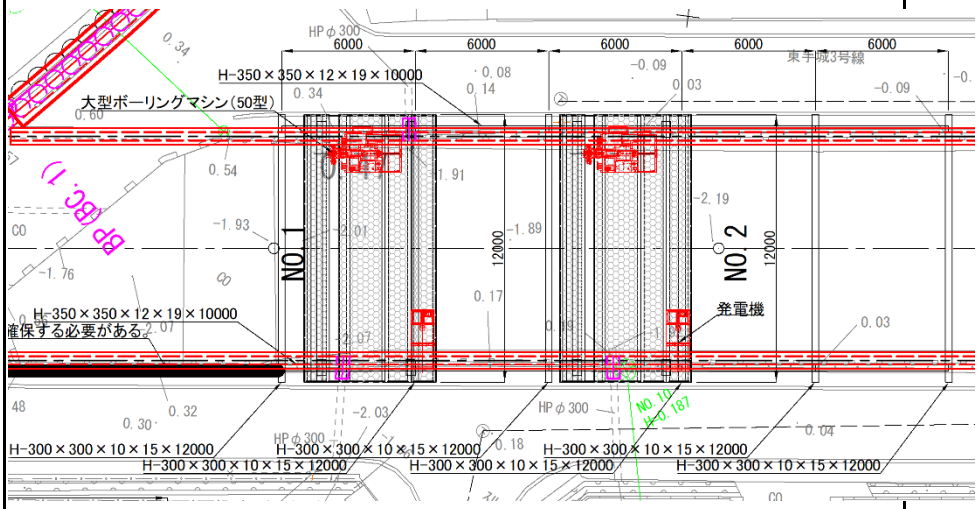 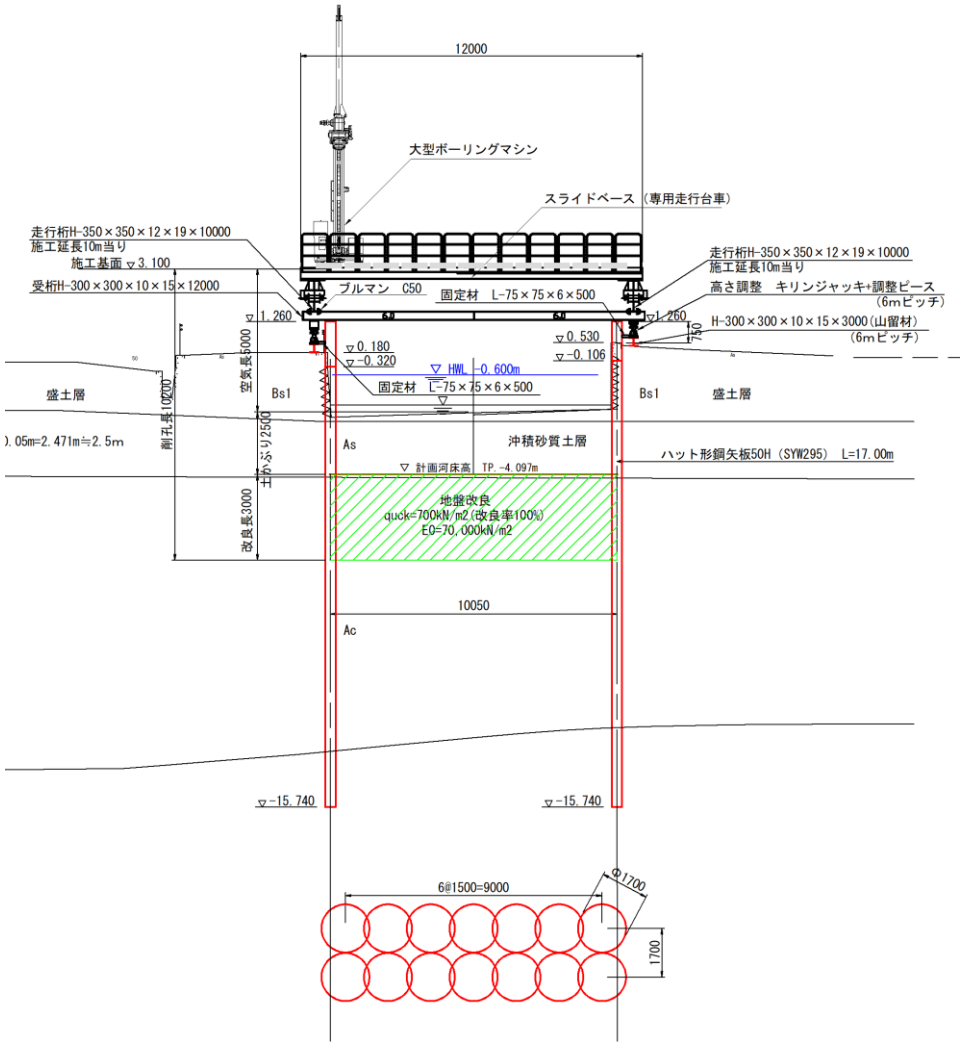	

一般計算書

種　　別：地盤改良仮設工(地盤改良機架台)
ブロック：一般部
区　　分：全スパン

細別／規格	算　　式　／　　図	数　量
地盤改良機架台	NO.1+0.5～NO.8　L=139.5m	
レール桁		
350H腹起(THA35)	3.600t/12m×139.5m	41.9 t
350H調整材(KDP35-05)	0.388t/12m×139.5m	4.5 t
レール桁　計		46.4 t
横桁		
300H腹起(THA30)	3.600t/12m×139.5m	41.9 t
横桁　計		41.9 t
受材		
キリンジャッキ	0.642t/12m×139.5m	7.5 t
補助ピース(KDP30-01)	0.087t/12m×139.5m	1 t
補助ピース(KDP30-03)	0.144t/12m×139.5m	1.7 t
受材　計		10.2 t
敷桁		
300H腹起(THA30)	1.800t/12m×139.5m	20.9 t
敷桁　計		20.9 t
固定材		
[-200×90×8/13.5	0.218t/12m×139.5m	2.5 t
L-75×75×6	0.021t/12m×139.5m	0.2 t
固定材　計		2.7 t
継手材		
カバープレート(KCV30-60)	0.102t/12m×139.5m	1.2 t
継手材　計		1.2 t
ボルトナット		
ボルトナット(22×65)	0.035t/12m×139.5m	0.4 t
ハイテンボルトナット(22×70)	0.056t/12m×139.5m	0.7 t
ハイテンボルトナット(22×75)	0.057t/12m×139.5m	0.7 t
ボルトナット　計		1.8 t
ブルマン		
ブルマン(C-50)	0.074t/12m×139.5m	0.9 t
ブルマン　計		0.9 t

材料表

種　　別：地盤改良工仮設工(地盤改良機架台)　　計第　２４　表
箇　　所：一般部
ブロック：2スパン（12m当り）

品　　名	長さ (m,㎡)	数量	延数量 (m,㎡)	単位質量 (/kg)	質量 (t)	備　　考
レール桁						
350H腹起(THA35)	6.0	4	24.00	150.000	3.600	山留主材
350H調整材(KDP35-05)		4		97.000	0.388	山留副部材(A)
レール桁　計		8	24.00		3.988	
横桁						
300H腹起(THA30)	6.0	6	36.00	100.000	3.600	山留主材
横桁　計		6	36.00		3.600	
受材						
キリンジャッキ		6		107.000	0.642	山留副部材(A)
補助ピース(KDP30-01)		3		29.000	0.087	山留副部材(A)
補助ピース(KDP30-03)		3		48.000	0.144	山留副部材(A)
受材　計		12	0.00		0.873	
敷桁						
300H腹起(THA30)	3.0	6	18.00	100.000	1.800	山留主材
敷桁　計		6	18.00		1.800	
固定材						
[-200×90×8/13.5	0.6	12	7.20	30.300	0.218	購入 山留副部材(B)
L-75×75×6	0.5	6	3.00	6.850	0.021	購入 山留副部材(B)
固定材　計		18	10.20		0.239	
継手材						
カバープレート(KCV30-60)		6		17.000	0.102	山留副部材(A)
継手材　計		6	0.00		0.102	
ボルトナット						
ボルトナット(22×65)		100		0.350	0.035	購入 山留副部材(B)
ハイテンボルトナット(22×70)		100		0.555	0.056	購入 山留副部材(B)
ハイテンボルトナット(22×75)		100		0.570	0.057	購入 山留副部材(B)
ボルトナット　計		300	0.00		0.148	
ブルマン						
ブルマン(C-50)		24		3.100	0.074	
ブルマン　計		24	0.00		0.074	
合計					10.824	

一般計算書

種　　別：地盤改良仮設工(地盤改良機架台)
箇　　所：葦16号橋部
ブロック：

細別／規格	算　　式　／　　図	数　量
地盤改良機架台	NO.0+8.5～NO.1+0.5　L=12m	

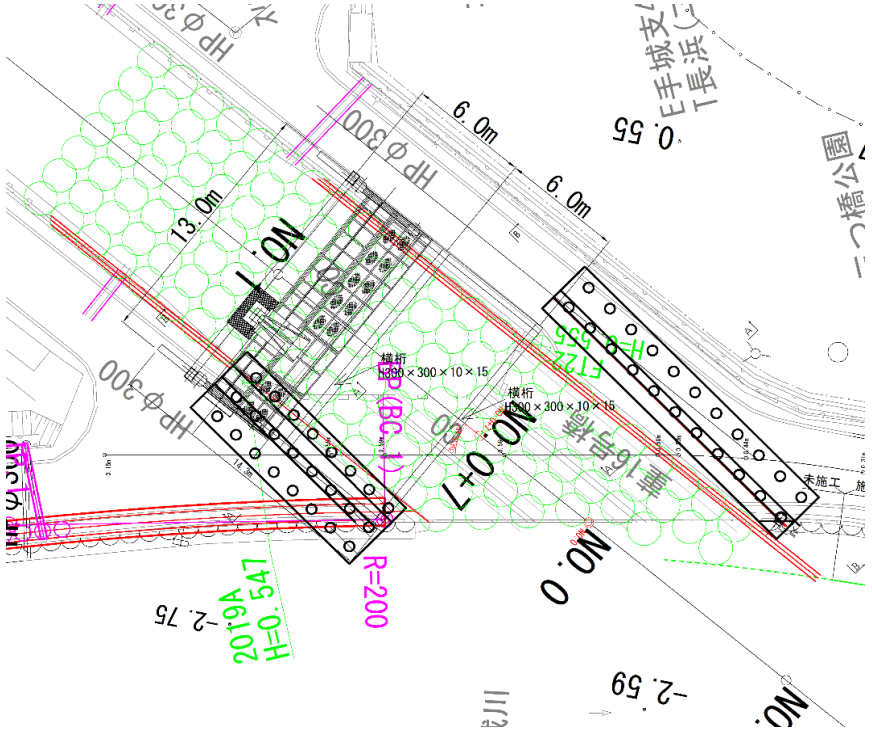

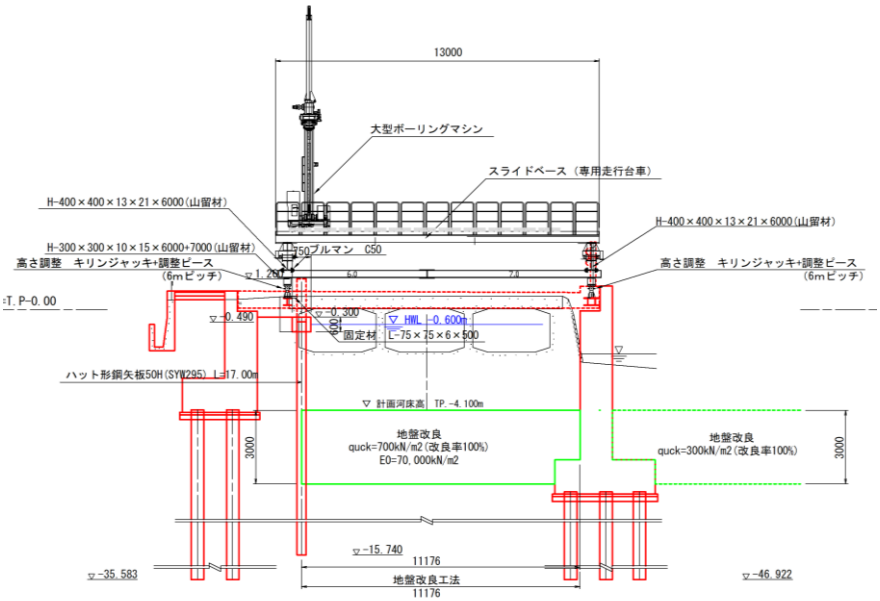

材料表

種　　別：地盤改良工仮設工(地盤改良機架台)　　計第　２６　表
箇　　所：葦16号橋部
ブロック：

品　　名	長さ (m,㎡)	数量	延数量 (m,㎡)	単位質量 (/kg)	質量 (t)	備　　考
レール桁						
400H腹起(THA40)	6.0	4	24.00	200.000	4.800	山留主材
400H調整材(KDP40-05)		4		128.000	0.512	山留副部材(A)
レール桁　計		8	24.00		5.312	
横桁						
300H腹起(THA30)	6.0	3	18.00	100.000	1.800	山留主材
300H腹起(THA30)	7.0	3	21.00	100.000	2.100	山留主材
横桁　計		6	39.00		3.900	
受材						
キリンジャッキ		6		107.000	0.642	山留副部材(A)
補助ピース(KDP30-03)		6		48.000	0.288	山留副部材(A)
受材　計		12	0.00		0.930	
敷桁						
300H腹起(THA30)	3.0	12	36.00	100.000	3.600	山留主材
敷桁　計		12	36.00		3.600	
固定材						
[-200×90×8/13.5	0.6	12	7.20	30.300	0.218	購入 山留副部材(B)
L-75×75×6	0.5	6	3.00	6.850	0.021	購入 山留副部材(B)
固定材　計		18	10.20		0.239	
継手材						
カバープレート(KCV30-60)		6		17.000	0.102	山留副部材(A)
継手材　計		6	0.00		0.102	
ボルトナット						
ボルトナット(22×65)		100		0.350	0.035	購入 山留副部材(B)
ハイテンボルトナット(22×70)		100		0.555	0.056	購入 山留副部材(B)
ハイテンボルトナット(22×75)		100		0.570	0.057	購入 山留副部材(B)
ボルトナット　計		300	0.00		0.148	
ブルマン						
ブルマン(C-50)		24		3.100	0.074	
ブルマン　計		24	0.00		0.074	
合計					14.305	

（下部工）　１．A1橋台数量計算書

1）A1橋台数量総括表

工種			規格・寸法	単位	数量	摘要
本体工	コンクリート		σck=24N/mm2	m3	149.62	
	型　　枠		鉄筋構造物	m2	203.96	
	均しｺﾝｸﾘｰﾄ		σck=18N/mm2	m3	4.80	t=100mm
	均しｺﾝｸﾘｰﾄ型枠			m2	3.125	
	基礎砕石		RC-40	m2	47.977	t=200mm
	鉄　　筋 (SD345)		D13	t	0.23	234kg
			D16～D25	t	4.55	4552kg
			D29～D32	t	4.76	4762kg
			合計	t	9.54	9548kg
	機械継手		D32用	箇所	24	
	足 場 工		枠組足場	掛m2	230.15	
	支 保 工		ﾊﾟｲﾌﾟｻﾎﾟｰﾄ,40kN/m2以下	掛m3	0.20	地覆
	円筒型枠		φ150	m	4.16	
	誘発目地			m	13.586	
基礎工	杭建込		φ500×39.5m	本	24	
	鋼 材	SKK400	鋼管φ500×9	t	103.33	103332kg
		SS400	吊金具	kg	271	
			杭頭ずれ止め	kg	123	
			杭頭ｽﾞﾚｽﾄｯﾊﾟｰ	個	144	
			杭先端補強バンド	kg	542	
			裏当てﾘﾝｸﾞ・ｽﾄｯﾊﾟｰ	kg	269	254kg+15kg
	溶接		現場隅肉溶接	m	171.61	6mm換算
	杭頭ｺﾝｸﾘｰﾄ		σck=24N/mm2	m3	4.42	
	鉄　　筋 (SD345)		D13	t	0.53	528kg
			D16～D25	t	1.73	1728kg
			合　計	t	2.26	2256kg
	水中ｺﾝｸﾘｰﾄ		σck=30N/mm2	m3	8.76	
	土質別掘削長		砂質土(N値＜20)	m	336.96	
			粘性土(N値<20)	m	357.60	
			粘性土(N値≧20)	m	164.40	
			礫質土(N値＜40)	m	24.00	
			礫質土(N値≧40)	m	242.40	
			軟岩Ⅰ(N値≧50)	m	15.17	
			加重平均N値	－	19.67	

	杭　土　工	掘削(土　砂)	m3	66.16	
		掘削(粘性土)	m3	102.49	
		掘削(礫質土)	m3	52.31	
		掘削(軟岩Ⅰ)	m3	2.98	
		埋戻	m3	159.80	
		残土(土　砂)	m3	61.16	
		残土(軟岩Ⅰ)	m3	2.98	
ウイング	コンクリート	σck=24N/mm2	m3	12.60	
	型　　枠	鉄筋構造物	m2	36.35	
	鉄　　筋 (SD345)	D13	t	0.08	78kg
		D16～D25	t	1.13	1131kg
		合計	t	1.21	1209kg
	支 保 工	ﾊﾟｲﾌﾟｻﾎﾟｰﾄ支保工	空m3	0.70	W≦40kN/m2
土工	作業土工	床堀(A領域)	m3	198.60	
		床堀(B領域)	m3	297.90	
		床堀(C領域)	m3	339.80	
		埋戻(1.0≦W<4.0)	m3	672.10	
		残土	m3	89.52	

2）A1橋台数量算出根拠図

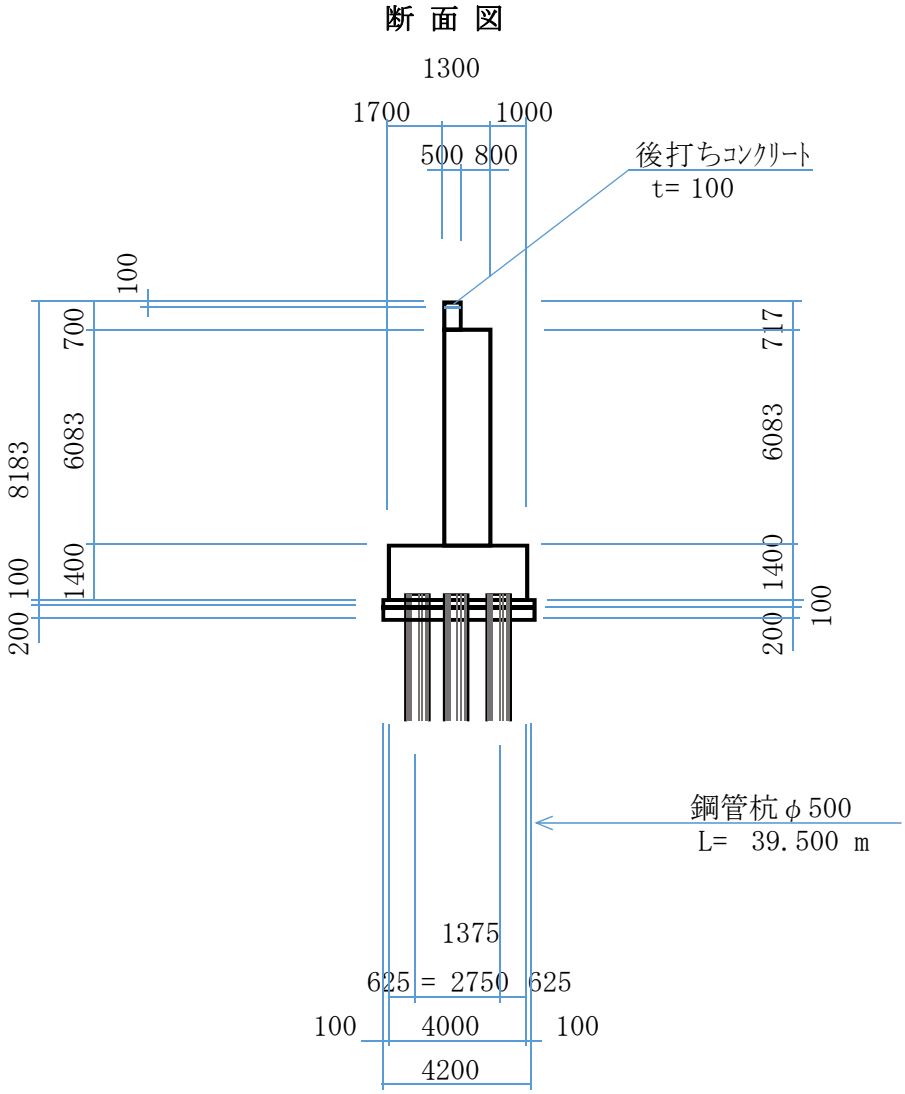

正 面 図

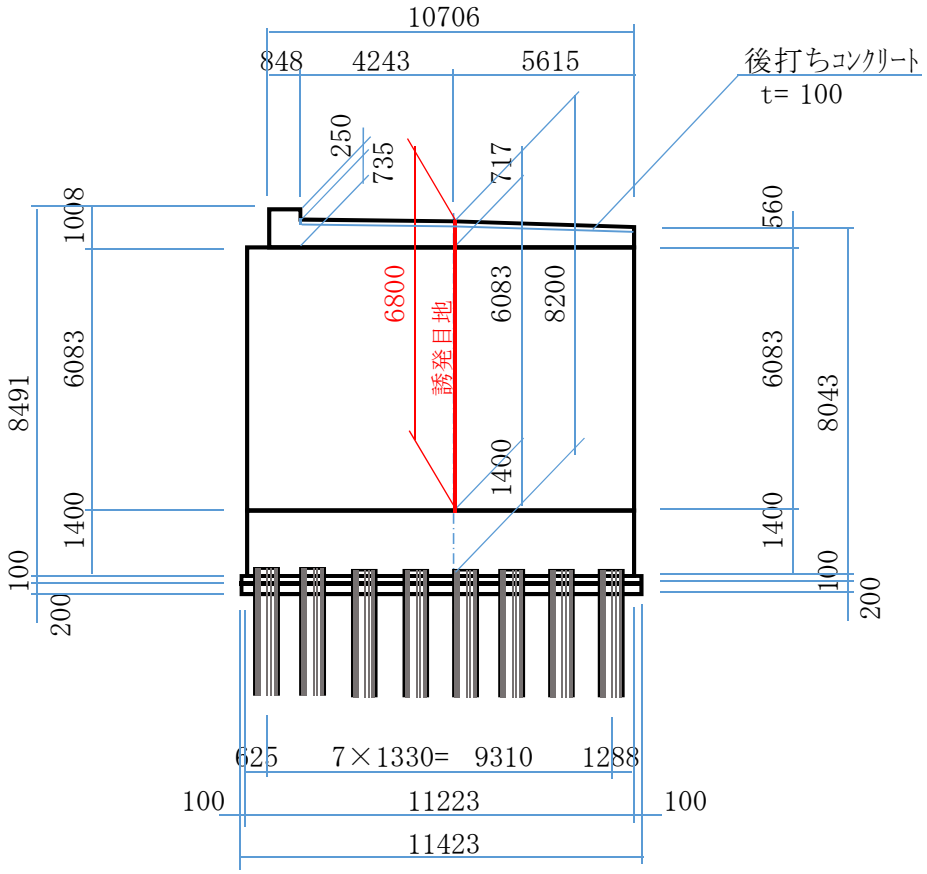
10706
848
4243
5615
後打ちｺﾝｸﾘｰﾄ
t= 100
250
735
717
1008
6083
1400
100
200
8491
6800
誘発目地
6083
8200
1400
560
6083
1400
100
8043
200
625
7×1330=
9310
1288
100
11223
100
11423

背 面 図

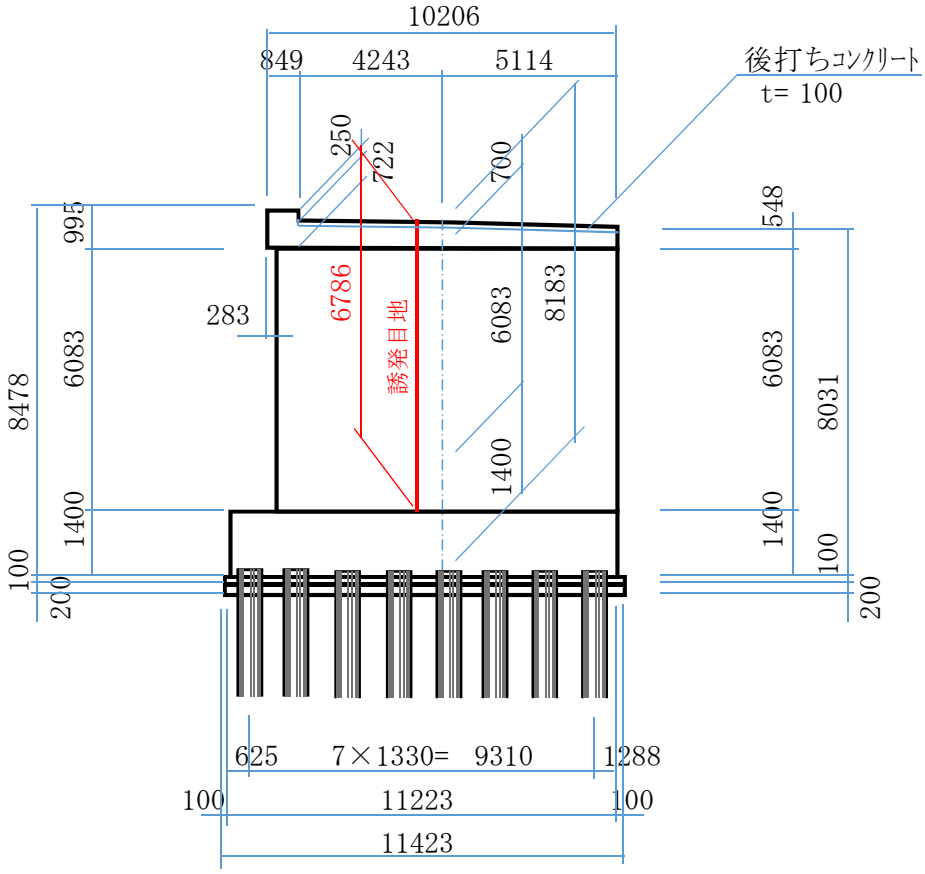
10206
849
4243
5114
後打ちｺﾝｸﾘｰﾄ
t= 100
250
722
700
548
995
6786
誘発目地
6083
8183
283
6083
8031
8478
6083
1400
1400
100
1400
100
200
200
625
7×1330=
9310
1288
100
11223
100
11423

平 面 図

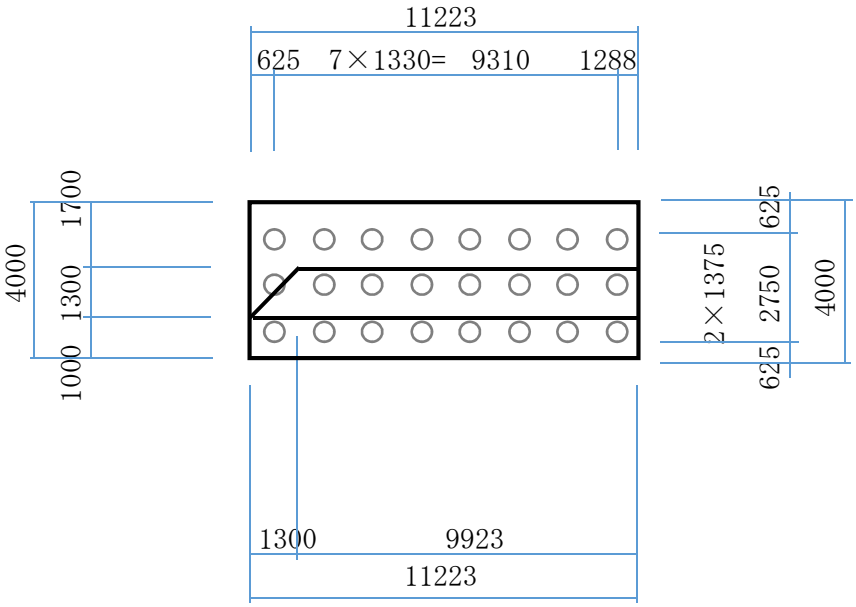

竪壁左の斜角	θ =	45 °	0 ’	0 ″
竪壁右・底版の斜角	φ =	90 °	0 ’	0 ″

斜率

1/sinθ = 1.4142

1/sinφ = 1.0000

足場工

断 面 図

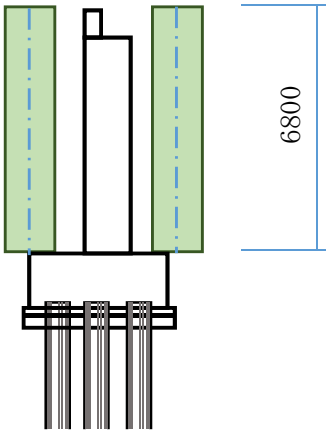

平 面 図

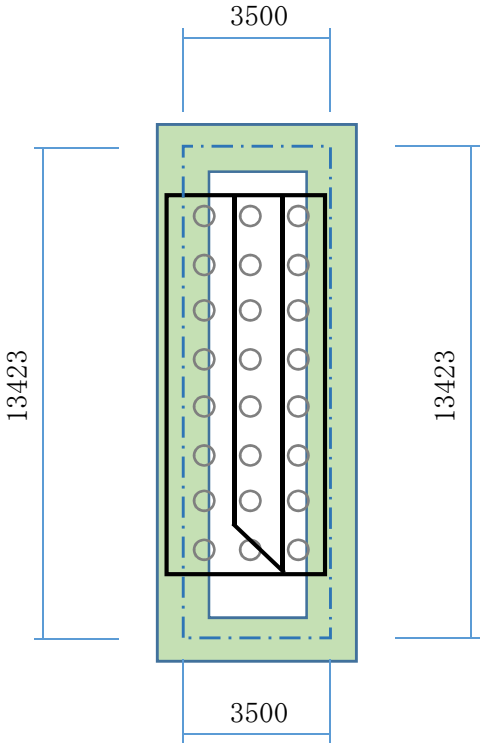

支保工

断 面 図

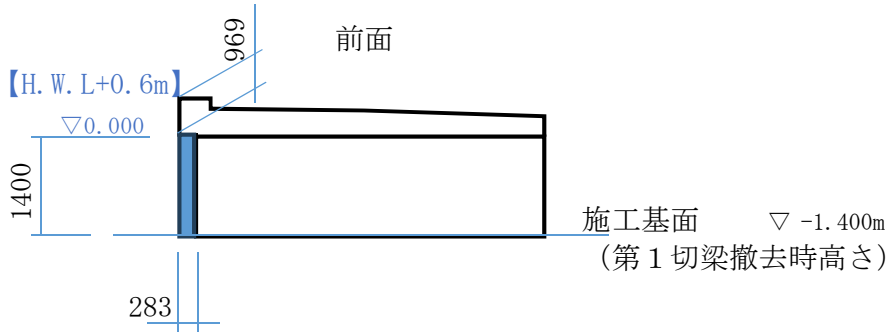
969
前面
【H.W.L+0.6m】
▽0.000
1400
施工基面
▽ -1.400m
（第１切梁撤去時高さ）
283

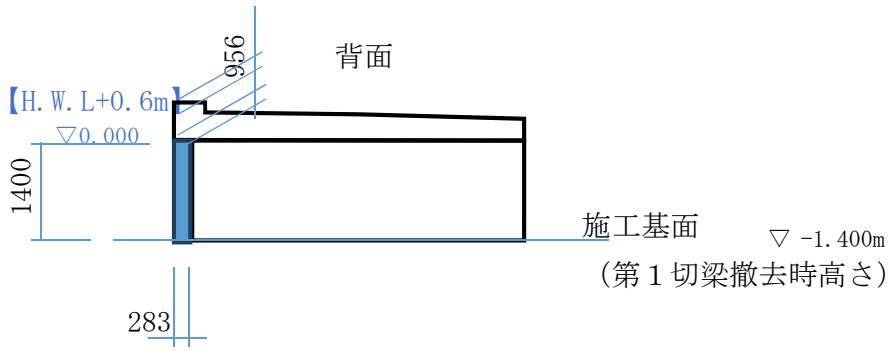
956
背面
【H.W.L+0.6m】
▽0.000
1400
施工基面
▽ -1.400m
（第１切梁撤去時高さ）
283

杭 基 礎

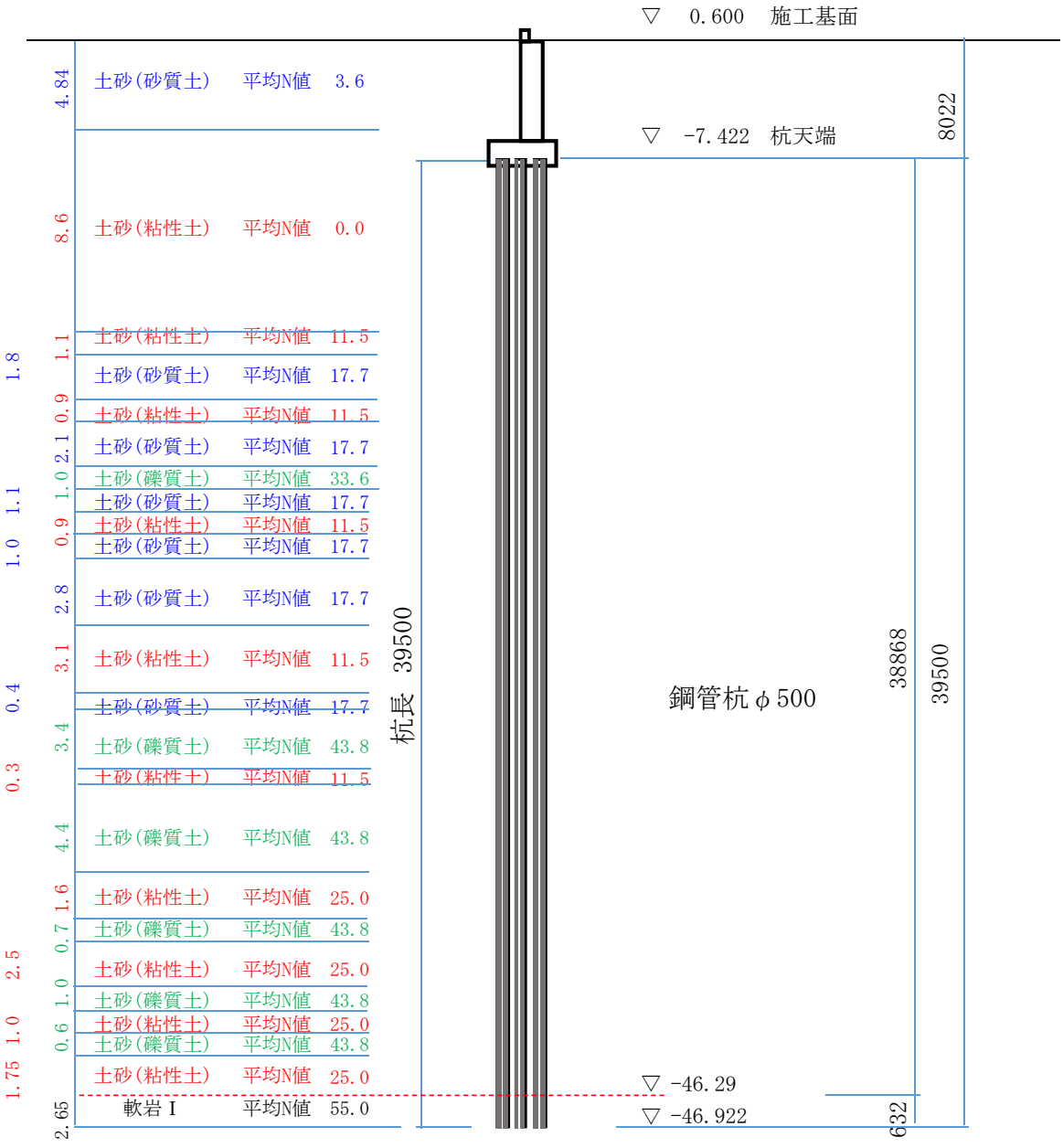
▽ 0.600 施工基面
▽ -7.422 杭天端
8022
4.84 土砂(砂質土) 平均N値 3.6
8.6 土砂(粘性土) 平均N値 0.0
1.8
1.1 土砂(粘性土) 平均N値 11.5
土砂(砂質土) 平均N値 17.7
0.9 土砂(粘性土) 平均N値 11.5
2.1 土砂(砂質土) 平均N値 17.7
1.1
1.0 土砂(礫質土) 平均N値 33.6
土砂(砂質土) 平均N値 17.7
0.9 土砂(粘性土) 平均N値 11.5
1.0 土砂(砂質土) 平均N値 17.7
2.8 土砂(砂質土) 平均N値 17.7
3.1 土砂(粘性土) 平均N値 11.5
0.4
土砂(砂質土) 平均N値 17.7
3.4 土砂(礫質土) 平均N値 43.8
0.3 土砂(粘性土) 平均N値 11.5
4.4 土砂(礫質土) 平均N値 43.8
1.6 土砂(粘性土) 平均N値 25.0
0.7 土砂(礫質土) 平均N値 43.8
2.5
1.0 土砂(粘性土) 平均N値 25.0
1.0 土砂(礫質土) 平均N値 43.8
0.6 土砂(粘性土) 平均N値 25.0
1.0 土砂(礫質土) 平均N値 43.8
1.75 土砂(粘性土) 平均N値 25.0
2.65 軟岩 I 平均N値 55.0
杭長 39500
鋼管杭 φ500
38868
39500
▽ -46.29
▽ -46.922
632

杭頭の詳細

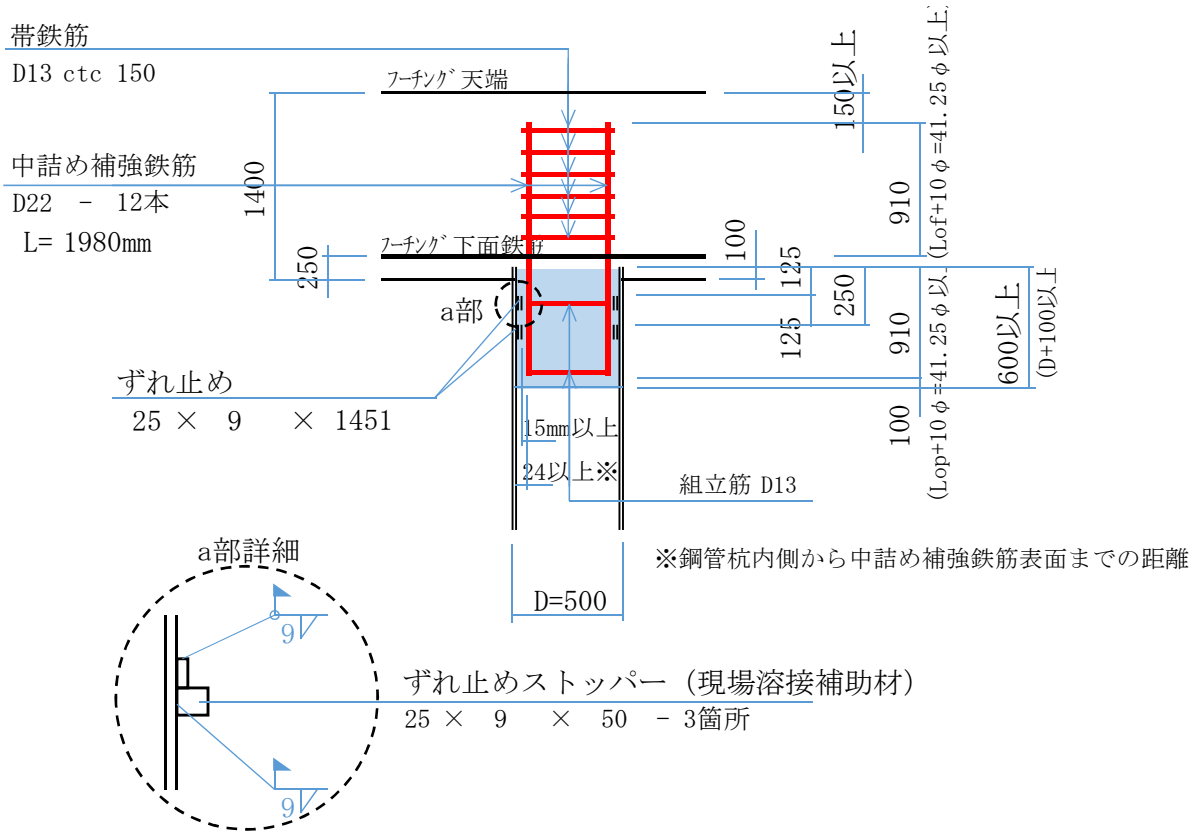

杭先端の詳細

ｺﾝｸﾘｰﾄ打設方式

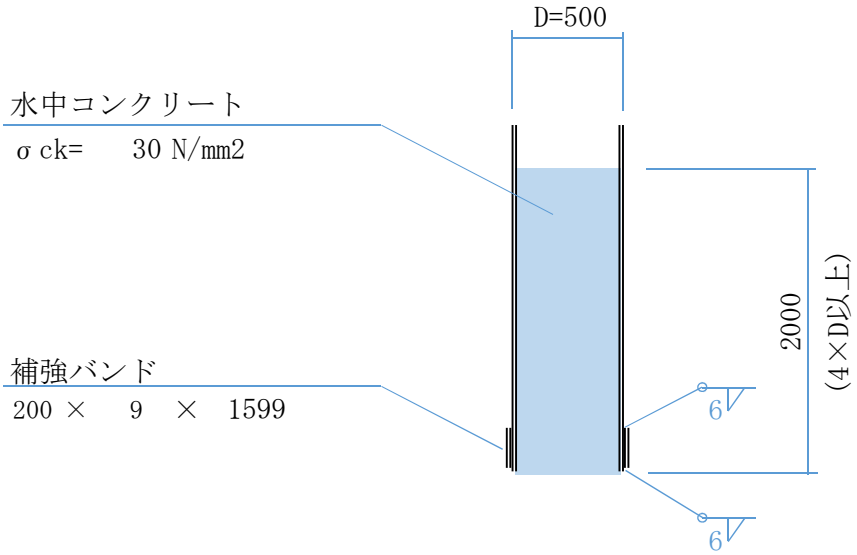

3）A1橋台数量計算

a）コンクリート（　σck ＝ 24 N/mm^2）

胸壁（パラペット）

前面

a1= 1/2×(	1.008	+	0.985)×	0.848	=	0.845 m2
a2= 1/2×(	0.735	+	0.717)×	4.243	=	3.080 m2
a3= 1/2×(	0.717	+	0.560)×	5.615	=	3.585 m2
			A1=Σ		=	7.510 m2

背面

a4= 1/2×(	0.995	+	0.972)×	0.849	=	0.835 m2
a5= 1/2×(	0.722	+	0.700)×	4.243	=	3.017 m2
a6= 1/3×(	0.700	+	0.548)×	5.114	=	3.191 m2
			A2=Σ		=	7.043 m2

V1= 1/2×(	7.510	+	7.043)×	0.500				=	3.64 m3
V2=	-0.500	×	4.243	×	0.100			=	-0.21 m3
V3=	-0.500	×(	5.615	+	5.114)/	2	× 0.100	=	-0.27 m3
							ΣV =		3.16 m3

※V2、V3は伸縮切欠の控除表す。

竪壁

前面

A3= 1/2×(	6.083	+	6.083)×	11.223	=	68.270 m2

背面

A4= 1/2×(	6.083	+	6.083)×	9.923	=	60.362 m2

V2= 1/2×(	68.270	+	60.362)×	1.300	=	83.61 m3

底版（フーチング）

V3=	1.400	×	4.000	×	11.223			=	62.85 m3

コンクリート合計

ΣV=	3.16	+	83.61	+	62.85			=	149.62 m3

b) 型　枠

胸壁（パラペット）

前面

A1=（コンクリートより：胸壁前面）　　=　7.510 m2

背面

A2=（コンクリートより：胸壁背面）　　=　7.043 m2

左側面

A5= 1/2×(　1.008　+　0.995　)×　0.500　×1/sinθ　　=　0.708 m2

右側面

A6= 1/2×(　0.56　+　0.548　)×　0.500　×1/sinφ　　=　0.277 m2

伸縮及び舗装部の控除

A9= -0.100　×{　4.243　+1/2×(　5.615　+　5.114　)}×2　=　-1.922 m2

ΣA1 =　13.616 m2

竪壁

前面

A3=（コンクリートより：竪壁前面）　　=　68.270 m2

背面

A4=（コンクリートより：竪壁背面）　　=　60.362 m2

左側面

A10= 1/2×(　6.083　+　6.083　)×　1.300　×1/sinθ　　=　11.183 m2

右側面

A11= 1/2×(　6.083　+　6.083　)×　1.300　×1/sinφ　　=　7.908 m2

ΣA2 =　147.723 m2

底版（フーチング）

前面

A12=　1.400　×　11.223　　=　15.712 m2

背面

A13=　1.400　×　11.223　　=　15.712 m2

左側面

A14=　1.400　×　4.000　×1/sinφ　　=　5.600 m2

右側面

A15=　1.400　×　4.000　×1/sinφ　　=　5.600 m2

ΣA2 =　42.624 m2

型枠合計

ΣA=　13.616　+　147.723　+　42.624　　=　203.96 m3

c) 均しコンクリート (　σck ＝ 18 N/mm^2)

A = 11.423 ×(4.000 + 0.100 ×1/sinφ × 2) = 47.977 m2

V = 47.977 × 0.100 = 4.8 m3

d) 均しコンクリート型枠

前面延長
L1= 11.223 + 0.100 ×1/sinφ × 2 = 11.423 m
背面延長
L2= 11.223 + 0.100 ×1/sinφ × 2 = 11.423 m
左側面延長
L3= 4.200 ×1/sinφ = 4.200 m
右側面延長
L4= 4.200 ×1/sinφ = 4.200 m

ΣL = 31.246 m

A = 31.246 × 0.100 = 3.125 m2

e) 基礎砕石 (RC-40)

A =(均しコンクリートの平面積と同じ) = 47.977 m2

(V = 47.977 × 0.200 = 9.6 m3)

f) 鉄筋 (SD345)

D13	234 kg
D16～D25	4552 kg
D29～D32	4762 kg
合　　計	9548 kg

g) 機械継手
D32用　　N =　24　箇所

h) 足場工（枠組足場）

A=(3.500 + 13.423)× 2 × 6.800 = 230.15 掛m2

i) 支保工（パイプサポート） W= 23.6 kN/m2 ⇒ 40.0 kN/m2以下

V= 1/2×(1.400 + 1.400)× 0.283

× 0.500 = 0.2 空m3

j) 円筒型枠

φ150 L = 0.520 × 8 = 4.16 m

k) 誘発目地

L1= 0.717 + 6.083 = 6.800 m

L2= 0.703 + 6.083 = 6.786 m

ΣL= 13.586 m

4) A1橋台基礎数量計算

杭　種：　中堀鋼管杭（コンクリート打設方式）
杭　径：　φ=　0.500 m
杭　長：　L = 39.500 m
杭本数：　N=　24 本

a) 鋼材

項目	材質	寸法			単位重量	数量	重量
		幅(mm)	厚(mm)	長(mm)	(kg/m又はkg/個)	(本又は個)	(kg)
鋼管φ500	SKK400		9	39,500	109	24	103,332
吊り金具	SS400	100	12	120	1.13	240	271
杭頭ずれ止め	SS400	25	9	1,451	2.56	48	123
杭頭ずれ止めｽﾄｯﾊﾟｰ	SS400	25	9	50	0.09	144	13
杭先端補強バンド	SS400	200	9	1,599	22.59	24	542
裏当てリング	SS400	50	4.5	1,500	2.65	96	254
裏当てリングｽﾄｯﾊﾟｰ	SS400	30	6	30	0.04	384	15
合　計							104,550

b) 溶接

現場隅肉溶接（6mm換算）

ずれ止め	L1=	1.514 m×	2 段 ×	24 本 ×	2.25	=	163.51 m
ストッパー	L2=	0.025 m×	6 箇所×	24 本 ×	2.25	=	8.1 m
					ΣL =		171.61 m

c) 杭頭コンクリート　(σck ＝ 24 N/mm^2)

V =　π/4　×　0.482 ^{2}×　1.010　×　24 本　　=　4.42 m3

d) 杭頭鉄筋 (SD345)

D13	22 kg	×	24 本	=	528 kg
D16～D25	72 kg	×	24 本	=	1,728 kg
合　計	94 kg			Σ =	2,256 kg

e) 水中コンクリート（σck= 30 N/mm2 呼び強度）

V= 0.482 ^{2}×π÷ 4 × 2.000 × 24 本 = 8.76 m3

f) 土質別掘削長

砂質土 (N値＜20)
L= 14.04 × 24 本 = 336.96 m
粘性土 (N値＜20)
L= 14.900 × 24 本 = 357.60 m
粘性土 (N値≧20)
L= 6.850 × 24 本 = 164.40 m
礫質土 (N値＜40)
L= 1.000 × 24 本 = 24.00 m
礫質土 (N値≧40)
L= 10.100 × 24 本 = 242.40 m
軟岩Ⅰ (N値≧50)
L= 0.632 × 24 本 = 15.17 m

荷重平均N値

土層No.	1	2	3	4	4	3	3	4	合計
土質	砂質土	砂質土	粘性土	粘性土	粘性土	礫質土	礫質土	軟岩Ⅰ	－
N値	3.6	17.7	0.0	11.5	25.0	33.6	43.8	55	－
層厚(L)	4.84	9.20	8.60	6.30	6.85	1.00	10.10	0.632	47.52
N×L	17.4	162.8	0.0	72.5	171.3	33.6	442.4	34.8	934.8

加重平均N値
19.67

g) 杭土工

砂質土

V = π/4 × 0.500 ^{2}× 336.96 = 66.16 m3

粘性土

V = π/4 × 0.500 ^{2}× (357.60 + 164.40) = 102.49 m3

礫質土

V = π/4 × 0.500 ^{2}× (24.00 + 242.40) = 52.31 m3

軟岩Ⅰ

V = π/4 × 0.500 ^{2}× 15.17 = 2.98 m3

埋 戻（杭）

V = π/4 × 0.482 ^{2}× $\underline{36.49}$ × 24 本 = 159.8 m3

L=39.500-1.010(杭頭部ｺﾝｸﾘｰﾄ打設長)-2.000(杭内の杭先端ｺﾝｸﾘｰﾄ打設長)

残 土

V = 66.16 + 102.49 + 52.31 + 2.98

− 159.8 = 64.14 m3

(内 土 砂 61.16 m3)

(内 軟岩Ⅰ 2.98 m3)

5）A1橋台左ウイング数量計算

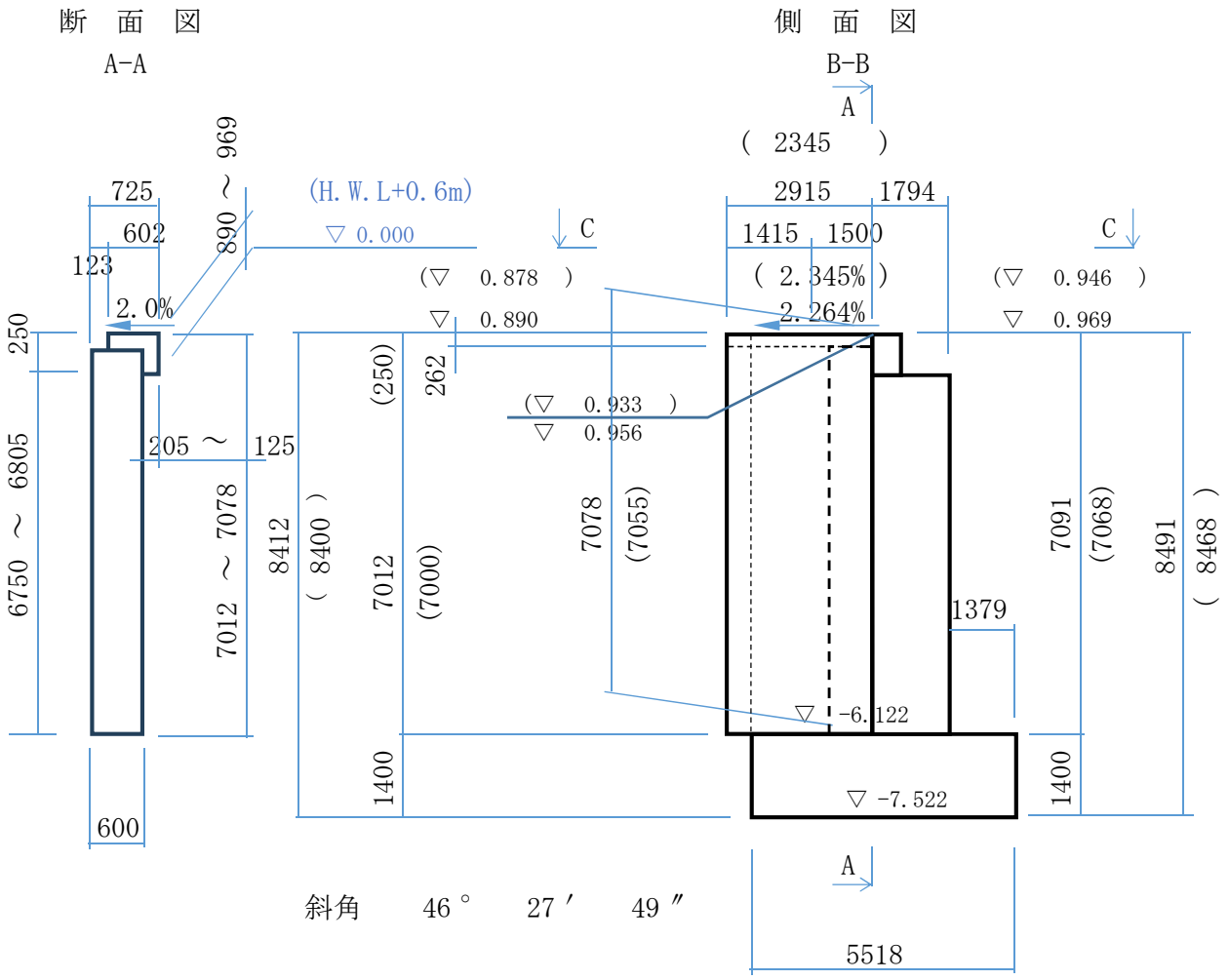

※（　）内は内側寸法を示す。

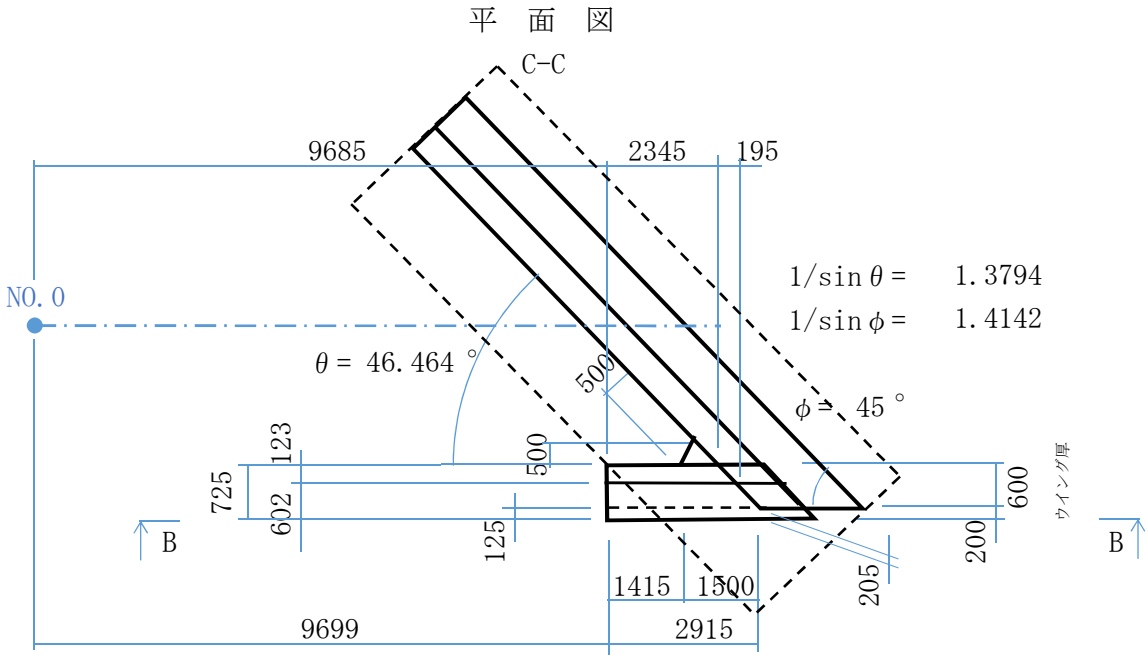

a) コンクリート（　σck ＝ 24 N/mm^2）

ウイング

a1= 1/2×(	6.805 +	6.75)×	2.345	=	15.89 m2 (内側)
a2= 1/2×(	6.816 +	6.75)×	2.915	=	19.77 m2 (外側)
V1= 1/3×(	15.89 +	19.77)×	0.600	=	10.7 m3

地覆

a3=	0.262 ×	3.105		=	0.81 m2 (外側)
a4=	0.250 ×	2.540		=	0.64 m2 (内側)
V3= 1/2×(	0.81 +	0.64)×	0.602	=	0.4 m3
V4= 1/2×(	0.707 +	0.628)×	1/2×(0.205 + 0.125) ×1/2×(2.915 + 3.105)	=	0.3 m3
				ΣV =	0.7 m3

ハンチ

V4=	1/2× 0.500 ×	0.500 ×	1/sinθ× 6.805	=	1.2 m3

ΣV=	10.7 +	0.7 +	1.2	=	12.6 m3

b) 型枠

ウイング

A1= a1 =	15.89 ×	1		=	15.89 m2 (内側)
A2= a2 =	19.77 ×	1		=	19.77 m2 (外側)
-A3= -1/2×(	0.956 +	0.890 −	0.262 ×2)× 2.915	=	-1.93 m2 (地覆控除)
A4=	0.600 ×1/2× (	6.75 +	6.75)	=	4.05 m2 (妻)
				ΣA1 =	37.78 m2

地覆

A6= a1×1=	0.81 ×	1		=	0.81 m2 (外側)
A7= 1/2×(	0.707 +	0.628)×	3.105	=	2.07 m2 (外側)
A8= a2×1=	0.64 ×	1		=	0.64 m2 (内側)
A9=	0.602 × 1/2×(	0.250 +	0.262)+ 0.628 × 0.125	=	0.23 m2 (妻)
A10= 1/2×(	2.915 +	3.105)×1/2×(	0.205 + 0.125)	=	0.50 m2 (底枠)
				ΣA2 =	4.25 m2

ハンチ

A11=	0.500 ×	1/sin{(180° −θ)/2} ×	6.805	=	3.7 m2
-A12=	-0.500 ×	1/sinθ×	6.805	=	-4.69 m2 (橋台控除)
-A13=	-0.500 ×	1/sinθ×	6.805	=	-4.69 m2 (ｳｲﾝｸﾞ控除)
				ΣA3 =	-5.68 m2

ΣA=	37.78 +	4.25 +	-5.68	=	36.35 m2

c）鉄筋（SD345）

D13	78 kg
D16～D25	1131 kg
合　　計	1209 kg

e）支保工　　（パイプサポート支保工）

W= 1/2×(0.89 + 0.956)× 24.5 = 22.6 kN/m2

≦ 40 kN/m2

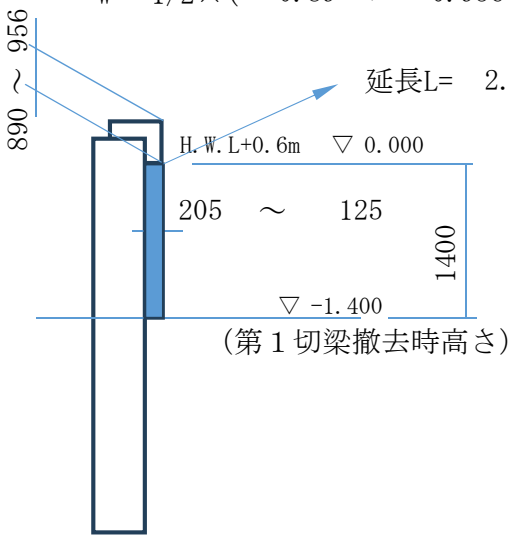

V= 1/2×(2.915 + 3.105)× 1.400

1/2×(0.205 + 0.125) = 0.7 空m3

6）A1橋台土工数量計算

a）土工根拠図

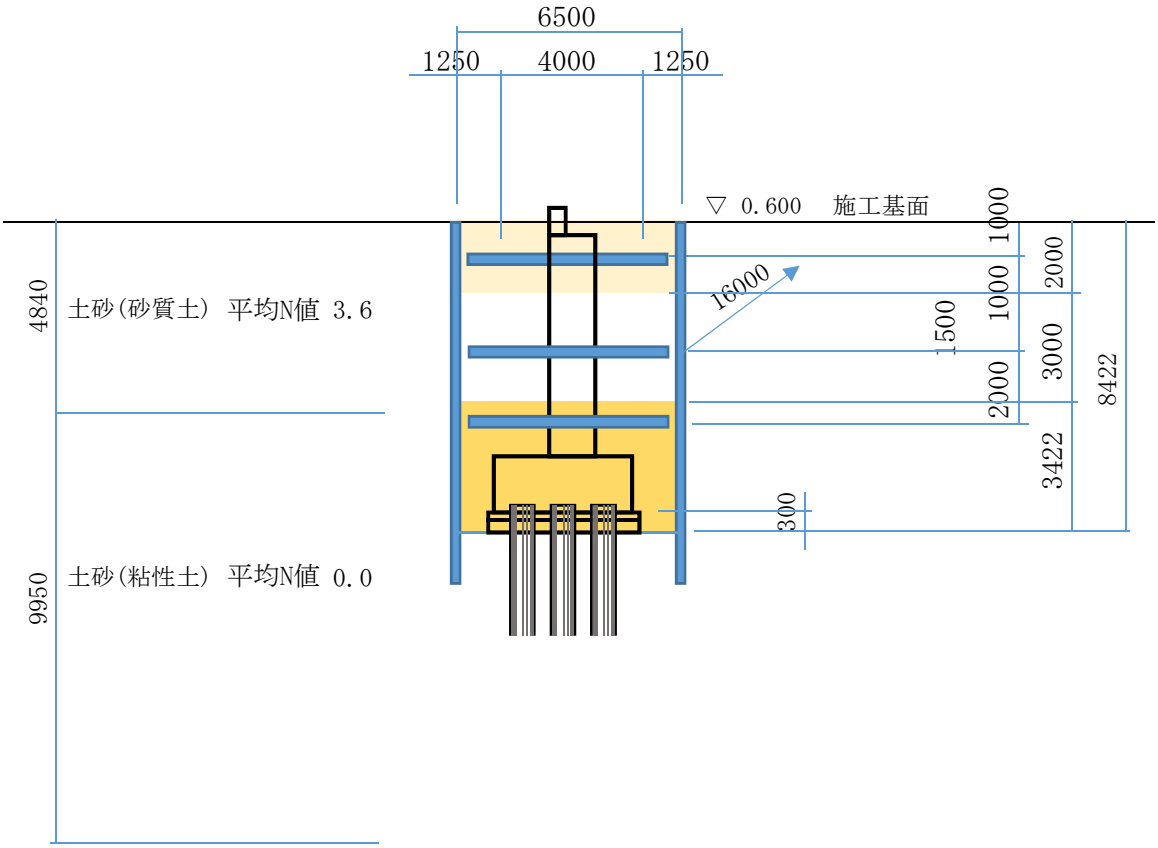

・ 土留床堀

杭土工控除

A = －π/4 × 0.500 ^{2}× 24 = -4.712 m2

A領域（土砂）

V=(6.500 × 16.000 － 4.712)× 2.000 = 198.6 m3

B領域（土砂）

V=(6.500 × 16.000 － 4.712)× 3.000 = 297.9 m3

C領域（土砂）

V=(6.500 × 16.000 － 4.712)× 3.422 = 339.8 m3

ΣV = 836.3 m3

・ 埋戻（C）

V= 836.3

－ 9.6（基礎砕石） － 4.80（均しｺﾝｸﾘｰﾄ） － 62.85（底版） － 83.61（竪壁） － 3.34（胸壁） = 672.1 m3

・ 残土

V= 198.6 + 297.9 + 339.8 － 672.1 ÷ 0.9 = 89.52 m3

（下部工）　２．A2橋台数量計算書

1）A2橋台数量総括表

工種			規格・寸法	単位	数量	摘要
本体工	コンクリート		σck=24N/mm2	m3	131.66	
	型　　枠		鉄筋構造物	m2	173.97	
	均しｺﾝｸﾘｰﾄ		σck=18N/mm2	m3	5.37	t=100mm
	均しｺﾝｸﾘｰﾄ型枠			m2	3.99	
	基礎砕石		RC-40	m2	53.67	t=200mm
	鉄　　筋 (SD345)		D13	t	1.07	1069kg
			D16～D25	t	3.63	3628kg
			合計	t	4.70	4697kg
	機械継手		D16用	箇所	6	
	足 場 工		枠組足場	掛m2	152.4	
	円筒型枠		φφ150	m	6.24	
	誘発目地			m	7.018	
	ｶｳﾝﾀｰｳｪｲﾄ		ｺﾝｸﾘｰﾄ, σck=18N/mm2	m3	7.14	
			型枠	m2	6.24	
基礎工	杭建て込み		φ500×31.5m	本	24	
	鋼 材	SKK400	鋼管φ500×9	t	82.40	82404kg
		SS400	吊金具	kg	217	
			杭頭ずれ止め	kg	123	
			杭頭ｽﾞﾚｽﾄｯﾊﾟｰ	個	144	
			杭先端補強バンド	kg	542	
			裏当てﾘﾝｸﾞ・ｽﾄｯﾊﾟｰ	kg	203	191kg+12kg
	溶接		現場隅肉溶接	m	171.61	6mm換算
	杭頭ｺﾝｸﾘｰﾄ		σck=24N/mm2	m3	4.42	
	鉄　　筋 (SD345)		D13	t	0.53	528kg
			D16～D25	t	1.73	1728kg
			合　計	t	2.26	2256kg
	水中ｺﾝｸﾘｰﾄ		σck=30N/mm2	m3	8.76	
	土質別掘削長		砂質土(N値＜20)	m	285.60	
			粘性土(N値＜20)	m	399.60	
			礫質土(N値＜20)	m	66.00	
			礫質土(N値≧40)	m	116.95	
			加重平均N値	-	14.89	
	杭　土　工		掘削(土　砂)	m3	56.08	
			掘削(粘性土)	m3	78.46	
			掘削(礫質土)	m3	35.92	
			埋戻	m3	124.76	
			残土	m3	45.70	
土工	作業土工		掘削(A領域)	m3	270.1	
			掘削(B領域)	m3	415.0	
			埋戻C	m3	537.6	
			残土	m3	87.8	

2）A2橋台数量算出根拠図

断 面 図

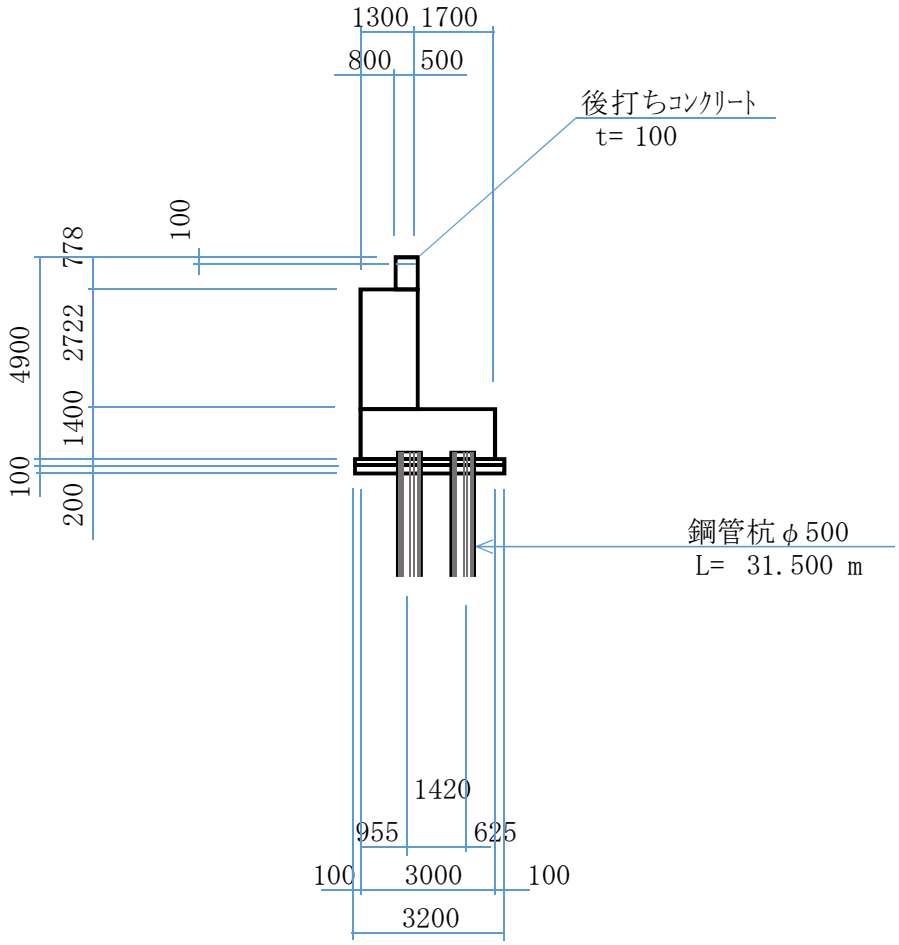

正 面 図

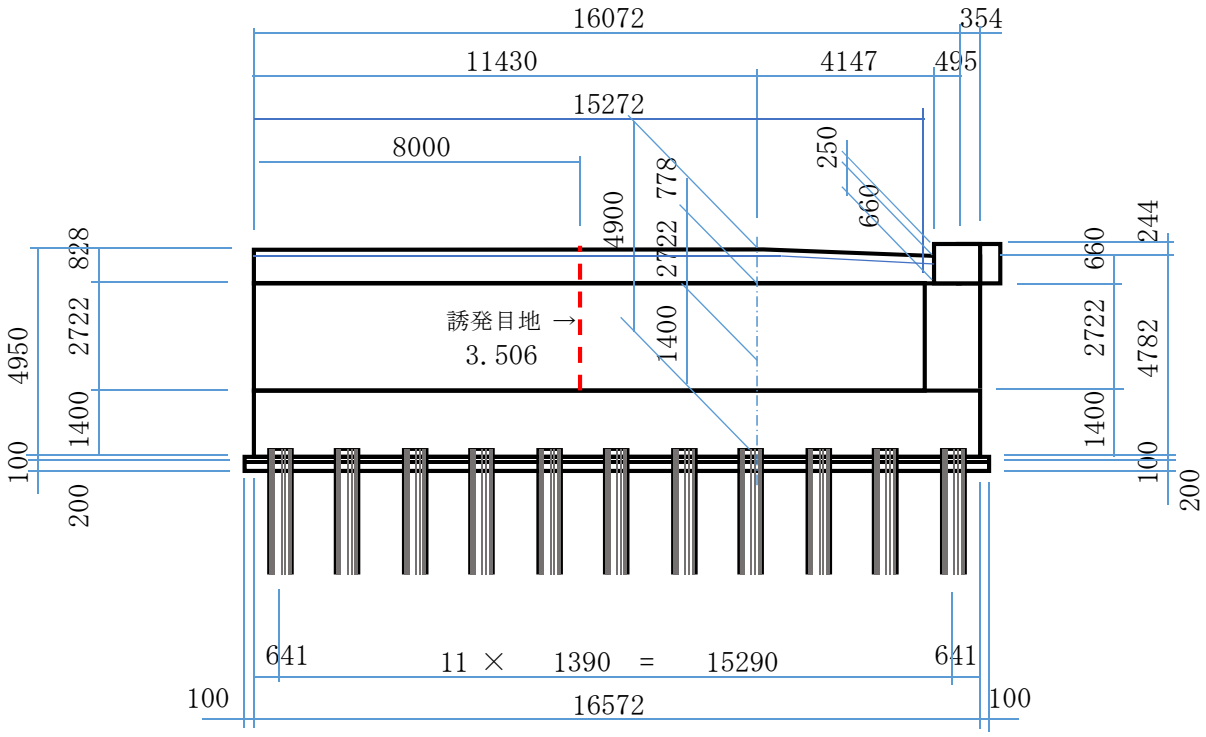
16072
354
11430
4147
495
15272
8000
250
660
778
4900
2722
1400
誘発目地 →
3.506
828
2722
1400
4950
100
200
660
244
2722
4782
1400
100
200
641
11 × 1390 = 15290
641
100
16572
100

背 面 図

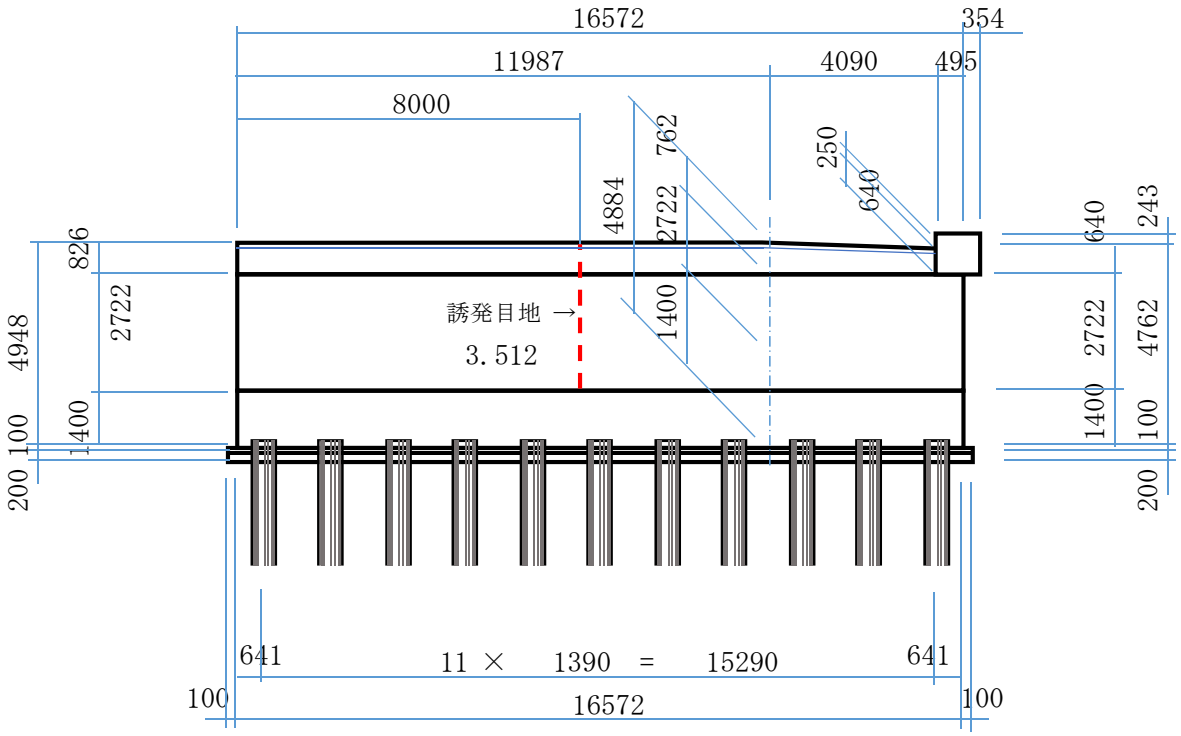
16572
354
11987
4090
495
8000
762
250
640
4884
2722
826
2722
4948
誘発目地 →
3.512
1400
1400
100
200
640
243
2722
4762
1400
100
200
641
11 × 1390 = 15290
641
100
16572
100

平 面 図

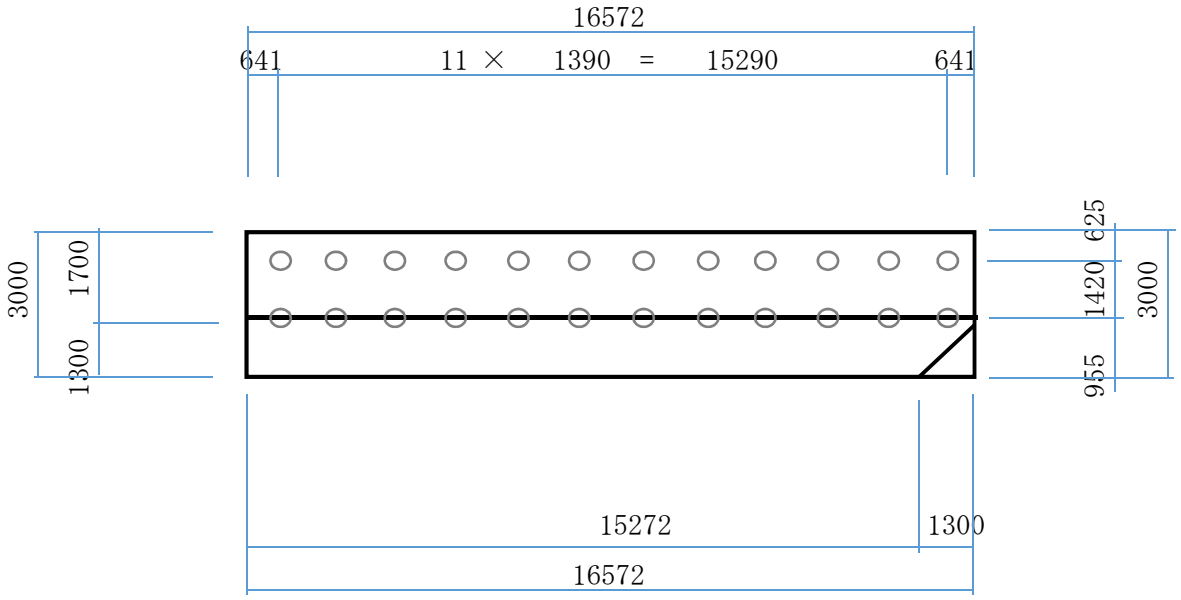

竪壁右側の斜角　θ＝　45°　0’　0″

竪壁左側及び底版の斜角　φ＝　90°　0’　0″

斜率

1/sinθ＝　1.4142

1/sinφ＝　1.0000

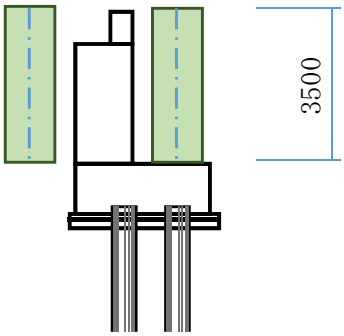
3500

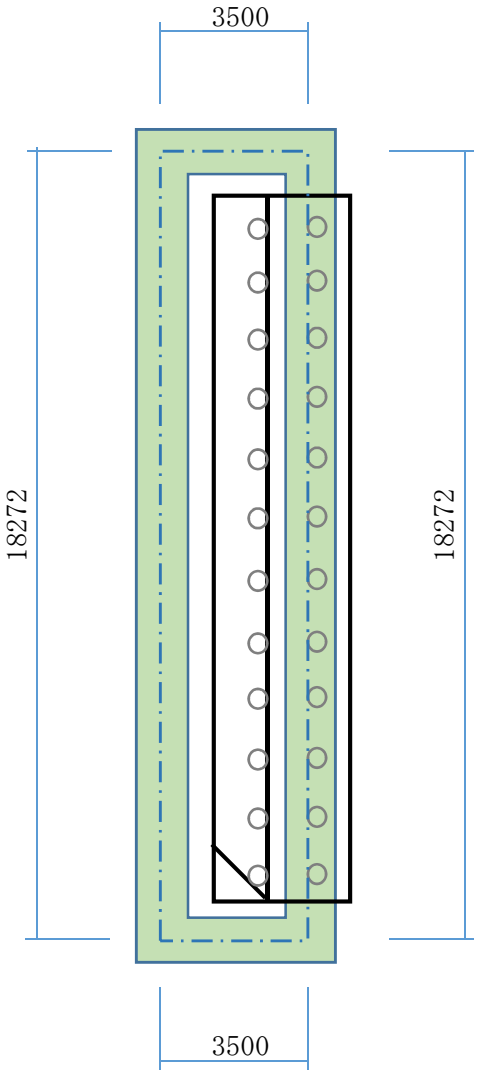
3500
18272
18272
3500

杭 基 礎

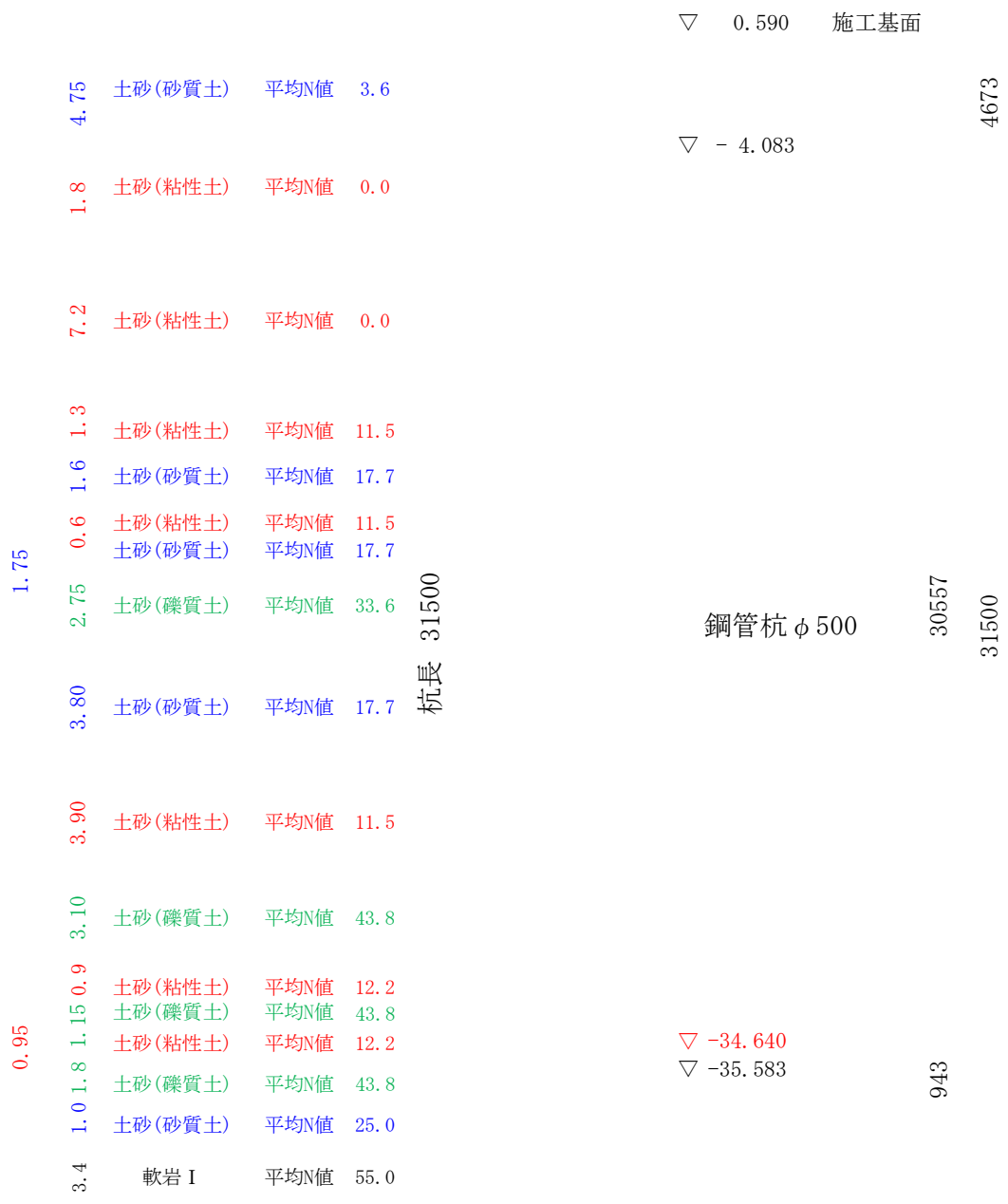
▽ 0.590 施工基面
▽ - 4.083
▽ -34.640
▽ -35.583
4673
30557
31500
943
鋼管杭 φ500
杭長 31500
1.75
0.95
4.75 土砂(砂質土) 平均N値 3.6
1.8 土砂(粘性土) 平均N値 0.0
7.2 土砂(粘性土) 平均N値 0.0
1.3 土砂(粘性土) 平均N値 11.5
1.6 土砂(砂質土) 平均N値 17.7
0.6 土砂(粘性土) 平均N値 11.5
土砂(砂質土) 平均N値 17.7
2.75 土砂(礫質土) 平均N値 33.6
3.80 土砂(砂質土) 平均N値 17.7
3.90 土砂(粘性土) 平均N値 11.5
3.10 土砂(礫質土) 平均N値 43.8
0.9 土砂(粘性土) 平均N値 12.2
1.15 土砂(礫質土) 平均N値 43.8
1.8 土砂(粘性土) 平均N値 12.2
1.0 土砂(礫質土) 平均N値 43.8
3.4 土砂(砂質土) 平均N値 25.0
軟岩 I 平均N値 55.0

杭頭の詳細

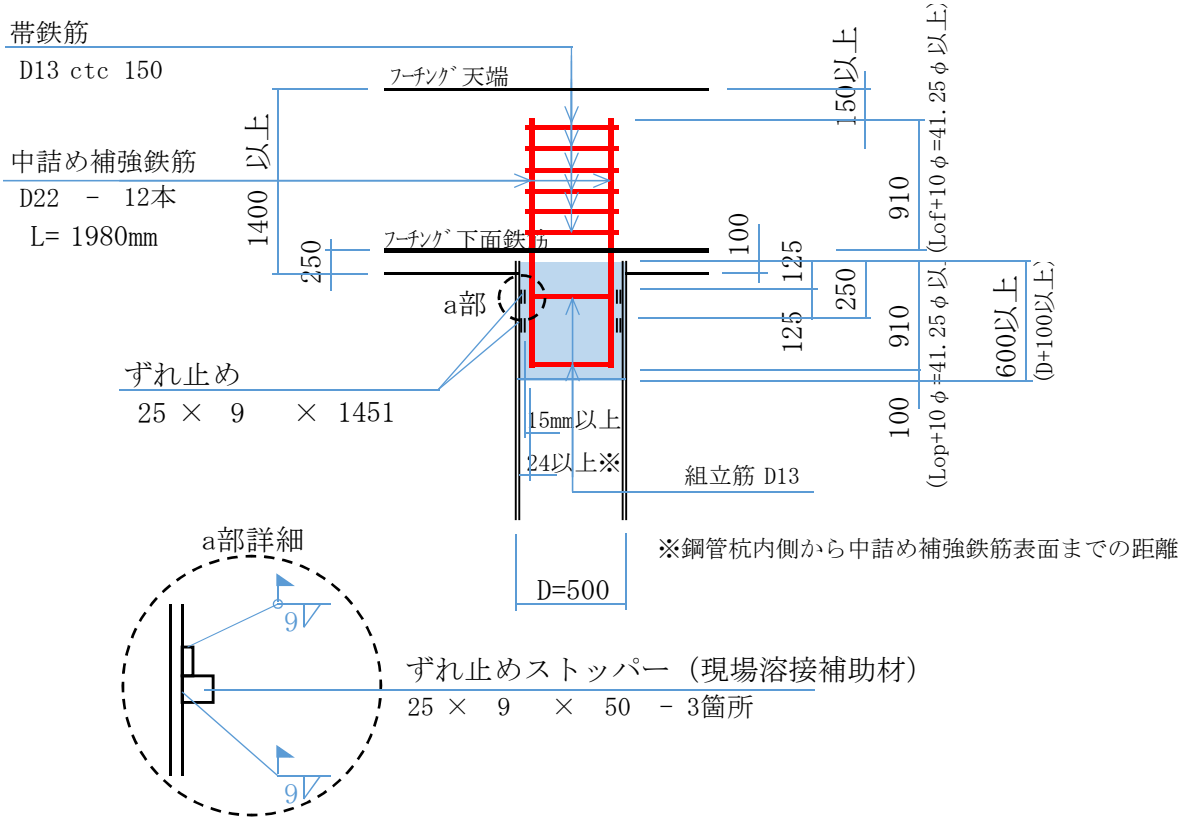

杭先端の詳細

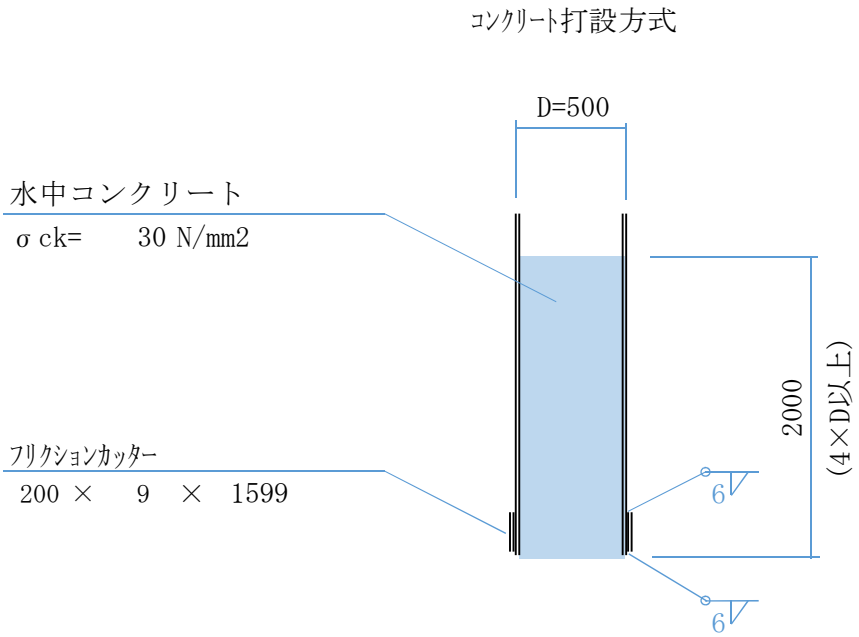

3）A2橋台数量計算

a）コンクリート（　σck ＝ 24 N/mm^2）

胸壁（パラペット）

前面

a1= 1/2×(	0.828	+	0.778	)×	11.430	=	9.178 m2
a2= 1/2×(	0.778	+	0.660	)×	4.147	=	2.982 m2
a3= 1/2×(	0.910	+	0.904	)×	0.849	=	0.770 m2
				A1=Σ		=	12.930 m2

背面

a4= 1/2×(	0.826	+	0.762	)×	11.987	=	9.518 m2
a5= 1/2×(	0.762	+	0.640	)×	4.090	=	2.867 m2
a6= 1/3×(	0.890	+	0.883	)×	0.849	=	0.753 m2
				A2=Σ		=	13.138 m2

V1= 1/2×(	12.930	+	13.138	)×	0.500		=	6.52 m3
V2= -0.500 ×1/2×(	11.430	+	11.987	)×	0.100		=	-0.59 m3
V3= -0.500 ×1/2×(	4.147	+	4.090	)×	0.100		=	-0.21 m3
※V2、V3は伸縮切欠の控除表す。						ΣV=		5.72 m3

竪壁

前面

A3= 1/2×(	2.722	+	2.722	)×	15.272	=	41.570 m2

背面

A4= 1/2×(	2.722	+	2.722	)×	16.572	=	45.109 m2

V2= 1/2×(	41.570	+	45.109	)×	1.300	=	56.34 m3

底版（フーチング）

V3=	1.400	×	3.000	×	16.572	=	69.60 m3

コンクリート合計

ΣV=	5.72	+	56.34	+	69.60	=	131.66 m3

b) 型　枠

胸壁（パラペット）

前面

A1=（コンクリートより：胸壁前面）　= 12.930 m2

背面

A2=（コンクリートより：胸壁背面）　= 13.138 m2

左側面

A5= 1/2×(0.828 + 0.826)× 0.500 ×1/sinφ　= 0.414 m2

右側面

A6= 1/2×(0.904 + 0.883)× 0.500 ×1/sinθ　= 0.632 m2

伸縮及び舗装部の控除

A9= -0.100 ×(11.709 + 4.119)× 2　= -3.165 m2

ΣA1 = 23.949 m2

竪壁

前面

A3=（コンクリートより：竪壁前面）　= 41.570 m2

背面

A4=（コンクリートより：竪壁背面）　= 45.109 m2

左側面

A10= 1/2×(2.722 + 2.722)× 1.300 ×1/sinφ　= 3.539 m2

右側面

A11= 1/2×(2.722 + 2.722)× 1.300 ×1/sinθ　= 5.004 m2

ΣA2 = 95.222 m2

底版（フーチング）

前面

A12= 1.400 × 16.572　= 23.201 m2

背面

A13= 1.400 × 16.572　= 23.201 m2

左側面

A14= 1.400 × 3.000 ×1/sinφ　= 4.200 m2

右側面

A15= 1.400 × 3.000 ×1/sinφ　= 4.200 m2

ΣA2 = 54.802 m2

型枠合計

ΣA= 23.949 + 95.222 + 54.802　= 173.973 m2

c) 均しコンクリート (　σck ＝ 18 N/mm^2)

A = 16.772 ×(3.000 + 0.100 ×1/sinφ × 2) = 53.67 m2

V = 53.67 × 0.100 = 5.37 m3

d) 均しコンクリート型枠

前面延長
L1= 16.572 + 0.100 ×1/sinφ × 2 = 16.772 m
背面延長
L2= 16.572 + 0.100 ×1/sinφ × 2 = 16.772 m
左側面延長
L3= 3.200 ×1/sinφ = 3.200 m
右側面延長
L4= 3.200 ×1/sinφ = 3.200 m

ΣL = 39.944 m

A = 39.944 × 0.100 = 3.994 m2

e) 基礎砕石 (RC-40)

A =(均しコンクリートの平面積と同じ) = 53.67 m2

(V = 53.67 × 0.200 = 10.73 m3)

f) 鉄筋 (SD345)

D13	1069 kg
D16～D25	3628 kg
合　計	4697 kg

g) 機械継手
D16用　N = 6 箇所

h) 足場工 (枠組足場)
A=(3.500 + 18.272)× 2 × 3.500 = 152.4 掛m2

i) 円筒型枠
φ150　L = 0.520 × 12 = 6.24 m

j) 誘発目地
L = 3.506 + 3.512 = 7.018 m

k) カウンターウェイト（コンクリート：σck=18N/mm2）

・コンクリート

V=	0.600	×	1.700	×	7.000	=	7.14	m3

・型枠

A1=	0.600	×	1.700	×	2	=	2.04	m2
A2=	0.600	×	7.000	×	1	=	4.20	m2
						ΣA =	6.24	m2

4) A2橋台基礎数量計算

杭　種：　中堀鋼管杭（コンクリート打設方式）
杭　径：　φ= 0.500 m
杭　長：　L = 31.500 m
杭本数：　N= 24 本

a) 鋼材

項目	材質	寸法			単位重量	数量	重量
		幅(mm)	厚(mm)	長(mm)	(kg/m又はkg/個)	(本又は個)	(kg)
鋼管φ500	SKK400		9	31,500	109	24	82,404
吊り金具	SS400	100	12	120	1.13	192	217
杭頭ずれ止め	SS400	25	9	1,451	2.56	48	123
杭頭ずれ止めｽﾄｯﾊﾟｰ	SS400	25	9	50	0.09	144	13
杭先端補強バンド	SS400	200	9	1,599	22.59	24	542
裏当てリング	SS400	50	4.5	1,500	2.65	72	191
裏当てリングｽﾄｯﾊﾟｰ	SS400	30	6	30	0.04	288	12
合　計							83,502

b) 溶接

現場隅肉溶接（6mm換算）

ずれ止め	L1=	1.514 m×	2 段 ×	24 本 ×	2.25	=	163.51 m
ストッパー	L2=	0.025 m×	6 箇所×	24 本 ×	2.25	=	8.10 m
					ΣL	=	171.61 m

c) 杭頭コンクリート （ σck ＝ 24 N/mm^2）

V = π/4 × 0.482 ^{2}× 1.010 × 24 本 = 4.42 m3

d) 杭頭鉄筋（SD345）

D13	22 kg ×	24 本	=	528 kg
D16～D25	72 kg ×	24 本	=	1728 kg
合　計	94 kg		Σ =	2256 kg

e) 水中コンクリート（σck= 30 N/mm2 呼び強度）

V= 0.482 ^{2}×π÷ 4 × 2.000 × 24 本 = 8.76 m3

f) 土質別掘削長

砂質土 (N値＜20)
L= 11.900 × 24 本 = 285.60 m
粘性土 (N値＜20)
L= 16.650 × 24 本 = 399.60 m
礫質土 (N値＜40)
L= 2.750 × 24 本 = 66.00 m
礫質土 (N値≧40)
L= 4.873 × 24 本 = 116.95 m

荷重平均N値

土層No.	1	2	3	4	4	5	6	合計	加重平均N値
土質	砂質土	砂質土	粘性土	粘性土	粘性土	礫質土	礫質土	ー	14.89
N値	3.6	17.7	0.0	11.5	12.2	33.6	43.8	ー	
層厚(L)	4.75	7.15	9.00	5.8	1.85	2.75	4.873	36.173	
N×L	17.1	126.6	0.0	66.7	22.6	92.4	213.4	538.8	

g) 杭土工

砂質土

V = π/4 × 0.500 ^{2} × 285.60 = 56.08 m3

粘性土

V = π/4 × 0.500 ^{2} × 399.60 = 78.46 m3

礫質土

V = π/4 × 0.500 ^{2} × (66.00 + 116.95) = 35.92 m3

埋 戻 (杭)

V = π/4 × 0.482 ^{2} × 28.490 × 24 本 = 124.76 m3

L=31.500-1.010(杭頭部ｺﾝｸﾘｰﾄ打設長)-2.000(杭内の杭先端ｺﾝｸﾘｰﾄ打設長)

残 土

V = 56.08 + 78.46 + 35.92 - 124.76

= 45.7 m3

5）A2橋台土工数量計算

a）土工根拠図

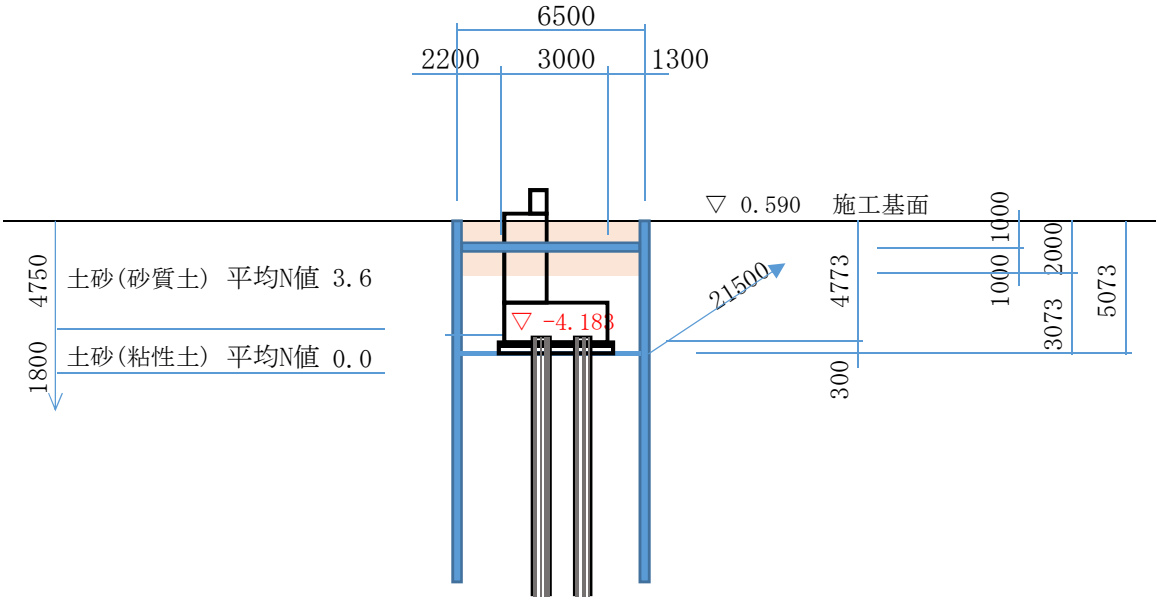

・ 土留床堀

杭土工控除

A = －π/4 × 0.500 ^{2}× 24 = -4.712 m2

A領域（土砂）

V=(6.500 × 21.500 － 4.712)× 2.000 = 270.1 m3

B領域（土砂）

V=(6.500 × 21.500 － 4.712)× 3.073 = 415.0 m3

ΣV = 685.1 m3

・ 埋戻（C）

V= 685.1

－ 10.73 － 5.37 － 69.60 － 56.34 － 5.43 = 537.6 m3

（10.73：基礎砕石、5.37：均しｺﾝｸﾘｰﾄ、69.60：底版、56.34：竪壁、5.43：胸壁）

・ 残土

V= 685.1 － 537.6 ÷ 0.9 = 87.8 m3

（下部工）　３．仮設工数量計算書

3-1 数量総括表

工種		規格・寸法	単位	数量			摘要
				A1側	A2側	合計	
仮締切工	鋼矢板賃料	VL型,L= 18.0m	枚	90	-	90	
		VL型,L= 14.5m	枚	-	112	112	
		矢板重量	t	170.100	170.520	340.620	
	腹起し賃料	H-500×500×25×25孔	t	37.260	15.720	52.980	
	切梁り賃料	H-300×300×10×15孔	t	2.760	1.380	6.880	
	火打ち賃料	H-300×300×10×15孔	t	2.040	0.700		
	主部材計		t	42.060	17.800	59.860	
	副部材(A)賃料		t	9.253	3.916	13.169	
	副部材(B)		t	1.682	0.712	2.394	
	副部材計		t	10.935	4.628	15.563	
	山留材計		t	52.995	22.428	75.423	
	切梁・腹起し設置撤去		t	52.995	22.428	75.423	
	スクラップ	副部材B	t			2.394	
	圧入・引抜	VL L=18.0m 加重平均 4.20	枚	90	0	90	
		VL L=14.5m 加重平均 1.41	枚	0	112	112	
抑え盛土工	押え盛土		m3		780.0	780.0	
	押え盛土撤去		m3		780.0	780.0	
	大型土のう運搬	仮置き場～現地	m3		307.5	307.5	369.0/1.2
	大型土のう	谷地川上流側	袋		22	369	
		手城川側	袋		347		
	現場発生品運搬	土のう袋	回		1	1	
	土のう袋処分		kg		1291.5	1,291.5	369袋×3.5kg/袋
	排水管材料	高耐圧ﾎﾟﾘｴﾁﾚﾝ管 φ2000	本		22	22	
	排水管設置撤去	高耐圧ﾎﾟﾘｴﾁﾚﾝ管 φ2000	m		109.7	109.7	
	現場発生品運搬	高耐圧ﾎﾟﾘｴﾁﾚﾝ管 φ2000	回		22	22	
	排水管材料処分		kg		33,990	33,990	
	軟弱地盤対策工	ｼﾞｵﾃｷｽﾀｲﾙ T-500相当品	m2		335.84	335.84	谷地川
		ｼﾞｵﾃｷｽﾀｲﾙ T-800相当品	m2		332.16	332.16	手城川
	敷き鉄板設置・撤去		m2		283.08	283.08	
	敷き鉄板賃料	22×1524×3048　802kg/m2	枚		61	61	
運搬費	鋼矢板運搬		t		340.620	340.620	
	山留材運搬	H-500	t		52.980	52.980	
	山留材運搬	H-300，副部材A	t		20.049	20.049	
	敷鉄板運搬		t		48.922	48.922	

3-2 仮設土留工数量計算書

3-2-1 A1橋台側仮設数量

1）鋼矢板締切工数量算出根拠図

断 面 図

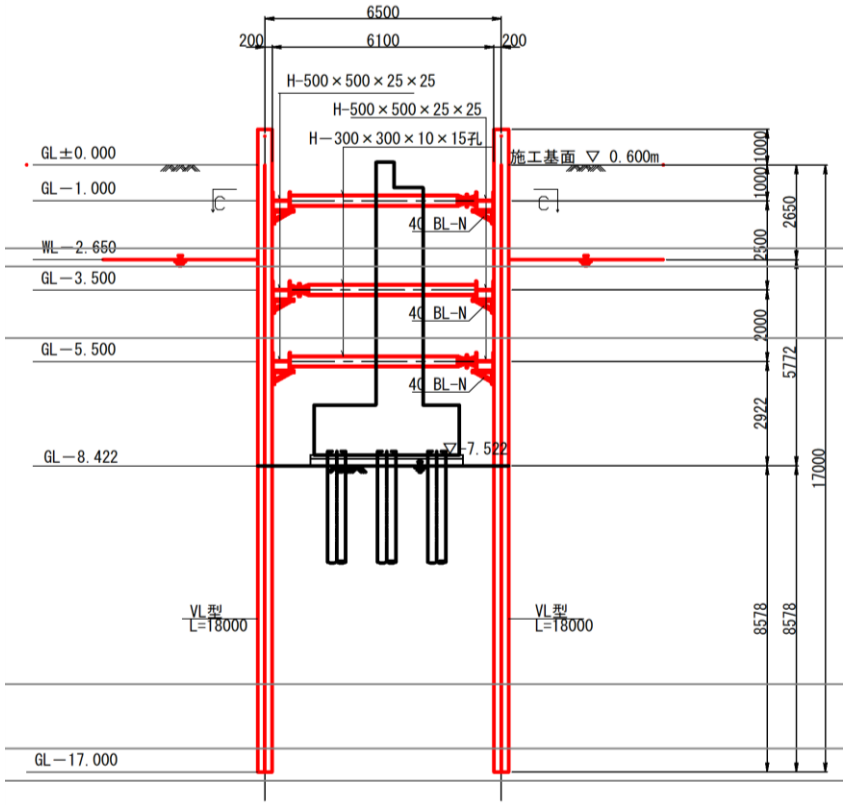

斜角　　90 °

断 面 図

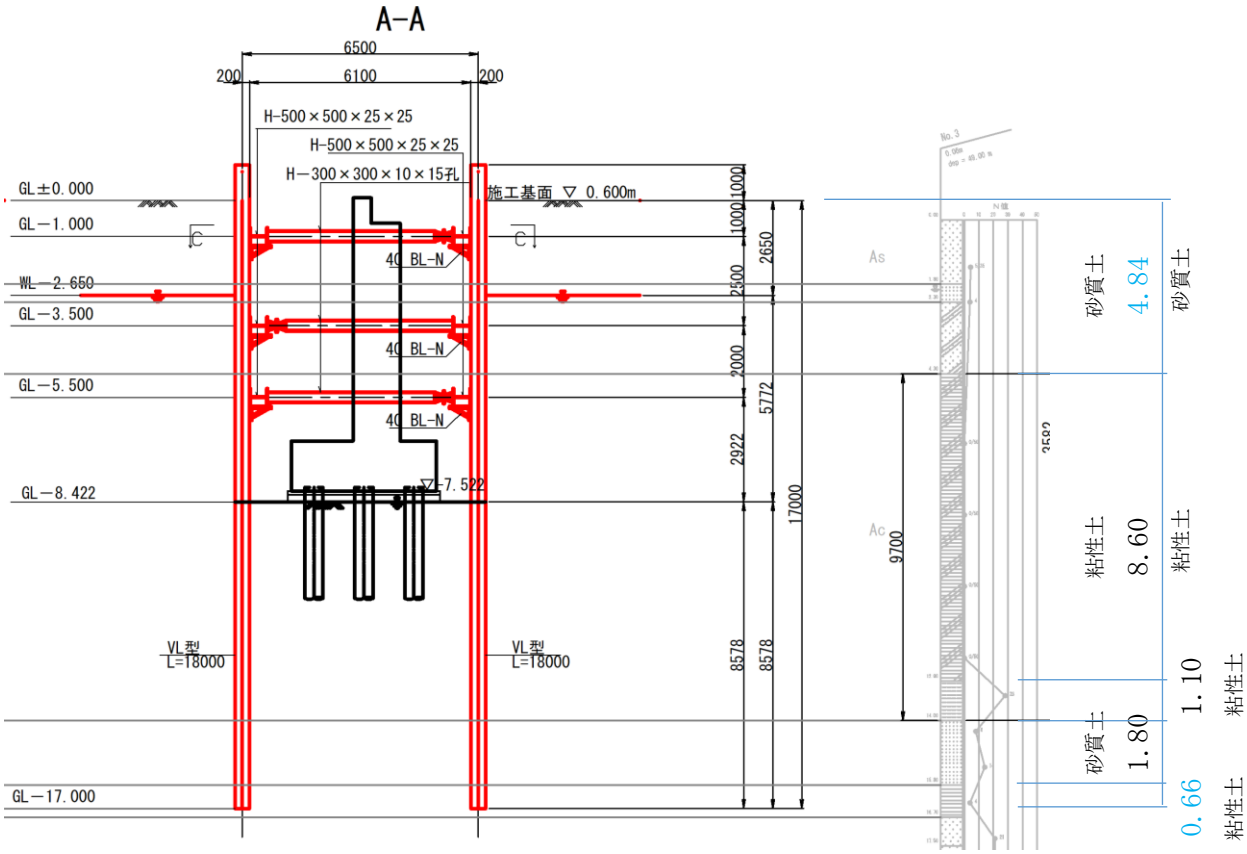
A-A
6500
200
6100
200
H-500×500×25×25
H-500×500×25×25
H-300×300×10×15孔
施工基面 ▽ 0.600m
GL±0.000
GL－1.000
WL－2.650
GL－3.500
GL－5.500
GL－8.422
GL－17.000
40 BL-N
40 BL-N
40 BL-N
▽-7.522
VL型
L=18000
VL型
L=18000
1000
1000
2650
2500
2000
5772
2922
17000
8578
8578
As
Ac
9700
砂質土
4.84
砂質土
粘性土
8.60
粘性土
1.10
砂質土
1.80
粘性土
0.66

2) 鋼矢板締切工（切梁式：A1橋台）

締切延長 L = 6.500 + 16.000 + 6.500 + 16.000 = 45.00 m

鋼矢板枚数（VL型,L=18.000m）

N = 45.00 ÷ 0.500 = 90 枚

鋼矢板重量

W = 18.000 × 105.0 × 90 = 170100 kg

(170.100 t)

支保工

部材	寸法 (mm)	長さ (m)	単位質量 (kg/m)	1本当り重量 (kg/本)	本数 (箇所)	重量 (kg)	備考
腹起し	H- 500×500×25×25孔	6.100	300	1,830	6	10,980	主部材
腹起し	H- 500×500×25×25孔	14.600	300	4,380	6	26,280	主部材
切梁り	H- 300×300×10×15孔	4.600	100	460	6	2,760	主部材
火打ち	H- 300×300×10×15孔	1.700	100	170	12	2,040	主部材
主部材						42,060	
副部材	(A) 主部材×0.22					9,253	
副部材	(B) 主部材×0.04					1,682	

3) 圧入長

地層	層厚 D(m)	最大N値 Nmax	D×Nmax
砂質土	4.840	4.0	19.36
粘性土	8.600	0.0	0.00
粘性土	1.100	11.5	12.65
砂質土	1.800	17.7	31.86
粘性土	0.660	11.5	7.59
合 計	17.000	-	71.46

圧入長 L = 17.000 m × 90 枚 = 1530.0 m

加重平均N値 = ΣD×Nmax/ΣD = 71.46 ÷ 17.000 = 4.20

3-2-2 A2橋台側仮設数量

1）鋼矢板締切工数量算出根拠図

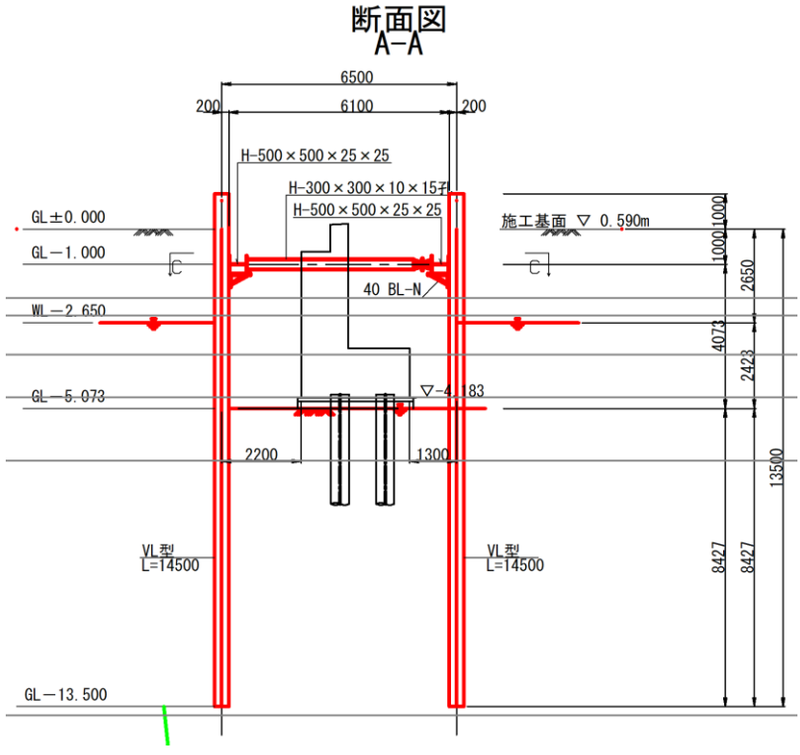

断 面 図

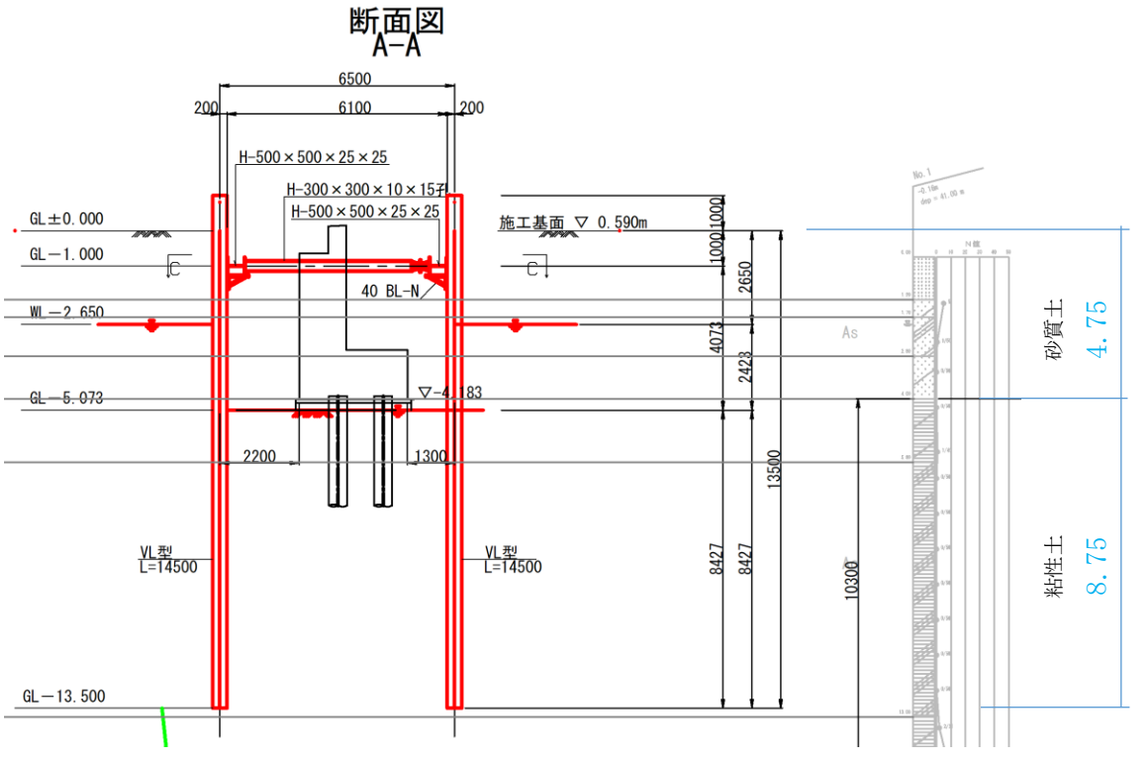
断面図
A-A
6500
200
6100
200
H-500×500×25×25
H-300×300×10×15
H-500×500×25×25
GL±0.000
GL－1.000
WL－2.650
GL－5.073
GL－13.500
施工基面 ▽ 0.590m
40 BL-N
▽-4.183
2200
1300
VL型
L=14500
VL型
L=14500
1000
1000
2650
4073
2423
13500
8427
8427
10300
As
砂質土
4.75
粘性土
8.75

2）鋼矢板締切工（切梁式：A2橋台）

締切延長 L = 6.500 + 21.500 + 6.500 + 21.500 = 56.00 m

鋼矢板枚数（ＶL型,L=14.500m）

N = 56.00 ÷ 0.500 = 112 枚

鋼矢板重量

W = 14.500 × 105.0 × 112 = 170520 kg

(170.520 t)

支保工

部材	寸法 (mm)	長さ (m)	単位質量 (kg/m)	1本当り重量 (kg/本)	本数 (箇所)	重量 (kg)	備考
腹起し	H- 500×500×25×25孔	6.100	300	1,830	2	3,660	主部材
腹起し	H- 500×500×25×25孔	20.100	300	6,030	2	12,060	主部材
切梁り	H- 300×300×10×15孔	4.600	100	460	3	1,380	主部材
火打ち	H- 300×300×10×15孔	1.750	100	175	4	700	主部材
主部材						17,800	
副部材	(A) 主部材×0.22					3,916	
副部材	(B) 主部材×0.04					712	

3）圧入長

地層	層厚 D(m)	最大N値 Nmax	D×Nmax
砂質土	4.750	4.0	19.00
粘性土	8.750	0.0	0.00
合　計	13.500	-	19.00

圧入長　L = 13.500 m × 112 枚 = 1512.0 m

加重平均N値 = ΣD×Nmax/ΣD = 19.00 ÷ 13.500 = 1.41

3-3 抑え盛土工数量計算書

3-3-1 大型土のう（谷地川上流）

1）数量根拠図

平 面 図

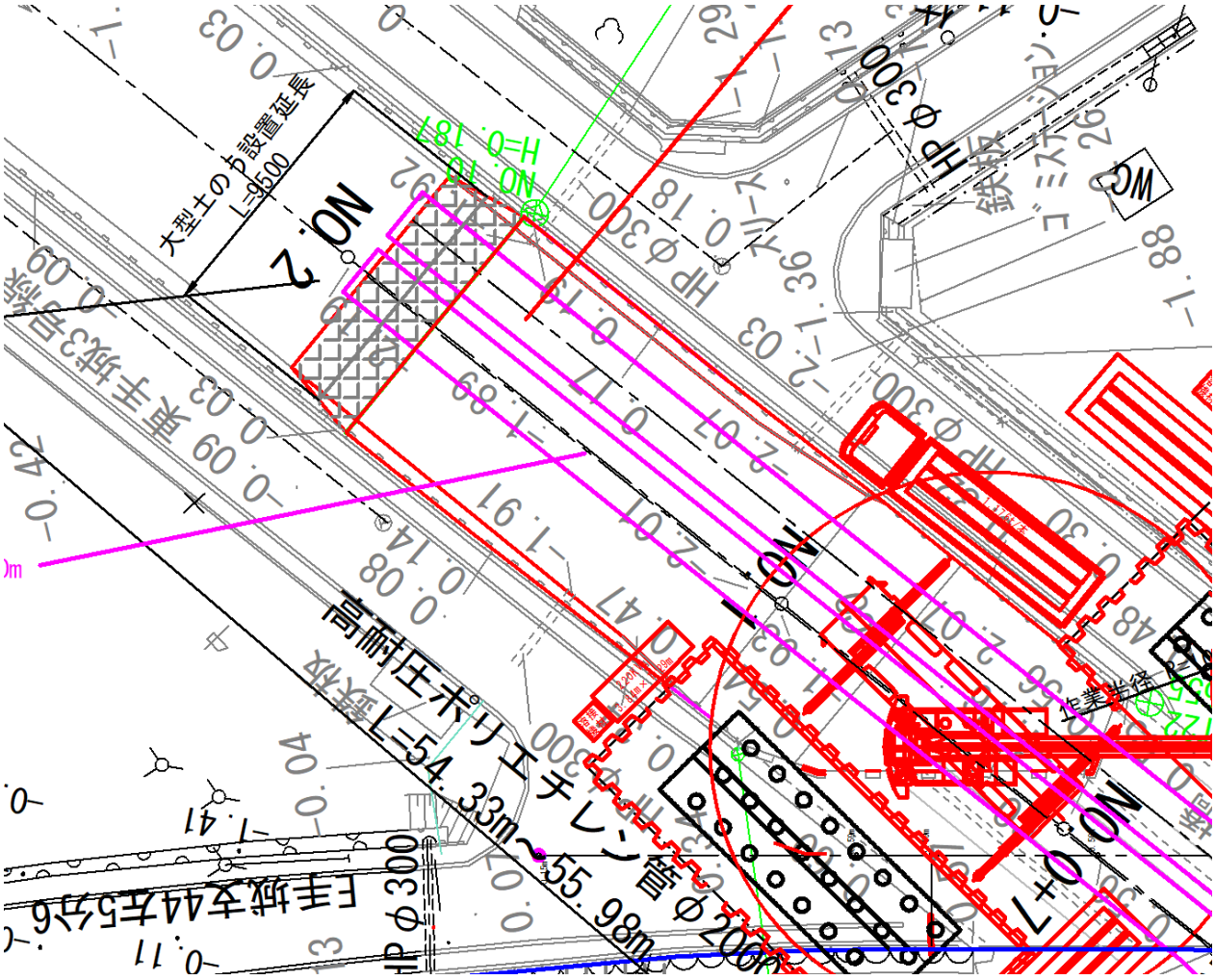

2）大型土のう

N= 9.50 × 2 × 2 − 2 × 2 × 2 × 2 = 22 袋

中詰め土（ほぐし）

V= 22 × 1.00 m3 = 22.0 m3

3-3-2 大型土のう（手城川）

1）数量根拠図

平 面 図

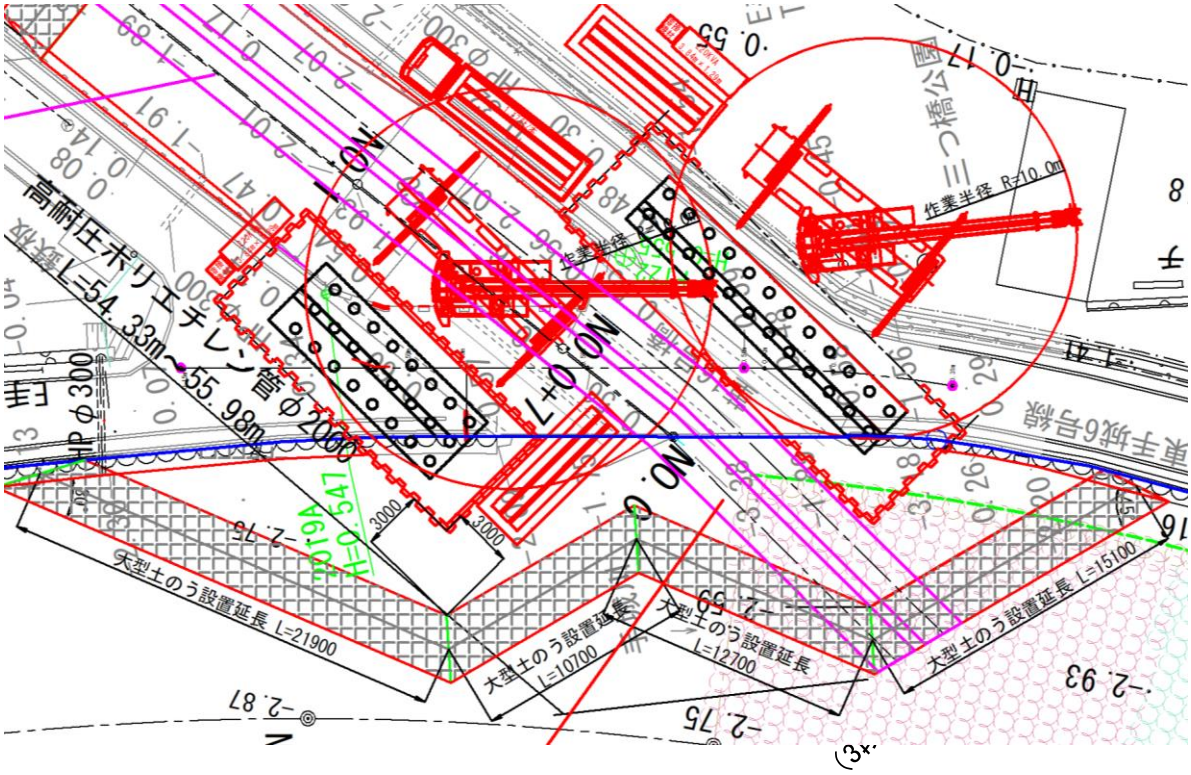

2）大型土のう

N= （ 21.90 ＋ 10.70 ＋ 12.70 ＋ 15.1 ）× 3 × 2

－ 2 × 2 × 2 × 2 = 347 袋

中詰め土（ほぐし）

V= 347 × 1.00 m3 = 347.0 m3

3-3-3　仮設盛土

1）数量根拠図

谷地川
仮設盛土高 H =　2.30 m(平均高)
上　面　線 A1= 323.25 m2
下　面　線 A2= 335.84 m2
ｼﾞｵﾃｷｽﾀｲﾙ　A = 335.84 m2

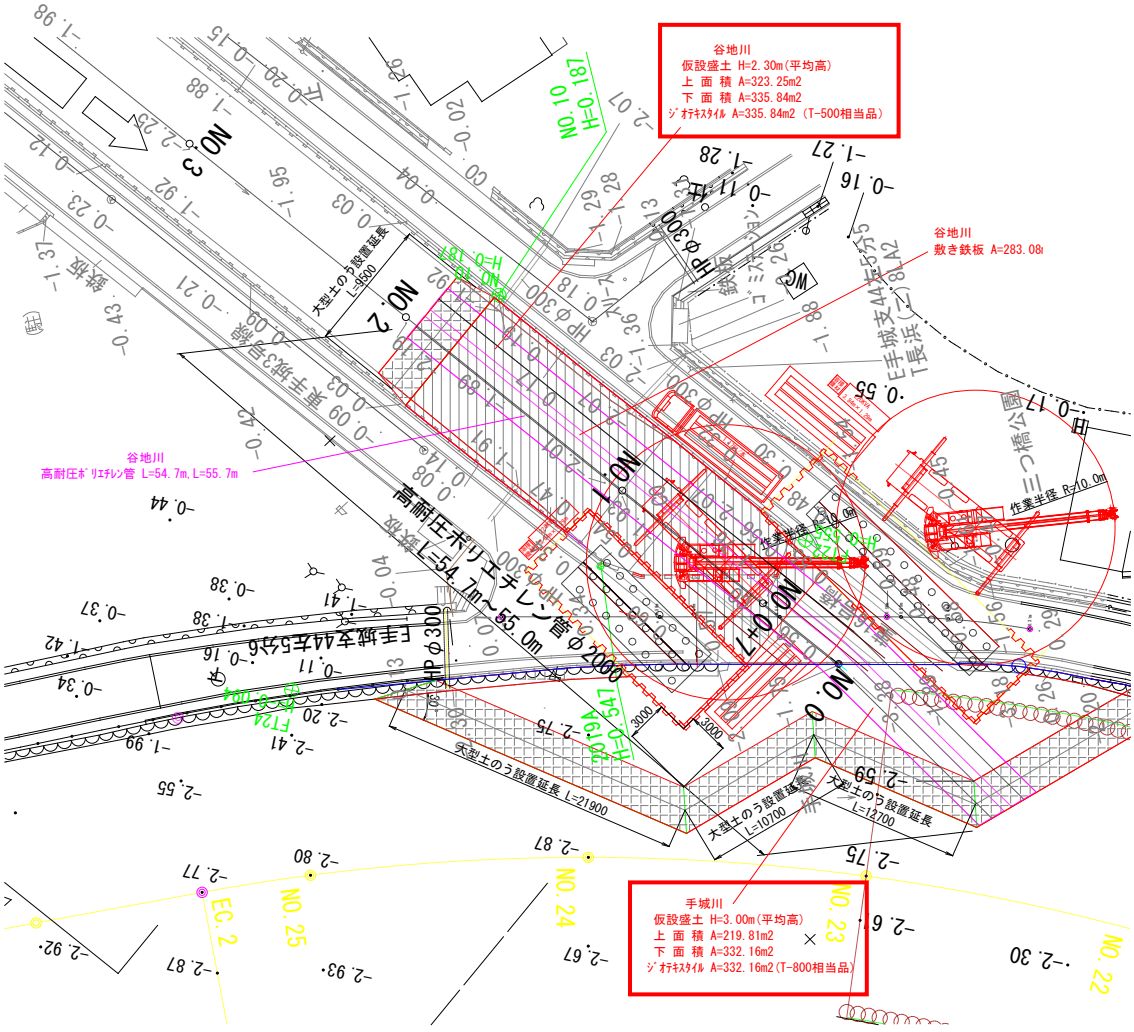

手城川
仮設盛土高 H =　3.00 m(平均高)
上　面　線 A1= 219.81 m2
下　面　線 A2= 332.16 m2
ｼﾞｵﾃｷｽﾀｲﾙ　A = 332.16 m2

2）押え盛土工

V1= 1/2×(	323.25 +	335.84)×	2.30	=	758.0 m3
V2= 1/2×(	219.81 +	332.16)×	3.00	=	828.0 m3
-V3=	2.252 ^{2}/4×π×(	54.70 +	55.00)× -1.00	=	-437.0 m3 (排水管控除)
-V4=	(22.0 +	347.0)	× -1.00	=	-369.0 m3 (土のう控除)
				ΣV =	780.0 m3

3）押え盛土撤去・運搬処分

V = 780.0 m3

4）排水管

高耐圧ポリエチレン管φ2000設置・撤去

L= 54.70 ＋ 55.00 = 109.7 m

材料 11 ＋ 11 = 22 本

現場発生品運搬 = 22 回

処分 22 × 1545 kg/本 = 33,990 kg

3）軟弱地盤対策工（ジオテキスタイル）

谷地川 T-500 A= 335.84 m2

手城川 T-800 A= 332.16 m2

4）敷き鉄板

A= 283.08 m2

N= 283.08 /(1.524 × 3.048)= 61 枚

61 × 802 kg = 48,922 kg

（下部工） ４．撤去工数量計算書【葦16号橋】

4-1 撤去工数量総括表

工種		規格・寸法	単位	数量	摘要
撤去工	ｺﾝｸﾘｰﾄ取り壊し	鉄筋コンクリート	m3	124.80	
	杭撤去（推定）	杭本数	本	24.00	
		長さ	m	384.00	
		体積	m3	27.14	
	防護柵撤去	ｺﾝｸﾘｰﾄ高欄	m	15.70	V=0.9m3
		ガードレール	m	16.20	
	Co殻運搬	有筋	m3	152.84	124.80+27.14+0.90
	Co殻処分	有筋	t	382.11	
作業土工	床堀	土砂	m3	58.20	
	埋戻	（1.0≦W<4.0））	m3	79.90	
	不足土	土砂	m3	30.60	

4-2 仮設工数量算出根拠図　　【葦16号橋】

断面図
（推定断面）

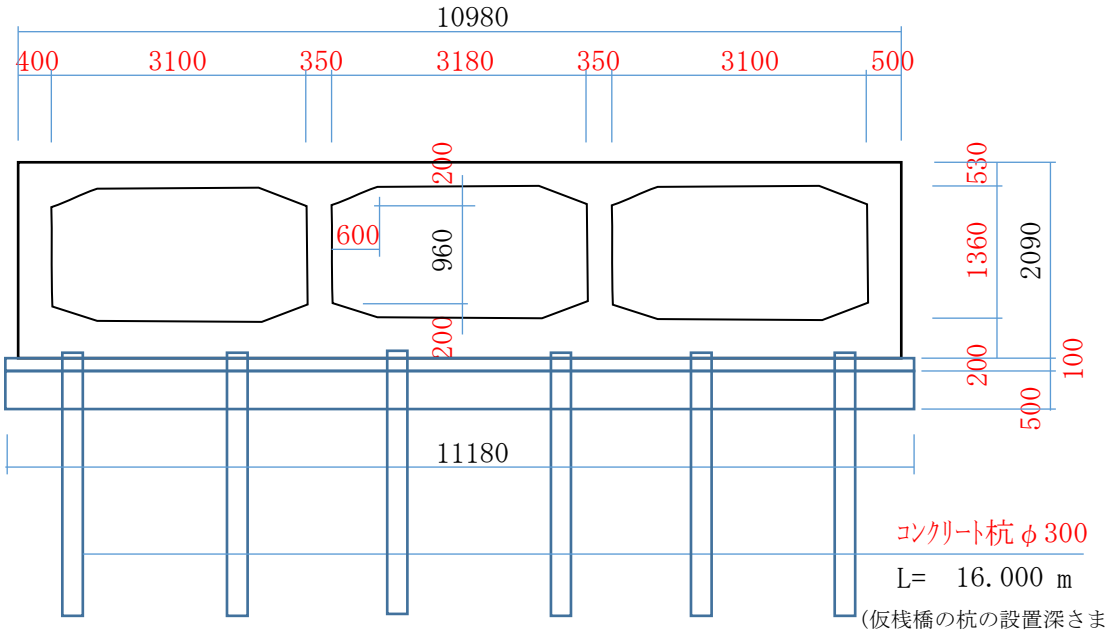

平面図

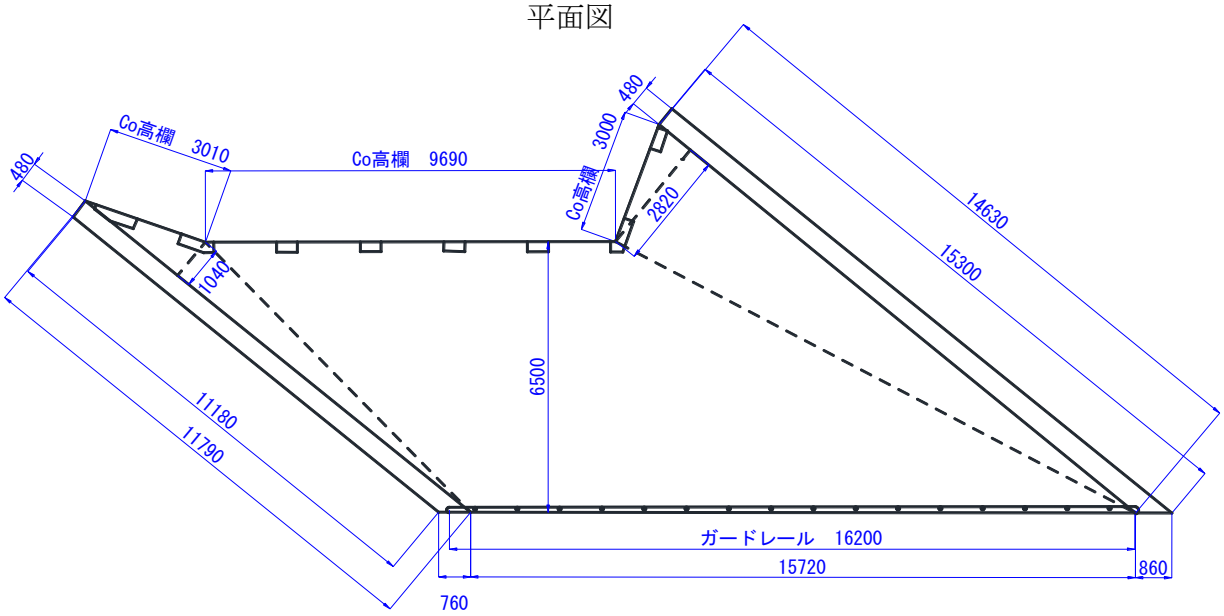

A1	=	(	11.18	m+	11.79	m)	×	0.48	m/	2		=	5.513	m2
A2	=		11.79	m×	1.04	m/	2					=	6.131	m2
A3	=	(	9.69	m+	15.72	m)	×	6.5	m/	2		=	82.583	m2
A4	=		14.63	m×	2.82	m/	2					=	20.628	m2
A5	=	(	14.63	m+	15.3	m)	×	0.48	m/	2		=	7.183	m2
Σ A	=	5.513	m2+	6.131	m2+	82.583	m2+	20.628	m2+	7.183	m2	=	122.038	m2

■ 平均延長

L = 122.038 m2 / (0.76 m+ 15.72 m+ 0.86 m) = 7.038 m

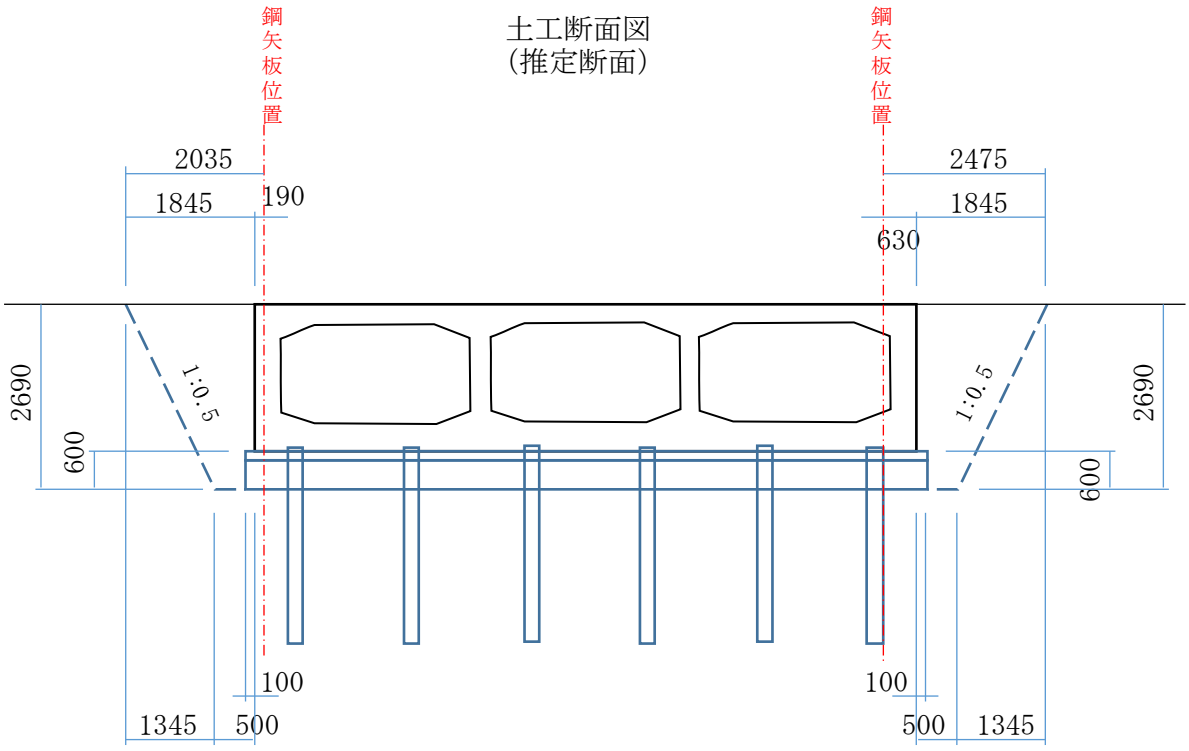
土工断面図
(推定断面)
鋼矢板位置
鋼矢板位置
2035
1845
190
2475
1845
630
2690
600
1:0.5
1:0.5
2690
600
100
100
1345
500
500
1345

4-3 撤去工数量算　　【葦16号橋】

a) コンクリート取壊し　(鉄筋コンクリート)

V1=	10.980	×	2.090	×	7.038							=	161.5	m3
-V2=	-3.100	×	1.360	×	7.038	×	3					=	-89.0	m3
V3=	1/2	×	0.600	×	0.200	×	4	×	3	×	7.038	=	5.1	m3
V4=	11.180	×	0.100	×	7.038							=	7.9	m3
V5=	11.180	×	0.500	×	7.038							=	39.3	m3
												ΣV =	124.8	m3

b) 杭撤去　(仮桟橋の杭の設置深さまで)

N=	6	×	4	=	24	本	(推定)								
L=	16.00	m×	24									=	384.0	m	
V=	0.300	×	0.300	×	π	×	1/4	×	384.0	m		=	27.1	m3	

c) 防護柵撤去

コンクリート高欄 (上流側)

L=	3.01	m+	9.69	m+	3.00	m						=	15.70	m	

コンクリート体積

・支柱

A=	0.600	×	0.250									=	0.15	m2	
L=	1.030	+	0.840	+	0.500	×	4	+	0.890	+	0.53				
												=	5.29	m	
V=	A×L	=	0.15	×	5.29							=	0.79	m3	

・ビーム

A=	0.125	^{2}×	1/4×	π								=	0.01	m2	
L=	15.70	−	5.29									=	10.41	m	
V=	A×L	=	0.01	×	10.41							=	0.10	m3	

コンクリート合計

ΣV	=	0.79	+	0.10								=	0.89	m3	

ガードレール (下流側)

L=	16.2	m										=	16.20	m	

d) 作業土工

掘削（土砂）

A1= 1/2×(1.845 + 0.500)× 2.690 - 0.100 × 0.600

= 3.094 m2

A2= 1/2×(1.845 + 0.500)× 2.690 - 0.100 × 0.600

= 3.094 m2

埋戻Ｃ（土砂）

A3= 1/2×(2.035 + 0.690)× 2.690 = 3.665 m2

A4= 1/2×(2.475 + 1.130)× 2.690 = 4.849 m2

掘削（土砂）

V1= 3.094 ×(7.038 + 0.500 × 2) = 24.9 m3

V2= 1/2 × 3.094 × 1.345 × 2 = 4.2 m3

V3= 3.094 ×(7.038 + 0.500 × 2) = 24.9 m3

V2= 1/2 × 3.094 × 1.345 × 2 = 4.2 m3

ΣV = 58.2 m3

埋戻Ｃ（土砂）

V1= 3.665 ×(7.038 + 0.500 × 2) = 29.5 m3

V2= 1/2 × 3.665 × 1.345 × 2 = 4.9 m3

V3= 4.849 ×(7.038 + 0.500 × 2) = 39.0 m3

V2= 1/2 × 4.849 × 1.345 × 2 = 6.5 m3

ΣV = 79.9 m3

不足土（土砂）

V= 79.9 ÷ 0.9 - 58.2 = 30.6 m3

（下部工）　５．付帯工数量計算書

工種	種別	規格・寸法	単位	数量			備考
				上流側	下流側	合計	
既設石積取壊し	既設石積取壊し		m3	－	2.7	2.7	
	土砂運搬（石）		m3	－	2.7	2.7	
	土砂処分（石）		m3	－	2.7	2.7	
既設水路取壊し	既設水路取壊し		m3	3.6	－	3.6	
	Co殻運搬		m3	3.6	－	3.6	
	Co殻処分		t	8.46	－	8.46	
舗装取壊し	既設As取壊し		m2	52.2	－	52.2	
	舗装版切断	t=5cm	m	8.1	－	8.1	
	As殻運搬		m3	2.6	－	2.6	
	As殻処分		t	6.1	－	6.1	
小口止	1号小口止め		箇所	1		1	
	2号小口止め		箇所	1		1	
盛土	床堀		m3	92.0	－	92.0	
	埋戻（路床部）		m3	76.3	－	76.3	自立式 鋼矢板護岸
	埋戻材	ﾗｲﾄｻﾝﾄﾞ相当品	m3	101.7	－	101.7	
	埋戻（路盤部）		m3	15.7	－	15.7	自立式 鋼矢板護岸
	埋戻材	RC-40	m3	20.9	－	20.9	
	土砂運搬		m3	92.0	－	92.0	
	土砂処分		m3	92.0	－	92.0	

付帯工数量計算

1.既設石積取壊し

L = 7.7 = 7.7 m

既設石積取壊し
A =(2.0 + 2.0)/ 2 × 7.7 = 15.4 m2
V = 15.4 × 0.35 / 2 = 2.7 m3

土砂運搬（石）
V = 2.7 = 2.7 m3

土砂処分（石）
V = 2.7 = 2.7 m3

2.既設水路取り壊し（公園側）

L = 12.34 = 12.34 m

既設水路取壊し 0.292 × 12.34 = 3.6 m3

Co殻運搬 = 3.6 m3

Co殻処分（無筋） 3.6 × 2.35 = 8.46 t

3.既設As取壊し （t=5cm）

A =(12.72 + 13.15)/2×(4.05 + 4.02)/2= 52.2 m2

舗装版切断 （t=5cm）
4.05 + 4.02 = 8.1 m

As殻運搬 52.2 × 0.05 = 2.6 m3

As殻処分 2.6 × 2.35 = 6.1 t

4.軽量盛土工　（ライトサンド相当品：自立式鋼矢板護岸用）

軽量盛土断面図 S=1:10

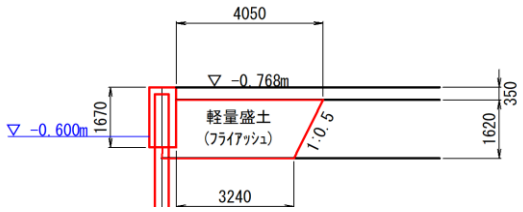

床堀（路盤部）

V　=　4.05　×(　13.15　+　12.72　)/2×(　0.35　-　0.05　)=　15.7　m3

床堀（路床部）

A　=　1/2×(　4.050　+　3.240　)

×　1/2　×(　13.150　+　12.720　)　=　47.1 m2

V　=　47.1　×　1.620　=　76.3 m3

床堀計

V　=　15.7　+　76.3　=　92.0 m3

埋戻（路床部）ライトサンド相当品

V　=　76.3　=　76.3 m3

埋戻材（路床部・ライトサンド相当品）

V　=　76.3　/　0.9　×　1.2　=　101.7 m3

埋戻（路盤部）

V　=　15.7　=　15.7 m3

埋戻材（路盤部・RC-40）

V　=　15.7　/　0.9　×　1.2　=　20.9 m3

土砂運搬・処分

V　=　92.0　=　92.0 m3

1号小口止工　　1箇所当たり

断面図

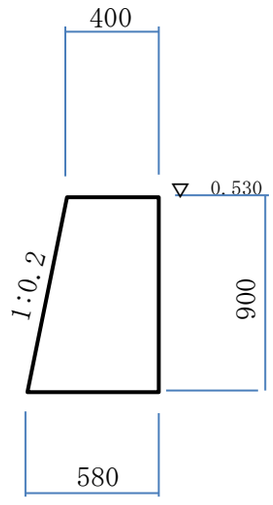

正面図

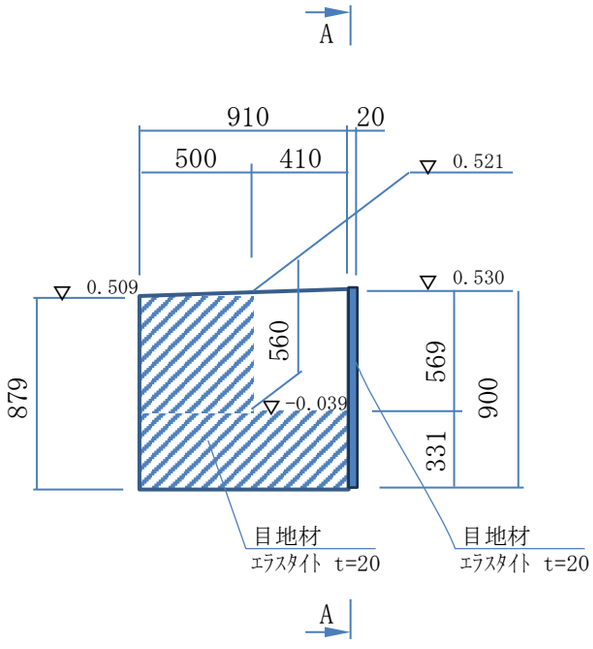

A1= 1/2×(0.400 + 0.580)× 0.900 = 0.441 m2 （右断面）
A2= 1/2×(0.400 + 0.576)× 0.879 = 0.429 m2 （左断面）

斜率 = 1.020 （法面）

種　別	規格・寸法	単位	算　　式	数　量	摘　要
コンクリート	σck=18N/mm^2	m3	= 1/2×(0.441+0.429)×0.910	0.396	
型　　枠		m2	= 1/2×(0.879+0.900)×0.910×2.020		
			+0.441+0.429-1.019（目地控除）	1.486	
目 地 材	ｴﾗｽﾀｲﾄ t=20mm	m2	= 1/2×(0.879+0.900)×0.910		
			- 1/2×(0.560+0.569)×0.410		
			+0.441(右断面)	1.019	

２号小口止工　　１箇所当たり

断面図

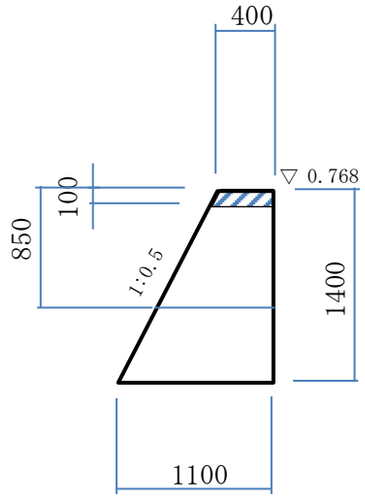

正面図

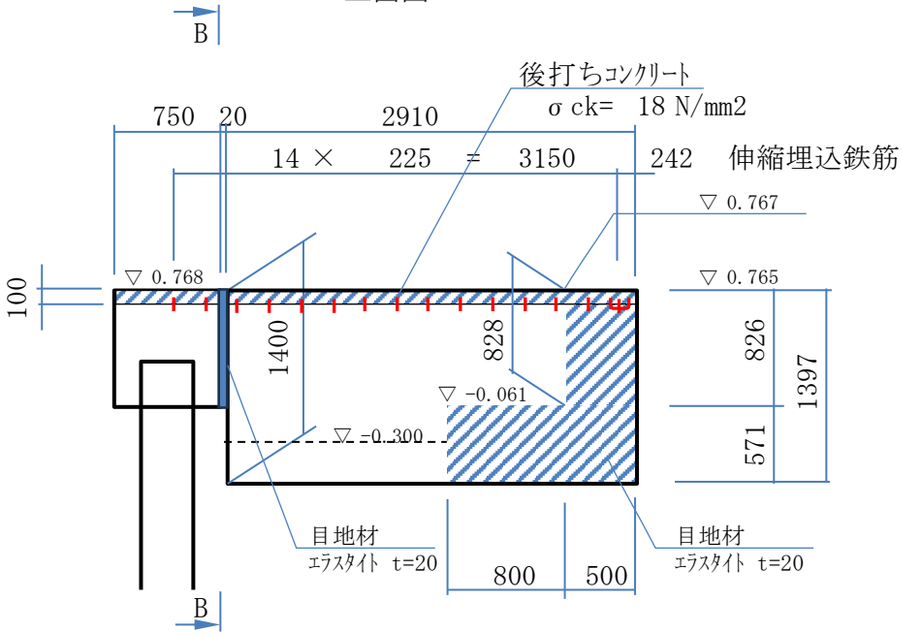

A1= 1/2×(0.400 + 1.100)× 1.400 = 1.050 m2 （左断面）
A2= 1/2×(0.400 + 1.099)× 1.397 = 1.047 m2 （右断面）
A3= 1/2×(0.400 + 0.825)× 0.850 = 0.521 m2 （左目地）
斜率 = 1.118 （法面）

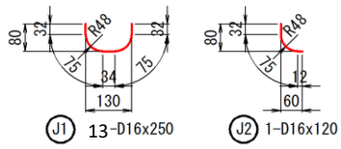

種　別	規格・寸法	単位	算　　式	数　量	摘　要
コンクリート	σ ck=18N/mm^2	m3	= 1/2×(1.050+1.047)×2.910-0.124	2.927	
型　　枠		m2	= 1/2×(1.400+1.397)×2.910×2.118		
			+1.050+1.047		
			-1.677 （目地控除）		
			-0.609 （後打ちｺﾝｸﾘｰﾄ控除）	8.430	
目 地 材	ｴﾗｽﾀｲﾄ t=20mm	m2	= 1/2×(0.828+0.826)×0.500		
			+0.571×1.300+0.521(左目地)	1.677	
後打ちｺﾝｸﾘｰﾄ	σ ck=18N/mm^2	m3	= 1/2×(0.400+0.450)×0.100×2.910	0.124	
同上型枠		m2	= 1/2×(0.400+0.450)×0.100		
			+0.100×2.910×2.118-0.100×0.500	0.609	
埋込鉄筋	SD345,D16	kg	=(0.250×13+0.120×1)×1.56	5.257	伸縮詳細図参照

公園側

水路復旧

（公園側）

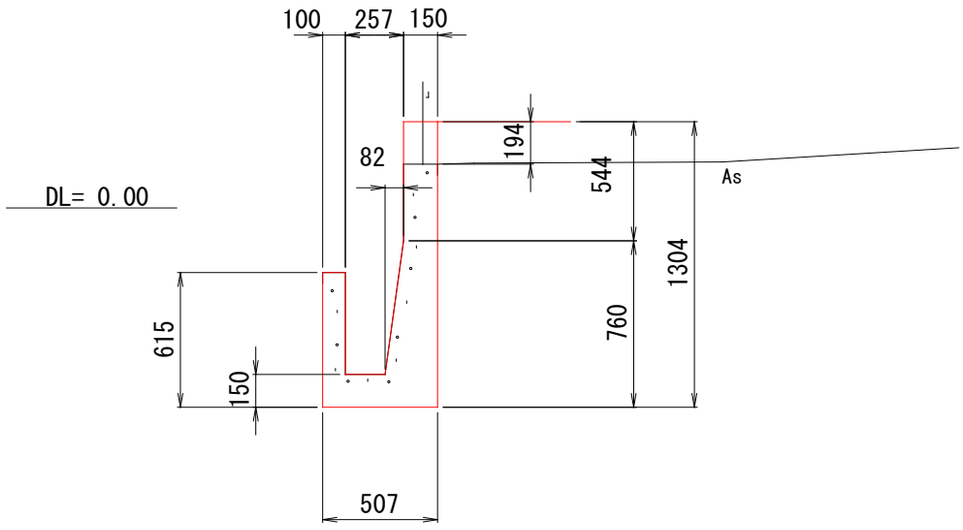

水路復旧工

１ｍ当り

項　目	規　　格	単位	数　　量	摘　要
ｺﾝｸﾘｰﾄ撤去	0.10×0.615＋0.407×0.15+0.15×0.96+1/2×0.61×0.082	m3	0.292	
コンクリート	0.292(撤去数量)+0.15×0.194	m3	0.321	σck=18N/mm2
型　　枠	0.615+0.465+1.304+0.544+√（0.61×0.61+0.082×0.082）	m2	3.543	

種　別	規格・寸法	単位	算　　式	数　量	摘　要
ｺﾝｸﾘｰﾄ撤去		m3		0.292	
~~コンクリート~~	~~σck=18N/mm^2~~	~~m3~~		~~0.321~~	
~~型　　枠~~		~~m2~~		~~3.543~~	

１．護岸工（取付部）　数量計算書

工種	種　　別	規　格・寸　法	単位	数量			備 考
				上流側	下流側	合計	
護岸工	ブロック積面積	控え35ｃｍ	m^2	6.7	11.8	18.5	
	裏込砕石	RC-40	m^3	3.3	6.9	10.2	
	基礎工		m	3.4	5.3	8.7	
	ｶﾞｰﾄﾞﾚｰﾙ基礎工		m	1.9	4.1	6.0	
	小口止	A	箇所	1	－	1	
		B	箇所	1	－	1	
		C	箇所	－	1	1	
		D	箇所	－	1	1	
	天端ｺﾝｸﾘｰﾄ		m3	0.05	0.39	0.44	
	天端ｺﾝ型枠		m2	0.29	2.27	2.56	
	防護柵工	Gr-C-2B	m	1.9	4.1	6.0	
	作業土工	床掘（小規模）	m3	9.1	17.4	26.5	
		埋戻（小規模）	m3	3.0	6.4	9.4	
		残　土	m3	5.8	10.3	16.1	
		基面整正	m2	－	－	－	基礎工に含む

土工流用図（護岸工・取付部）

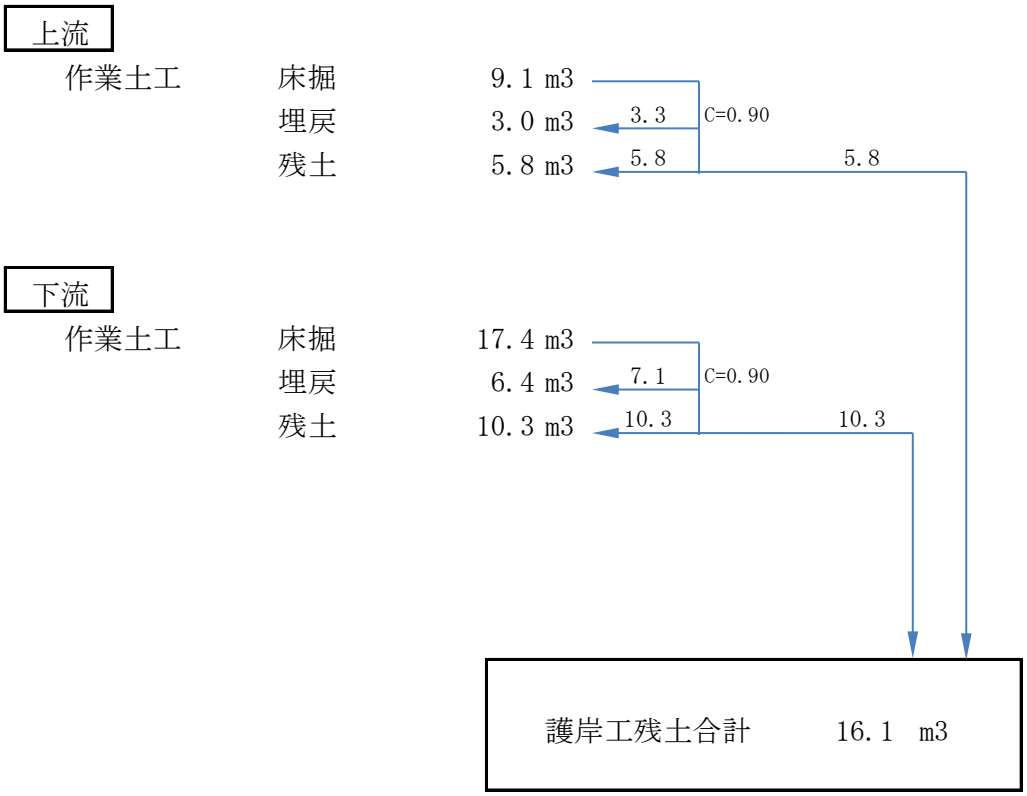

5-2 護岸工数量計算

上流側

計　第　1　表　　ブロック積護岸　　計　算　書

		ブロック積面積			裏込砕石RC-40			裏込Co		
測　　点	距離	SL	平　均	平　積	G	平　均	立　積	Co	平　均	平　積
		2.82			1.49			0.56		
	1.58	2.86	2.84	4.5	1.52	1.51	2.4	0.57	0.57	0.9
		0.00			0.00					
	0.464	1.98	0.99	0.5	0.84	0.42	0.2			
	0.597	1.98	1.98	1.2	0.84	0.84	0.5			
	0.465	0.00	0.99	0.5	0.00	0.42	0.2			
小　　計	3.11			6.7			3.3			0.9

上流側

計　第　2　表　　ブロック積護岸　　計　算　書

		基礎工			ｶﾞｰﾄﾞﾚｰﾙ基礎工			小口止		
測　　点	距　離	L		延　長	L		延　長	N		箇所数
	1.88			1.88			1.88			
								A		1.00
	0.464			0.464						
	0.597			0.597				B		1.00
	0.465			0.465						
合　　計	3.41			3.4			1.9			2.0

上流側

計　第　3　表　　ブロック積護岸　　計　算　書

		ガードレール			天端ｺﾝｸﾘｰﾄ			同左型枠		
測　　点	距離	L		延　長	H	平 均	平 積	SL	平 均	平 積
	1.88			1.88						
					0.00			0.00		
	0.151				0.618	0.31	0.05	0.645	0.32	0.05
	0.294				0.618	0.62	0.18	0.645	0.65	0.19
	0.151				0.00	0.31	0.05	0.00	0.32	0.05
					小　計	(m2)	0.28			
					平均厚	(m)	0.18			
小　　計	2.48			1.9	体　積	(m3)	0.05			0.29

上流側

計　第　3　表　　　　ブロック積護岸　　　　計　算　書

		床堀（小規模）			埋戻(小規模)			残土		
測　　点	距離	C	平　均	平　積	Fu	平　均	立　積			立　積
		4.79			1.58					
	1.88	4.84	4.82	9.1	1.58	1.58	3.0			
								V=9.1-3/0.9=		
小　　計	1.88			9.1			3.0			5.8

ブロック積-断面数量（上流側）

展 開 図

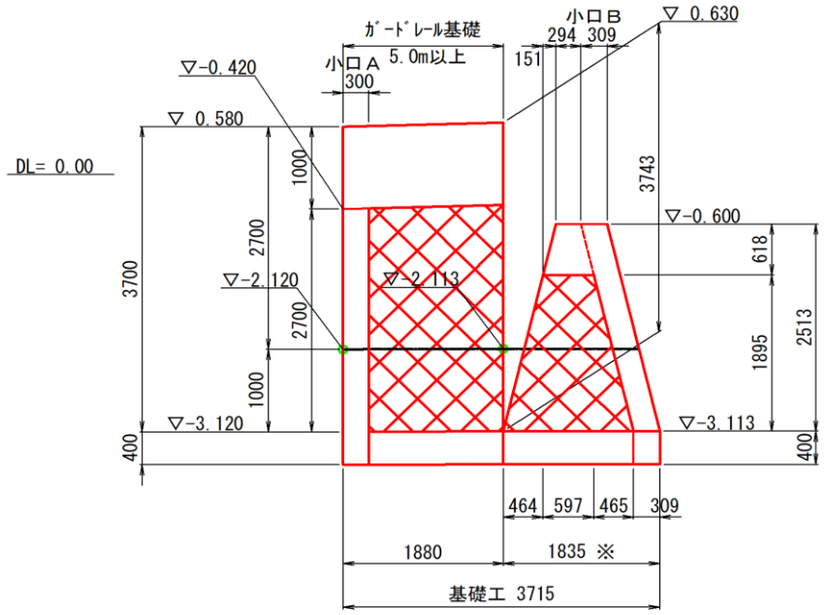

※ 巻込部の裏込ｺﾝｸﾘｰﾄは無し。

数量算出式

法長(SL) $=H\times\sqrt{(1+N^2)}$

裏込砕石 $=1/2\times\{2\times\sqrt{(1+N^2)}\times c+0.1\times(H+\angle H+0.1)\}\times(H+\angle H+0.1)$

$-1/2\times\{2\times0.1+0.5\times(\angle H+0.1)\}\times(\angle H+0.1)+\angle H\times0.1$

直　高	根入長	法勾配	控　長	裏込Co厚	裏込材上厚	基礎高	断面数量			備　考
H(m)	h(m)	1：N	a(m)	b(m)	c(m)	∠H(m)	法長(m)	裏込Co(m2)	裏込砕石(m2)	
	右岸側	間知ブロック								
2.700	1.00	0.30	0.35	0.20	0.30	0.40	2.82	0.56	1.49	
2.743	1.00	0.30	0.35	0.20	0.30	0.40	2.86	0.57	1.52	
1.895	1.00	0.30	0.35	0.00	0.30	0.40	1.98	0.00	0.84	摺付部

ブロック積-土工断面数量（上流側）

土工断面図

作業土工範囲A

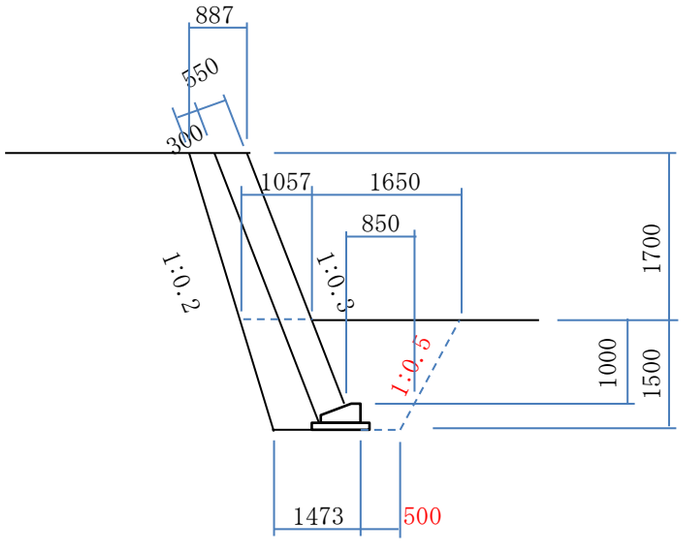

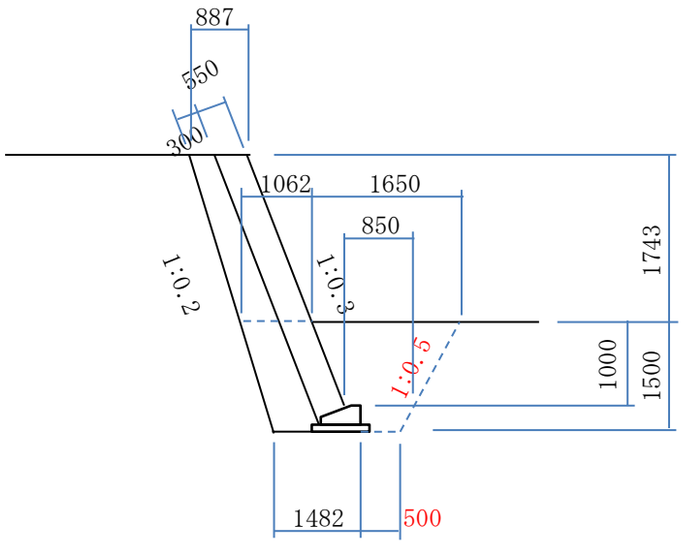

直　高 H(m)	根入長 h(m)	法勾配 1：N	控　長 a(m)	裏込Co厚 b(m)	裏込材上厚 c(m)	基礎高 ⊿H(m)	断面数量 床堀(m2)	埋戻(m2)		備　考
	右岸側	間知ブロック								
2.700	1.00	0.30	0.35	0.20	0.30	0.40	4.79	1.58		範囲A
2.743	1.00	0.30	0.35	0.20	0.30	0.40	4.84	1.58		〃

下流側

計　第　1　表　　ブロック積護岸　　計　算　書

		ブロック積面積			裏込砕石RC-40			裏込Co		
測　　点	距離	SL	平　均	平　積	G	平　均	立　積	Co	平　均	平　積
		0.00			0.00					
	0.33	1.65	0.83	0.3	1.32	0.66	0.2			
	1.53	1.65	1.65	2.5	1.32	1.32	2.0			
		2.46			1.28			0.49		
	3.75	2.36	2.41	9.0	1.23	1.25	4.7	0.47	0.48	1.8
小　　計	5.61			11.8			6.9			1.8

下流側

計　第　2　表　　ブロック積護岸　　計　算　書

		基礎工			ｶﾞｰﾄﾞﾚｰﾙ基礎工			小口止		
測　　点	距　離	L		延　長						
	1.530			1.530						
	3.750			3.750						
								C		1.0
								D		1.0
	4.05						4.05			
合　　計	9.33			5.3			4.1			2.0

下流側

計　第　3　表　　ブロック積護岸　　計　算　書

		ガードレール			天端ｺﾝｸﾘｰﾄ			同左型枠		
測　点	距離	L		延　長	H	平 均	平 積	SL	平 均	平 積
	4.05			4.05						
					0.00			0.00		
	0.144				1.218	0.61	0.09	1.27	0.64	0.09
	1.716				1.218	1.22	2.09	1.27	1.27	2.18
					小　計	(m2)	2.18			
					平均厚	(m)	0.18			
小　計	5.91			4.1	体　積	(m3)	0.39			2.27

下流側

計　第　3　表　　ブロック積護岸　　計　算　書

		床堀（小規模）			埋戻(小規模)			残土		
測　　点	距離	C	平　均	立　積	Fu	平　均	立　積		平　均	立　積
		4.36			1.58					
	4.05	4.24	4.30	17.4	1.58	1.58	6.4			
								V=17.4-6.4/0.9=		
小　　計	4.05			17.4			6.4			10.3

ブロック積-断面数量（下流側）

展 開 図

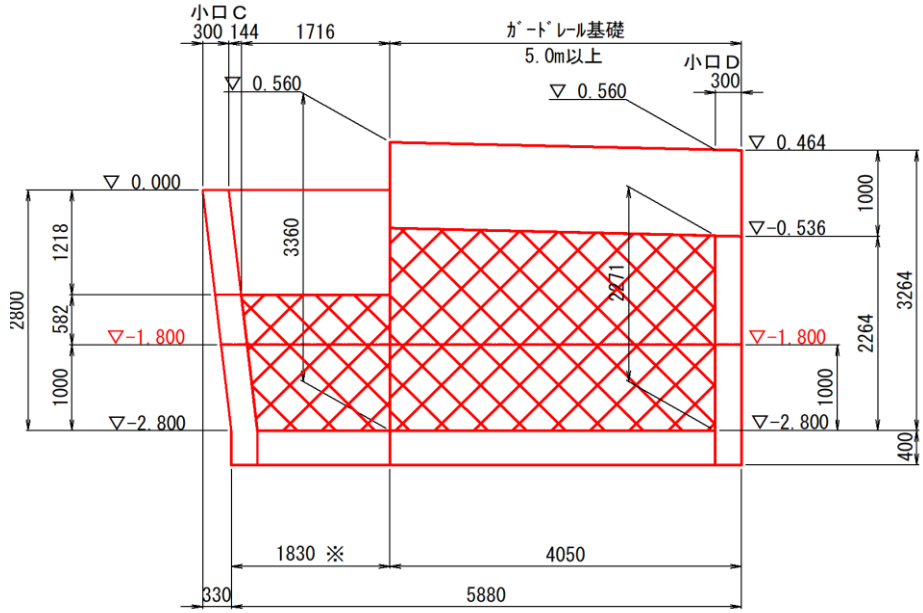

※ 巻込部の裏込ｺﾝｸﾘｰﾄは無し。

数量算出式

法長(SL) $=H\times\sqrt{(1+N^2)}$

裏込砕石 $=1/2\times\{2\times\sqrt{(1+N^2)}\times c+0.1\times(H+\triangle H+0.1)\}\times(H+\triangle H+0.1)$

$-1/2\times\{2\times0.1+0.5\times(\triangle H+0.1)\}\times(\triangle H+0.1)+\triangle H\times0.1$

直　高	根入長	法勾配	控　長	裏込Co厚	裏込材上厚	基礎高	断面数量			備　考
H(m)	h(m)	1：N	a(m)	b(m)	c(m)	△H(m)	法長(m)	裏込Co(m2)	裏込砕石(m2)	
	右岸側	間知ブロック								
1.582	1.00	0.30	0.35	0.00	0.30	0.40	1.65	0.00	1.32	摺付部
2.360	1.00	0.30	0.35	0.20	0.30	0.40	2.46	0.49	1.28	
2.264	1.00	0.30	0.35	0.20	0.30	0.40	2.36	0.47	1.23	

ブロック積-土工断面数量（下流側）

土工断面図

作業土工範囲c

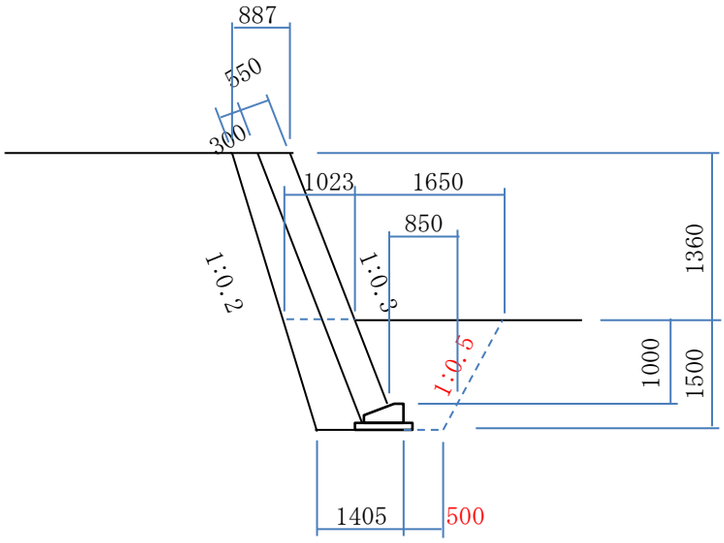

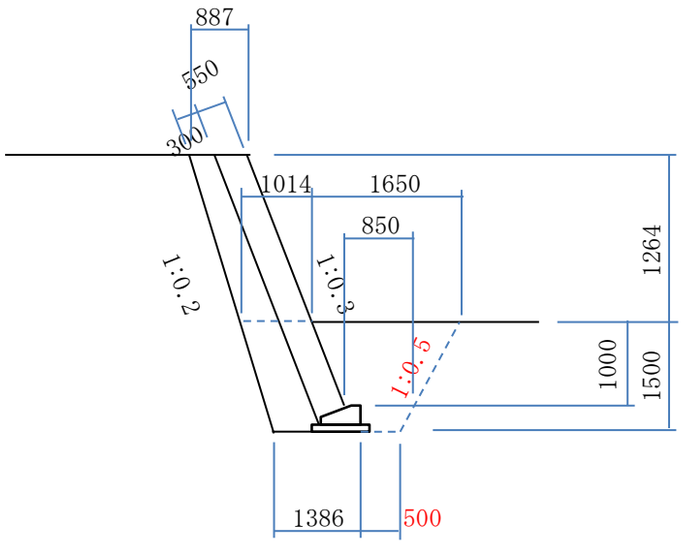

直　高 H(m)	根入長 h(m)	法勾配 1：N	控　長 a(m)	裏込Co厚 b(m)	裏込材上厚 c(m)	基礎高 ⊿H(m)	断面数量 掘削(m2)	埋戻(m2)	盛土(m2)	備　考
	右岸側	間知ブロック								
2.360	1.00	0.30	0.35	0.20	0.30	0.40	4.36	1.58		範囲C
2.264	1.00	0.30	0.35	0.20	0.30	0.40	4.24	1.58		〃

小口止工Ａ　　1 箇所当たり

小口Ａ

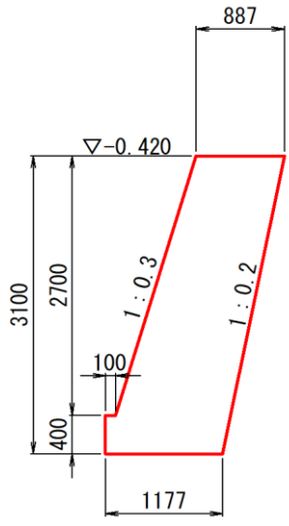

小口止幅　0.300 m
斜率　1.044 （法面前面）
斜率　1.020 （法面背面）

面積　A1= 1/2×(0.887 + 1.157)× 2.700 = 2.759 m2
A2= 1/2×(1.257 + 1.177)× 0.400 = 0.487 m2
ΣA = 3.246 m2

種　別	規格・寸法	単位	算　　式	数　量	摘　要
コンクリート	σck=18N/mm^2	m3	= 3.246×0.300	0.974	
型　　枠		m2	= (2.700×1.044+0.400)×0.300		
			+3.246	4.212	

小口止工Ｂ　　1 箇所当たり

小口Ｂ

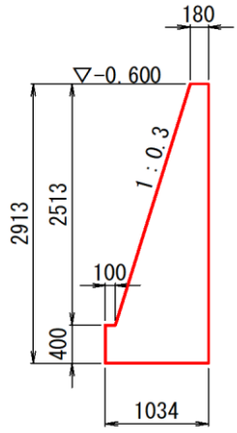

小口止幅　0.309 m
斜率　1.044 （法面前面）
斜率　1.000 （法面背面）

面積　A1= 1/2×(0.180 + 0.934)× 2.513 = 1.400 m2
A2= 1/2×(1.034 + 1.034)× 0.400 = 0.414 m2
ΣA = 1.814 m2

種　別	規格・寸法	単位	算　　式	数　量	摘　要
コンクリート	σck=18N/mm^2	m3	= 1.814×0.309	0.561	
型　　枠		m2	= (2.513×1.044+0.400)×0.309		
			+1.814	2.748	

小口止工C　　1 箇所当たり

小口C

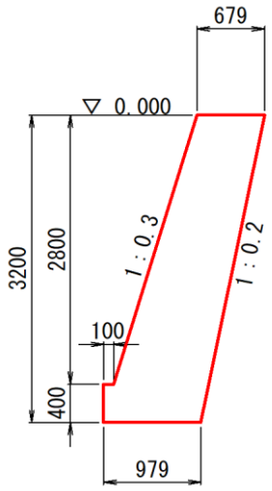

小口止幅　0.300 m
斜率　1.044 （法面前面）
斜率　1.020 （法面背面）

面積　A1= 1/2×(0.679 + 0.959)× 2.800 = 2.293 m2
A2= 1/2×(1.059 + 0.979)× 0.400 = 0.408 m2
ΣA = 2.701 m2

種　別	規格・寸法	単位	算　　式	数　量	摘　要
コンクリート	σck=18N/mm^2	m3	= 2.701×0.300	0.810	
型　　枠		m2	= (2.800×1.044+0.400)×0.300		
			+2.701	3.698	

小口止工D　　1 箇所当たり

小口D

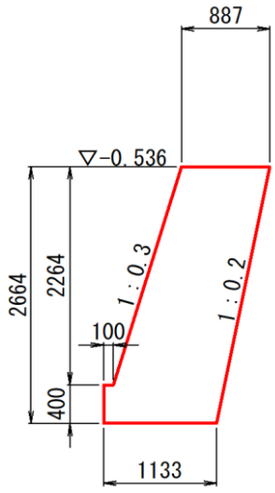

小口止幅	0.300	m
斜率	1.044	（法面前面）
斜率	1.020	（法面背面）

面積

A1= 1/2×(	0.887	+	1.113	)×	2.264	=	2.264 m2
A2= 1/2×(	1.213	+	1.133	)×	0.400	=	0.469 m2
						ΣA =	2.733 m2

種　別	規格・寸法	単位	算　　式	数　量	摘　要
コンクリート	σck=18N/mm^2	m3	= 2.733×0.300	0.820	
型　　枠		m2	= (2.264×1.044+0.400)×0.300		
			+2.733	3.562	

1号基礎工　　10 m当たり

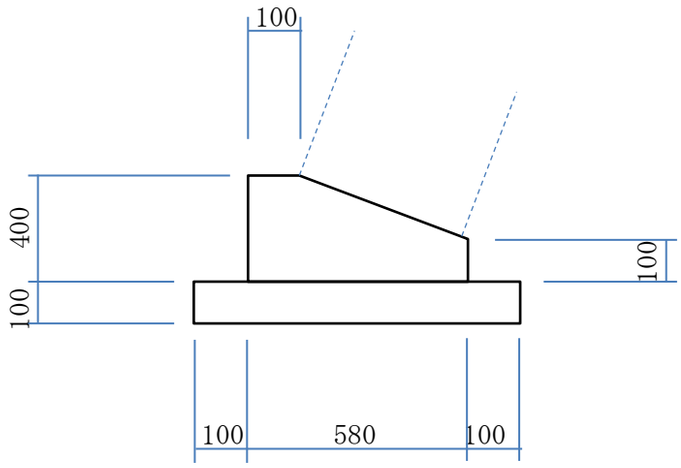

種　別	規格・寸法	単位	算　　式	数　量	摘　要
コンクリート	σck=18N/mm^2	m3	={1/2×(0.10+0.58)×0.30		
			+0.58×0.10} ×10	1.600	
型　　枠		m2	=(0.40+0.10)×10	5.000	
基礎砕石	RC-40	m2	=0.78×10	7.800	
基面整正		m2	=(基礎砕石数量と同じ)	7.800	

ガードレール基礎工　　1 m当たり

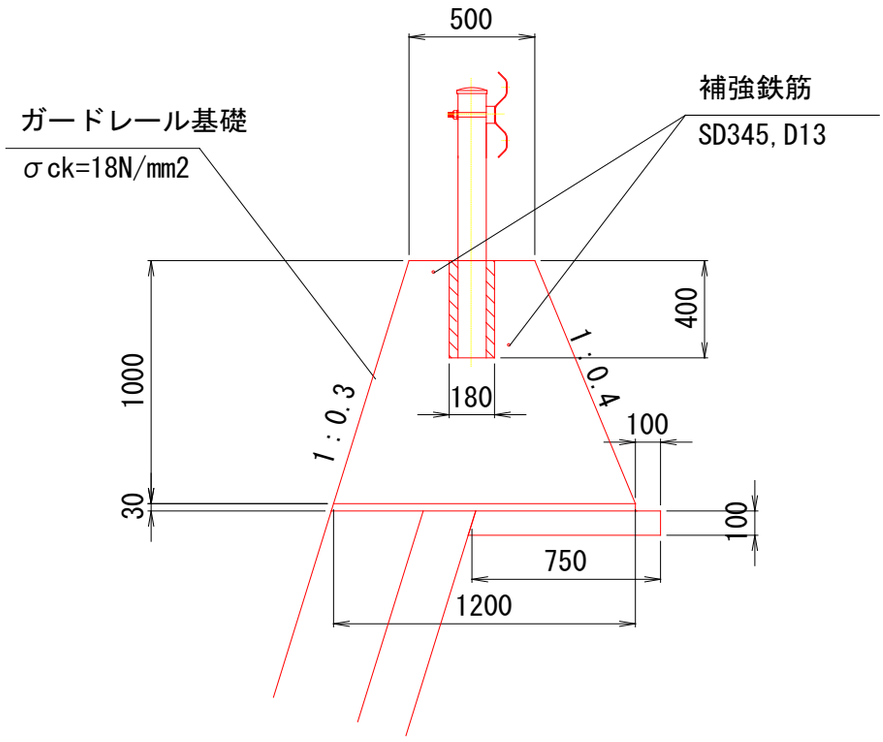

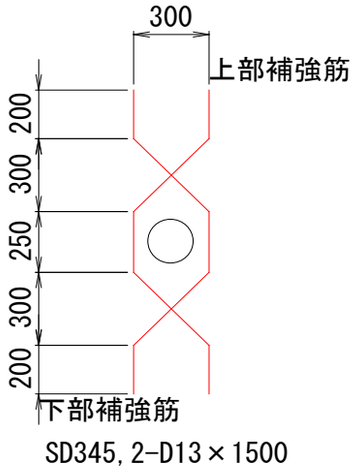

種　別	規格・寸法	単位	算　　式	数　量	摘　要
コンクリート	σck=18N/mm2	m3	(0.5+1.2)/2×1.0	0.850	
型　　枠		m2	(1.044+1.077) ×1.0	2.121	
敷モルタル		m3	1.2×0.03	0.036	
基礎砕石	RC-40	m2	0.75×1.0	0.750	
補強鉄筋	SD345,D13	kg		2.983	