測定点及び施設概要

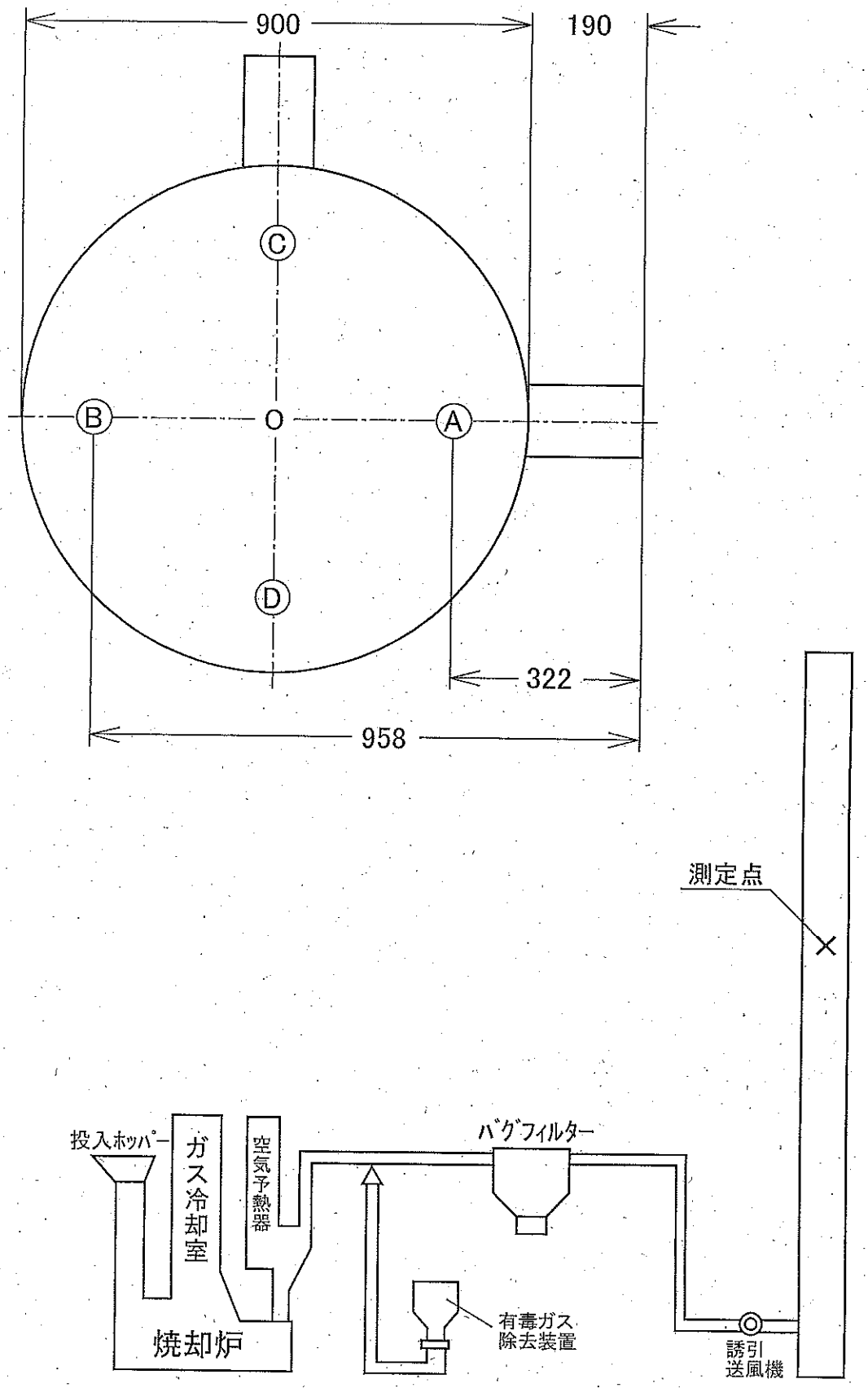
900
190
C
B
O
A
D
322
958
測定点
投入ホッパー
ガス冷却室
空気予熱器
バグフィルター
焼却炉
有毒ガス
除去装置
誘引
送風機