福　山　市

2024年度

西中条上御領幹線･6-1

福山市　神辺町　地内

道路改良工事　実施設計書

工事概要

工事延長	L=160.0m
標準幅員	W=7.0m
道路土工	一式
護岸工	L=6.9m(A=23m2)
ブロック積工	L=118.4m(A=513m2)
大型ブロック積工	L=16.5m(A=132m2)
排水構造物工	一式
構造物撤去工	一式

特記仕様書

第1章 総則

第1節 適用

・本特記仕様書は、道路改良工事（西中条上御領幹線・6-1）に適用する。
・本特記仕様書に記載のない事項については、次によるものとする。
・令和5年8月　広島県　土木工事共通仕様書、「設計図書（別冊図面、仕様書）」、「福山市建設工事執行規則」、「福山市工事検査技術基準」

第2節　工程表の提出について

・契約締結後14日以内に設計図書に基づいて、工程表を作成し、発注者に提出すること。工期の変更契約についても同様とする。

第3節　地元への周知

・受注者は、監督員と協議し、地先住民、町内会長、土木常設員に工事着手及び工事完了の報告を行うこと。また、工事着手に先立ち地先住民及び貸借人には具体的な施工内容、方法、時期等の説明を行い、承諾を得ること。
・受注者は、工事着手の際に、あらかじめ沿線地権者に施工内容等についての説明を行い、承諾を得ること。

第4節　現場代理人の常駐義務

・本工事において、現場代理人は常駐しなければならない。なお、やむを得ない事情により上記の指定により難い場合は、監督員と受注者が協議するものとする。

第5節　情報共有システム

1 本工事は、受注者間の情報を電子的に交換・共有することにより、業務の効率化を図る情報共有システムの対象である。
2 本工事で使用する情報共有システムは次とする。
　広島県工事中情報共有システム
　https://chotatsu.pref.hiroshima.lg.jp/asp/index.html
3 受注者は、情報共有システムの利用対象としないことを希望する場合は、契約後すみやかに発注者にその旨を協議し、承諾を得ること。
4 受注者は、情報共有システムの利用に当たり、（一社）広島県土木協会に利用申込みを行い、利用料を支払うものとする。
5 受注者は、情報共有システムの利用にあたり、情報共有システム利用手引に基づき運用すること
6 工事情報共有システムの完了後のデータ受理方法について
　作 成 者 ：受注者
　納品方法：CD、DVD
　作成方法：「情報共有システム→共有書類・検査支援→一括ダウンロードしたデータ

第6節　工事に着手すべき期日について

・受注者は、工事開始日以降30日以内に工事着手しなければならない。

第7節　法定外労災保険の付保について

・本工事は、法定外の労災保険契約の保険料を見込んでいる。

第8節　保安施設設置基準について

・工事標示板及び工事説明看板の挨拶文の記載については、広島県保安施設設置基準に準じたものにすること。

第9節　再生資源利用計画の現場掲示

受注者は、再生資源利用計画及び再生資源利用促進計画を工事現場の見やすい場所に掲示（デジタルサイネージによる掲示も可）し、公衆の閲覧に供するとともに、インターネットの利用により公表するよう努めるものとする。

第2章　材料

第1節　コンクリートの配合指定

・鉄筋コンクリート（呼び強度21及び24）の水セメント比については55％以下、無筋構造物のコンクリート（呼び強度18）の水セメント比については60％以下とすること。

第3章　施工条件

第1節　関係機関との協議

・協議先機関名：中国電力、NTT
・協議内容　　：工事に支障となる支柱、電線、通信ケーブル移設について

第2節　道路工事に伴う中国電力の架空線の防護管に要する費用について

工事区域上空の架空線の防護管に要する費用については、現在見込んでいない。 ただし、架空線等事故防止対策簡易ゲートに要する費用については、安全費として共通仮設費率に含んでいる。

架空線に近接した工事の施工に当たって、架空線管理者又は防護管施工会社（以下、「架空線管理者等」という）との協議により、架空線管理者等から防護管に要する費用負担を求められた場合、工事打合せ簿により監督職員と協議し、設計変更の対象とする。

設計変更の対象として認められる場合は、架空線管理者等からの見積書を提出すること。

第3節　道路工事に伴うNTTの架空線の防護管に要する費用について

建設工事等に伴うNTT 架空ケーブル等への防護措置に係る費用は、現在見込んでいない。受注者が労働安全衛生法第20条に基づき必要な措置を講ずる時で、発注者が防護用ケーブルカバーを必要と認める場合かつ、NTTケーブルが市道内にある場合は、見積もり等による決定額とする。

第4節　検査期間

・本工事の工期は、工事検査期間として、14日間を見込んでいる。

第5節　現場の復旧

・原形復旧とする。

第6節　熱中症対策

・本工事は、工事現場の熱中症対策に資する経費に関して、現場管理費の補正を行う工事である。

1 工期（工事の始期日から工事の終期日までの期間で、準備期間、施工に必要な実日数、不稼働日及び後片付け期間の合計をいう。なお、検査期間13 日間、年末年始6 日間（12月29 日～1月3日）、夏季休暇3日間（国民の祝日である山の日の次の日から土曜日、日曜日及び振替休日を除く3日間とする。）、工場製作のみを実施している期間、工事全体を一時中止している期間は含まない。）期間中の真夏日の状況に応じて、変更契約時に現場管理費の補正を行うものとする。

2 真夏日とは、日最高気温が30度以上の日をいう。また、日最高暑さ指数（WBGT）が25度以上の日をいう。ただし、夜間工事の場合は、作業時間帯の最高気温又は最高暑さ指数（WBGT）を対象とする。

3 気温の計測箇所及び結果は、施工現場から最寄りの気象庁の地上気象観測所の気温又は環境省が公表している観測地点の暑さ指数（WBGT）を用いることを標準とする。なお、本工事において、上記地上観測所及び観測地点は、「福山」とすることを標準とする。

4 受注者は、工事期間中における気温の計測箇所、用いる計測値及び計測期間（計測開始日、計測終了予定日）を明記した施工計画書を工事着手前に提出し、計測結果を工事完成時までに監督員に提出すること。

5 受注者は、計測終了日について、工事完成時までに監督員と協議するものとする。

6 積算方法は次のとおりとする。

（1）補正方法

ア 受注者より提出された計測結果の資料を基に、補正値を算出し現場管理費率に加算する。ただし、現場管理費率の補正は、「積算寒冷地域で施工時期が冬期となる場合の補正」、「緊急工事の場合」及び本通知の補正値を合計し、2％を上限とする。

イ 真夏日率＝工期期間中の真夏日÷工期

ウ 補正値（％）＝真夏日率×1.2

（2）補正値の計算結果は、パーセント表示で少数点3位を四捨五入して2位止めとする。

7 受注者より、熱中症対策に資する現場管理費の補正が不要である旨の協議があった場合は、補正を行う工事から対象外とすることが出来る。

8 検査員から修補の指示があった場合、修補期間は対象外とする。

第7節　購入土（搬入）（建設発生土リサイクルプラントが製造した処理土）

・本工事では、土砂購入を見込んでいる。
・当該工事に使用する購入土は、建設発生土処分先一覧表に掲載された建設発生土リサイクルプラントが製造した処理土（改良土を含む。）を使用するものとする。積算にあたっては、運搬費と処理土購入費（工場渡し）の合計が最も経済的になるものを見込んでいる。したがって、正当な理由がある場合を除き購入土に要する費用（単価）は変更しない。
・上記により使用することとしている処理土について、何らかの事情によりその使用が困難である場合は、設計図書の内容について監督員と協議すること。
・使用する処理土がセメント及びセメント系固化材を使用した改良土の場合、「セメント及びセメント系固化材を使用した改良土の六価クロム溶出試験実施要領（案）」に基づき、建設発生土リサイクルプラントから試験結果の提示を受けるとともに、施工後に六価クロム溶出試験を実施し、試験結果（計量証明書）を提出するものとする。

第8節　建設副産物について

(1)工事受注者は、工事着手前に、次の書類を本工事の監督職員に提出すること。なお、建設発生土については、処分先の現地確認写真を提出すること。
1 建設廃棄物処理計画書
・廃棄物処理業者（収集及び運搬）の許可証の写し（許可車両の自動車登録番号一覧及び自動車検査証の写しを含む）
・廃棄物処理業者（中間処理・最終処分）の許可証の写し（再生資源化施設にあっては、それを示す書類を含む）
・運搬ルート、処分場の位置、事業の範囲、処理能力及び処理方法を明示したもの
・各処分場の現地確認写真
・建設工事の受注者と処理業者（収集、運搬、中間処理・最終処分・再資源化施設）との二者の業務委託契約書の写し
2 再生資源利用計画書
3 再生資源利用促進計画書
(2) 工事受注者は、「再生資源利用計画書」、「再生資源利用促進計画書」及び「建設廃棄物処理計画書」に従い建設廃棄物及び特定建設資材廃棄物が適正に処理されたことを確認し、工事完成時に次の書類を監督職員に提出すること。なお、建設発生土については、処分先への搬入状況の写真を添付すること。
1 再生資源利用実施書
2 再生資源利用促進実施書
3 建設廃棄物処理実施書
・マニフェスト（産業廃棄物管理票）の写し及び再生資源化に係るものについては受入伝票の写し
（マニフェストは原則として環境省が示す全国統一のマニフェストを使用する。）
・収集及び運搬の写真並びに中間処理場及び最終処分場（直接最終処分の場合のみ）への搬入状況の写真

第9節　特定建設資材廃棄物（アスファルト塊、コンクリート塊等）

・建設リサイクル法対象工事（請負代金額500万円以上）の場合、「建設工事に係る資材の再資源化等に関する法律」を遵守し適正に処理すること。また、法第12条第2項に基づき、法第10条第1号から第5号までに掲げる事項について下請負人に告知する場合は、告知書の写しを監督員に提出すること。
・特定建設資材廃棄物は、「廃棄物の処理及び清掃に関する法律」（以下「廃棄物処理法」という）を遵守し、適正に処理しなければならない。
・特定建設資材廃棄物は、広島県（環境局）及び保健所設置政令市（広島市、呉市、福山市）が、廃棄物処理法に基づき許可した適正な施設へ搬出し再資源化しなければならない。
・再資源化に要する費用（運搬費を含む処分費）は、広島県（環境局）及び保健所設置政令市（広島市、呉市、福山市）が廃棄物処理法に基き許可した適正な施設のうち受入条件が合うものの中から、運搬費と受入費の合計が最も経済的になるものを見込んでいる。従って、正当な理由がある場合を除き再資源化に要する費用（単価）は変更しない。なお、工事発注後に明らかになったやむを得ない事情により、施設への受入が困難な場合は監督員と受注者が協議するものとする。
・搬出先においては、処分状況が確認できるよう、写真撮影を行うとともに、数量等が確認できるように計量伝票等を監督員に提出すること。

第4章　その他

第1節　その他項目

・本特記仕様書及び設計図書に明示していない事項または、その内容に疑義が生じた場合は、監督員の指示を受けること。

第2節　現場標示板等について

「第20 回世界バラ会議福山大会2025」の周知と機運醸成を図るため、現場標示板等へ大会ロゴの標示について、ご協力をお願いします。
・使用するロゴは「第20 回世界バラ会議福山大会2025ロゴ利用規程」に沿ったものとする。
・「第20 回世界バラ会議福山大会2025ロゴ利用規程」に定められた「大会ロゴ利用許諾申請書」の提出は不要とする。
・使用する大会ロゴは「大会ロゴデザインガイド」にて配色等が定められているので留意すること。
・大会ロゴの標示については任意事項とし、標示に必要な経費は工事費に計上しない。
・ロゴ標示期限は2026年（令和8 年）3月31日とする。
（デザインデータについては福山市建設管理部技術検査課へお問い合せください。）

第3節　福山市週休２日モデル工事について

本工事は、持続可能な建設産業に向けた労働環境の改善を目的とする週休２日モデル工事の対象工事です。詳細については、別紙（土木関連工事における福山市週休２日モデル工事の実施について）によるものとします。

（別紙）

土木関連工事における福山市週休２日モデル工事の実施について

１　本工事は、契約締結後において受注者の希望により行う週休２日モデル工事である。なお、このモデル工事の取組を希望しない受注者は、４～１６に規定する義務を負わない。

２　このモデル工事に係る用語の定義は、次の各号に定めるものとする。

(1)　月単位の週休２日　対象期間内の全ての月毎に現場閉所（現場休息）日数の割合（以下「現場閉所率」という。）が、４週８休（２８分の８の日数をいう。）以上の水準の状態をいう。ただし、暦上の土曜日・日曜日の現場閉所（現場休息）では４週８休に満たない月は、当該月の土曜日・日曜日の合計日数以上に現場閉所（現場休息）を行っている場合に、４週８休以上を達成しているものとみなす。

(2)　通期の週休２日　対象期間内において現場閉所率が４週８休以上の水準の状態をいう。

(3)　現場閉所　巡回パトロール、保守点検等の現場管理上必要な作業を行う場合を除き、１日を通して現場及び現場事務所が閉所された状態をいう。

(4)　現場休息　分離発注工事の場合に、各発注工事単位で、現場事務所での作業を含めて１日を通して現場作業が無い状態をいう。

(5)　対象期間　工事着手日（準備期間（契約上の工事の始期から本体工事又は仮設工事の着手までの期間をいう。）を除く。）から工事の完成日（後片付け期間を除く。）までの期間をいう。ただし、次の期間は対象期間から除くものとする。

ア　年末年始６日間及び夏季休暇３日間

イ　工場製作のみが行われている期間

ウ　災害時の緊急対応その他受注者の責めによらず、休工又は現場作業を余儀なくされた期間

３　受注者は、契約締結後速やかに週休２日モデル工事の実施希望の有無等を記載した所定の確認票を建設政策課契約担当に提出するものとする。

４　受注者は、週休２日モデル工事を実施する場合は、契約締結後速やかに工事打合せ簿により監督員へ申出を行い、工事着手までに所定の現場閉所（現場休息）計画表兼実績表（以下「計画表」という。）を提出するものとする。

５　受注者は、天候を理由として現場閉所（現場休息）する場合のほか、次に掲げる場合は、監督員との協議により工事着手後であっても週休日を変更することができるものとする。

(1)　品質管理、安全管理等のため作業を継続して行う必要がある場合

(2)　その他工程の都合上やむを得ない場合

６　受注者は、当該工事が週休２日モデル工事である旨を、施設管理者の承諾を得て所定の様式により仮囲い等に明示しなければならない。

７　受注者は、計画表に現場閉所（現場休息）状況を記入し、現場閉所（現場休息）状況が確認できる書類（工事日誌、出勤簿等をいう。）とともに毎月７日まで及び工事完成後に、工事打合せ簿により監督員に提出し、確認を受けるものとする。

８　週休２日を理由とする工期延長については、認めないものとする。

９　受注者は、週休２日モデル工事を実施できなくなった場合は、速やかにその旨及び理由を工事打合せ簿により監督員に報告するものとする。

10　週休２日モデル工事において、４週８休以上の現場閉所（現場休息）を達成した場合は、変更契約において現場閉所（現場休息）の実績に応じた経費の補正を行うものとする。

11　土木工事に係る経費の補正にあっては、次の各号に掲げる現場閉所（現場休息）の実績に応じ、当該各号に定める補正係数、別表に定める市場単価の補正係数及び土木工事標準単価の補正係数を用いるものとする。ただし、港湾工事（港湾土木請負工事積算基準を適用した工事）については、４週８休以上の現場閉所（現場休息）を月単位で達成した場合に限り、経費の補正を行うものとする。

(1)　月単位の週休２日モデル工事（４週８休以上）
（現場閉所率28.5％（８日／28日）以上）

ア 労務費　1.04
イ 機械経費（賃料）　1.02
ウ 共通仮設費　1.03（港湾工事を除く。）
エ 共通仮設費　1.02（港湾工事に限る。）
オ 現場管理費　1.05（港湾工事を除く。）
カ 現場管理費　1.03（港湾工事に限る。）

(2)　通期の週休２日モデル工事（４週８休以上）
（現場閉所率28.5％（８日／28日）以上）

ア 労務費　1.02
イ 機械経費（賃料）　1.02
ウ 共通仮設費　1.02
エ 現場管理費　1.03

12　前項第１号ア及び第２号アに規定する労務費に係る補正対象は、公共工事設計労務単価、電気通信技術者、電気通信技術員、機械設備据付工及び港湾請負工事積算基準に係る標準賃金（船舶製作工を除く。）とする。

13　農林工事に係る経費の補正にあっては、次の各号に掲げる現場閉所（現場休息）の実績に応じ、当該各号に定める補正係数、別表に定める市場単価及び標準単価の補正係数を用いるものとする。

(1)　土地改良工事積算基準（土木工事）及び（施設機械）適用工事
通期の週休２日モデル工事（４週８休以上）
（現場閉所率28.5％（８日／28日）以上）

ア 労務費　1.02
イ 機械経費（賃料）　1.02
ウ 共通仮設費　1.02
エ 現場管理費　1.05

(2)　治山林道必携適用工事
通期の週休２日モデル工事（４週８休以上）
（現場閉所率28.5％（８日／28日）以上）

ア 労務費　1.05
イ 機械経費（賃料）　1.04
ウ 共通仮設費　1.04
エ 現場管理費　1.06

14　前項第１号ア及び第２号アに規定する労務費に係る補正対象は、公共工事設計労務単価、

電気通信技術者、電気通信技術員、機械設備据付工及び港湾請負工事積算基準に係る標準賃金（船舶製作工を除く。）とする。

15　４週８休以上の現場閉所（現場休息）を達成した場合は、工事成績評定表の「工程管理」及び「創意工夫」において評価するものとする。

なお、週休２日を達成できなかった場合であっても、工事成績評定は減点しない。

16　計画表その他の提出資料に虚偽の記載等を行った場合は、指名除外措置の対象となる場合がある。

別表

土木工事市場単価の補正係数（港湾工事を除く。）

名称	区分	補正係数	
		通期 4週8休以上	月単位 4週8休以上
鉄筋工		1.02	1.04
ガス圧接工		1.02	1.03
インターロッキングブロック工	設置	1.01	1.01
	撤去	1.02	1.04
防護柵設置工（ガードレール）	設置	1.00	1.01
	撤去	1.02	1.04
防護柵設置工（ガードパイプ）	設置	1.00	1.01
	撤去	1.02	1.04
防護柵設置工（横断・転落防止柵）	設置	1.02	1.04
	撤去	1.02	1.04
防護柵設置工（落石防護柵）		1.01	1.01
防護柵設置工（落石防止網）		1.01	1.02
道路標識設置工	設置	1.00	1.01
	撤去・移設	1.02	1.03
道路付属物設置工	設置	1.01	1.01
	撤去	1.02	1.04
法面工		1.01	1.02
吹付枠工		1.01	1.03
鉄筋挿入工（ロックボルト工）		1.02	1.03
道路植栽工	植樹	1.02	1.04
	剪定	1.02	1.04
公園植栽工		1.02	1.04
橋梁用伸縮継手装置設置工		1.01	1.02
橋梁用埋設型伸縮継手装置設置工		1.02	1.04
橋面防水工		1.01	1.01
薄層カラー舗装工		1.00	1.01
グルービング工		1.00	1.01
軟弱地盤処理工		1.01	1.02
コンクリート表面処理工 （ウォータージェット工）		1.01	1.01
硬質塩化ビニル管設置工		1.01	1.02
リブ付硬質塩化ビニル管設置工		1.01	1.02
砂基礎工	人力施工	1.02	1.04
	機械施工	1.02	1.04
砕石基礎工	人力施工	1.02	1.04
	機械施工	1.02	1.04
組立マンホール設置工		1.02	1.03
小型マンホール工		1.00	1.01
取付管及びます設置工	ます設置工	1.00	1.01
	取付管布設及び支管取付工	1.01	1.02

港湾工事市場単価の補正係数

名称	補正係数 月単位 4週8休以上
底面工	1.03
マット工（アスファルトマット設置・ゴム系マット設置）	1.00
支保工	1.04
足場工	1.02
鉄筋工	1.04
吊鉄筋工	1.04
型枠工	1.03
コンクリート打設工（ポンプ車打設）	1.04
コンクリート打設工（ポンプ車打設以外）	1.04
止水板工	1.04
上蓋工	1.04
伸縮目地工	1.02
係船柱取付	1.04
防舷材取付	1.04
車止・縁金物取付	1.04
係船柱撤去	1.04
防舷材撤去	1.04
車止撤去	1.04
電気防食取付	1.04
防砂目地板取付工（陸上施工）	1.04
防砂目地板取付工（水中施工）	1.03
吸出し防止工（陸上施工・海上施工）	1.03
港湾構造物塗装工（係船柱・車止・縁金物）	1.03
ペトロラタム被覆	1.04
現場鋼材溶接・切断工（陸上施工・海上施工）	1.04
現場鋼材溶接・切断工（水中施工）	1.04
かき落とし工	1.04
汚濁防止膜設置・撤去・移設	1.03
汚濁防止枠設置・撤去	1.02
灯浮標設置・撤去	1.03
汚濁防止膜保守管理（海上目視点検作業船あり・水中目視点検）	1.01
汚濁防止膜保守管理（海上目視点検作業船なし）	1.04
異形ブロック製作型枠工	1.04
異形ブロック製作コンクリート打設工	1.04
異形ブロック製作給熱養生	1.03

農林工事（土地改良工事積算基準適用工事）市場単価の補正係数

名称	区分	補正係数
		通期 4週8休以上
鉄筋工（太径鉄筋を含む）		1.02
鉄筋工（ガス圧接）		1.02
防護柵設置工（ガードレール）	設置	1.00
	撤去	1.02
防護柵設置工（横断・転落防止柵）	設置	1.02
	撤去	1.02
防護柵設置工（落石防護柵）		1.01
防護柵設置工（落石防止網）		1.01
防護柵設置工（ガードパイプ）	設置	1.00
	撤去	1.02
道路標識設置工	設置	1.00
	撤去・移設	1.02
道路付属物設置工	設置	1.01
	撤去	1.02
法面工		1.01
吹付枠工		1.01
軟弱地盤処理工		1.01
橋梁用伸縮継手装置設置工		1.01
橋梁用埋設型伸縮継手装置設置工		1.02
橋面防水工		1.01

農林工事（治山林道必携適用工事）市場単価の補正係数

名称	区分	補正係数 通期 4週8休以上
鉄筋工（太径鉄筋を含む）		1.05
鉄筋工（ガス圧接）		1.04
防護柵設置工（ガードレール）	設置	1.01
	撤去	1.05
防護柵設置工（横断・転落防止柵）	設置	1.04
	撤去	1.05
防護柵設置工（落石防護柵）		1.02
防護柵設置工（落石防止網）		1.03
防護柵設置工（ガードパイプ）	設置	1.01
	撤去	1.05
道路標識設置工	設置	1.01
	撤去・移設	1.04
道路付属物設置工	設置	1.02
	撤去	1.05
法面工		1.02
吹付枠工		1.03
軟弱地盤処理工		1.02
鉄筋挿入工（ロックボルト）		1.03

土木工事標準単価の補正係数

名称	区分	補正係数	
		通期 4週8休以上	月単位 4週8休以上
区画線工		1.02	1.04
高視認性区画線工		1.02	1.04
橋梁塗装工		1.01	1.03
構造物とりこわし工	機械	1.02	1.03
	人力	1.02	1.04
排水構造物工		1.02	1.04

農林工事（土地改良工事積算基準適用工事）標準単価の補正係数

名称	区分	補正係数
		通期 4週8休以上
区画線工		1.02
排水構造物工		1.02
コンクリートブロック積工		1.02
構造物とりこわし工	機械	1.02
	人力	1.02
鋼橋塗装工		1.01

農林工事（治山林道必携適用工事）標準単価の補正係数

名称	区分	補正係数
		通期 4週8休以上
区画線工		1.05
排水構造物工		1.05
コンクリートブロック積工		1.05
構造物とりこわし工	機械	1.04
	人力	1.05

別記様式

①　土木工事及び農林工事

②　建築工事

週休2日

モデル工事

（Ａ３サイズ以上）

③　共通

週休２日モデル工事

この工事は、建設産業の労働環境を改善するため、週休２日の確保に取り組む工事です。

発注者：福山市〇〇〇〇〇〇課
受注者：〇〇〇〇〇〇〇〇〇〇〇

（Ａ３サイズ以上）

掲示内容

土木工事・農林工事等については①及び③、建築工事については②及び③を基本とする。

総括情報表

変更回数	0	
適用単価地区	70 福山市	
単価適用日	00-06.06.01(0)	
諸経費体系	1 公共(一般)	
	当世代	前世代
工種	04 道路改良工事	
施工地域・工事場所区分	00 補正なし	
復興補正区分	00 補正なし	
週休補正区分	00 補正なし	
現場事務所等の貸与区分	00 補正なし	
ＩＣＴ補正区分	00 補正なし	
冬期補正係数	00 補正なし	
緊急工事区分	00 通常工事 ０％	
前払金支出割合区分	00 補正無し	
契約保証区分	01 金銭的保証(0.04%)	

建設技能労働者や交通誘導員等の現場労働者にかかる経費として，労務費のほか各種経費（法定福利費の事業者負担額，労務管理費，安全訓練等に要する費用等）が必要であり，本積算ではこれらを現場管理費等の一部として率計上している。

≪凡例≫

Co ･･･コンクリート　As ･･･アスファルト
DT ･･･ダンプトラック　BH ･･･バックホウ
CC ･･･クローラクレーン　TC ･･･トラッククレーン
RTC･･･ラフテレーンクレーン

本工事費　内訳表

費目・工種・施工名称など	数量	単位	単価	金額	備考
本工事費					X1000
道路改良	1	式			Y1E01　　レベル1
道路土工	1	式			Y1E0101　　レベル2
掘削工	1	式			Y1E010101　レベル3
掘削 【土質,施工方法,押土の有無】 【障害の有無,施工数量】		m3			Y1E01010101レベル4
掘削 土砂 片切掘削	400	m3			SPK23040001 00 単第0 -0001　表
積込(ルーズ) 【土質,作業内容】		m3			Y1E01010107レベル4
積込(ルーズ) 土砂 土量50,000m3未満	400	m3			SPK23040007 00 単第0 -0002　表
路体盛土工	1	式			Y1E010103　レベル3

本工事費　内訳表

費目・工種・施工名称など	数量	単位	単価	金額	備考
路体(築堤)盛土 【施工幅員】		m3			Y1E01010301レベル4
路体(築堤)盛土 施工幅員2.5m未満	120	m3			SPK23040004 00 単第0 -0003　表
路体(築堤)盛土 施工幅員2.5m以上4.0m未満	210	m3			SPK23040004 00 単第0 -0004　表
路体(築堤)盛土 施工幅員4.0m以上 施工数量10,000m3未満 障害無し	420	m3			SPK23040004 00 単第0 -0005　表
路床盛土工	1	式			Y1E010105　レベル3
路床盛土 【施工幅員】		m3			Y1E01010501レベル4
路床盛土 施工幅員2.5m未満	50	m3			SPK23040005 00 単第0 -0006　表
路床盛土 施工幅員2.5m以上4.0m未満	130	m3			SPK23040005 00 単第0 -0007　表
路床盛土 施工幅員4.0m以上 施工数量10,000m3未満 障害無し	490	m3			SPK23040005 00 単第0 -0008　表

本工事費　内訳表

費目・工種・施工名称など	数量	単位	単価	金額	備考
土砂等運搬 標準 土砂(岩塊・玉石混り土含む) DID区間無し 距離12.5km以下(10.0km超)	1,040	m3			SPK23040002 00 単第0 -0009　表
購入土	1,040	m3			W0001
法面整形工	1	式			Y1E010107　レベル3
法面整形(切土部) 【現場制約の有無,土質】		m2			Y1E01010701レベル4
法面整形 切土部　現場制約無し レキ質土,砂及び砂質土,粘性土	240	m2			SPK23040025 00 単第0 -0010　表
法面整形(盛土部) 【法面締固めの有無,現場制約の有無】		m2			Y1E01010702レベル4
法面整形 盛土部 法面締固め有り 現場制約無し レキ質土,砂及び砂質土,粘性土	30	m2			SPK23040025 00 単第0 -0011　表
法面工	1	式			Y1E0104　　レベル2
植生工	1	式			Y1E010401　レベル3

本工事費　内訳表

費目・工種・施工名称など	数量	単位	単価	金額	備考
植生シート 【工種区分,施工規模】		m2			Y1E01040105レベル4
植生シート工 肥料袋無_標準品 [規]500m2未満	30	m2			SS000279　　00 盛土法面 単第0 -0012　表
護岸工	1	式			Y1E0106　　レベル2
作業土工	1	式			Y1E010601　レベル3
床掘り 【土質】		m3			Y1E01060102レベル4
床掘り 土砂 標準 無し 障害無し	2	m3			SPK23040015 00 単第0 -0013　表
埋戻し 【土質区分,土質】		m3			Y1E01060103レベル4
埋戻コンクリート 無筋・鉄筋構造物 18-8-25(20)BB バックホウ(クレーン機能付)打設	0.4	m3			SPK23040154 00 単第0 -0014　表
Coブロック工(Coブロック積)	1	式			Y1A010703　レベル3

本工事費　内訳表

費目・工種・施工名称など	数量	単位	単価	金額	備考
1号護岸工 【ブロック規格】		m2			Y1E01070305レベル4
コンクリートブロック積工(練積) 滑面ブロック 18-8-40BB	10	m2			SDT00039　00 単第0 -0015　表
胴込・裏込材(砕石) 【砕石規格】		m3			Y1E01070308レベル4
胴込・裏込材(砕石) 間知・平・連節・緑化ブロック RC-40	3	m3			SPK23040045 00 単第0 -0016　表
2号護岸工 【ブロック規格】		m2			Y1E01070305レベル4
コンクリートブロック積工(練積) 滑面ブロック 18-8-40BB	13	m2			SDT00039　00 単第0 -0015　表
胴込・裏込材(砕石) 【砕石規格】		m3			Y1E01070308レベル4
胴込・裏込材(砕石) 間知・平・連節・緑化ブロック RC-40	3	m3			SPK23040045 00 単第0 -0016　表
擁壁工	1	式			Y1E0106　レベル2

本工事費　内訳表

費目・工種・施工名称など	数量	単位	単価	金額	備考
作業土工	1	式			Y1E010601　レベル3
床掘り 【土質】		m3			Y1E01060102レベル4
床掘り 土砂 標準 無し 障害無し	240	m3			SPK23040015 00 単第0 -0013　表
埋戻し 【土質区分,土質】		m3			Y1E01060103レベル4
埋戻し 最大埋戻幅1m未満	20	m3			SPK23040020 00 単第0 -0017　表
埋戻し 最大埋戻幅1m以上4m未満	100	m3			SPK23040020 00 単第0 -0018　表
埋戻コンクリート 無筋・鉄筋構造物 18-8-25(20)BB バックホウ(クレーン機能付)打設	2	m3			SPK23040154 00 単第0 -0014　表
基面整正		m2			Y1E01060104レベル4
基面整正	130	m2			SPK23040017 00 単第0 -0019　表

本工事費　内訳表

費目・工種・施工名称など	数量	単位	単価	金額	備考
石・ブロック積(張)工	1	式			Y1E0107　レベル2
1号ブロック積擁壁	1	式			Y1E010703　レベル3
コンクリートブロック基礎 【Co規格,底幅,高さ】		m			Y1E01070301レベル4
2号基礎工	16	m			V000000100　00 単第0 -0020　表
コンクリートブロック積 【ブロック規格】		m2			Y1E01070305レベル4
コンクリートブロック積工(練積) 滑面ブロック 18-8-40BB	29	m2			SDT00039　00 単第0 -0022　表
胴込・裏込材(砕石) 【砕石規格】		m3			Y1E01070308レベル4
胴込・裏込材(砕石) 間知・平・連節・緑化ブロック RC-40	4	m3			SPK23040045 00 単第0 -0016　表
5号ブロック積擁壁	1	式			Y1E010703　レベル3

本工事費　内訳表

費目・工種・施工名称など	数量	単位	単価	金額	備考
コンクリートブロック基礎 【Co規格,底幅,高さ】		m			Y1E01070301レベル4
3号基礎工	46	m			V000000200　00 単第0 -0023　表
コンクリートブロック積 【ブロック規格】		m2			Y1E01070305レベル4
コンクリートブロック積工(練積) 滑面ブロック 18-8-40BB	213	m2			SDT00039　　00 単第0 -0024　表
胴込・裏込材(砕石) 【砕石規格】		m3			Y1E01070308レベル4
胴込・裏込材(砕石) 間知・平・連節・緑化ブロック RC-40	110	m3			SPK23040045 00 単第0 -0016　表
6号ブロック積擁壁	1	式			Y1E010703　レベル3
コンクリートブロック基礎 【Co規格,底幅,高さ】		m			Y1E01070301レベル4
5号基礎工	55	m			V000000300　00 単第0 -0025　表

本工事費　内訳表

費目・工種・施工名称など	数量	単位	単価	金額	備考
コンクリートブロック積 【ブロック規格】		m2			Y1E01070305レベル4
コンクリートブロック積工(練積) 滑面ブロック 18-8-40BB	271	m2			SDT00039　00 単第0 -0026　表
胴込・裏込材(砕石) 【砕石規格】		m3			Y1E01070308レベル4
胴込・裏込材(砕石) 間知・平・連節・緑化ブロック RC-40	140	m3			SPK23040045 00 単第0 -0016　表
大型ブロック工	1	式			Y1E010704　レベル3
大型ブロック積 【ブロック規格】		m2			Y1E01070306レベル4
大型ブロック積 1250タイプ 基本A	27	個			V000000400　00 単第0 -0027　表
大型ブロック積 1500タイプ 基本A	20	個			V000000500　00 単第0 -0029　表
胴込・裏込コンクリート 【Co規格】		m3			Y1E01070307レベル4

本工事費　内訳表

費目・工種・施工名称など	数量	単位	単価	金額	備考
胴込・裏込コンクリート 大型ブロック ブロックの質量2,000kg/個以下	110	m3			SPK23040044 00 単第0 -0031 表
胴込・裏込材(砕石) 【砕石規格】		m3			Y1E01070308レベル4
胴込・裏込材(砕石) 大型ブロック RC-40	60	m3			SPK23040045 00 単第0 -0032 表
調整コンクリート 【Co規格】		m3			Y1E01070407レベル4
調整コンクリート	1	式			V000002400 00 単第0 -0033 表
基礎コンクリート 【Co規格】		m3			Y1E01070407レベル4
基礎コンクリート	1	式			V000002500 00 単第0 -0036 表
現場打ちコンクリート 【Co規格】		m3			Y1E01070407レベル4
現場打ちコンクリート	1	式			V000002600 00 単第0 -0038 表

本工事費　内訳表

費目・工種・施工名称など	数量	単位	単価	金額	備考
端止工	1	式			Y1E010705　レベル3
端止工 【Co規格】		m3			Y1E01070504レベル4
7号端止工	1	式			V000001300　00 単第0 -0039　表
8号端止工	1	式			V000001400　00 単第0 -0042　表
9号端止工	1	式			V000001500　00 単第0 -0043　表
10号端止工	1	式			V000001600　00 単第0 -0044　表
11号端止工	1	式			V000001700　00 単第0 -0045　表
12号端止工	1	式			V000001800　00 単第0 -0046　表
13号端止工	1	式			V000002100　00 単第0 -0047　表

本工事費　内訳表

費目・工種・施工名称など	数量	単位	単価	金額	備考
14号端止工	1	式			V000002200　00 単第0 -0048　表
15号端止工	1	式			V000001900　00 単第0 -0049　表
16号端止工	1	式			V000002000　00 単第0 -0050　表
ガードレール基礎工	1	式			Y1E010705　レベル3
ガードレール基礎 【Co規格】		m3			Y1E01070504レベル4
1号ガードレール基礎	119	m			V000002300　00 単第0 -0051　表
排水構造物工	1	式			Y1E0109　レベル2
作業土工	1	式			Y1E010901　レベル3
床掘り 【土質】		m3			Y1E01090102レベル4

本工事費　内訳表

費目・工種・施工名称など	数量	単位	単価	金額	備考
床掘り 土砂 標準 無し 障害無し	120	m3			SPK23040015 00 単第0 -0013 表
埋戻し 【土質区分,土質】		m3			Y1E01090103レベル4
埋戻し 最大埋戻幅1m以上4m未満	20	m3			SPK23040020 00 単第0 -0018 表
埋戻し 最大埋戻幅1m未満	50	m3			SPK23040020 00 単第0 -0017 表
基面整正		m2			Y1E01090104レベル4
基面整正	100	m2			SPK23040017 00 単第0 -0019 表
側溝工	1	式			Y1E010903 レベル3
プレキャストU型側溝 【U型側溝規格】		m			Y1E01090301レベル4
U型側溝 落ちふた式U形側溝(JIS_A_5372)3種 PU3-300×300	228	m			SDT00013 00 単第0 -0055 表

本工事費　内訳表

費目・工種・施工名称など	数量	単位	単価	金額	備考
U型側溝 落ちふた式U形側溝(JIS_A_5372)3種 PU3-500×500	88	m			SDT00013　00 単第0 -0056　表
U型側溝 U型側溝(各種) L=2000mm/本 KF-500×500	21	m			SDT00013　00 単第0 -0057　表
U型側溝 U型側溝(各種) L=2000mm/本 FT-500×600	6	m			SDT00013　00 単第0 -0058　表
管渠工	1	式			Y1E010904　レベル3
管渠工 【管規格】		m			Y1E01090404レベル4
6号管渠工 据付 管径600mm 重圧管　Φ600mm	17	m			SPK23040097 00 単第0 -0059　表
暗渠排水管 据付 直管 200～400mm 硬質ポリ塩化ビニル管 VU 呼び径400mm	3	m			SPK23040092 00 単第0 -0060　表
集水桝・マンホール工	1	式			Y1E010905　レベル3
現場打ち集水桝 【集水桝・街渠桝種類,Co規格】 【法面作業補正】		箇所			Y1E01090502レベル4

本工事費　内訳表

費目・工種・施工名称など	数量	単位	単価	金額	備考
20号集水桝	1	箇所			V000000700　00 単第0 -0061　表
21号集水桝	1	箇所			V000000800　00 単第0 -0064　表
22号集水桝	2	箇所			V000000900　00 単第0 -0065　表
23号集水桝	1	箇所			V000001000　00 単第0 -0066　表
24号集水桝	1	箇所			V000001100　00 単第0 -0068　表
排水工	1	式			Y1E010908　レベル3
縦排水 【U型側溝(種類,規格),Co打設の有無】 【Co規格,目地板の有無,目地板の種類】		m			Y1E01090802レベル4
4号縦排水工	7	m			V000001200　00 単第0 -0069　表
構造物撤去工	1	式			Y1E0112　レベル2

本工事費　内訳表

費目・工種・施工名称など	数量	単位	単価	金額	備考
構造物取壊し工	1	式			Y1E011206　レベル3
舗装版破砕 【舗装版種別,舗装版厚】		m2			Y1E01120603レベル4
舗装版破砕 アスファルト舗装版 障害無し 舗装版厚15cm以下	410	m2			SPK23040305 00 単第0 -0070　表
運搬処理工	1	式			Y1E011216　レベル3
殻運搬 【殻種別】		m3			Y1E01121601レベル4
殻運搬 舗装版破砕 DID区間有り 運搬距離19.5km以下(10.5km超)	21	m3			SPK23040152 00 単第0 -0071　表
殻処分 【殻種別】		m3			Y1E01121602レベル4
【直接工事費に含まれる処分費等】 「処分費等」の取扱いによる					#0041
As殻受入費	48	t			W0001

本工事費　内訳表

費目・工種・施工名称など	数量	単位	単価	金額	備考
＊＊直接工事費＊＊ #0020計=支給品等(材料),無償貸付					
準備費					Z0005
準備費	1	式			YZZ05　　レベル2
準備費	1	式			YZZ05001　　レベル3
木根等処分費		式			YZZ05001001レベル4
伐採	1,900	㎡			S0047　　00 単第0 -0072　表
運搬(伐木除根) 機械施工 除根作業有り DID区間有り 距離29.0km以下(25.0km超)	1,900	m2			SPK23040186 00 単第0 -0074　表
【準備費に含まれる処分費等】 「処分費等」の取扱いによる					#0047
伐採材受入費	1,900	m2			W0001

本工事費　内訳表

費目・工種・施工名称など	数量	単位	単価	金額	備考
共通仮設費率分					Z0019
計算情報…… 対象額…… 率……					
＊＊共通仮設費計＊＊					
＊＊純工事費＊＊					
現場管理費 計算情報…… 対象額…… 率……					
＊＊工事原価＊＊					
一般管理費率分 計算情報…… 対象額…… 率……					前払補正率…
契約保証費 計算情報…… 対象額…… 率……					当初請対額 当初対象額
一般管理費計					

本工事費　内訳表

費目・工種・施工名称など	数量	単位	単価	金額	備考
＊＊工事価格＊＊					
＊＊消費税相当額＊＊ 計算情報…… 対象額…… 率……					
＊＊工事費計＊＊					
＊＊契約保証費計＊＊					

図面番号	1/17	縮　尺	S=1:10,000
工　　種	道路改良工事		
種　　別	位置図	番号	
路 線 名	西中条上御領幹線・6-1		
工事施工箇所	福山市神辺町地内		
福　山　市			

位　置　図

S=1/10000

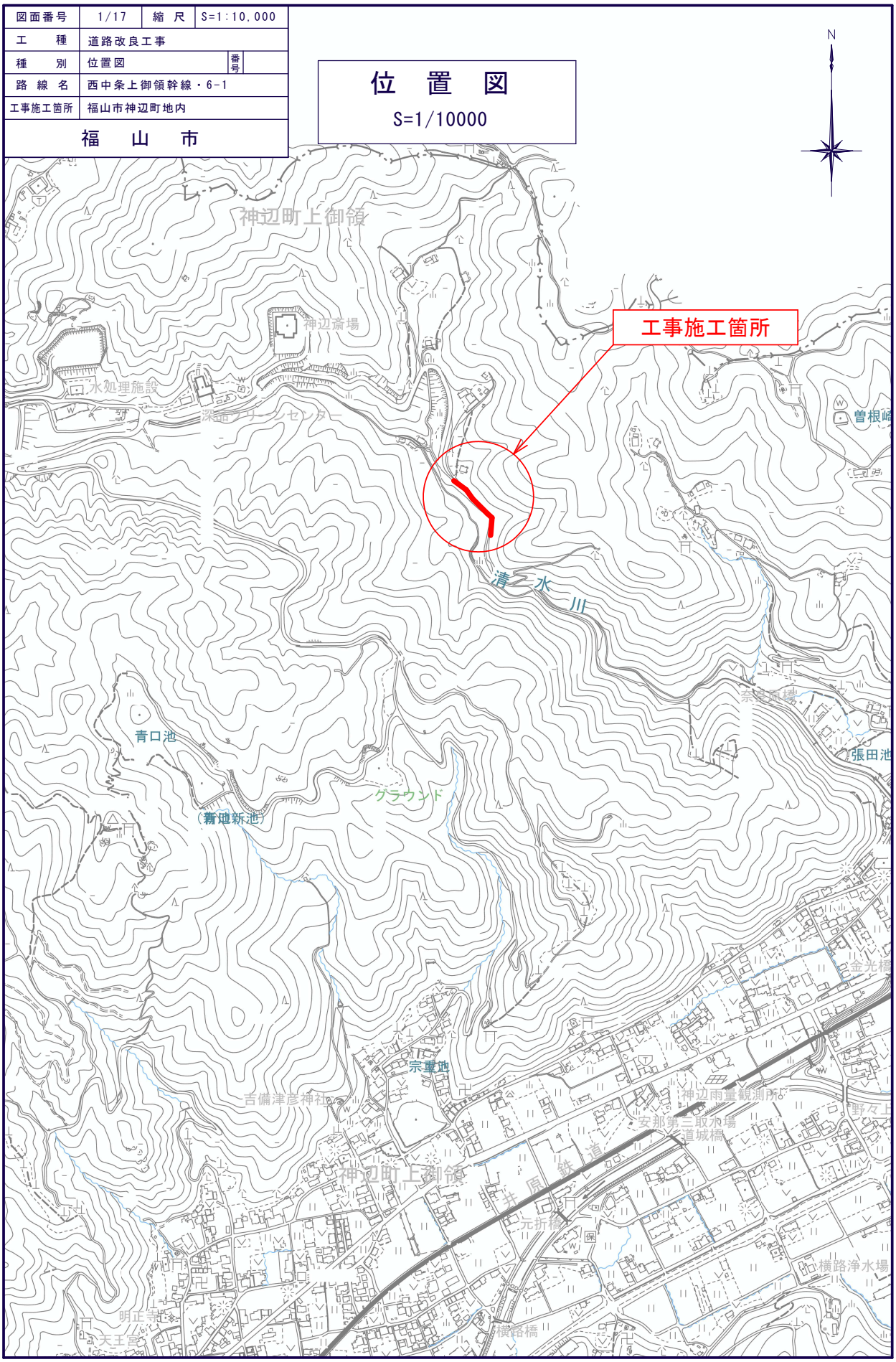

図面番号	2 / 17	縮　尺	S=1:500
工　　種	道路改良工事		
種　　別	平　面　図	雪	1 / 1
路線 河川 名	西中条上御領幹線・6-1		
工事箇所	福山市神辺町地内		
福　　山　　市			

※この図面は縮小しています。
（原図サイズ　A1）

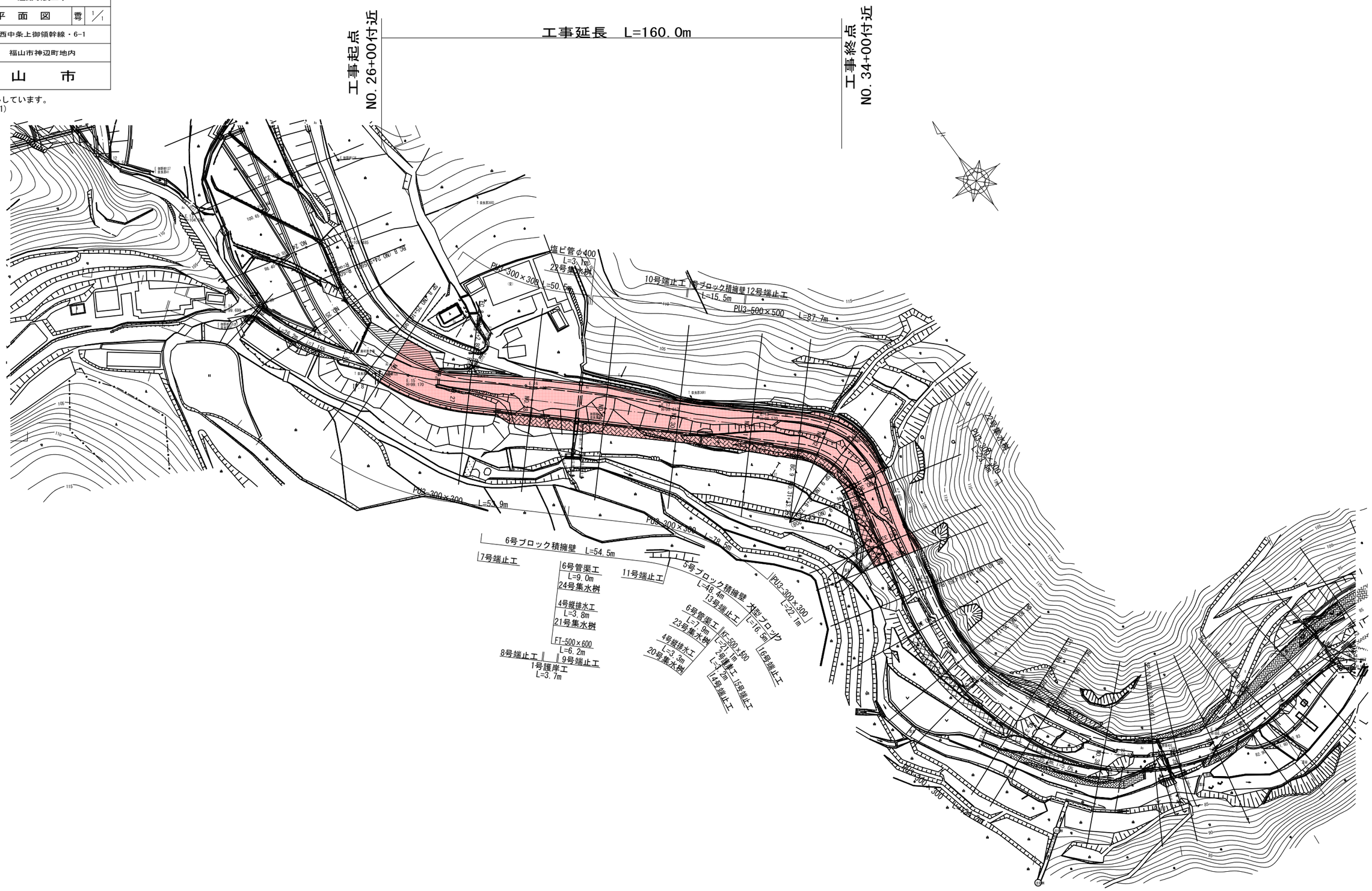

図面番号	3 / 17	縮　尺	VS=1:100 HS=1:500
工　　種	道路改良工事		
種　　別	縦 断 面 図	番号	1 / 1
路線 河川 名	西中条上御領幹線・6-1		
工事箇所	福山市神辺町地内		
福　山　市			

※この図面は縮小しています。
（原図サイズ　A1）

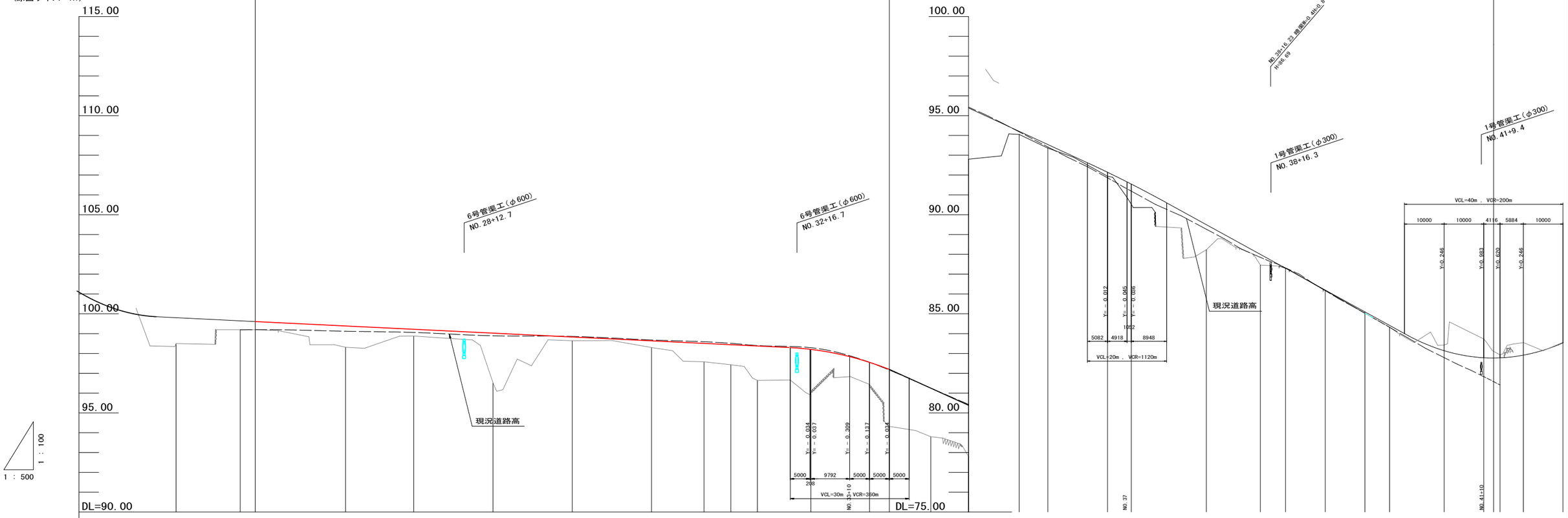

| | | |

図面番号	4/17	縮　尺	S=1:100
工　　種	道路改良工事		
種　　別	標準横断面図	章 節	2/3
路線 河川 名	西中条上御領幹線・6-1		
工事箇所	福山市神辺町地内		
福　山　市			

※この図面は縮小しています。
（原図サイズ　A1）

標準横断面図　S=1:100

NO.30付近

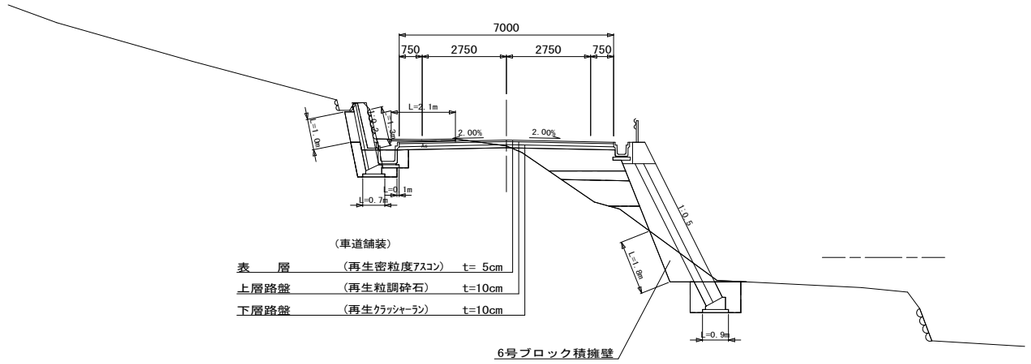

※　硬岩は計算書上では軟岩Ⅰ扱いとしている。

図面番号	5 / 17	縮　尺	S=1:100
工　　種	道路改良工事		
種　　別	横 断 面 図	横断	20 / 40
路線 河川 名	西中条上御領幹線・6-1		
工事箇所	福山市神辺町地内		
福　山　市			

※この図面は縮小しています。
（原図サイズ　A1）

D =3.801

SP. 8 (NO. 25+16. 199)

GH=99. 20
FH=99. 646

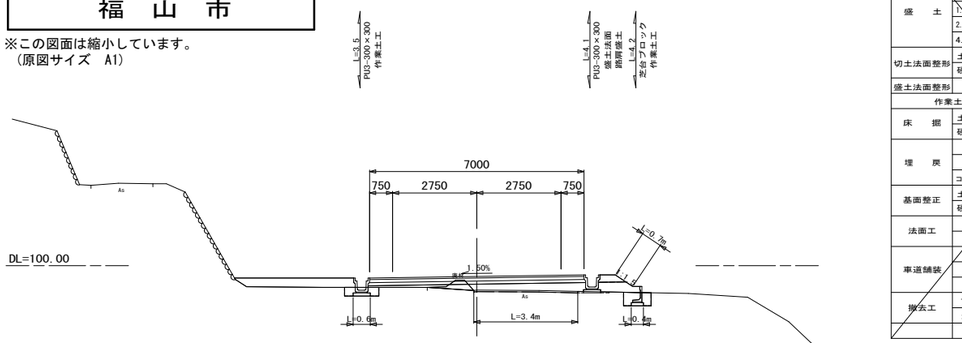

測点 ： SP. 8 (NO. 25+16. 199)

種	別	数	量				
片切掘削	土 砂	0. 2	オープン掘削	土 砂			
	硬 岩			硬 岩			
盛 土		路 床		路 体		路 肩	
	B<1. 0m					0. 2	
	1. 0m≦B<2. 5m	0. 4					
	2. 5m≦B<4. 0m			1. 1			
	4. 0m≦B	1. 4					
切土法面整形	土 砂						
	硬 岩						
盛土法面整形						0. 7	
作業土工		左	側			右	側
床 掘	土 砂				0. 3	0. 4	
	硬 岩						
埋 戻	C						
	D				0. 2	0. 3	
	コンクリート						
基面整正	土 砂				0. 6	0. 4	
	硬 岩						
法面工	切土法面						
	盛土法面					0. 7	
車道舗装	表 層	7. 00	路肩舗装	表 層			
	上層路盤	7. 00		路 盤			
	下層路盤	7. 02	置換土				
撤去工	アスファルト	3. 4	ブロック積工				
	コンクリート		石積				

D =16. 199

NO. 25

GH=98. 50
FH=99. 804

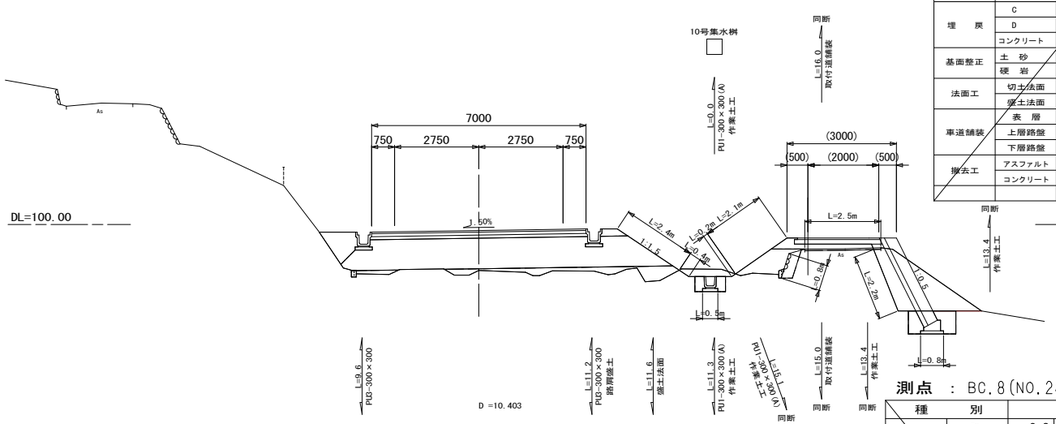

測点 ： NO. 25

種	別	数	量				
片切掘削	土 砂	3. 7	オープン掘削	土 砂			
	硬 岩			硬 岩			
盛 土		路 床		路 体		路 肩	
	B<1. 0m					0. 2	
	1. 0m≦B<2. 5m			2. 0			
	2. 5m≦B<4. 0m			0. 7			
	4. 0m≦B	9. 5		1. 5			
切土法面整形	土 砂					2. 8	
	硬 岩						
盛土法面整形						4. 5	
作業土工		左	側			右	側
床 掘	土 砂					0. 5	1. 2
	硬 岩						
埋 戻	C						
	D					0. 3	0. 7
	コンクリート						
基面整正	土 砂					0. 5	0. 8
	硬 岩						
法面工	切土法面					2. 8	
	盛土法面					4. 5	
車道舗装	表 層	7. 00	路肩舗装	表 層			
	上層路盤	7. 00		路 盤			
	下層路盤	7. 02	置換土				
撤去工	アスファルト	2. 5	ブロック積工				
	コンクリート	0. 1	石積			0. 8	

取付道路　表層=2. 20
路盤=2. 32

D =10. 403

BC. 8 (NO. 24+9. 597)

GH=100. 45
FH=99. 986

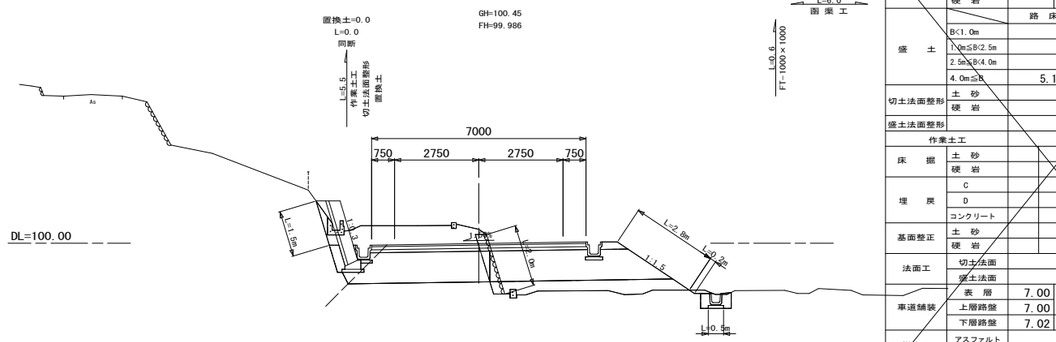

測点 ： BC. 8 (NO. 24+9. 597)

種	別	数	量				
片切掘削	土 砂	0. 2	オープン掘削	土 砂		8. 8	
	硬 岩			硬 岩			
盛 土		路 床		路 体		路 肩	
	B<1. 0m					0. 2	
	1. 0m≦B<2. 5m						
	2. 5m≦B<4. 0m						
	4. 0m≦B	5. 1		2. 4			
切土法面整形	土 砂		1. 5			0. 2	
	硬 岩						
盛土法面整形						2. 8	
作業土工		左	側			右	側
床 掘	土 砂					0. 5	
	硬 岩						
埋 戻	C						
	D				0. 3	0. 3	
	コンクリート				0. 02		
基面整正	土 砂					0. 5	
	硬 岩						
法面工	切土法面					0. 2	
	盛土法面					2. 8	
車道舗装	表 層	7. 00	路肩舗装	表 層			
	上層路盤	7. 00		路 盤			
	下層路盤	7. 02	置換土			4. 3	
撤去工	アスファルト		ブロック積工				
	コンクリート	0. 3	石積			2. 0	

D =20. 000

NO. 28

GH=98. 88
FH=99. 220

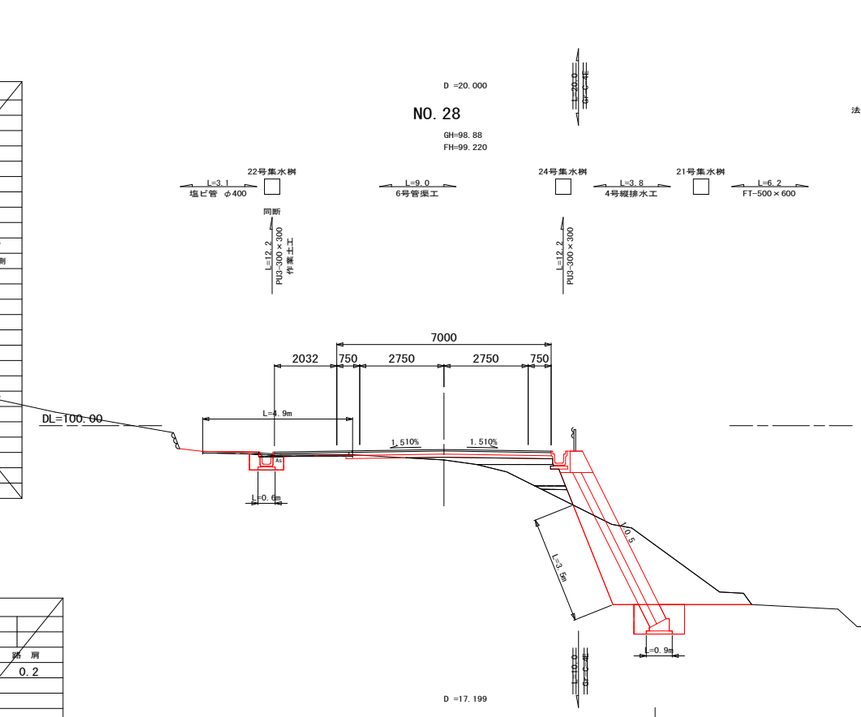

測点 ： NO. 28

種	別	数	量				
片切掘削	土 砂	7. 8	オープン掘削	土 砂			
	硬 岩			硬 岩			
盛 土		路 床		路 体		路 肩	
	B<1. 0m	0. 1		0. 2			
	1. 0m≦B<2. 5m	1. 1		0. 1			
	2. 5m≦B<4. 0m	0. 7		0. 0			
	4. 0m≦B	0. 0		0. 0			
切土法面整形	土 砂					3. 5	
	硬 岩						
盛土法面整形						0. 0	
作業土工		左	側			右	側
床 掘	土 砂				0. 5	1. 6	
	硬 岩						
埋 戻	C						
	D				0. 3	0. 9	
	コンクリート						
基面整正	土 砂				0. 6	0. 9	
	硬 岩						
法面工	切土法面						
	盛土法面						
車道舗装	表 層	6. 50	路肩舗装	表 層		2. 53	
	上層路盤	6. 60		路 盤		2. 43	
	下層路盤	6. 71	置換土				
撤去工	アスファルト	4. 9	ブロック積工				
	コンクリート		石積				

D =17. 199

EC. 8 (NO. 27+2. 801)

GH=98. 31
FH=99. 388

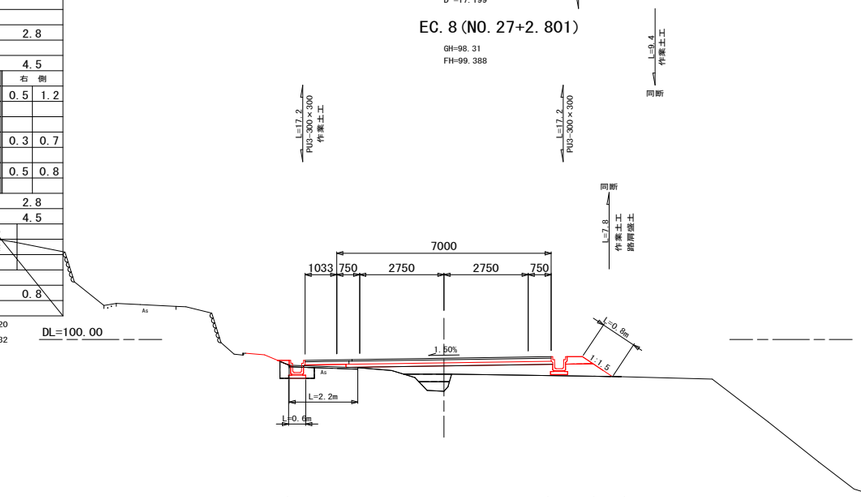

測点 ： EC. 8 (NO. 27+2. 801)

種	別	数	量				
片切掘削	土 砂	0. 0	オープン掘削	土 砂			
	硬 岩			硬 岩			
盛 土		路 床		路 体		路 肩	
	B<1. 0m	0. 2		0. 3			
	1. 0m≦B<2. 5m	0. 3		0. 0			
	2. 5m≦B<4. 0m	0. 0					
	4. 0m≦B	2. 3					
切土法面整形	土 砂					0. 0	
	硬 岩						
盛土法面整形						0. 8	
作業土工		左	側			右	側
床 掘	土 砂				0. 4	0. 4	
	硬 岩						
埋 戻	C						
	D				0. 3	0. 3	
	コンクリート						
基面整正	土 砂				0. 6	0. 4	
	硬 岩						
法面工	切土法面						
	盛土法面					0. 8	
車道舗装	表 層	6. 50	路肩舗装	表 層		1. 53	
	上層路盤	6. 60		路 盤		1. 43	
	下層路盤	6. 71	置換土				
撤去工	アスファルト	2. 2	ブロック積工				
	コンクリート		石積				

D =22. 801

NO. 26

GH=99. 20
FH=99. 610

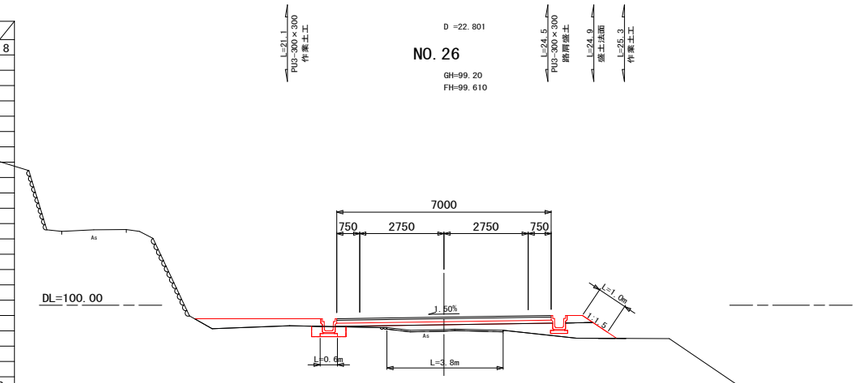

測点 ： NO. 26

種	別	数	量				
片切掘削	土 砂		オープン掘削	土 砂			
	硬 岩			硬 岩			
盛 土		路 床		路 体		路 肩	
	B<1. 0m	0. 0		0. 2			
	1. 0m≦B<2. 5m	0. 0					
	2. 5m≦B<4. 0m						
	4. 0m≦B	3. 0					
切土法面整形	土 砂						
	硬 岩						
盛土法面整形						1. 0	
作業土工		左	側			右	側
床 掘	土 砂				0. 4	0. 4	
	硬 岩						
埋 戻	C						
	D				0. 2	0. 3	
	コンクリート						
基面整正	土 砂				0. 6	0. 4	
	硬 岩						
法面工	切土法面						
	盛土法面					1. 0	
車道舗装	表 層	7. 00	路肩舗装	表 層			
	上層路盤	7. 00		路 盤			
	下層路盤	7. 02	置換土				
撤去工	アスファルト	3. 8	ブロック積工				
	コンクリート		石積				

図面番号	6 / 17	縮　尺	S=1:100
工　　種	道路改良工事		
種　　別	横 断 面 図	横断	20 / 40
路線 河川 名	西中条上御領幹線・6-1		
工事箇所	福山市神辺町地内		

福　山　市

※この図面は縮小しています。（原図サイズ　A1）

(NO.29～SP.9)

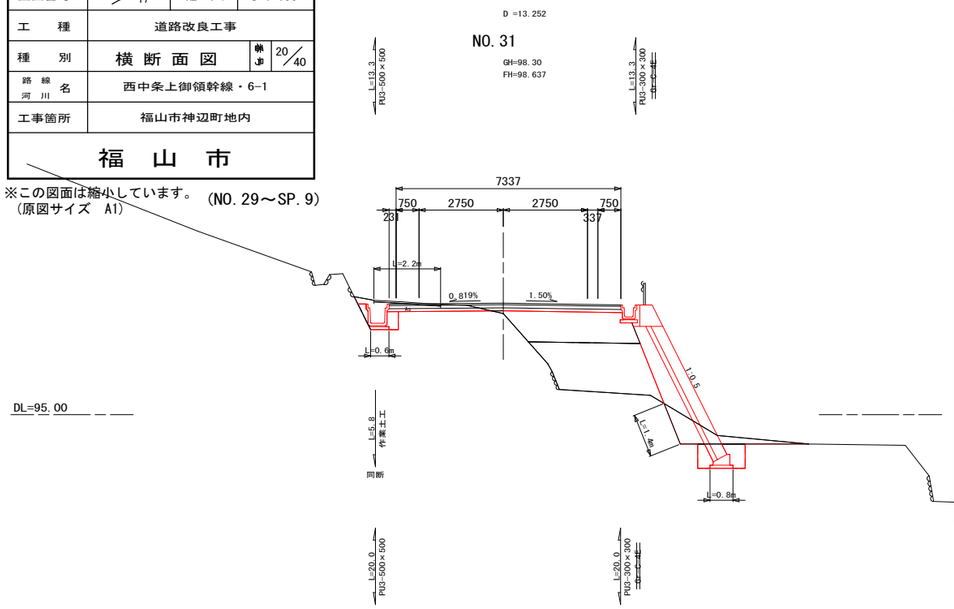

測点　：　NO.31

種別		数量			
片切掘削	土砂	2.4	オープン掘削	土砂	
	硬岩			硬岩	
盛土		路床	路体	路肩	
	B<1.0m		0.0		
	1.0m≦B<2.5m	0.0	0.0		
	2.5m≦B<4.0m	3.8	5.5		
	4.0m≦B	0.0	0.0		
切土法面整形	土砂			1.4	
	硬岩				
盛土法面整形					
作業土工		左側		右側	
床掘	土砂		0.7	1.2	
	硬岩				
埋戻	C				
	D		0.3	0.6	
	コンクリート				
基面整正	土砂		0.6	0.8	
	硬岩				
法面工	切土法面				
	盛土法面				
車道舗装	表層	7.57	路層舗装	表層	
	上層路盤	7.57		路盤	
	下層路盤	7.58	置換土		
撤去工	アスファルト	2.2	ブロック積工		
	コンクリート		石積		

測点　：　NO.30

種別		数量			
片切掘削	土砂	3.0	オープン掘削	土砂	
	硬岩			硬岩	
盛土		路床	路体	路肩	
	B<1.0m		0.3		
	1.0m≦B<2.5m	0.7	1.4		
	2.5m≦B<4.0m	2.0	0.0		
	4.0m≦B	0.0	0.0		
切土法面整形	土砂	1.0		1.8	
	硬岩				
盛土法面整形					
作業土工		左側		右側	
床掘	土砂		1.5	1.7	
	硬岩				
埋戻	C				
	D		0.7	1.0	
	コンクリート				
基面整正	土砂		0.8	0.9	
	硬岩				
法面工	切土法面				
	盛土法面				
車道舗装	表層	7.00	路層舗装	表層	
	上層路盤	7.00		路盤	
	下層路盤	7.01	置換土		
撤去工	アスファルト	2.1	ブロック積工		
	コンクリート		石積		

測点　：　NO.29

種別		数量			
片切掘削	土砂	0.7	オープン掘削	土砂	
	硬岩			硬岩	
盛土		路床	路体	路肩	
	B<1.0m	0.0	0.4		
	1.0m≦B<2.5m	0.0	0.8		
	2.5m≦B<4.0m	0.0	1.8		
	4.0m≦B	6.3	7.3		
切土法面整形	土砂			0.6	
	硬岩				
盛土法面整形					
作業土工		左側		右側	
床掘	土砂		0.7	1.4	
	硬岩				
埋戻	C				
	D		0.3	0.8	
	コンクリート				
基面整正	土砂		0.6	0.9	
	硬岩				
法面工	切土法面				
	盛土法面				
車道舗装	表層	6.50	路層舗装	表層	2.63
	上層路盤	6.60		路盤	2.53
	下層路盤	6.71	置換土		
撤去工	アスファルト	2.0	ブロック積工		
	コンクリート		石積		

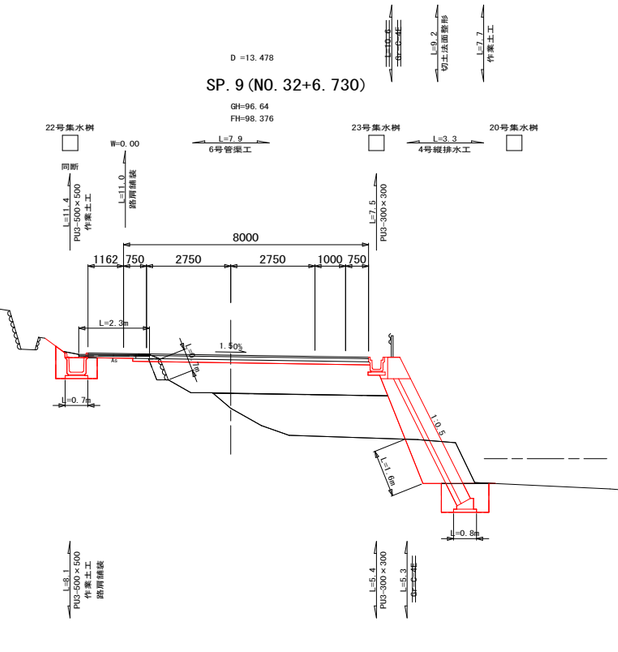

測点　：　SP.9(NO.32+6.730)

種別		数量			
片切掘削	土砂	2.6	オープン掘削	土砂	
	硬岩			硬岩	
盛土		路床	路体	路肩	
	B<1.0m				
	1.0m≦B<2.5m		0.0		
	2.5m≦B<4.0m				
	4.0m≦B	7.0	6.8		
切土法面整形	土砂			1.6	
	硬岩				
盛土法面整形					
作業土工		左側		右側	
床掘	土砂		1.0	1.5	
	硬岩				
埋戻	C				
	D		0.6	0.9	
	コンクリート			0.00	
基面整正	土砂		0.7	0.8	
	硬岩				
法面工	切土法面				
	盛土法面				
車道舗装	表層	7.50	路層舗装	表層	1.66
	上層路盤	7.60		路盤	1.56
	下層路盤	7.71	置換土		
撤去工	アスファルト	2.3	ブロック積工		
	コンクリート		石積		

測点　：　NO.32

種別		数量			
片切掘削	土砂	2.3	オープン掘削	土砂	
	硬岩			硬岩	
盛土		路床	路体	路肩	
	B<1.0m				
	1.0m≦B<2.5m				
	2.5m≦B<4.0m				
	4.0m≦B	6.3	6.2		
切土法面整形	土砂			1.6	
	硬岩				
盛土法面整形					
作業土工		左側		右側	
床掘	土砂		1.0	1.4	
	硬岩				
埋戻	C				
	D		0.6	0.9	
	コンクリート				
基面整正	土砂		0.7	0.8	
	硬岩				
法面工	切土法面				
	盛土法面				
車道舗装	表層	7.50	路層舗装	表層	1.37
	上層路盤	7.60		路盤	1.27
	下層路盤	7.71	置換土		
撤去工	アスファルト	2.2	ブロック積工		
	コンクリート		石積		

測点　：　BC.9(NO.31+13.252)

種別		数量			
片切掘削	土砂	2.1	オープン掘削	土砂	
	硬岩			硬岩	
盛土		路床	路体	路肩	
	B<1.0m				
	1.0m≦B<2.5m				
	2.5m≦B<4.0m	0.0	0.0		
	4.0m≦B	5.9	6.5		
切土法面整形	土砂			1.7	
	硬岩				
盛土法面整形					
作業土工		左側		右側	
床掘	土砂		0.7	1.2	
	硬岩				
埋戻	C				
	D		0.3	0.8	
	コンクリート				
基面整正	土砂		0.6	0.8	
	硬岩				
法面工	切土法面				
	盛土法面				
車道舗装	表層	7.50	路層舗装	表層	1.19
	上層路盤	7.60		路盤	1.09
	下層路盤	7.71	置換土		
撤去工	アスファルト	2.1	ブロック積工		
	コンクリート		石積		

図面番号	7 / 17	縮　尺	S=1:100
工　　種	道路改良工事		
種　　別	横 断 面 図	横断	20 / 40
路線 河川 名	西中条上御領幹線・6-1		
工事箇所	福山市神辺町地内		
福　山　市			

※この図面は縮小しています。
（原図サイズ　A1）

(EC. 9～BC. 10)

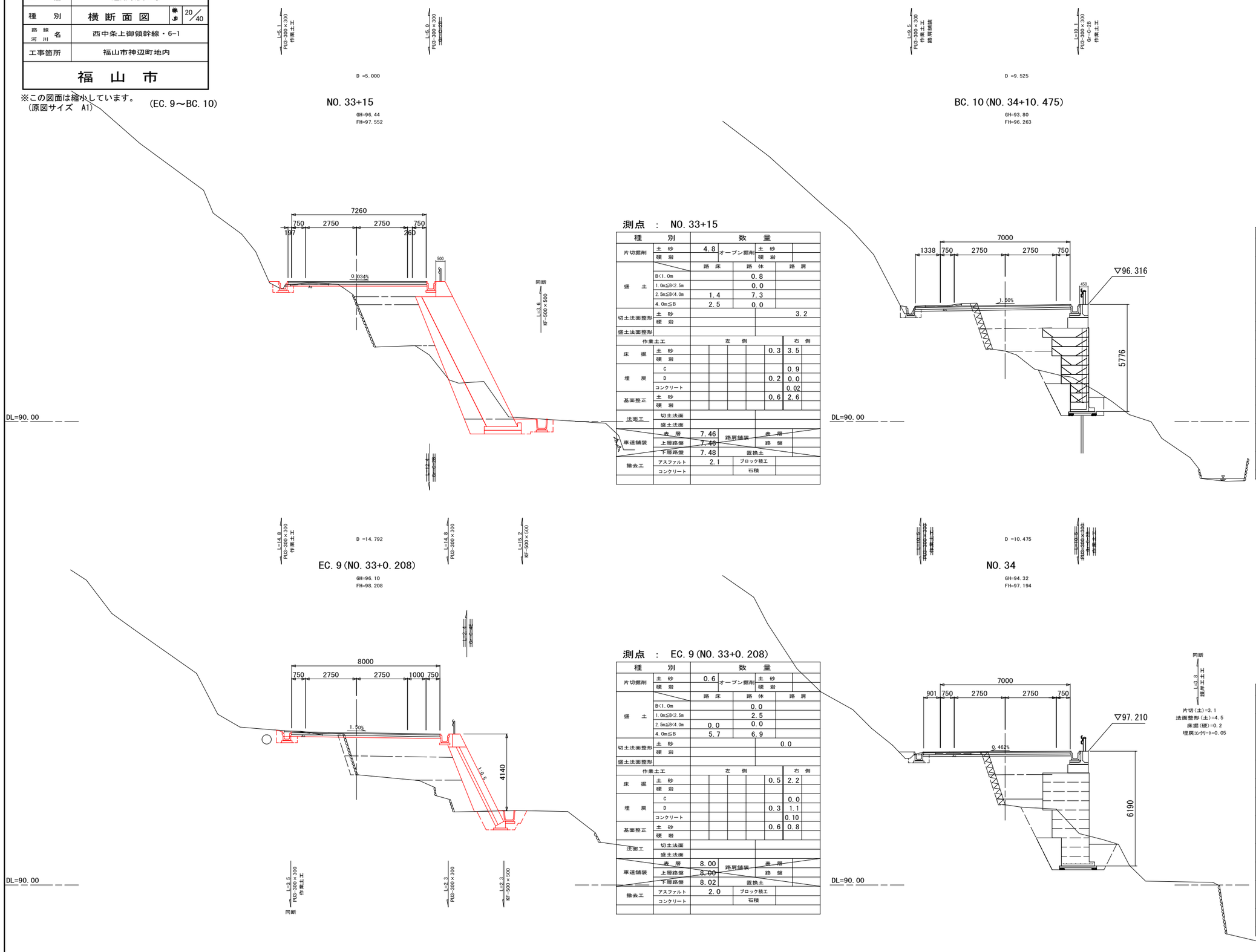

測点　：　NO. 33+15

種	別	数	量				
片切掘削	土　砂	4.8	オープン掘削	土　砂			
	硬　岩			硬　岩			
盛　土		路　床		路　体		路　肩	
	B<1.0m			0.8			
	1.0m≦B<2.5m			0.0			
	2.5m≦B<4.0m	1.4		7.3			
	4.0m≦B	2.5		0.0			
切土法面整形	土　砂					3.2	
	硬　岩						
盛土法面整形							
作業土工		左　側				右　側	
床　掘	土　砂				0.3	3.5	
	硬　岩						
埋　戻	C					0.9	
	D				0.2	0.0	
	コンクリート					0.02	
基面整正	土　砂				0.6	2.6	
	硬　岩						
法面工	切土法面						
	盛土法面						
車道舗装	表　層	7.46	路肩舗装	表　層			
	上層路盤	7.46		路　盤			
	下層路盤	7.48	置換土				
撤去工	アスファルト	2.1	ブロック積工				
	コンクリート		石積				

測点　：　BC. 10 (NO. 34+10.475)

種	別	数	量				
片切掘削	土　砂	1.0	オープン掘削	土　砂			
	硬　岩			硬　岩			
盛　土		路　床		路　体		路　肩	
	B<1.0m						
	1.0m≦B<2.5m	0.0		2.7			
	2.5m≦B<4.0m	0.0		4.3			
	4.0m≦B	5.0		0.0			
切土法面整形	土　砂						
	硬　岩						
盛土法面整形							
作業土工		左　側				右　側	
床　掘	土　砂				0.4	4.4	
	硬　岩						
埋　戻	C					0.0	
	D				0.3	0.6	
	コンクリート						
基面整正	土　砂				0.6	2.3	
	硬　岩						
法面工	切土法面						
	盛土法面						
車道舗装	表　層	8.34	路肩舗装	表　層			
	上層路盤	8.34		路　盤			
	下層路盤	8.36	置換土				
撤去工	アスファルト	2.0	ブロック積工				
	コンクリート	0.8	石積				

測点　：　EC. 9 (NO. 33+0.208)

種	別	数	量				
片切掘削	土　砂	0.6	オープン掘削	土　砂			
	硬　岩			硬　岩			
盛　土		路　床		路　体		路　肩	
	B<1.0m			0.0			
	1.0m≦B<2.5m			2.5			
	2.5m≦B<4.0m	0.0		0.0			
	4.0m≦B	5.7		6.9			
切土法面整形	土　砂					0.0	
	硬　岩						
盛土法面整形							
作業土工		左　側				右　側	
床　掘	土　砂				0.5	2.2	
	硬　岩						
埋　戻	C					0.0	
	D				0.3	1.1	
	コンクリート					0.10	
基面整正	土　砂				0.6	0.8	
	硬　岩						
法面工	切土法面						
	盛土法面						
車道舗装	表　層	8.00	路肩舗装	表　層			
	上層路盤	8.00		路　盤			
	下層路盤	8.02	置換土				
撤去工	アスファルト	2.0	ブロック積工				
	コンクリート		石積				

測点　：　NO. 34

種	別	数	量				
片切掘削	土　砂	1.7	オープン掘削	土　砂			
	硬　岩			硬　岩			
盛　土		路　床		路　体		路　肩	
	B<1.0m			0.2			
	1.0m≦B<2.5m			0.0			
	2.5m≦B<4.0m	0.0		5.8			
	4.0m≦B	4.3					
切土法面整形	土　砂					0.0	
	硬　岩						
盛土法面整形							
作業土工		左　側				右　側	
床　掘	土　砂				0.4	5.8	
	硬　岩						
埋　戻	C					1.5	
	D				0.3	0.0	
	コンクリート					0.04	
基面整正	土　砂				0.6	1.5	
	硬　岩						
法面工	切土法面						
	盛土法面						
車道舗装	表　層	7.90	路肩舗装	表　層			
	上層路盤	7.90		路　盤			
	下層路盤	7.92	置換土				
撤去工	アスファルト	1.9	ブロック積工				
	コンクリート		石積				

片切(土)=3.1
法面整形(土)=4.5
床掘(硬)=0.2
埋戻コンクリート=0.05

構 造 図 (1)

図面番号	8／17	縮 尺	図 示
工 種	道路改良工事		
種 別	構 造 図 (1)	番号	1／10
路線 河川 名	西中条上御領幹線・6-1		
工事箇所	福山市神辺町地内		
福 山 市			

※この図面は縮小しています。
(原図サイズ A1)

1 号 護 岸 工
S=1:50

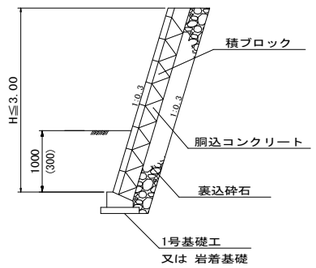

2 号 護 岸 工
S=1:50

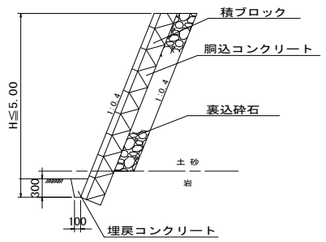

3 号 護 岸 工
S=1:50

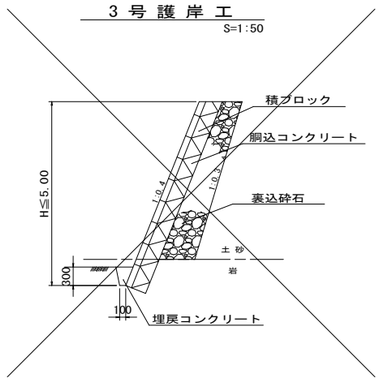

4 号 護 岸 工
(兼用護岸)
S=1:50

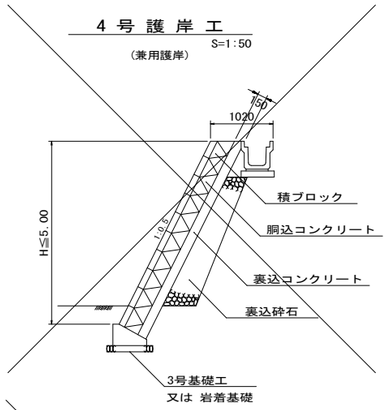

5 号 護 岸 工
(BOX取付部)
S=1:50

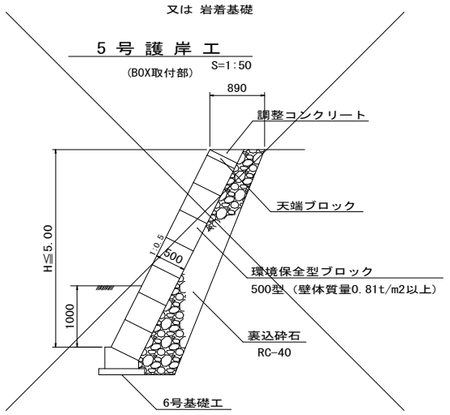

6 号 護 岸 工
(BOX取付部)
S=1:50

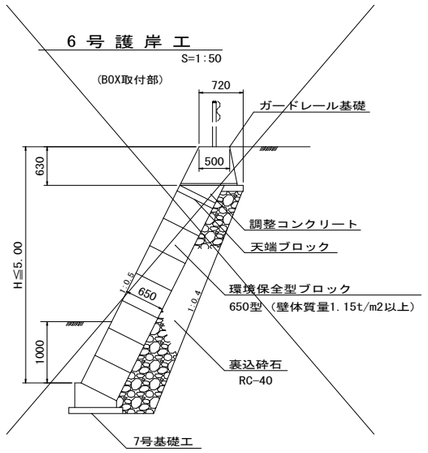

1号ブロック積擁壁
S=1:50

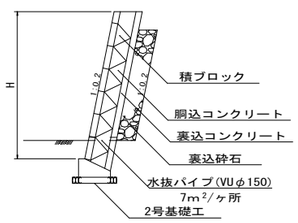

2号ブロック積擁壁
(切土部)
S=1:50

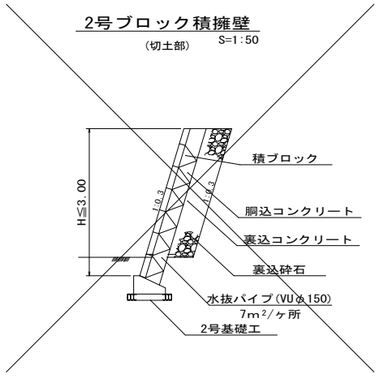

3号ブロック積擁壁
(盛土部)
S=1:50

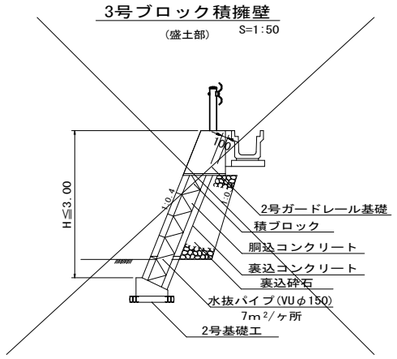

4号ブロック積擁壁
(切土部)
S=1:50

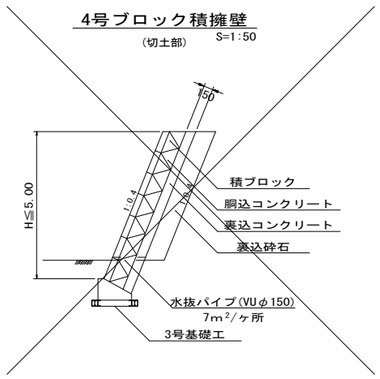

5号ブロック積擁壁
(盛土部)
S=1:50

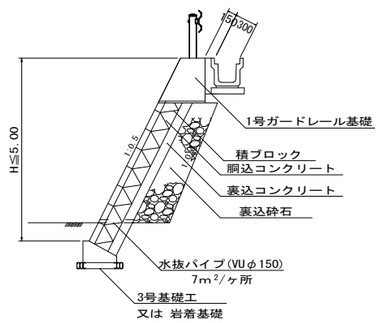

6号ブロック積擁壁
(盛土部)
S=1:50

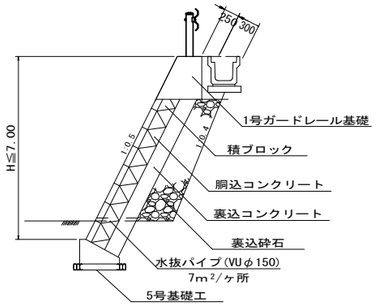

7号ブロック積擁壁
(切土部)
S=1:50

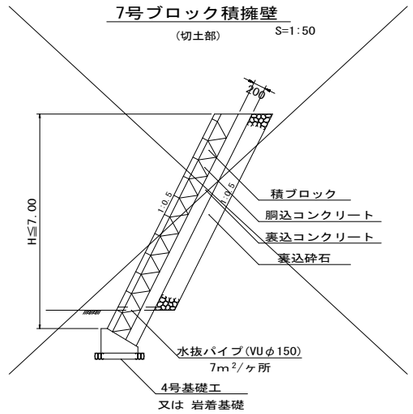

構 造 図 (2)

図面番号	9／17	縮 尺	図 示
工 種	道路改良工事		
種 別	構 造 図 (2)	番号	2／10
路線 河川 名	西中条上御領幹線・6-1		
工事箇所	福山市神辺町地内		
福 山 市			

※この図面は縮小しています。
（原図サイズ A1）

ガードレール

構造物用
Gr-C-2B

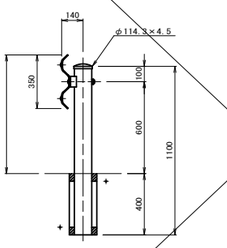

土中建込
Gr-C-4E

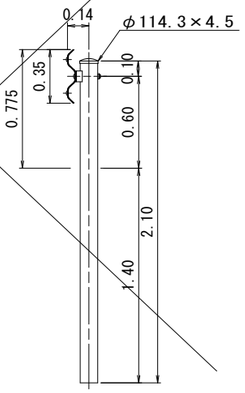

1号ガードレール基礎

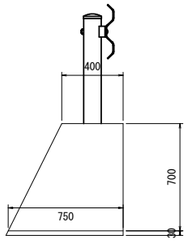

材 量 表　　10m当り

種 別	規 格	単位	数 量
コンクリート	σck=18N/mm²	m³	4.03
型 枠	小 型	m²	14.83
敷モルタル	1 : 3	m³	0.23
補強筋	SD345	t	0.012
円筒型枠	Φ175mm	m	1.60

2号ガードレール基礎

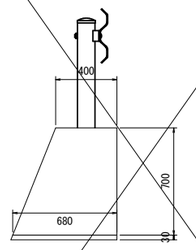

材 量 表　　10m当り

種 別	規 格	単位	数 量
コンクリート	σck=18N/mm²	m³	3.78
型 枠	小 型	m²	14.54
敷モルタル	1 : 3	m³	0.21
補強筋	SD345	t	0.012
円筒型枠	Φ180mm	m	1.60

ガードレール基礎補強筋

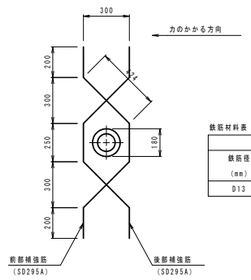

鉄筋材料表　　1箇所当たり

前部補強筋				後部補強筋				鉄筋重量
鉄筋径 (mm)	長 さ (mm)	本 数	重 量 (kg)	鉄筋径 (mm)	長 さ (mm)	本 数	重 量 (kg)	SD345 (kg)
D13	1500	1	1.493	D13	1500	1	1.493	2.986

支柱基礎部詳細図

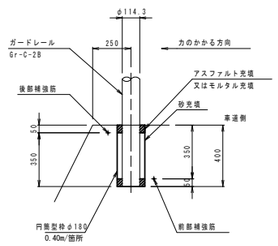

1号基礎工
S=1:20

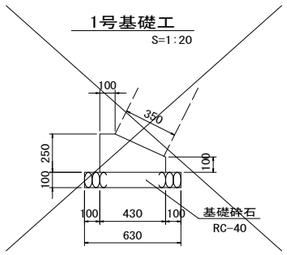

材 量 表　　10m当り

種 別	規 格	単位	数 量
コンクリート	σck=18N/mm²	m³	0.83
型 枠	小 型	m²	3.50
基礎砕石	RC-40, t=10cm	m²	6.30

2号基礎工
S=1:20

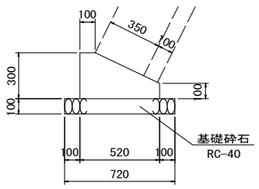

材 量 表　　10m当り

種 別	規 格	単位	数 量
コンクリート	σck=18N/mm²	m³	1.14
型 枠	小 型	m²	4.00
基礎砕石	RC-40, t=10cm	m²	7.20

3号基礎工
S=1:20

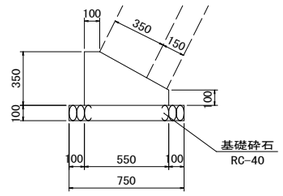

材 量 表　　10m当り

種 別	規 格	単位	数 量
コンクリート	σck=18N/mm²	m³	1.36
型 枠	小 型	m²	4.50
基礎砕石	RC-40, t=10cm	m²	7.50

4号基礎工
S=1:20

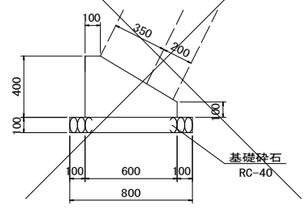

材 量 表　　10m当り

種 別	規 格	単位	数 量
コンクリート	σck=18N/mm²	m³	1.65
型 枠	小 型	m²	5.00
基礎砕石	RC-40, t=10cm	m²	8.00

5号基礎工
S=1:20

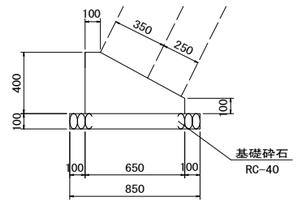

材 量 表　　10m当り

種 別	規 格	単位	数 量
コンクリート	σck=18N/mm²	m³	1.78
型 枠	小 型	m²	5.00
基礎砕石	RC-40, t=10cm	m²	8.50

6号基礎工
S=1:20

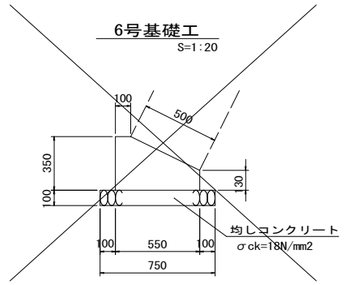

材 量 表　　10m当り

種 別	規 格	単位	数 量
コンクリート	σck=18N/mm²	m³	1.43
型 枠	小 型	m²	4.80
均しｺﾝｸﾘｰﾄ	σck=18N/mm²	m³	0.75
均しｺﾝ型枠		m²	2.00

7号基礎工
S=1:20

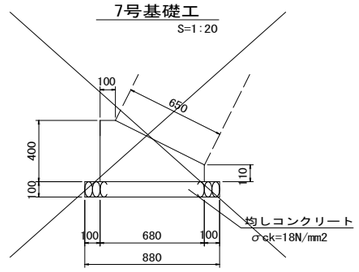

材 量 表　　10m当り

種 別	規 格	単位	数 量
コンクリート	σck=18N/mm²	m³	1.88
型 枠	小 型	m²	5.10
均しｺﾝｸﾘｰﾄ	σck=18N/mm²	m³	0.88
均しｺﾝ型枠		m²	2.00

6号、7号基礎工は岩着の場合は数量として出ない。

構 造 図 (3)

図面番号	10／17	縮 尺	S=1:50
工 種	道路改良工事		
種 別	構 造 図 (3)	番号	3／15
路線 河川 名	西中条上御領幹線・6-1		
工事箇所	福山市神辺町地内		
福 山 市			

※この図面は縮小しています。
(原図サイズ A1)

1号端止工
S=1:50
(NO. 2+0. 6 右)

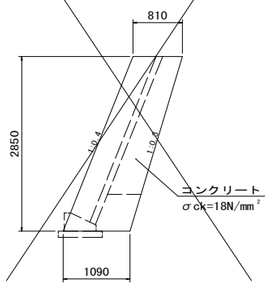

2号端止工
S=1:50
(NO. 3+16. 7 右)

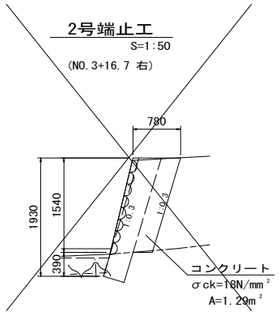

3号端止工
S=1:50
(NO. 4+3. 4 右)

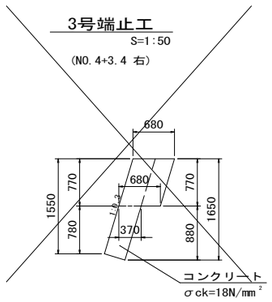

4号端止工
S=1:50
(NO. 15+5. 0付近 左)

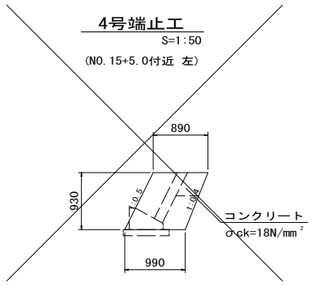

5号端止工
S=1:50
(NO. 23+4. 0 左)

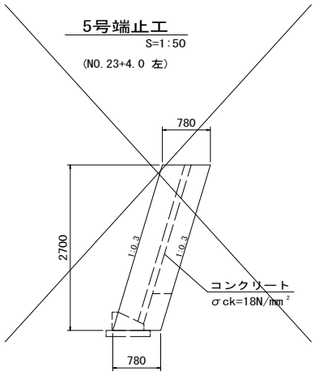

6号端止工
S=1:50
(NO. 25+10. 0 右)

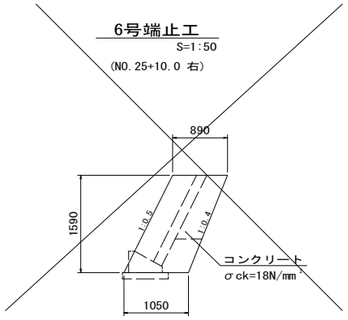

7号端止工
S=1:50
(NO. 27+10. 5 右)

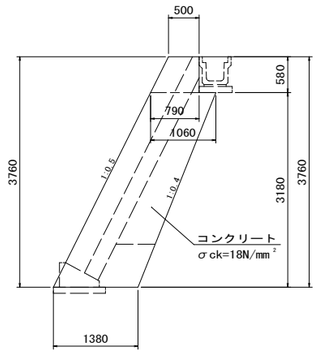

8号端止工
S=1:50
(NO. 28+10. 8 右)

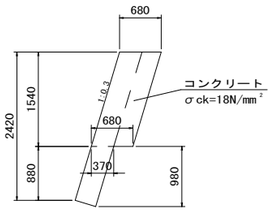

9号端止工
S=1:50
(NO. 28+14. 8 右)

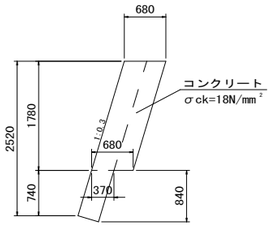

10号端止工
S=1:50
(NO. 29+18. 7 左)

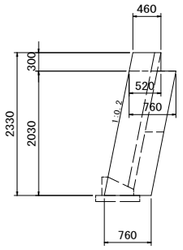

11号端止工
S=1:50
(NO. 30+6. 8 右)

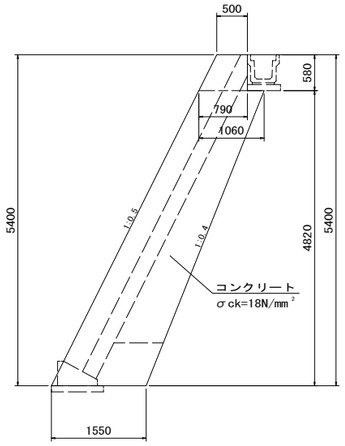

12号端止工
S=1:50
(NO. 30+14. 2 左)

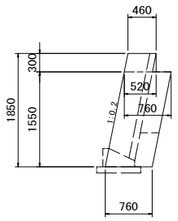

13号端止工
S=1:50
(NO. 33+3. 0 右)

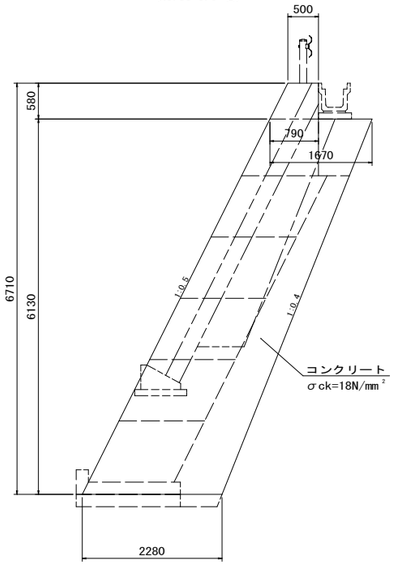

14号端止工
S=1:50
(NO. 33+16. 4 右)

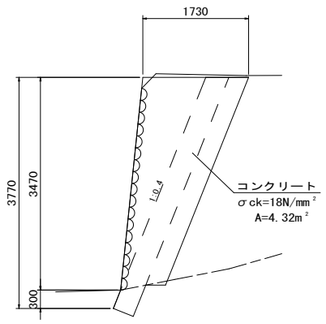

15号端止工
S=1:50
(NO. 33+19. 7 右)

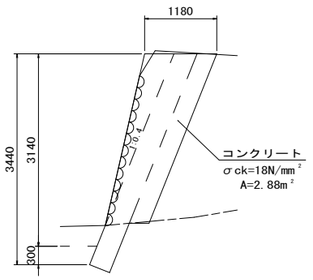

16号端止工
S=1:50
(NO. 34+0. 0 右)

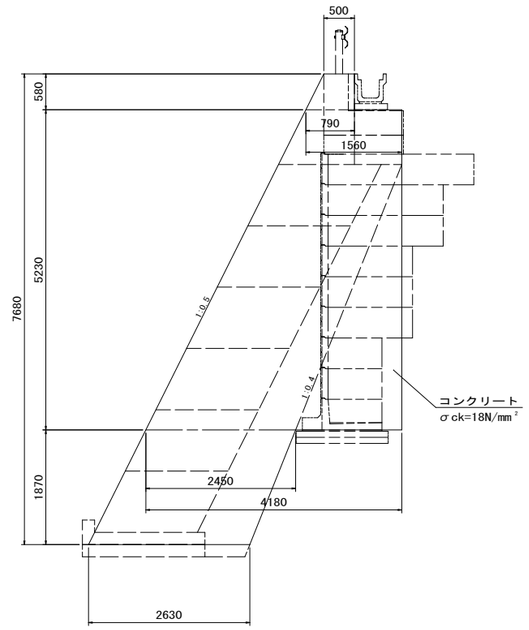

17号端止工
S=1:50
(NO. 35+0. 0 右)

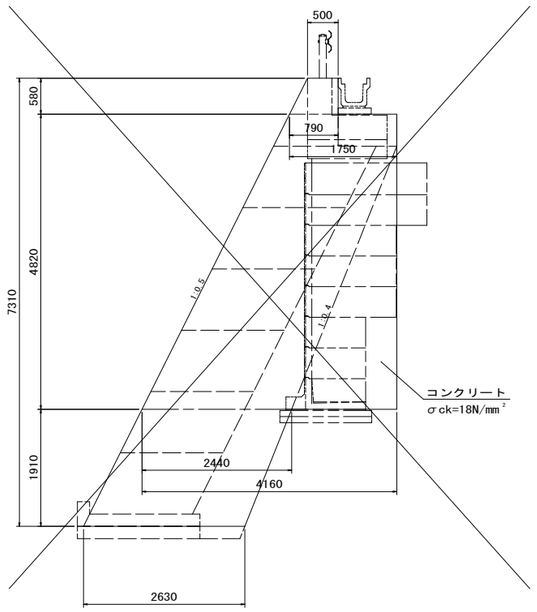

図面番号	11/17	縮　尺	図　示
工　　種	道路改良工事		
種　　別	構 造 図 (4)	番号	4/10
路線 河川 名	西中条上御領幹線・6-1		
工事箇所	福山市神辺町地内		
福　山　市			

※この図面は縮小しています。
（原図サイズ　A1）

構 造 図 (4)

PU1-300×300 (A)

S=1:20

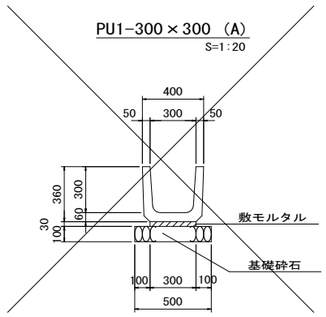

材 量 表　　10m当り

種　別	規　格	単位	数　量
U型側溝	PU1-300×300	個	16.5
敷モルタル	1 : 3	m^3	0.09
基礎砕石	RC-40, t=10cm	m^2	5.00

PU1-300×300 (B)

S=1:20

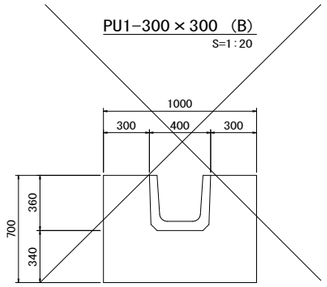

材 量 表　　10m当り

種　別	規　格	単位	数　量
U型側溝	PU1-300×300	個	16.5
コンクリート	σck=18N/mm²	m^3	5.56
型　　枠	小　型	m^2	14.00

PU3-300×300

S=1:20

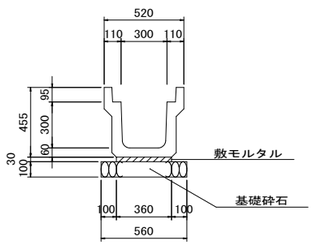

材 量 表　　10m当り

種　別	規　格	単位	数　量
U型側溝	PU3-300×300	個	5.0
敷モルタル	1 : 3	m^3	0.11
基礎砕石	RC-40, t=10cm	m^2	5.60

PU3-300×400

S=1:20

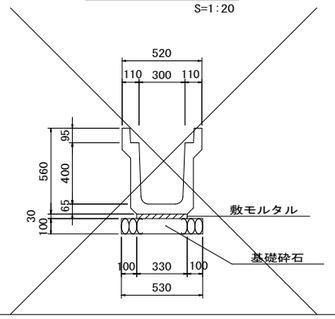

材 量 表　　10m当り

種　別	規　格	単位	数　量
U型側溝	PU3-300×400	個	5.0
敷モルタル	1 : 3	m^3	0.10
基礎砕石	RC-40, t=10cm	m^2	5.30

PU3-500×500

S=1:20

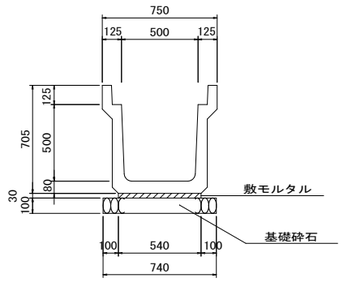

材 量 表　　10m当り

種　別	規　格	単位	数　量
U型側溝	PU3-500×500	個	5.0
敷モルタル	1 : 3	m^3	0.16
基礎砕石	RC-40, t=10cm	m^2	7.40

KF-400×400

S=1:20

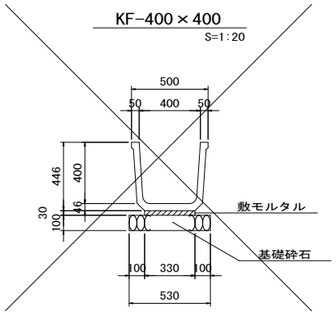

材 量 表　　10m当り

種　別	規　格	単位	数　量
側　溝	KF-400×400	m	10.00
敷モルタル	1 : 3	m^3	0.10
基礎砕石	RC-40, t=10cm	m^2	5.30

KF-500×500

S=1:20

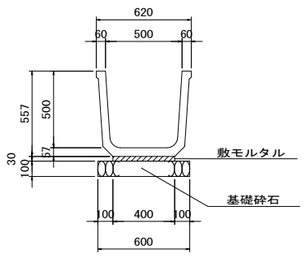

材 量 表　　10m当り

種　別	規　格	単位	数　量
側　溝	KF-500×500	m	10.00
敷モルタル	1 : 3	m^3	0.12
基礎砕石	RC-40, t=10cm	m^2	6.00

FT-500×600

S=1:20

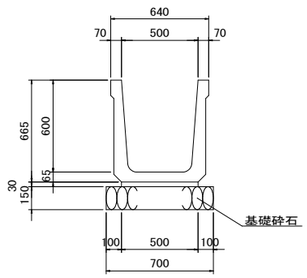

材 量 表　　10m当り

種　別	規　格	単位	数　量
側　溝	FT-500×600	個	5.0
敷モルタル	1 : 3	m^3	0.15
基礎砕石	RC-40, t=15cm	m^2	7.00

FT-700×700

S=1:30

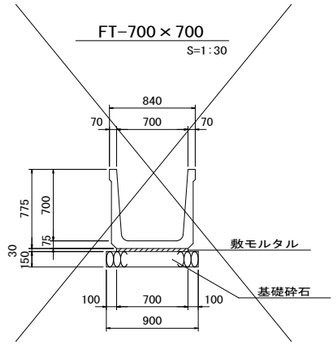

材 量 表　　10m当り

種　別	規　格	単位	数　量
側　溝	FT-700×700	個	5.0
敷モルタル	1 : 3	m^3	0.21
基礎砕石	RC-40, t=15cm	m^2	9.00

6号管渠工

S=1:30
（重圧管φ600）

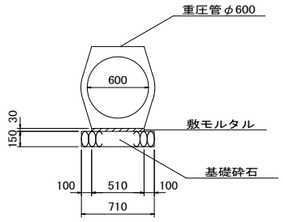

材 量 表　　10m当り

種　別	規　格	単位	数　量
重 圧 管	φ600	本	5.0
敷モルタル	1 : 3	m^3	0.15
基礎砕石	RC-40, t=15cm	m^2	7.10

塩ビ管　φ400

S=1:20

材 量 表　　10m当り

種　別	規　格	単位	数　量
塩 ビ 管	VUφ400	m	10.00

4号縦排水工

S=1:20

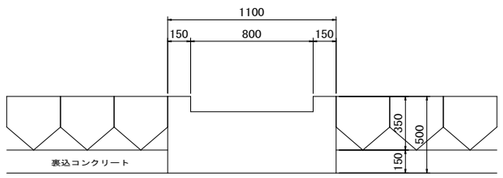

材 量 表　　10m当り

種　別	規　格	単位	数　量
コンクリート	σck=18N/mm²	m^3	4.70
型　　枠	小　型	m^2	10.00

図面番号	12/17	縮　尺	図　示
工　　種	道路改良工事		
種　　別	構 造 図 (13)	番号	13/15
路線 河川 名	西中条上御領幹線・6-1		
工事箇所	福山市神辺町地内		
福　山　市			

※この図面は縮小しています。
（原図サイズ　A1）

構 造 図 (13)

20号集水桝

S=1:20

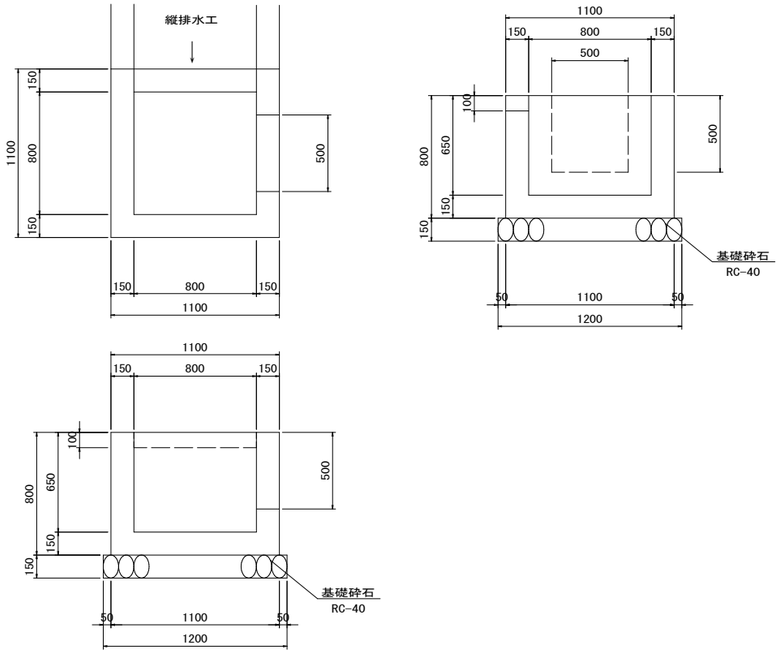

材 量 表　　1ヶ所当り

種　別	規　格	単位	数　量
コンクリート	σck=18N/mm²	m³	0.52
型　　枠	小　型	m²	5.73
基礎砕石	RC-40, t=15cm	m²	1.44

21号集水桝

S=1:20

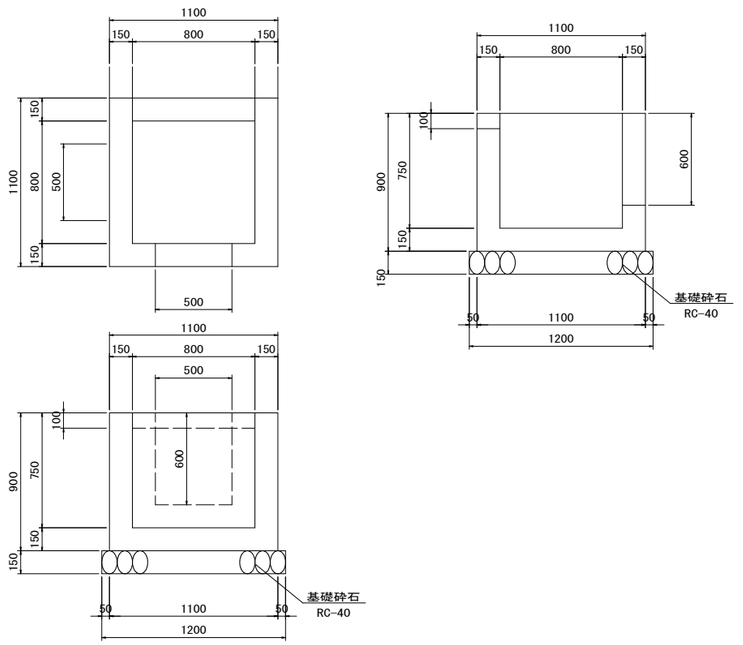

材 量 表　　1ヶ所当り

種　別	規　格	単位	数　量
コンクリート	σck=18N/mm²	m³	0.56
型　　枠	小　型	m²	6.42
基礎砕石	RC-40, t=15cm	m²	1.44

22号集水桝

S=1:30

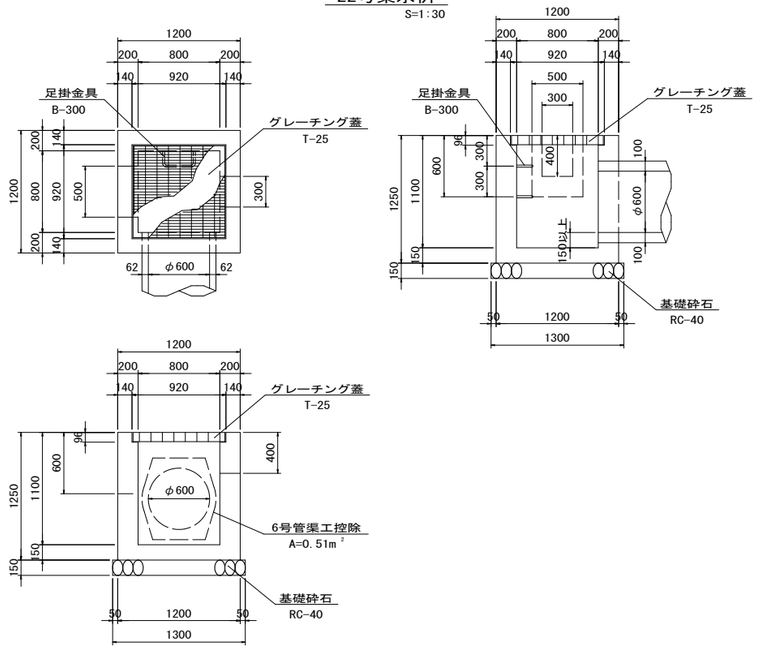

材 量 表　　1ヶ所当り

種　別	規　格	単位	数　量
コンクリート	σck=18N/mm²	m³	0.89
型　　枠	小　型	m²	8.23
基礎砕石	RC-40, t=15cm	m²	1.69
グレーチング蓋	800×800用	組	1.0
足掛金具	B-300	個	2.0

23号集水桝

S=1:30

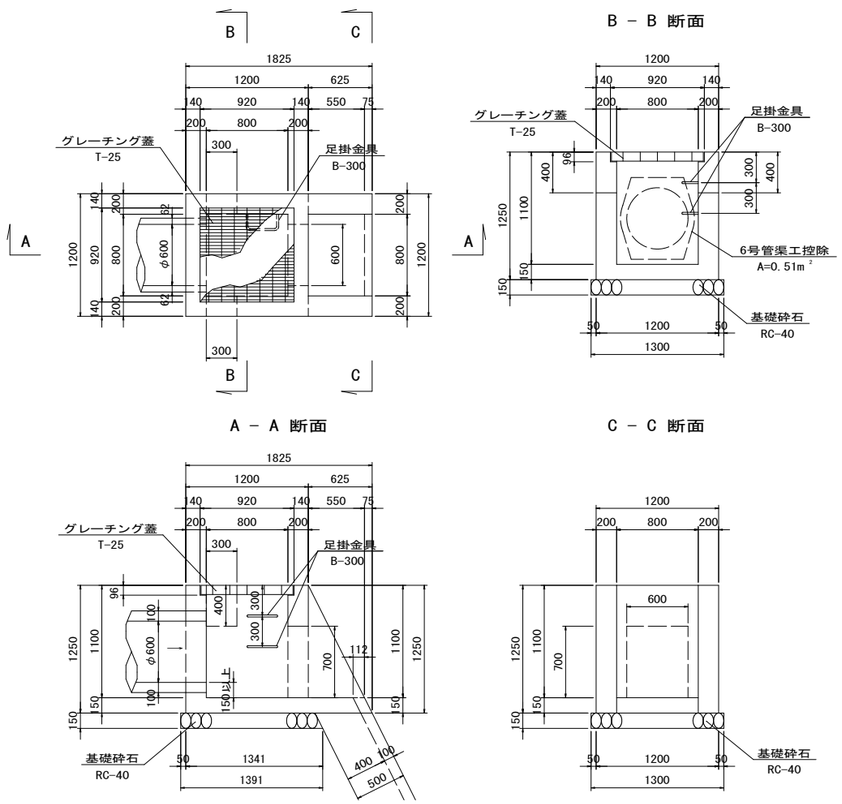

材 量 表　　1ヶ所当り

種　別	規　格	単位	数　量
コンクリート	σck=18N/mm²	m³	1.06
型　　枠	小　型	m²	9.57
基礎砕石	RC-40, t=15cm	m²	1.81
グレーチング蓋	800×800用	組	1.0
足掛金具	B-300	個	2.0

※ 岩着部は基礎砕石又は均しコンクリートは無しとする
※ 流入・流出管及び高さは現地にて対応すること。

構 造 図 (14)

図面番号	13/17	縮 尺	図 示
工 種	道路改良工事		
種 別	構 造 図 (14)	番号	14/15
路線 河川 名	西中条上御領幹線・6-1		
工事箇所	福山市神辺町地内		
福 山 市			

※この図面は縮小しています。
（原図サイズ A1）

24号集水桝

S=1:30

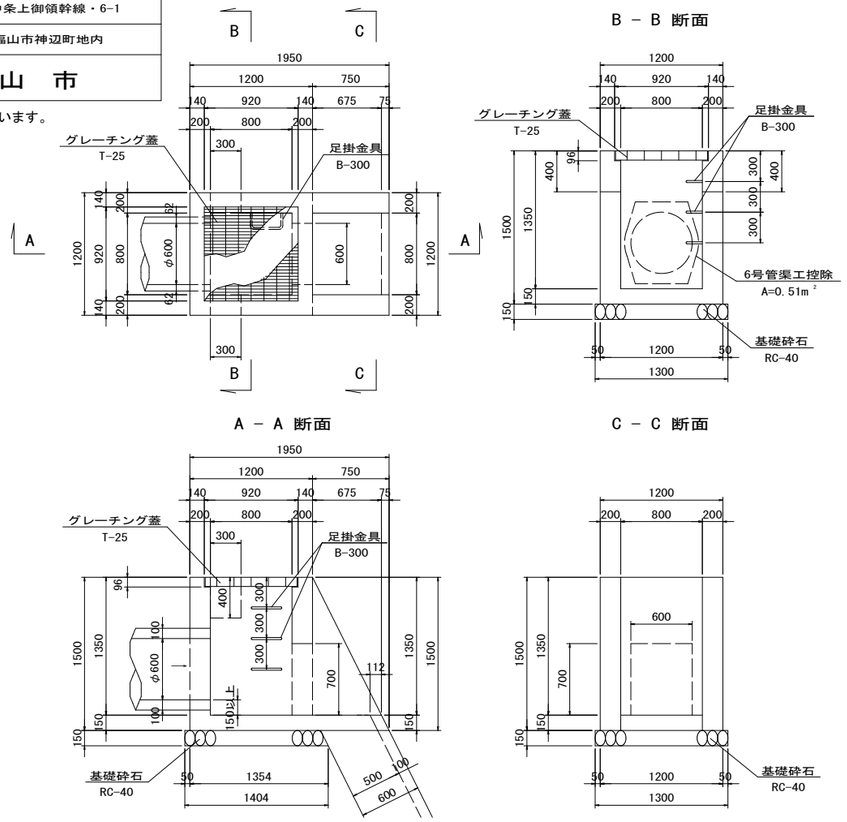

材 量 表　　1ヶ所当り

種 別	規 格	単位	数 量
コンクリート	σck=18N/mm²	m³	1.34
型 枠	小 型	m²	12.23
基礎砕石	RC-40, t=15cm	m²	1.83
グレーチング蓋	800×800用	組	1.0
足掛金具	B-300	個	3.0

26号集水桝

S=1:30

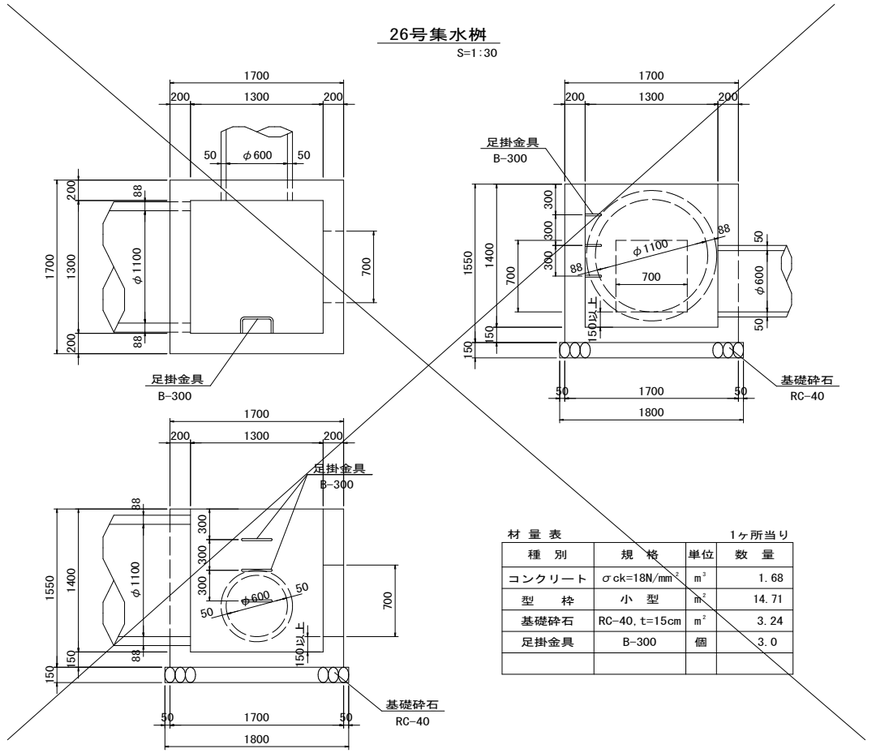

材 量 表　　1ヶ所当り

種 別	規 格	単位	数 量
コンクリート	σck=18N/mm²	m³	1.68
型 枠	小 型	m²	14.71
基礎砕石	RC-40, t=15cm	m²	3.24
足掛金具	B-300	個	3.0

25号集水桝

S=1:30

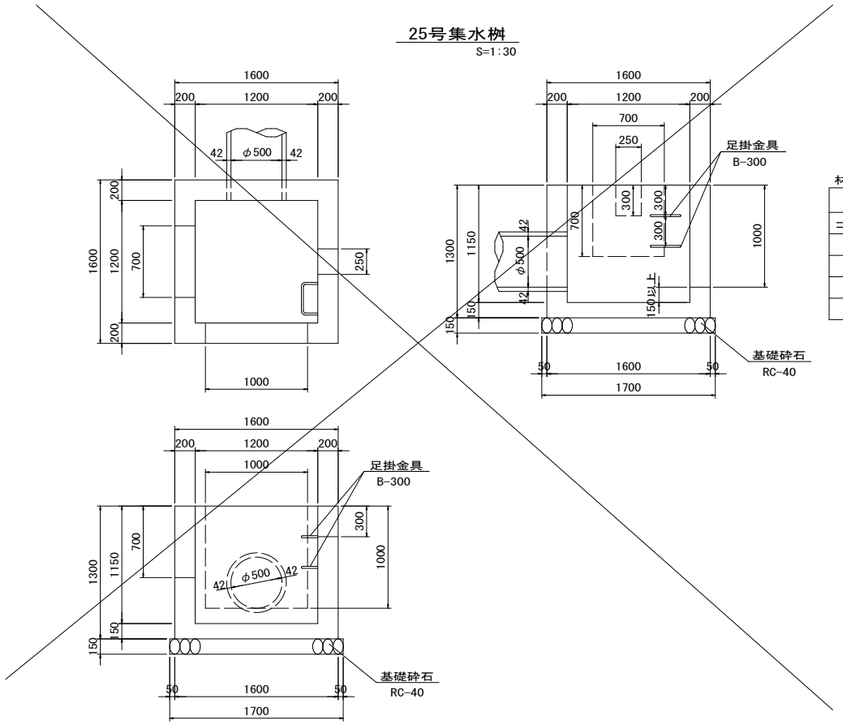

材 量 表　　1ヶ所当り

種 別	規 格	単位	数 量
コンクリート	σck=18N/mm²	m³	1.32
型 枠	小 型	m²	11.72
基礎砕石	RC-40, t=15cm	m²	2.89
足掛金具	B-300	個	2.0

※ 岩着部は基礎砕石又は均しコンクリートは無しとする
※ 流入・流出管及び高さは現地にて対応すること。

図面番号	14 / 17	縮　尺	V=1:100 H=1:200
工　　種	道路改良工事		
種　　別	擁壁工展開図	番号	4 / 7
路線 河川 名	西中条上御領幹線・6-1		
工事箇所	福山市神辺町地内		
福　　山　　市			

※この図面は縮小しています。
（原図サイズ　A1）

擁 壁 工 展 開 図(2)

V=1:100
H=1:200

※現地にて岩着の場合は基礎無しとし、土砂の場合は基礎を設ける事

NO.27+10.6 ～ NO.40

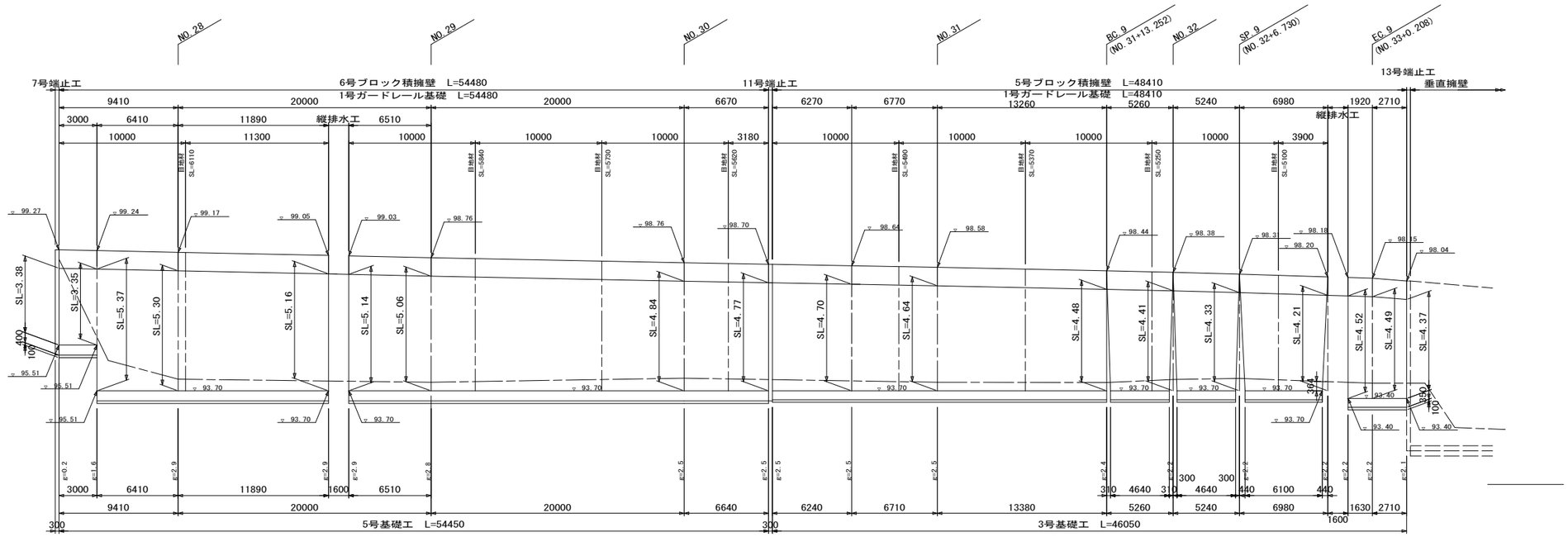

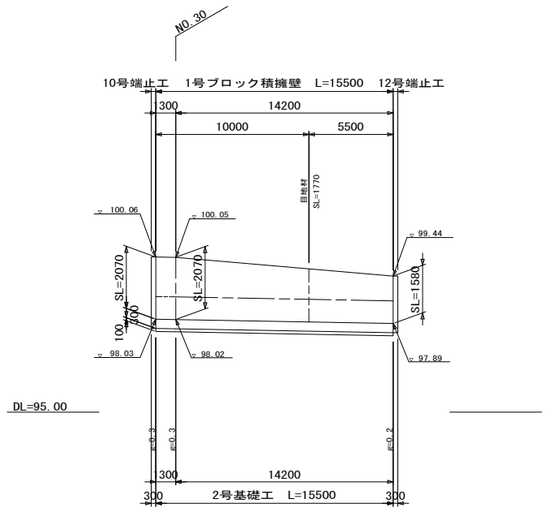

図面番号	15／17	縮　尺	S=1:100
工　種	道路改良工事		
種　別	大型ブロック割付図	番号	4／7
路線 河川 名	西中条上御領幹線・6-1		
工事箇所	福山市神辺町地内		
福　山　市			

※この図面は縮小しています。
（原図サイズ　A1）

大 型 ブ ロ ッ ク 割 付 図

A箇所

展 開 図

S=1:100

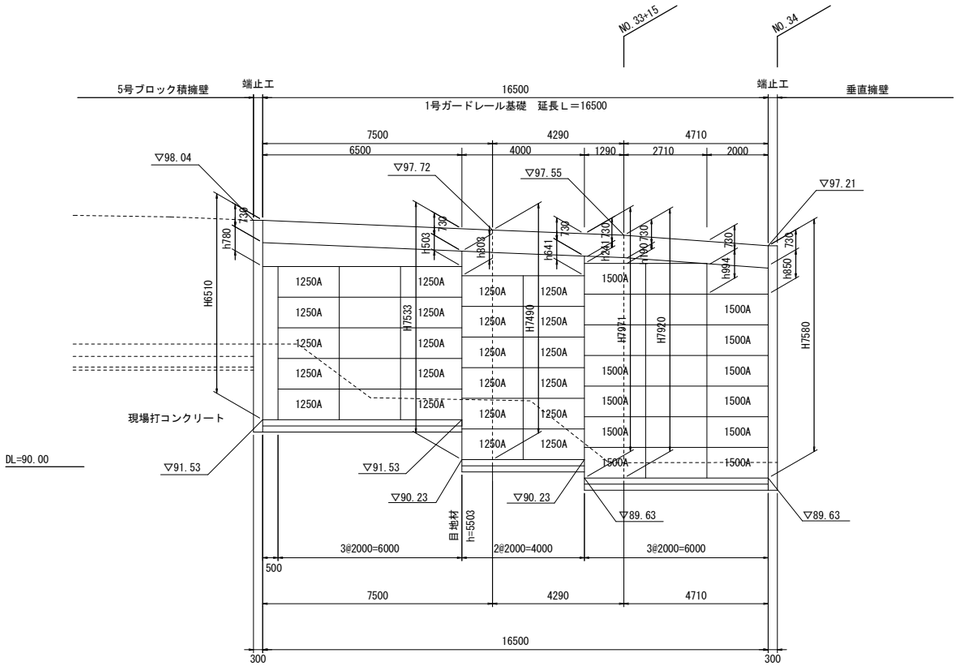

標 準 断 面 図

S=1:50

1250タイプ

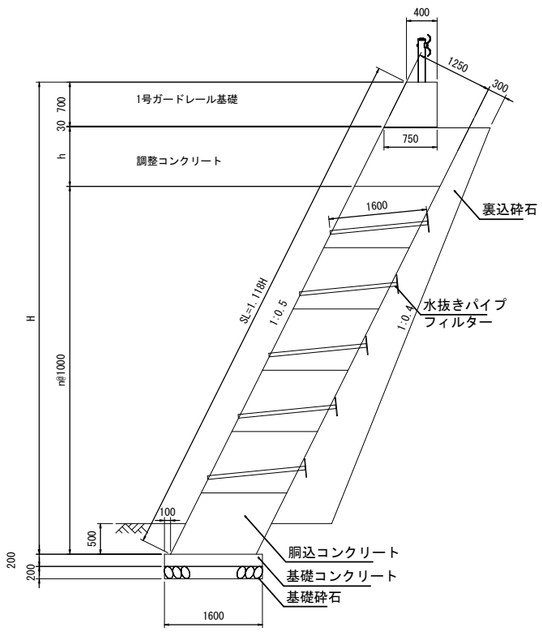

1500タイプ

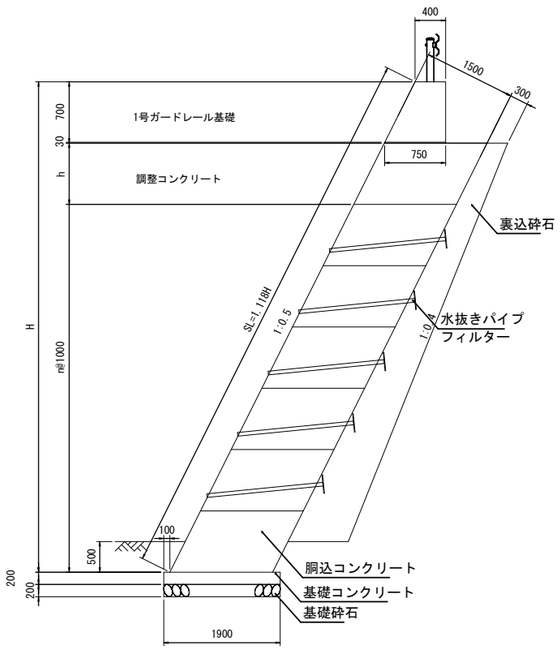

材料表

施工延長当たり

工　種	名　称	規　格	単　位	数　量
天端工	1号ガードレール基礎		m	16.50
	調整コンクリート	18 N	m3	14.29
	同上型枠		m2	21.68
基礎工	基礎コンクリート	18 N	m3	5.64
	同上型枠		m2	6.60
	基礎砕石（t=200mm）	RC-40	m2	28.20
中詰工	胴込コンクリート	18 N	m3	109.45
排水工	水抜パイプ	VU50	m	67.50
	フィルター	300×300×t=10mm	枚	39
裏込工	裏込め砕石	RC-40	m3	59.78
その他	目地材	エラスタイト t=20mm	m2	7.69
	現場打コンクリート	18 N	m3	3.49
	同上型枠		m2	5.59

使用ブロック

工　種	名　称	規　格	数量 個
据付工	練積用 1250TYPE-基本A	2000×1000×1250	27
	練積用 1500TYPE-基本A	2000×1000×1500	20

図面番号	16／17	縮　尺	図　示
工　　種	道路改良工事		
種　　別	護岸工展開図(1)	番号	2／3
路線 河川 名	西中条上御領幹線・6-1		
工事箇所	福山市神辺町地内		
福　　山　　市			

護 岸 工 展 開 図(1)

※現地にて岩着の場合は基礎無しとし、土砂の場合は基礎を設ける事

※この図面は縮小しています。
（原図サイズ　A1）

NO.2+12.5付近 ～ NO.4+3.5付近（右側）

S=1:50

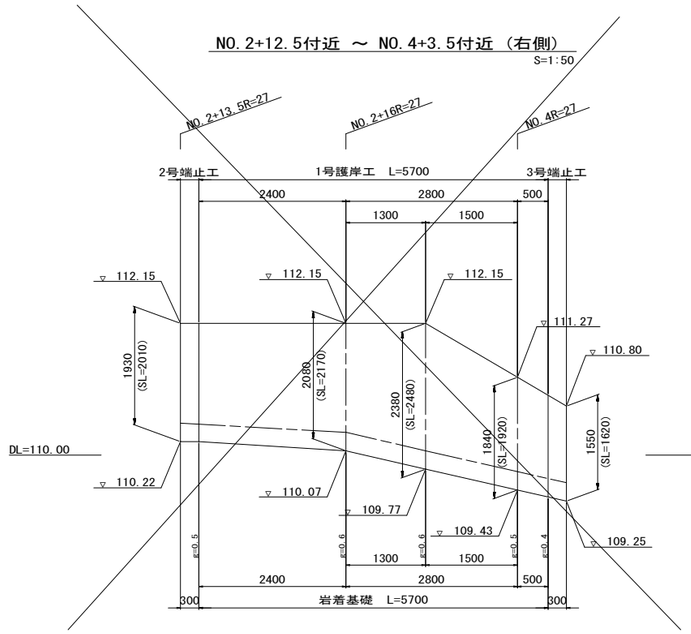

NO.28+11.0付近 ～ NO.28+15.0付近（右側）

S=1:50

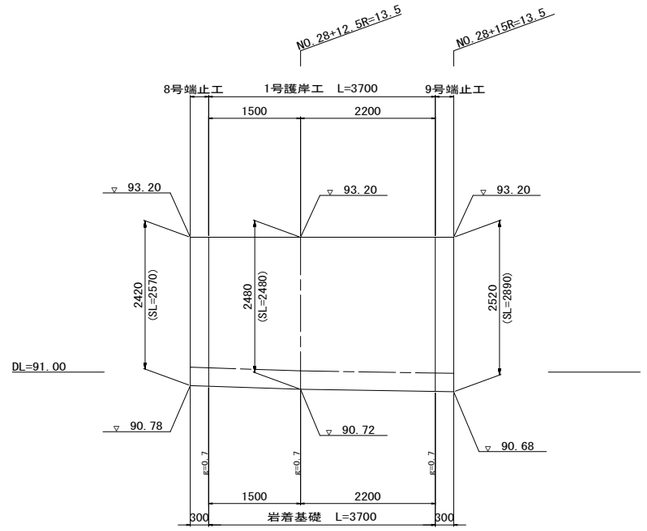

NO.33+16.5付近 ～ NO.34付近（右側）

S=1:50

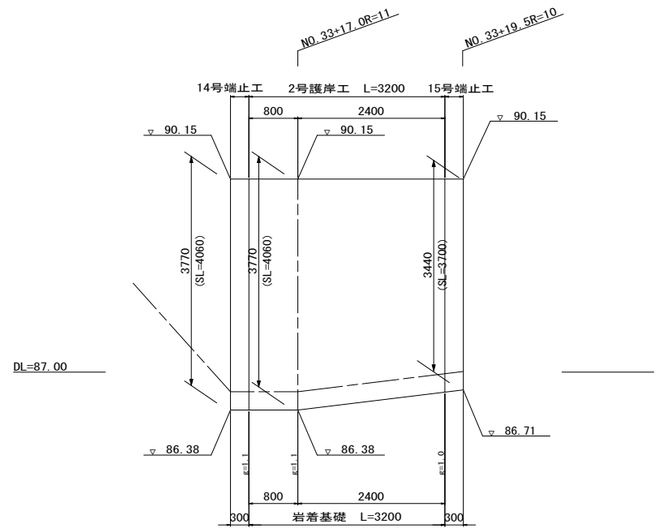

NO.38+16.0付近 ～ NO.39+1.0付近（右側）

S=1:50

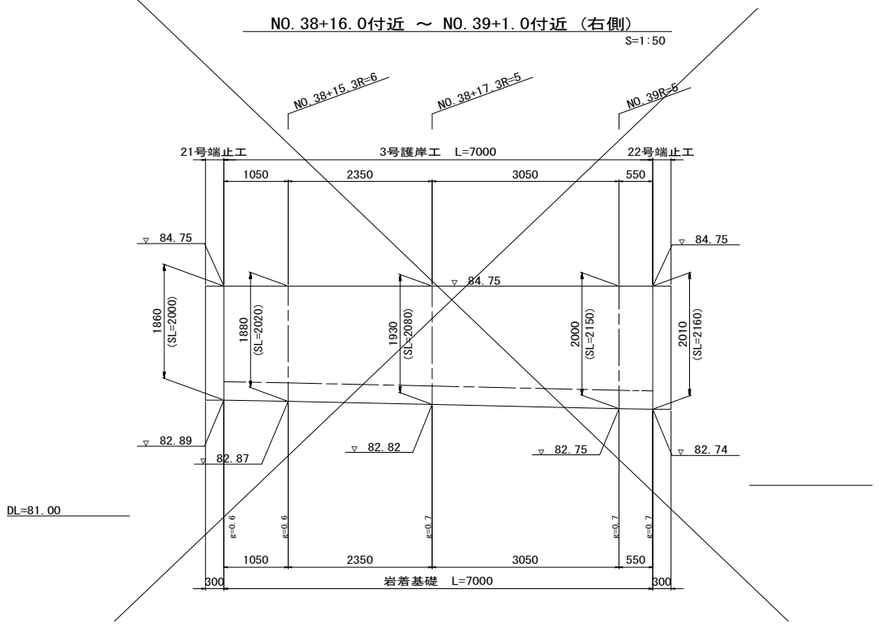

NO.41+11.5付近 ～ NO.41+16.5付近（右側）

S=1:50

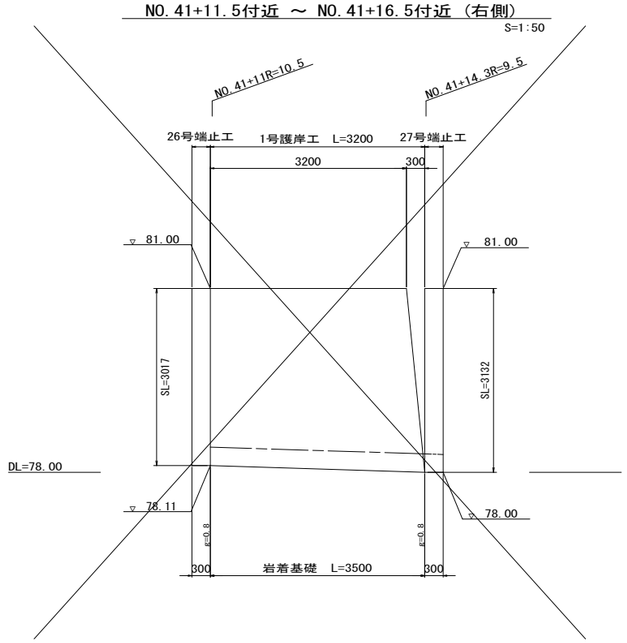

NO.46+5.0 ～ NO.46+10.0（右側）

S=1:50

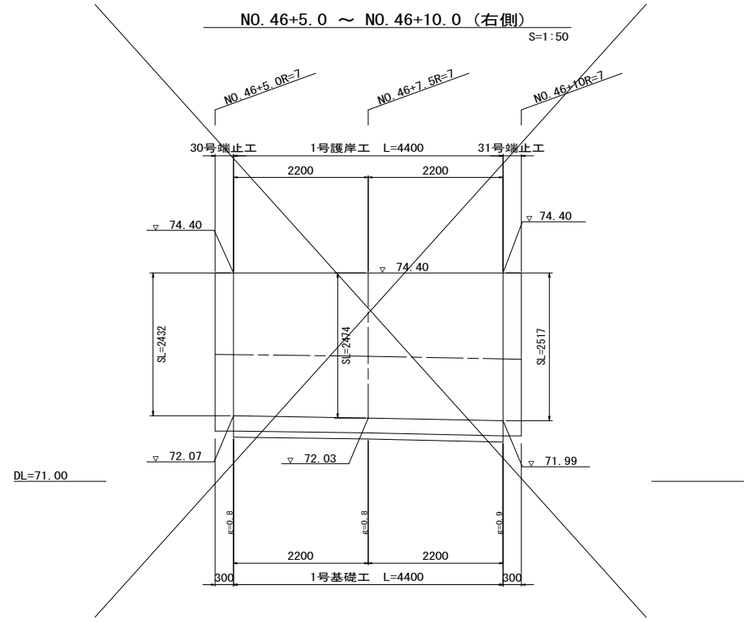

図面番号	17／17	縮　尺	S=1:500
工　　種	道路改良工事		
種　　別	伐採工平面図	雪寸	1／1
路線 河川 名	西中条上御領幹線・6-1		
工事箇所	福山市神辺町地内		
福　　山　　市			

※この図面は縮小しています。
（原図サイズ　A1）

伐採工

伐採面積　A=1900m2

参　考　図　書

施工単価表

掘削　　SPK23040001　　単第0 -0001　表

土砂 片切掘削　　1　m3　当り

機械構成比:　10.59%　労務構成比:　83.71%　材料構成比:　5.70%　市場単価構成比:　0.00%　標準単価：　1,176.70000

代表機労材規格(積算地区)	構成比	単価(積算地区)	代表機労材規格(東京地区)	単価(東京地区)	備考
バックホウ(クローラ型) 標準型・超低騒音型・排3 山積0.8/平積0.6m3	10.59%		バックホウ(クローラ型) 標準型・超低騒音型・排3 山積0.8/平積0.6m3		MTPC00128 MTPT00128
普通作業員	73.93%		普通作業員		RTPC00002 RTPT00002
運転手(特殊)	9.78%		運転手(特殊)		RTPC00006 RTPT00006
軽油 パトロール給油,2～4KL積載車給油	5.70%		軽油パトロール給油		TTPC00013 TTPT00013
積算単価			積算単価		EP001
A=1　土砂			B=2　片切掘削		

施工単価表

積込(ルーズ)　SPK23040007　単第0 -0002　表

土砂　土量50,000m3未満　1　m3　当り

機械構成比: 44.49%　労務構成比: 35.67%　材料構成比: 19.84%　市場単価構成比: 0.00%　標準単価: 229.05000

代表機労材規格(積算地区)	構成比	単価(積算地区)	代表機労材規格(東京地区)	単価(東京地区)	備考
バックホウ(クローラ型) 標準型・排2014 山積0.8/平積0.6m3	44.49%		バックホウ(クローラ型) 標準型・排2014 山積0.8/平積0.6m3)		MTPC00153 MTPT00153
運転手(特殊)	35.67%		運転手(特殊)		RTPC00006 RTPT00006
軽油 パトロール給油,2～4KL積載車給油	19.84%		軽油パトロール給油		TTPC00013 TTPT00013
積算単価			積算単価		EP001
A=1　土砂			B=1　土量50,000m3未満		

施工単価表

路体(築堤)盛土　SPK23040004　単第0 -0003　表

施工幅員2.5m未満　1　m3　当り

機械構成比: 0.75%　労務構成比: 98.99%　材料構成比: 0.26%　市場単価構成比: 0.00%　標準単価: 5,926.70000

代表機労材規格(積算地区)	構成比	単価(積算地区)	代表機労材規格(東京地区)	単価(東京地区)	備考
<賃>振動ローラ(ハンドガイド式) 質量0.8～1.1t	0.75%		振動ローラ(舗装用) [ハンドガイド式] 質量0.8～1.1t		KTPC00008 KTPT00008
普通作業員	90.32%		普通作業員		RTPC00002 RTPT00002
特殊作業員	8.67%		特殊作業員		RTPC00001 RTPT00001
軽油 パトロール給油,2～4KL積載車給油	0.26%		軽油パトロール給油		TTPC00013 TTPT00013
積算単価			積算単価		EP001
A=1　施工幅員2.5m未満					

施工単価表

路体(築堤)盛土　SPK23040004　単第0 -0004　表

施工幅員2.5m以上4.0m未満　1　m3　当り

機械構成比:　16.95%　労務構成比:　73.89%　材料構成比:　9.16%　市場単価構成比:　0.00%　標準単価:　774.15000

代表機労材規格(積算地区)	構成比	単価(積算地区)	代表機労材規格(東京地区)	単価(東京地区)	備考
<賃>後方超小旋回バックホウ(クローラ型) 山積0.28m3(平積0.2) 排出ガス対策型(第1,2,3次基準値)低騒音	8.87%		バックホウ(クローラ型) [後方超小旋回型] 山積0.28m3(平積0.2m3)		KTPC00054 KTPT00054
<賃>振動ローラ(搭乗・コンバインド式) 質量3～4t 排出ガス対策型(第1,2次基準値)低騒音	8.08%		振動ローラ(舗装用) [搭乗式コンバインド型] 質量3～4t		KTPC00009 KTPT00009
運転手(特殊)	65.25%		運転手(特殊)		RTPC00006 RTPT00006
普通作業員	8.64%		普通作業員		RTPC00002 RTPT00002
軽油 パトロール給油,2～4KL積載車給油	9.16%		軽油パトロール給油		TTPC00013 TTPT00013
積算単価			積算単価		EP001
A=2　施工幅員2.5m以上4.0m未満					

施工単価表

路体(築堤)盛土　SPK23040004　単第0 -0005　表

施工幅員4.0m以上　施工数量10,000m3未満 障害無し　1　m3　当り

機械構成比: 18.74%　労務構成比: 64.69%　材料構成比: 16.57%　市場単価構成比: 0.00%　標準単価: 214.13000

代表機労材規格(積算地区)	構成比	単価(積算地区)	代表機労材規格(東京地区)	単価(東京地区)	備考
<賃>ブルドーザ 湿地,7t級 排出ガス対策型(第1,2次基準値)低騒音	11.51%		<賃>ブルドーザ 湿地,7t級 排出ガス対策型(第1,2次基準値)低騒音		KTPC00036 KTPT00036
<賃>振動ローラ(土木用フラットSドラム型) 質量11～12t 排出ガス対策型(第1,2,3次基準値)低騒音	7.23%		振動ローラ(土工用) [フラット・シングルドラム型] 質量11～12t		KTPC00058 KTPT00058
運転手(特殊)	43.87%		運転手(特殊)		RTPC00006 RTPT00006
普通作業員	20.82%		普通作業員		RTPC00002 RTPT00002
軽油 パトロール給油,2～4KL積載車給油	16.57%		軽油パトロール給油		TTPC00013 TTPT00013
積算単価			積算単価		EP001
A=3 施工幅員4.0m以上 C=1 障害無し			B=1 施工数量10,000m3未満		

施工単価表

路床盛土　SPK23040005　単第0 -0006　表

施工幅員2.5m未満　1　m3　当り

機械構成比: 0.86%　労務構成比: 98.84%　材料構成比: 0.30%　市場単価構成比: 0.00%　標準単価: 6,020.30000

代表機労材規格(積算地区)	構成比	単価(積算地区)	代表機労材規格(東京地区)	単価(東京地区)	備考
<賃>振動ローラ(ハンドガイド式) 質量0.8～1.1t	0.86%		振動ローラ(舗装用) [ハンドガイド式] 質量0.8～1.1t		KTPC00008 KTPT00008
普通作業員	88.92%		普通作業員		RTPC00002 RTPT00002
特殊作業員	9.92%		特殊作業員		RTPC00001 RTPT00001
軽油 パトロール給油,2～4KL積載車給油	0.30%		軽油パトロール給油		TTPC00013 TTPT00013
積算単価			積算単価		EP001
A=1　施工幅員2.5m未満					

施工単価表

路床盛土　SPK23040005　単第0 -0007　表

施工幅員2.5m以上4.0m未満　1　m3　当り

機械構成比:　16.92%　労務構成比:　74.02%　材料構成比:　9.06%　市場単価構成比:　0.00%　標準単価:　813.45000

代表機労材規格(積算地区)	構成比	単価(積算地区)	代表機労材規格(東京地区)	単価(東京地区)	備考
<賃>振動ローラ(搭乗・コンバインド式) 質量3～4t 排出ガス対策型(第1,2次基準値)低騒音	8.48%		振動ローラ(舗装用) [搭乗式コンバインド型] 質量3～4t		KTPC00009 KTPT00009
<賃>後方超小旋回バックホウ(クローラ型) 山積0.28m3(平積0.2) 排出ガス対策型(第1,2,3次基準値)低騒音	8.44%		バックホウ(クローラ型) [後方超小旋回型] 山積0.28m3(平積0.2m3)		KTPC00054 KTPT00054
運転手(特殊)	65.80%		運転手(特殊)		RTPC00006 RTPT00006
普通作業員	8.22%		普通作業員		RTPC00002 RTPT00002
軽油 パトロール給油,2～4KL積載車給油	9.06%		軽油パトロール給油		TTPC00013 TTPT00013
積算単価			積算単価		EP001
A=2　施工幅員2.5m以上4.0m未満					

施工単価表

路床盛土　SPK23040005　単第0 -0008　表

施工幅員4.0m以上　施工数量10,000m3未満 障害無し　1　m3　当り

機械構成比: 19.31%　労務構成比: 63.43%　材料構成比: 17.26%　市場単価構成比: 0.00%　標準単価: 327.69000

代表機労材規格(積算地区)	構成比	単価(積算地区)	代表機労材規格(東京地区)	単価(東京地区)	備考
<賃>ブルドーザ 湿地,7t級 排出ガス対策型(第1,2次基準値)低騒音	9.95%		<賃>ブルドーザ 湿地,7t級 排出ガス対策型(第1,2次基準値)低騒音		KTPC00036 KTPT00036
<賃>振動ローラ(土木用フラットSドラム型) 質量11～12t 排出ガス対策型(第1,2,3次基準値)低騒音	9.36%		振動ローラ(土工用) [フラット・シングルドラム型] 質量11～12t		KTPC00058 KTPT00058
運転手(特殊)	43.02%		運転手(特殊)		RTPC00006 RTPT00006
普通作業員	20.41%		普通作業員		RTPC00002 RTPT00002
軽油 パトロール給油,2～4KL積載車給油	17.26%		軽油パトロール給油		TTPC00013 TTPT00013
積算単価			積算単価		EP001
A=3 施工幅員4.0m以上 C=1 障害無し			B=1 施工数量10,000m3未満		

施工単価表

土砂等運搬　SPK23040002　単第0 -0009　表

標準 土砂(岩塊・玉石混り土含む)　DID区間無し 距離12.5km以下(10.0km超)　1　m3　当り

機械構成比: 46.25%　労務構成比: 38.07%　材料構成比: 15.68%　市場単価構成比: 0.00%　標準単価: 1,718.10000

代表機労材規格(積算地区)	構成比	単価(積算地区)	代表機労材規格(東京地区)	単価(東京地区)	備考
ダンプトラック[オンロード・ディーゼル] 10t積級 (タイヤ損耗費及び補修費(良好)を含む)	46.25%		ダンプトラック[オンロード・ディーゼル] 10t積級 (タイヤ損耗費及び補修費(良好)を含む)		MTPC00018T1 MTPT00018T1
運転手(一般)	38.07%		運転手(一般)		RTPC00007 RTPT00007
軽油 パトロール給油,2～4KL積載車給油	15.68%		軽油パトロール給油		TTPC00013 TTPT00013
積算単価			積算単価		EP001
A=1　標準 C=1　土砂(岩塊・玉石混り土含む) E=35　距離12.5km以下(10.0km超)			B=2　バックホウ山積1.4m3(平積1.0m3) D=1　DID区間無し		

施工単価表

法面整形　SPK23040025　単第0 -0010　表

切土部　現場制約無し　レキ質土,砂及び砂質土,粘性土　1　m2　当り

機械構成比:　10.32%　労務構成比:　79.09%　材料構成比:　10.59%　市場単価構成比:　0.00%　標準単価：　823.01000

代表機労材規格(積算地区)	構成比	単価(積算地区)	代表機労材規格(東京地区)	単価(東京地区)	備考
<賃>バックホウ(クローラ型) 山積0.8m3(平積0.6) 排出ガス対策型(第1,2,3次基準値)低騒音	10.32%		バックホウ クローラ型 山積0.8m3(平積0.6m3)		KTPC00018 KTPT00018
普通作業員	37.96%		普通作業員		RTPC00002 RTPT00002
運転手(特殊)	21.82%		運転手(特殊)		RTPC00006 RTPT00006
土木一般世話役	19.31%		土木一般世話役		RTPC00009 RTPT00009
軽油 パトロール給油,2～4KL積載車給油	10.59%		軽油パトロール給油		TTPC00013 TTPT00013
積算単価			積算単価		EP001
A=2　切土部 D=2　レキ質土,砂及び砂質土,粘性土			C=2　現場制約無し E=1　-(全ての費用)		

施工単価表

法面整形　SPK23040025　単第0 -0011　表

盛土部 法面締固め有り 現場制約無し　レキ質土,砂及び砂質土,粘性土　1　m2　当り

機械構成比: 12.90%　労務構成比: 73.86%　材料構成比: 13.24%　市場単価構成比: 0.00%　標準単価: 658.51000

代表機労材規格(積算地区)	構成比	単価(積算地区)	代表機労材規格(東京地区)	単価(東京地区)	備考
<賃>バックホウ(クローラ型) 山積0.8m3(平積0.6) 排出ガス対策型(第1,2,3次基準値)低騒音	12.90%		バックホウ クローラ型 山積0.8m3(平積0.6m3)		KTPC00018 KTPT00018
普通作業員	30.50%		普通作業員		RTPC00002 RTPT00002
運転手(特殊)	27.27%		運転手(特殊)		RTPC00006 RTPT00006
土木一般世話役	16.09%		土木一般世話役		RTPC00009 RTPT00009
軽油 パトロール給油,2～4KL積載車給油	13.24%		軽油パトロール給油		TTPC00013 TTPT00013
積算単価			積算単価		EP001
A=1 盛土部 C=2 現場制約無し E=1 -(全ての費用)			B=1 法面締固め有り D=2 レキ質土,砂及び砂質土,粘性土		

施工単価表

植生シート工　SS000279　単第0 -0012　表

肥料袋無_標準品　[規]500m2未満　盛土法面　1　m2　当り

名称・規格など	数量	単位	単価	金額	備考
植生工(人力施工)【材工共】 植生シート工 肥料袋無(標準品)	1.000	m2			
諸雑費	1	式			
＊＊＊　単位当たり　＊＊＊	1	m2			
A=1　肥料袋無_標準品			B=3　[規]500m2未満		

施工単価表

床掘り　SPK23040015　単第0 -0013　表

土砂 標準　無し 障害無し　1　m3　当り

機械構成比: 24.08%　労務構成比: 50.56%　材料構成比: 25.36%　市場単価構成比: 0.00%　標準単価: 227.74000

代表機労材規格(積算地区)	構成比	単価(積算地区)	代表機労材規格(東京地区)	単価(東京地区)	備考
<賃>バックホウ(クローラ型) 山積0.8m3(平積0.6) 排出ガス対策型(第1,2,3次基準値)低騒音	24.08%		バックホウ クローラ型 山積0.8m3(平積0.6m3)		KTPC00018 KTPT00018
運転手(特殊)	50.56%		運転手(特殊)		RTPC00006 RTPT00006
軽油 パトロール給油,2～4KL積載車給油	25.36%		軽油パトロール給油		TTPC00013 TTPT00013
積算単価			積算単価		EP001
A=1 土砂 C=1 無し E=1 -(全ての費用)			B=1 標準 D=1 障害無し		

施工単価表

埋戻コンクリート　SPK23040154　単第0 -0014　表

無筋・鉄筋構造物 18-8-25(20)BB　バックホウ(クレーン機能付)打設　1　m3　当り

機械構成比: 4.32%　労務構成比: 37.95%　材料構成比: 57.73%　市場単価構成比: 0.00%　標準単価: 29,669.00000

代表機労材規格(積算地区)	構成比	単価(積算地区)	代表機労材規格(東京地区)	単価(東京地区)	備考
<賃>バックホウ(クローラ型クレーン機能付) 山積0.8m3(平積0.6)吊能力2.9t 排1～3,2011,2014	4.08%		バックホウ [クローラ型クレーン付] 排ガス型(第2次)山積0.8m3吊2.9t		KTPC00006 KTPT00006
その他(機械)			その他(機械)		EK009
特殊作業員	11.26%		特殊作業員		RTPC00001 RTPT00001
普通作業員	10.14%		普通作業員		RTPC00002 RTPT00002
土木一般世話役	7.41%		土木一般世話役		RTPC00009 RTPT00009
運転手(特殊)	6.90%		運転手(特殊)		RTPC00006 RTPT00006
その他(労務)			その他(労務)		ER009
レディーミクストコンクリート指定品 呼び強度18,スランプ8,粗骨材20(25) W/C(60%),種別(高炉)	55.58%		生コンクリート 高炉 24-12-25(20) W/C 55%		TTPC00003 TTPT00343
軽油 パトロール給油,2～4KL積載車給油	2.03%		軽油パトロール給油		TTPC00013 TTPT00013

施工単価表

埋戻コンクリート　SPK23040154　単第0 -0014　表

無筋・鉄筋構造物 18-8-25(20)BB　バックホウ(クレーン機能付)打設　1　m3　当り

機械構成比: 4.32%　労務構成比: 37.95%　材料構成比: 57.73%　市場単価構成比: 0.00%　標準単価: 29,669.00000

代表機労材規格(積算地区)	構成比	単価(積算地区)	代表機労材規格(東京地区)	単価(東京地区)	備考
その他(材料)			その他(材料)		EZ009
積算単価			積算単価		E9999
A=1 無筋・鉄筋構造物 C=3 18-8-25(20)BB J=1 -			B=2 バックホウ(クレーン機能付)打設 F=2 一般養生 K=1 -(全ての費用)		

施工単価表

コンクリートブロック積工(練積)　SDT00039　単第0 -0015　表

滑面ブロック　18-8-40BB　1　m2　当り

名称・規格など	数量	単位	単価	金額	備考
昼間_ブロック積工【手間のみ】 時間的制約なし	1.000	m2			
コンクリート積みブロック-滑面-<JISA5371> 280×420×350,参考質量41.2kg以上 8.5個/m2	8.000	個			
レディーミクストコンクリート指定品 呼び強度18,スランプ8,粗骨材40 W/C(60%),種別(高炉)	0.246	m3			
諸雑費	1	式			
＊＊＊　単位当たり　＊＊＊	1	m2			
A=1　昼間施工 C=1　18-8-40BB I=1　滑面ブロック			B=2　裏込コンクリートを施工しない場合 E=1　- K=8　ブロックm2当り使用量(個/m2)		
L=1　時間的制約なし					

施工単価表

胴込・裏込材(砕石)　SPK23040045　単第0 -0016　表

間知・平・連節・緑化ブロック　RC-40　1　m3　当り

機械構成比:　10.09%　労務構成比:　65.00%　材料構成比:　24.91%　市場単価構成比:　0.00%　標準単価:　6,631.00000

代表機労材規格(積算地区)	構成比	単価(積算地区)	代表機労材規格(東京地区)	単価(東京地区)	備考
<賃>バックホウ(クローラ型クレーン機能付) 山積0.8m3(平積0.6)吊能力2.9t 排1～3,2011,2014	10.09%		バックホウ [クローラ型クレーン付] 排ガス型(第2次)山積0.8m3吊2.9t		KTPC00006 KTPT00006
普通作業員	33.66%		普通作業員		RTPC00002 RTPT00002
特殊作業員	19.37%		特殊作業員		RTPC00001 RTPT00001
運転手(特殊)	11.44%		運転手(特殊)		RTPC00006 RTPT00006
その他(労務)			その他(労務)		ER009
再生クラッシャラン 40～0mm	20.44%		再生クラッシャーラン RC-40		TTPC00008 TTPT00008
軽油 パトロール給油,2～4KL積載車給油	4.47%		軽油パトロール給油		TTPC00013 TTPT00013
積算単価			積算単価		EP001
A=1　間知・平・連節・緑化ブロック			B=1　RC-40		

施工単価表

胴込・裏込材(砕石)　SPK23040045　単第0 -0016　表

間知・平・連節・緑化ブロック　RC-40　1　m3　当り

機械構成比:　10.09%　労務構成比:　65.00%　材料構成比:　24.91%　市場単価構成比:　0.00%　標準単価：　6,631.00000

代表機労材規格(積算地区)	構成比	単価(積算地区)	代表機労材規格(東京地区)	単価(東京地区)	備考

施工単価表

埋戻し　SPK23040020　単第0 -0017　表

最大埋戻幅1m未満　1　m3　当り

機械構成比:　6.01%　労務構成比:　90.52%　材料構成比:　3.47%　市場単価構成比:　0.00%　標準単価:　2,845.10000

代表機労材規格(積算地区)	構成比	単価(積算地区)	代表機労材規格(東京地区)	単価(東京地区)	備考
バックホウ(クローラ型) 標準型・排1 山積0.45/平積0.35m3	5.33%		バックホウ(クローラ型) 標準型・排1 山積0.45/平積0.35m3		MTPC00010 MTPT00010
<賃>タンパ(ランマ) 質量60～80kg	0.68%		タンパ及びランマ 質量60～80kg		KTPC00020 KTPT00020
普通作業員	54.90%		普通作業員		RTPC00002 RTPT00002
特殊作業員	27.09%		特殊作業員		RTPC00001 RTPT00001
運転手(特殊)	8.53%		運転手(特殊)		RTPC00006 RTPT00006
軽油 パトロール給油,2～4KL積載車給油	2.50%		軽油パトロール給油		TTPC00013 TTPT00013
ガソリン,レギュラー スタンド渡し,スタンド給油	0.97%		ガソリンレギュラースタンド		TTPC00014 TTPT00014
積算単価			積算単価		EP001
A=4　最大埋戻幅1m未満			D=1　-(全ての費用)		

施工単価表

埋戻し　　SPK23040020　　単第0 -0017　表

最大埋戻幅1m未満　　1　m3　当り

機械構成比:　6.01%　労務構成比:　90.52%　材料構成比:　3.47%　市場単価構成比:　0.00%　標準単価：　2,845.10000

代表機労材規格(積算地区)	構成比	単価(積算地区)	代表機労材規格(東京地区)	単価(東京地区)	備考

施工単価表

埋戻し　SPK23040020　単第0 -0018　表

最大埋戻幅1m以上4m未満　1　m3　当り

機械構成比:　11.71%　労務構成比:　83.03%　材料構成比:　5.26%　市場単価構成比:　0.00%　標準単価:　1,861.40000

代表機労材規格(積算地区)	構成比	単価(積算地区)	代表機労材規格(東京地区)	単価(東京地区)	備考
バックホウ(クローラ型) 標準型・排2 山積0.8/平積0.6m3	9.99%		バックホウ(クローラ型) 標準型・排2 山積0.8/平積0.6m3		MTPC00014 MTPT00014
<賃>振動ローラ(ハンドガイド式) 質量0.8～1.1t	1.62%		振動ローラ(舗装用) [ハンドガイド式] 質量0.8～1.1t		KTPC00008 KTPT00008
<賃>タンパ(ランマ) 質量60～80kg	0.10%		タンパ及びランマ 質量60～80kg		KTPC00020 KTPT00020
普通作業員	51.56%		普通作業員		RTPC00002 RTPT00002
特殊作業員	22.78%		特殊作業員		RTPC00001 RTPT00001
運転手(特殊)	8.69%		運転手(特殊)		RTPC00006 RTPT00006
軽油 パトロール給油,2～4KL積載車給油	5.12%		軽油パトロール給油		TTPC00013 TTPT00013
ガソリン,レギュラー スタンド渡し,スタンド給油	0.14%		ガソリンレギュラースタンド		TTPC00014 TTPT00014
積算単価			積算単価		EP001

施工単価表

埋戻し　SPK23040020　単第0 -0018　表

最大埋戻幅1m以上4m未満　1　m3　当り

機械構成比:　11.71%　労務構成比:　83.03%　材料構成比:　5.26%　市場単価構成比:　0.00%　標準単価：　1,861.40000

代表機労材規格(積算地区)	構成比	単価(積算地区)	代表機労材規格(東京地区)	単価(東京地区)	備考
A=3　最大埋戻幅1m以上4m未満			D=1　-(全ての費用)		

施工単価表

基面整正　　SPK23040017　　単第0 -0019　表

1　m2　当り

機械構成比:　0.00%　労務構成比:　100.00%　材料構成比:　0.00%　市場単価構成比:　0.00%　標準単価：　446.00000

代表機労材規格(積算地区)	構成比	単価(積算地区)	代表機労材規格(東京地区)	単価(東京地区)	備考
普通作業員	100.00%		普通作業員		RTPC00002 RTPT00002
積算単価			積算単価		EP001

施工単価表

2号基礎工　　V000000100　　単第0 -0020　表

10　m　当り

名称・規格など	数量	単位	単価	金額	備考
現場打基礎コンクリート 18-8-40BB 基礎砕石有り	1.14	m3			単第0-0021　表
＊＊＊　合計　＊＊＊	10	m			
＊＊＊　単位当たり　＊＊＊	1	m			

施工単価表

現場打基礎コンクリート　SPK23040049　単第0 -0021　表

18-8-40BB　基礎砕石有り　1　m3　当り

機械構成比:　2.44%　労務構成比:　69.93%　材料構成比:　27.63%　市場単価構成比:　0.00%　標準単価：　69,862.00000

代表機労材規格(積算地区)	構成比	単価(積算地区)	代表機労材規格(東京地区)	単価(東京地区)	備考
<賃>バックホウ(クローラ型クレーン機能付) 山積0.8m3(平積0.6)吊能力2.9t 排1～3,2011,2014	1.72%		バックホウ [クローラ型クレーン付] 排ガス型(第2次)山積0.8m3吊2.9t		KTPC00006 KTPT00006
<賃>バックホウ(クローラ型) 山積0.8m3(平積0.6) 排出ガス対策型(第1,2,3次基準値)低騒音	0.72%		バックホウ クローラ型 山積0.8m3(平積0.6m3)		KTPC00018 KTPT00018
普通作業員	19.26%		普通作業員		RTPC00002 RTPT00002
型わく工	18.65%		型わく工		RTPC00010 RTPT00010
特殊作業員	10.81%		特殊作業員		RTPC00001 RTPT00001
土木一般世話役	10.22%		土木一般世話役		RTPC00009 RTPT00009
その他(労務)			その他(労務)		ER009
レディーミクストコンクリート指定品 呼び強度18,スランプ8,粗骨材40 W/C(60%),種別(高炉)	22.66%		生コンクリート 高炉 18-8-25(20) W/C 60%		TTPCD0010 TTPT00003
軽油 パトロール給油,2～4KL積載車給油	1.67%		軽油パトロール給油		TTPC00013 TTPT00013

施工単価表

現場打基礎コンクリート　SPK23040049　単第0 -0021　表

18-8-40BB　基礎砕石有り　1　m3　当り

機械構成比: 2.44%　労務構成比: 69.93%　材料構成比: 27.63%　市場単価構成比: 0.00%　標準単価: 69,862.00000

代表機労材規格(積算地区)	構成比	単価(積算地区)	代表機労材規格(東京地区)	単価(東京地区)	備考
その他(材料)			その他(材料)		EZ009
積算単価			積算単価		E9999
A=2　18-8-40BB D=1　一般養生・特殊養生(練炭)			C=1　基礎砕石有り E=1　-		

施工単価表

コンクリートブロック積工(練積)　SDT00039　単第0 -0022　表

滑面ブロック　18-8-40BB　1　m2　当り

名称・規格など	数量	単位	単価	金額	備考
昼間_ブロック積工【手間のみ】 時間的制約なし	1.000	m2			
コンクリート積みブロック-滑面-<JISA5371> 280×420×350,参考質量41.2kg以上 8.5個/m2	8.000	個			
レディーミクストコンクリート指定品 呼び強度18,スランプ8,粗骨材40 W/C(60%),種別(高炉)	0.246	m3			
レディーミクストコンクリート指定品 呼び強度18,スランプ8,粗骨材40 W/C(60%),種別(高炉)	0.112	m3			
諸雑費	1	式			
＊＊＊　単位当たり　＊＊＊	1	m2			
A=1　昼間施工 C=1　18-8-40BB F=1　18-8-40BB			B=1　- E=1　- H=0.1　裏込コンクリートの厚さ(m)		
I=1　滑面ブロック L=1　時間的制約なし			K=8　ブロックm2当り使用量(個/m2)		

施工単価表

3号基礎工　　V000000200　　単第0 -0023　表

10　m　当り

名称・規格など	数量	単位	単価	金額	備考
現場打基礎コンクリート 18-8-40BB 基礎砕石有り	1.36	m3			単第0-0021　表
＊＊＊　合計　＊＊＊	10	m			
＊＊＊　単位当たり　＊＊＊	1	m			

施工単価表

コンクリートブロック積工(練積)　SDT00039　単第0 -0024　表

滑面ブロック　18-8-40BB　1　m2　当り

名称・規格など	数量	単位	単価	金額	備考
昼間_ブロック積工【手間のみ】 時間的制約なし	1.000	m2			
コンクリート積みブロック-滑面-<JISA5371> 280×420×350,参考質量41.2kg以上 8.5個/m2	8.000	個			
レディーミクストコンクリート指定品 呼び強度18,スランプ8,粗骨材40 W/C(60%),種別(高炉)	0.246	m3			
レディーミクストコンクリート指定品 呼び強度18,スランプ8,粗骨材40 W/C(60%),種別(高炉)	0.168	m3			
諸雑費	1	式			
＊＊＊　単位当たり　＊＊＊	1	m2			
A=1　昼間施工 C=1　18-8-40BB F=1　18-8-40BB			B=1　- E=1　- H=0.15　裏込コンクリートの厚さ(m)		
I=1　滑面ブロック L=1　時間的制約なし			K=8　ブロックm2当り使用量(個/m2)		

施工単価表

5号基礎工　　V000000300　　単第0 -0025　表

10　m　当り

名称・規格など	数量	単位	単価	金額	備考
現場打基礎コンクリート 18-8-40BB 基礎砕石有り	1.78	m3			単第0-0021　表
＊＊＊　合計　＊＊＊	10	m			
＊＊＊　単位当たり　＊＊＊	1	m			

施工単価表

コンクリートブロック積工(練積)　SDT00039　単第0 -0026　表

滑面ブロック　18-8-40BB　1　m2　当り

名称・規格など	数量	単位	単価	金額	備考
昼間_ブロック積工【手間のみ】 時間的制約なし	1.000	m2			
コンクリート積みブロック-滑面-<JISA5371> 280×420×350,参考質量41.2kg以上 8.5個/m2	8.000	個			
レディーミクストコンクリート指定品 呼び強度18,スランプ8,粗骨材40 W/C(60%),種別(高炉)	0.246	m3			
レディーミクストコンクリート指定品 呼び強度18,スランプ8,粗骨材40 W/C(60%),種別(高炉)	0.280	m3			
諸雑費	1	式			
＊＊＊　単位当たり　＊＊＊	1	m2			
A=1　昼間施工 C=1　18-8-40BB F=1　18-8-40BB			B=1　- E=1　- H=0.25　裏込コンクリートの厚さ(m)		
I=1　滑面ブロック L=1　時間的制約なし			K=8　ブロックm2当り使用量(個/m2)		

施工単価表

大型ブロック積　　V000000400　　単第0 -0027　表

1250タイプ　　基本A　　1　個　当り

名称・規格など	数量	単位	単価	金額	備考
大型ブロック積 2,000kg/個以下 水抜きパイプ有り ブロック(各種)	2.24	m2			単第0-0028　表
＊＊＊　単位当たり　＊＊＊	1	個			

施工単価表

大型ブロック積　SPK23040037　単第0 -0028　表

2,000kg/個以下 水抜きパイプ有り　ブロック(各種)　1　m2　当り

機械構成比: 3.09%　労務構成比: 19.56%　材料構成比: 77.35%　市場単価構成比: 0.00%　標準単価: 21,596.00000

代表機労材規格(積算地区)	構成比	単価(積算地区)	代表機労材規格(東京地区)	単価(東京地区)	備考
<賃>バックホウ(クローラ型クレーン機能付) 山積0.8m3(平積0.6)吊能力2.9t 排1～3,2011,2014	3.09%		バックホウ [クローラ型クレーン付] 排ガス型(第2次)山積0.8m3吊2.9t		KTPC00006 KTPT00006
運転手(特殊)	5.85%		運転手(特殊)		RTPC00006 RTPT00006
普通作業員	4.13%		普通作業員		RTPC00002 RTPT00002
ブロック工	3.51%		ブロック工		RTPC00005 RTPT00005
土木一般世話役	2.45%		土木一般世話役		RTPC00009 RTPT00009
その他(労務)			その他(労務)		ER009
大型積ブロック 1250型 タイプA	74.13%		大型積ブロック 控500mm 2,000kg/個以下		F0000000006 TTPT00390
軽油 パトロール給油,2～4KL積載車給油	3.22%		軽油パトロール給油		TTPC00013 TTPT00013
積算単価			積算単価		EP001

施工単価表

大型ブロック積　SPK23040037　単第0 -0028　表

2,000kg/個以下 水抜きパイプ有り　ブロック(各種)　1　m2　当り

機械構成比: 3.09%　労務構成比: 19.56%　材料構成比: 77.35%　市場単価構成比: 0.00%　標準単価： 21,596.00000

代表機労材規格(積算地区)	構成比	単価(積算地区)	代表機労材規格(東京地区)	単価(東京地区)	備考
A=1 2,000kg/個以下 C=4 ブロック(各種)			B=1 水抜きパイプ有り D=6 【F】ブロック(m2)		

施工単価表

大型ブロック積　　V000000500　　単第0 -0029　表

1500タイプ　　基本A　　1　個　当り

名称・規格など	数量	単位	単価	金額	備考
大型ブロック積 2,000kg/個以下 水抜きパイプ有り ブロック(各種)	2.24	m2			単第0-0030　表
＊＊＊　単位当たり　＊＊＊	1	個			

施工単価表

大型ブロック積　SPK23040037　単第0 -0030　表

2,000kg/個以下 水抜きパイプ有り　ブロック(各種)　1　m2　当り

機械構成比: 3.09%　労務構成比: 19.56%　材料構成比: 77.35%　市場単価構成比: 0.00%　標準単価: 21,596.00000

代表機労材規格(積算地区)	構成比	単価(積算地区)	代表機労材規格(東京地区)	単価(東京地区)	備考
<賃>バックホウ(クローラ型クレーン機能付) 山積0.8m3(平積0.6)吊能力2.9t 排1～3,2011,2014	3.09%		バックホウ [クローラ型クレーン付] 排ガス型(第2次)山積0.8m3吊2.9t		KTPC00006 KTPT00006
運転手(特殊)	5.85%		運転手(特殊)		RTPC00006 RTPT00006
普通作業員	4.13%		普通作業員		RTPC00002 RTPT00002
ブロック工	3.51%		ブロック工		RTPC00005 RTPT00005
土木一般世話役	2.45%		土木一般世話役		RTPC00009 RTPT00009
その他(労務)			その他(労務)		ER009
大型積ブロック 1500型 タイプA	74.13%		大型積ブロック 控500mm 2,000kg/個以下		F0000000007 TTPT00390
軽油 パトロール給油,2～4KL積載車給油	3.22%		軽油パトロール給油		TTPC00013 TTPT00013
積算単価			積算単価		EP001

施工単価表

大型ブロック積　SPK23040037　単第0 -0030　表

2,000kg/個以下 水抜きパイプ有り　ブロック(各種)　1　m2　当り

機械構成比: 3.09%　労務構成比: 19.56%　材料構成比: 77.35%　市場単価構成比: 0.00%　標準単価： 21,596.00000

代表機労材規格(積算地区)	構成比	単価(積算地区)	代表機労材規格(東京地区)	単価(東京地区)	備考
A=1 2,000kg/個以下 C=4 ブロック(各種)			B=1 水抜きパイプ有り D=7 【F】ブロック(m2)		

施工単価表

胴込・裏込コンクリート　SPK23040044　単第0 -0031　表

大型ブロック　ブロックの質量2,000kg/個以下　1　m3　当り

機械構成比:　3.76%　労務構成比:　28.58%　材料構成比:　67.66%　市場単価構成比:　0.00%　標準単価：　24,879.00000

代表機労材規格(積算地区)	構成比	単価(積算地区)	代表機労材規格(東京地区)	単価(東京地区)	備考
<賃>バックホウ(クローラ型クレーン機能付) 山積0.8m3(平積0.6)吊能力2.9t 排1～3,2011,2014	3.76%		バックホウ [クローラ型クレーン付] 排ガス型(第2次)山積0.8m3吊2.9t		KTPC00006 KTPT00006
特殊作業員	12.39%		特殊作業員		RTPC00001 RTPT00001
普通作業員	9.85%		普通作業員		RTPC00002 RTPT00002
運転手(特殊)	4.12%		運転手(特殊)		RTPC00006 RTPT00006
その他(労務)			その他(労務)		ER009
レディーミクストコンクリート指定品 呼び強度18,スランプ8,粗骨材40 W/C(60%),種別(高炉)	66.07%		生コンクリート 高炉 18-8-25(20) W/C 60%		TTPCD0010 TTPT00003
軽油 パトロール給油,2～4KL積載車給油	1.59%		軽油パトロール給油		TTPC00013 TTPT00013
積算単価			積算単価		E9999
A=2　大型ブロック C=2　18-8-40BB			B=1　ブロックの質量2,000kg/個以下 E=1　-		

施工単価表

胴込・裏込コンクリート　SPK23040044　単第0 -0031　表

大型ブロック　ブロックの質量2,000kg/個以下　1　m3　当り

機械構成比:　3.76%　労務構成比:　28.58%　材料構成比:　67.66%　市場単価構成比:　0.00%　標準単価：　24,879.00000

代表機労材規格(積算地区)	構成比	単価(積算地区)	代表機労材規格(東京地区)	単価(東京地区)	備考

施工単価表

胴込・裏込材(砕石)　SPK23040045　単第0 -0032　表

大型ブロック　RC-40　1　m3　当り

機械構成比:　7.21%　労務構成比:　53.02%　材料構成比:　39.77%　市場単価構成比:　0.00%　標準単価:　3,707.50000

代表機労材規格(積算地区)	構成比	単価(積算地区)	代表機労材規格(東京地区)	単価(東京地区)	備考
<賃>バックホウ(クローラ型クレーン機能付) 山積0.8m3(平積0.6)吊能力2.9t 排1～3,2011,2014	7.21%		バックホウ [クローラ型クレーン付] 排ガス型(第2次)山積0.8m3吊2.9t		KTPC00006 KTPT00006
普通作業員	30.11%		普通作業員		RTPC00002 RTPT00002
特殊作業員	13.86%		特殊作業員		RTPC00001 RTPT00001
運転手(特殊)	8.18%		運転手(特殊)		RTPC00006 RTPT00006
その他(労務)			その他(労務)		ER009
再生クラッシャラン 40～0mm	36.57%		再生クラッシャーラン RC-40		TTPC00008 TTPT00008
軽油 パトロール給油,2～4KL積載車給油	3.20%		軽油パトロール給油		TTPC00013 TTPT00013
積算単価			積算単価		EP001
A=2　大型ブロック			B=1　RC-40		

施工単価表

胴込・裏込材(砕石)　SPK23040045　単第0 -0032　表

大型ブロック　RC-40　1　m3　当り

機械構成比:　7.21%　労務構成比:　53.02%　材料構成比:　39.77%　市場単価構成比:　0.00%　標準単価：　3,707.50000

代表機労材規格(積算地区)	構成比	単価(積算地区)	代表機労材規格(東京地区)	単価(東京地区)	備考

施工単価表

調整コンクリート　　V000002400　　単第0 -0033　表

1　式　当り

名称・規格など	数量	単位	単価	金額	備考
コンクリート 無筋・鉄筋構造物 18-8-40BB バックホウ(クレーン機能付)打設	14.29	m3			単第0-0034　表
型枠 一般型枠 鉄筋・無筋構造物	21.68	m2			単第0-0035　表
＊＊＊　単位当たり　＊＊＊	1	式			

施工単価表

コンクリート　SPK23040154　単第0 -0034　表

無筋・鉄筋構造物 18-8-40BB　バックホウ(クレーン機能付)打設　1　m3　当り

機械構成比: 4.32%　労務構成比: 37.95%　材料構成比: 57.73%　市場単価構成比: 0.00%　標準単価: 29,669.00000

代表機労材規格(積算地区)	構成比	単価(積算地区)	代表機労材規格(東京地区)	単価(東京地区)	備考
<賃>バックホウ(クローラ型クレーン機能付) 山積0.8m3(平積0.6)吊能力2.9t 排1～3,2011,2014	4.08%		バックホウ [クローラ型クレーン付] 排ガス型(第2次)山積0.8m3吊2.9t		KTPC00006 KTPT00006
その他(機械)			その他(機械)		EK009
特殊作業員	11.26%		特殊作業員		RTPC00001 RTPT00001
普通作業員	10.14%		普通作業員		RTPC00002 RTPT00002
土木一般世話役	7.41%		土木一般世話役		RTPC00009 RTPT00009
運転手(特殊)	6.90%		運転手(特殊)		RTPC00006 RTPT00006
その他(労務)			その他(労務)		ER009
レディーミクストコンクリート指定品 呼び強度18,スランプ8,粗骨材40 W/C(60%),種別(高炉)	55.58%		生コンクリート 高炉 24-12-25(20) W/C 55%		TTPCD0010 TTPT00343
軽油 パトロール給油,2～4KL積載車給油	2.03%		軽油パトロール給油		TTPC00013 TTPT00013

施工単価表

コンクリート　SPK23040154　単第0 -0034　表

無筋・鉄筋構造物 18-8-40BB　バックホウ(クレーン機能付)打設　1　m3　当り

機械構成比: 4.32%　労務構成比: 37.95%　材料構成比: 57.73%　市場単価構成比: 0.00%　標準単価: 29,669.00000

代表機労材規格(積算地区)	構成比	単価(積算地区)	代表機労材規格(東京地区)	単価(東京地区)	備考
その他(材料)			その他(材料)		EZ009
積算単価			積算単価		E9999
A=1 無筋・鉄筋構造物 C=2 18-8-40BB J=1 -			B=2 バックホウ(クレーン機能付)打設 F=2 一般養生 K=1 -(全ての費用)		

施工単価表

型枠　SPK23040156　単第0 -0035　表

一般型枠　鉄筋・無筋構造物　1　m2　当り

機械構成比: 0.00%　労務構成比: 100.00%　材料構成比: 0.00%　市場単価構成比: 0.00%　標準単価: 8,890.10000

代表機労材規格(積算地区)	構成比	単価(積算地区)	代表機労材規格(東京地区)	単価(東京地区)	備考
型わく工	46.99%		型わく工		RTPC00010 RTPT00010
普通作業員	25.08%		普通作業員		RTPC00002 RTPT00002
土木一般世話役	9.24%		土木一般世話役		RTPC00009 RTPT00009
その他(労務)			その他(労務)		ER009
積算単価			積算単価		EP001
A=1 一般型枠 C=1 -(全ての費用)			B=1 鉄筋・無筋構造物		

施工単価表

基礎コンクリート　　V000002500　　単第0 -0036　表

1　式　当り

名称・規格など	数量	単位	単価	金額	備考
コンクリート 無筋・鉄筋構造物 18-8-40BB バックホウ(クレーン機能付)打設	5.64	m3			単第0-0034　表
型枠 一般型枠 鉄筋・無筋構造物	6.60	m2			単第0-0035　表
基礎砕石 砕石の厚さ17.5cmを超え20.0cm以下 RC-40	28.20	m2			単第0-0037　表
＊＊＊　単位当たり　＊＊＊	1	式			

施工単価表

基礎砕石　SPK23040034　単第0 -0037　表

砕石の厚さ17.5cmを超え20.0cm以下　RC-40　1　m2　当り

機械構成比:　5.22%　労務構成比:　67.59%　材料構成比:　27.19%　市場単価構成比:　0.00%　標準単価：　1,289.70000

代表機労材規格(積算地区)	構成比	単価(積算地区)	代表機労材規格(東京地区)	単価(東京地区)	備考
<賃>バックホウ(クローラ型) 山積0.8m3(平積0.6) 排出ガス対策型(第1,2,3次基準値)低騒音	5.19%		バックホウ クローラ型 山積0.8m3(平積0.6m3)		KTPC00018 KTPT00018
その他(機械)			その他(機械)		EK009
普通作業員	32.39%		普通作業員		RTPC00002 RTPT00002
特殊作業員	14.14%		特殊作業員		RTPC00001 RTPT00001
運転手(特殊)	12.65%		運転手(特殊)		RTPC00006 RTPT00006
土木一般世話役	7.95%		土木一般世話役		RTPC00009 RTPT00009
その他(労務)			その他(労務)		ER009
再生クラッシャラン 40～0mm	22.33%		再生クラッシャーラン RC-40		TTPC00008 TTPT00008
軽油 パトロール給油,2～4KL積載車給油	4.83%		軽油パトロール給油		TTPC00013 TTPT00013

施工単価表

基礎砕石　SPK23040034　単第0 -0037　表

砕石の厚さ17.5cmを超え20.0cm以下　RC-40　1　m2　当り

機械構成比:　5.22%　労務構成比:　67.59%　材料構成比:　27.19%　市場単価構成比:　0.00%　標準単価：　1,289.70000

代表機労材規格(積算地区)	構成比	単価(積算地区)	代表機労材規格(東京地区)	単価(東京地区)	備考
その他(材料)			その他(材料)		EZ009
積算単価			積算単価		EP001
A=4　砕石の厚さ17.5cmを超え20.0cm以下 D=1　-(全ての費用)			B=1　RC-40		

施工単価表

現場打ちコンクリート　　V000002600　　単第0 -0038　表

1　式　当り

名称・規格など	数量	単位	単価	金額	備考
コンクリート 無筋・鉄筋構造物 18-8-40BB バックホウ(クレーン機能付)打設	3.49	m3			単第0-0034　表
型枠 一般型枠 鉄筋・無筋構造物	5.59	m2			単第0-0035　表
目地板 瀝青繊維質板 厚20mm	7.69	m2			
＊＊＊　単位当たり　＊＊＊	1	式			

施工単価表

7号端止工　　V000001300　　単第0 -0039　表

1　式　当り

名称・規格など	数量	単位	単価	金額	備考
コンクリート 小型構造物 18-8-40BB バックホウ(クレーン機能付)打設	1.3	m3			単第0-0040　表
型枠 一般型枠 小型構造物	9.8	m2			単第0-0041　表
＊＊＊　単位当たり　＊＊＊	1	式			

施工単価表

コンクリート　SPK23040154　単第0 -0040　表

小型構造物 18-8-40BB　バックホウ(クレーン機能付)打設　1　m3　当り

機械構成比: 4.19%　労務構成比: 40.17%　材料構成比: 55.64%　市場単価構成比: 0.00%　標準単価: 30,518.00000

代表機労材規格(積算地区)	構成比	単価(積算地区)	代表機労材規格(東京地区)	単価(東京地区)	備考
<賃>バックホウ(クローラ型クレーン機能付) 山積0.8m3(平積0.6)吊能力2.9t 排1～3,2011,2014	3.96%		バックホウ [クローラ型クレーン付] 排ガス型(第2次)山積0.8m3吊2.9t		KTPC00006 KTPT00006
その他(機械)			その他(機械)		EK009
普通作業員	11.83%		普通作業員		RTPC00002 RTPT00002
特殊作業員	10.94%		特殊作業員		RTPC00001 RTPT00001
土木一般世話役	8.07%		土木一般世話役		RTPC00009 RTPT00009
運転手(特殊)	6.71%		運転手(特殊)		RTPC00006 RTPT00006
その他(労務)			その他(労務)		ER009
レディーミクストコンクリート指定品 呼び強度18,スランプ8,粗骨材40 W/C(60%),種別(高炉)	53.56%		生コンクリート 高炉 24-12-25(20) W/C 55%		TTPCD0010 TTPT00343
軽油 パトロール給油,2～4KL積載車給油	1.97%		軽油パトロール給油		TTPC00013 TTPT00013

施工単価表

コンクリート　SPK23040154　単第0 -0040　表

小型構造物 18-8-40BB　バックホウ(クレーン機能付)打設　1　m3　当り

機械構成比: 4.19%　労務構成比: 40.17%　材料構成比: 55.64%　市場単価構成比: 0.00%　標準単価: 30,518.00000

代表機労材規格(積算地区)	構成比	単価(積算地区)	代表機労材規格(東京地区)	単価(東京地区)	備考
その他(材料)			その他(材料)		EZ009
積算単価			積算単価		E9999
A=2 小型構造物 C=2 18-8-40BB J=1 -			B=2 バックホウ(クレーン機能付)打設 F=2 一般養生 K=1 -(全ての費用)		

施工単価表

型枠　SPK23040156　単第0 -0041　表

一般型枠　小型構造物　1　m2　当り

機械構成比: 0.00%　労務構成比: 100.00%　材料構成比: 0.00%　市場単価構成比: 0.00%　標準単価: 8,042.90000

代表機労材規格(積算地区)	構成比	単価(積算地区)	代表機労材規格(東京地区)	単価(東京地区)	備考
型わく工	44.66%		型わく工		RTPC00010 RTPT00010
普通作業員	30.77%		普通作業員		RTPC00002 RTPT00002
土木一般世話役	11.53%		土木一般世話役		RTPC00009 RTPT00009
その他(労務)			その他(労務)		ER009
積算単価			積算単価		EP001
A=1　一般型枠 C=1　-(全ての費用)			B=2　小型構造物		

施工単価表

8号端止工　　V000001400　　単第0 -0042　表

1　式　当り

名称・規格など	数量	単位	単価	金額	備考
コンクリート 小型構造物 18-8-40BB バックホウ(クレーン機能付)打設	0.4	m3			単第0-0040　表
型枠 一般型枠 小型構造物	3.5	m2			単第0-0041　表
＊＊＊　単位当たり　＊＊＊	1	式			

施工単価表

9号端止工　　V000001500　　単第0 -0043　表

1　式　当り

名称・規格など	数量	単位	単価	金額	備考
コンクリート 小型構造物 18-8-40BB バックホウ(クレーン機能付)打設	0.5	m3			単第0-0040　表
型枠 一般型枠 小型構造物	3.8	m2			単第0-0041　表
＊＊＊　単位当たり　＊＊＊	1	式			

施工単価表

10号端止工　　V000001600　　単第0 -0044　表

1　式　当り

名称・規格など	数量	単位	単価	金額	備考
コンクリート 小型構造物 18-8-40BB バックホウ(クレーン機能付)打設	0.5	m3			単第0-0040　表
型枠 一般型枠 小型構造物	4.1	m2			単第0-0041　表
＊＊＊　単位当たり　＊＊＊	1	式			

施工単価表

11号端止工　　V000001700　　単第0 -0045　表

1　式　当り

名称・規格など	数量	単位	単価	金額	備考
コンクリート 小型構造物 18-8-40BB バックホウ(クレーン機能付)打設	2.0	m3			単第0-0040　表
型枠 一般型枠 小型構造物	15.1	m2			単第0-0041　表
＊＊＊　単位当たり　＊＊＊	1	式			

施工単価表

12号端止工　　V000001800　　単第0 -0046　表

1　式　当り

名称・規格など	数量	単位	単価	金額	備考
コンクリート 小型構造物 18-8-40BB バックホウ(クレーン機能付)打設	0.4	m3			単第0-0040　表
型枠 一般型枠 小型構造物	3.2	m2			単第0-0041　表
＊＊＊　単位当たり　＊＊＊	1	式			

施工単価表

13号端止工　　V000002100　　単第0 -0047　表

1　式　当り

名称・規格など	数量	単位	単価	金額	備考
コンクリート 小型構造物 18-8-40BB バックホウ(クレーン機能付)打設	3.7	m3			単第0-0040　表
型枠 一般型枠 小型構造物	27.2	m2			単第0-0041　表
＊＊＊　単位当たり　＊＊＊	1	式			

施工単価表

14号端止工　　V000002200　　単第0 -0048　表

1　式　当り

名称・規格など	数量	単位	単価	金額	備考
コンクリート 小型構造物 18-8-40BB バックホウ(クレーン機能付)打設	1.3	m3			単第0-0040　表
型枠 一般型枠 小型構造物	9.8	m2			単第0-0041　表
＊＊＊　単位当たり　＊＊＊	1	式			

施工単価表

15号端止工　　V000001900　　単第0 -0049　表

1　式　当り

名称・規格など	数量	単位	単価	金額	備考
コンクリート 小型構造物 18-8-40BB バックホウ(クレーン機能付)打設	0.9	m3			単第0-0040　表
型枠 一般型枠 小型構造物	6.8	m2			単第0-0041　表
＊＊＊　単位当たり　＊＊＊	1	式			

施工単価表

16号端止工　　V000002000　　単第0 -0050　表

1　式　当り

名称・規格など	数量	単位	単価	金額	備考
コンクリート 小型構造物 18-8-40BB バックホウ(クレーン機能付)打設	6.0	m3			単第0-0040　表
型枠 一般型枠 小型構造物	42.8	m2			単第0-0041　表
＊＊＊　単位当たり　＊＊＊	1	式			

施工単価表

1号ガードレール基礎　　V000002300　　単第0 -0051　表

10　m　当り

名称・規格など	数量	単位	単価	金額	備考
コンクリート 小型構造物 18-8-40BB バックホウ(クレーン機能付)打設	4.03	m3			単第0-0040　表
型枠 一般型枠 小型構造物	14.83	m2			単第0-0041　表
モルタル練 高炉	0.23	m3			単第0-0052　表
鉄筋工 SD345_D13 一般構造物 [規]10t未満	0.012	t			単第0-0053　表
円筒型枠材料費	0.4	本			単第0-0054　表
＊＊＊　合計　＊＊＊	10	m			
＊＊＊　単位当たり　＊＊＊	1	m			

施工単価表

モルタル練　　SPK23040155　　単第0 -0052　表

高炉　　1　m3　当り

機械構成比:　0.00%　労務構成比:　83.71%　材料構成比:　16.29%　市場単価構成比:　0.00%　標準単価：　87,605.00000

代表機労材規格(積算地区)	構成比	単価(積算地区)	代表機労材規格(東京地区)	単価(東京地区)	備考
普通作業員	56.03%		普通作業員		RTPC00002 RTPT00002
土木一般世話役	27.52%		土木一般世話役		RTPC00009 RTPT00009
その他(労務)			その他(労務)		ER009
セメント(袋) 高炉B種 25kg/袋	10.64%		セメント 高炉B 25kg袋入		TTPC00063 TTPT00063
コンクリート用砂 細目(洗い)	5.65%		砂 細目(洗い)		TTPC00066 TTPT00066
積算単価			積算単価		EP001
A=1　高炉			B=1　-(全ての費用)		

施工単価表

鉄筋工　SS000099　単第0 -0053　表

SD345_D13　一般構造物 [規]10t未満　1　t　当り

名称・規格など	数量	単位	単価	金額	備考
加工・組立【手間のみ】 一般構造物	1.000	t			
異形棒鋼<JISG3112> SD345,D13 単位質量0.995kg/m	1.030	t			1*1.03
諸雑費	1	式			
＊＊＊　単位当たり　＊＊＊	1	t			
A=1　- D=1　一般構造物 F=2　[規]10t未満			B=5　SD345_D13 E=1　- H=1　-		
I=1　- K=1　-			J=1　-		

施工単価表

円筒型枠材料費　　S3274　　単第0 -0054　表

1　本　当り

名称・規格など	数量	単位	単価	金額	備考
円筒型枠 Φ175㎜ L=4000㎜	1.000	本			
＊＊＊　単位当たり　＊＊＊	1	本			
A=5　円筒型枠【登録単価CODE】(m)					

施工単価表

U型側溝　　SDT00013　　単第0 -0055　表

落ちふた式U形側溝(JIS_A_5372)3種　　PU3-300×300　　1　m　当り

名称・規格など	数量	単位	単価	金額	備考
昼間_U型側溝【手間のみ】 L=2000_1000kg/個以下 時間的制約なし	1.000	m			
落ちふた式U形側溝(JISA5372)3種300A 300*300*2,000 参考質量419kg	0.500	本			
再生クラッシャラン 40～0mm	0.067	m3			
諸雑費	1	式			
＊＊＊　単位当たり　＊＊＊	1	m			
A=1　昼間施工 C=12　300A[300×300×2000] I=1　-			B=3　落ちふた式U形側溝(JIS_A_5372)3種 G=1　時間的制約なし J=1　-		
K=2　RC-40 N=0.56　基礎砕石の設計数量(m3/10m)			M=2　標準設計図集を参照しない		

施工単価表

U型側溝　　SDT00013　　単第0 -0056　表

落ちふた式U形側溝(JIS_A_5372)3種　　PU3-500×500　　1　m　当り

名称・規格など	数量	単位	単価	金額	備考
昼間_U型側溝【手間のみ】 L=2000_1000kg/個以下 時間的制約なし	1.000	m			
落ちふた式U形側溝(JISA5372)3種500A 500*500*2,000 参考質量700kg	0.500	本			
再生クラッシャラン 40～0mm	0.089	m3			
諸雑費	1	式			
＊＊＊　単位当たり　＊＊＊	1	m			
A=1　昼間施工 C=17　500A[500×500×2000] I=1　-			B=3　落ちふた式U形側溝(JIS_A_5372)3種 G=1　時間的制約なし J=1　-		
K=2　RC-40 N=0.74　基礎砕石の設計数量(m3/10m)			M=2　標準設計図集を参照しない		

施工単価表

U型側溝　SDT00013　単第0 -0057　表

U型側溝(各種) L=2000mm/本　KF-500×500　1　m　当り

名称・規格など	数量	単位	単価	金額	備考
昼間_U型側溝【手間のみ】 L=2000_1000kg/個以下 時間的制約なし	1.000	m			
角フリューム KF-500×500 L=2000	0.500	本			
再生クラッシャラン 40～0mm	0.072	m3			
諸雑費	1	式			
＊＊＊　単位当たり　＊＊＊	1	m			
A=1　昼間施工 D=1　【F】U型側溝(本) F=6　1000≧重量			B=5　U型側溝(各種) E=3　L=2000mm/本 G=1　時間的制約なし		
I=1　- K=2　RC-40			J=1　- N=0.6　基礎砕石の設計数量(m3/10m)		

施工単価表

U型側溝　SDT00013　単第0 -0058　表

U型側溝(各種) L=2000mm/本　FT-500×600　1　m　当り

名称・規格など	数量	単位	単価	金額	備考
昼間_U型側溝【手間のみ】 L=2000_1000kg/個以下 時間的制約なし	1.000	m			
フリューム FT-500×600 L=2000	0.500	本			
再生クラッシャラン 40～0mm	0.084	m3			
諸雑費	1	式			
＊＊＊　単位当たり　＊＊＊	1	m			
A=1　昼間施工 D=2　【F】U型側溝(本) F=6　1000≧重量			B=5　U型側溝(各種) E=3　L=2000mm/本 G=1　時間的制約なし		
I=1　- K=2　RC-40			J=1　- N=0.7　基礎砕石の設計数量(m3/10m)		

施工単価表

6号管渠工　SPK23040097　単第0 -0059　表

据付 管径600mm　重圧管　Φ600mm　1　m　当り

機械構成比: 4.66%　労務構成比: 25.57%　材料構成比: 69.77%　市場単価構成比: 0.00%　標準単価: 25,254.00000

代表機労材規格(積算地区)	構成比	単価(積算地区)	代表機労材規格(東京地区)	単価(東京地区)	備考
バックホウ(クローラ型) 標準型・クレーン機能付き・排1 山積0.45/平積0.35m3,吊能力2.9t	3.79%		バックホウ(クローラ型) 標準型・クレーン機能付き・排1 山積0.45/平積0.35m3,吊能力2.9t		MTPC00063 MTPT00063
その他(機械)			その他(機械)		EK009
普通作業員	7.94%		普通作業員		RTPC00002 RTPT00002
運転手(特殊)	5.61%		運転手(特殊)		RTPC00006 RTPT00006
土木一般世話役	4.19%		土木一般世話役		RTPC00009 RTPT00009
特殊作業員	3.05%		特殊作業員		RTPC00001 RTPT00001
その他(労務)			その他(労務)		ER009
重圧管 内径600mm L=2000	67.76%		鉄筋コンクリート台付管(バイコン台付管) 管径600mm×長さ2,500mm		F0000000003 TTPT00136
軽油 パトロール給油,2～4KL積載車給油	1.64%		軽油パトロール給油		TTPC00013 TTPT00013

施工単価表

6号管渠工　　SPK23040097　　単第0 -0059　表

据付 管径600mm　　重圧管　Φ600mm　　1　m　当り

機械構成比: 4.66%　労務構成比: 25.57%　材料構成比: 69.77%　市場単価構成比: 0.00%　標準単価: 25,254.00000

代表機労材規格(積算地区)	構成比	単価(積算地区)	代表機労材規格(東京地区)	単価(東京地区)	備考
その他(材料)			その他(材料)		EZ009
積算単価			積算単価		EP001
A=1 据付 C=3 コンクリート管(各種) E=1 -(全ての費用)			B=8 管径600mm D=3 【F】コンクリート管(m)		

施工単価表

暗渠排水管　SPK23040092　単第0 -0060　表

据付 直管 200～400mm　硬質ポリ塩化ビニル管 VU 呼び径400mm　1　m　当り

機械構成比: 0.00%　労務構成比: 13.99%　材料構成比: 86.01%　市場単価構成比: 0.00%　標準単価: 4,004.50000

代表機労材規格(積算地区)	構成比	単価(積算地区)	代表機労材規格(東京地区)	単価(東京地区)	備考
普通作業員	10.02%		普通作業員		RTPC00002 RTPT00002
土木一般世話役	3.97%		土木一般世話役		RTPC00009 RTPT00009
薄肉管(VU)(JISK6741)PE 呼び径400(420×11.8)	86.01%		暗渠排水管 直管 呼び径300mm ポリエチレン吸水管		TTPCD0409 TTPT00189
積算単価			積算単価		E9999
A=1 据付 C=2 200～400mm G=1 -			B=1 直管 D=60 硬質ポリ塩化ビニル管 VU 呼び径400mm I=1 -(全ての費用)		

施工単価表

20号集水桝　　V000000700　　単第0 -0061　表

1　　箇所　　当り

名称・規格など	数量	単位	単価	金額	備考
コンクリート 小型構造物 18-8-25(20)BB バックホウ(クレーン機能付)打設	0.515	m3			単第0-0062　表
型枠 一般型枠 小型構造物	5.730	m2			単第0-0041　表
基礎砕石 砕石の厚さ12.5cmを超え17.5cm以下 RC-40	1.440	m2			単第0-0063　表
＊＊＊　単位当たり　＊＊＊	1	箇所			

施工単価表

コンクリート　SPK23040154　単第0 -0062　表

小型構造物 18-8-25(20)BB　バックホウ(クレーン機能付)打設　1　m3　当り

機械構成比: 4.19%　労務構成比: 40.17%　材料構成比: 55.64%　市場単価構成比: 0.00%　標準単価: 30,518.00000

代表機労材規格(積算地区)	構成比	単価(積算地区)	代表機労材規格(東京地区)	単価(東京地区)	備考
<賃>バックホウ(クローラ型クレーン機能付) 山積0.8m3(平積0.6)吊能力2.9t 排1～3,2011,2014	3.96%		バックホウ [クローラ型クレーン付] 排ガス型(第2次)山積0.8m3吊2.9t		KTPC00006 KTPT00006
その他(機械)			その他(機械)		EK009
普通作業員	11.83%		普通作業員		RTPC00002 RTPT00002
特殊作業員	10.94%		特殊作業員		RTPC00001 RTPT00001
土木一般世話役	8.07%		土木一般世話役		RTPC00009 RTPT00009
運転手(特殊)	6.71%		運転手(特殊)		RTPC00006 RTPT00006
その他(労務)			その他(労務)		ER009
レディーミクストコンクリート指定品 呼び強度18,スランプ8,粗骨材20(25) W/C(60%),種別(高炉)	53.56%		生コンクリート 高炉 24-12-25(20) W/C 55%		TTPC00003 TTPT00343
軽油 パトロール給油,2～4KL積載車給油	1.97%		軽油パトロール給油		TTPC00013 TTPT00013

施工単価表

コンクリート　SPK23040154　単第0 -0062　表

小型構造物 18-8-25(20)BB　バックホウ(クレーン機能付)打設　1　m3　当り

機械構成比: 4.19%　労務構成比: 40.17%　材料構成比: 55.64%　市場単価構成比: 0.00%　標準単価: 30,518.00000

代表機労材規格(積算地区)	構成比	単価(積算地区)	代表機労材規格(東京地区)	単価(東京地区)	備考
その他(材料)			その他(材料)		EZ009
積算単価			積算単価		E9999
A=2 小型構造物 C=3 18-8-25(20)BB J=1 -			B=2 バックホウ(クレーン機能付)打設 F=2 一般養生 K=1 -(全ての費用)		

施工単価表

基礎砕石　SPK23040034　単第0 -0063　表

砕石の厚さ12.5cmを超え17.5cm以下　RC-40　1　m2　当り

機械構成比:　5.53%　労務構成比:　71.60%　材料構成比:　22.87%　市場単価構成比:　0.00%　標準単価：　1,217.70000

代表機労材規格(積算地区)	構成比	単価(積算地区)	代表機労材規格(東京地区)	単価(東京地区)	備考
<賃>バックホウ(クローラ型) 山積0.8m3(平積0.6) 排出ガス対策型(第1,2,3次基準値)低騒音	5.50%		バックホウ クローラ型 山積0.8m3(平積0.6m3)		KTPC00018 KTPT00018
その他(機械)			その他(機械)		EK009
普通作業員	34.31%		普通作業員		RTPC00002 RTPT00002
特殊作業員	14.98%		特殊作業員		RTPC00001 RTPT00001
運転手(特殊)	13.40%		運転手(特殊)		RTPC00006 RTPT00006
土木一般世話役	8.42%		土木一般世話役		RTPC00009 RTPT00009
その他(労務)			その他(労務)		ER009
再生クラッシャラン 40～0mm	17.73%		再生クラッシャーラン RC-40		TTPC00008 TTPT00008
軽油 パトロール給油,2～4KL積載車給油	5.11%		軽油パトロール給油		TTPC00013 TTPT00013

施工単価表

基礎砕石　SPK23040034　単第0 -0063　表

砕石の厚さ12.5cmを超え17.5cm以下　RC-40　1　m2　当り

機械構成比:　5.53%　労務構成比:　71.60%　材料構成比:　22.87%　市場単価構成比:　0.00%　標準単価：　1,217.70000

代表機労材規格(積算地区)	構成比	単価(積算地区)	代表機労材規格(東京地区)	単価(東京地区)	備考
その他(材料)			その他(材料)		EZ009
積算単価			積算単価		EP001
A=3　砕石の厚さ12.5cmを超え17.5cm以下 D=1　-(全ての費用)			B=1　RC-40		

施工単価表

21号集水桝　　V000000800　　単第0 -0064　表

1　　箇所　　当り

名称・規格など	数量	単位	単価	金額	備考
コンクリート 小型構造物 18-8-25(20)BB バックホウ(クレーン機能付)打設	0.564	m3			単第0-0062　表
型枠 一般型枠 小型構造物	6.420	m2			単第0-0041　表
基礎砕石 砕石の厚さ12.5cmを超え17.5cm以下 RC-40	1.440	m2			単第0-0063　表
＊＊＊　単位当たり　＊＊＊	1	箇所			

施工単価表

22号集水桝　　V000000900　　単第0 -0065　表

1　　箇所　　当り

名称・規格など	数量	単位	単価	金額	備考
コンクリート 小型構造物 18-8-25(20)BB バックホウ(クレーン機能付)打設	0.890	m3			単第0-0062　表
型枠 一般型枠 小型構造物	8.233	m2			単第0-0041　表
基礎砕石 砕石の厚さ12.5cmを超え17.5cm以下 RC-40	1.690	m2			単第0-0063　表
鋼製グレーチング-ノンスリップますぶた- 落込式細目(鎖付),800×800,T-25 参考質量141.4kg	1	組			
＊＊＊　単位当たり　＊＊＊	1	箇所			

施工単価表

23号集水桝　　V000001000　　単第0 -0066　表

1　　箇所　　当り

名称・規格など	数量	単位	単価	金額	備考
コンクリート 小型構造物 18-8-25(20)BB バックホウ(クレーン機能付)打設	1.055	m3			単第0-0062　表
型枠 一般型枠 小型構造物	9.566	m2			単第0-0041　表
基礎砕石 砕石の厚さ12.5cmを超え17.5cm以下 RC-40	1.808	m2			単第0-0063　表
鋼製グレーチング-ノンスリップますぶた- 落込式細目(鎖付),800×800,T-25 参考質量141.4kg	1	組			
足掛金物取付工	2	本			単第0-0067　表
＊＊＊　単位当たり　＊＊＊	1	箇所			

施工単価表

足掛金物取付工　S6578　単第0 -0067　表

1　本　当り

名称・規格など	数量	単位	単価	金額	備考
足掛金具 B-300	1.000	個			
特殊作業員	0.070	人			
普通作業員	0.070	人			
諸雑費	1	式			
＊＊＊　単位当たり　＊＊＊	1	本			
A=1　-			B=4	足掛け金物【登録単価CODE】(本)	

施工単価表

24号集水桝　　V000001100　　単第0 -0068　表

1　　箇所　　当り

名称・規格など	数量	単位	単価	金額	備考
コンクリート 小型構造物 18-8-25(20)BB バックホウ(クレーン機能付)打設	1.339	m3			単第0-0062　表
型枠 一般型枠 小型構造物	12.228	m2			単第0-0041　表
基礎砕石 砕石の厚さ12.5cmを超え17.5cm以下 RC-40	1.825	m2			単第0-0063　表
鋼製グレーチング-ノンスリップますぶた- 落込式細目(鎖付),800×800,T-25 参考質量141.4kg	1	組			
足掛金物取付工	3	本			単第0-0067　表
＊＊＊　単位当たり　＊＊＊	1	箇所			

施工単価表

4号縦排水工　　V000001200　　単第0 -0069　表

10　m　当り

名称・規格など	数量	単位	単価	金額	備考
コンクリート 小型構造物 18-8-25(20)BB バックホウ(クレーン機能付)打設	4.700	m3			単第0-0062　表
型枠 一般型枠 小型構造物	10	m2			単第0-0041　表
＊＊＊　合計　＊＊＊	10	m			
＊＊＊　単位当たり　＊＊＊	1	m			

施工単価表

舗装版破砕　SPK23040305　単第0 -0070　表

アスファルト舗装版　障害無し 舗装版厚15cm以下　1　m2　当り

機械構成比: 9.20%　労務構成比: 82.23%　材料構成比: 8.57%　市場単価構成比: 0.00%　標準単価: 176.64000

代表機労材規格(積算地区)	構成比	単価(積算地区)	代表機労材規格(東京地区)	単価(東京地区)	備考
<賃>バックホウ(クローラ型) 山積0.45m3(平積0.35) 排出ガス対策型(第1,2,3次基準値)低騒音	9.20%		バックホウ [クローラ型・排ガス対策型(第2次)] 山積0.45m3(平積0.35m3)		KTPC00004 KTPT00004
土木一般世話役	29.42%		土木一般世話役		RTPC00009 RTPT00009
運転手(特殊)	28.07%		運転手(特殊)		RTPC00006 RTPT00006
普通作業員	24.74%		普通作業員		RTPC00002 RTPT00002
軽油 パトロール給油,2～4KL積載車給油	8.57%		軽油パトロール給油		TTPC00013 TTPT00013
積算単価			積算単価		EP001
A=1 アスファルト舗装版 C=1 騒音振動対策不要 F=1 積込作業有り			B=1 障害無し D=1 舗装版厚15cm以下 G=1 -(全ての費用)		

施工単価表

殻運搬　SPK23040152　単第0 -0071　表

舗装版破砕　DID区間有り　運搬距離19.5km以下(10.5km超)　1　m3　当り

機械構成比:　45.57%　労務構成比:　37.51%　材料構成比:　16.92%　市場単価構成比:　0.00%　標準単価：　4,606.80000

代表機労材規格(積算地区)	構成比	単価(積算地区)	代表機労材規格(東京地区)	単価(東京地区)	備考
ダンプトラック[オンロード・ディーゼル] 10t積級 (タイヤ損耗費及び補修費(良好)を含む)	45.57%		ダンプトラック[オンロード・ディーゼル] 10t積級 (タイヤ損耗費及び補修費(良好)を含む)		MTPC00018T1 MTPT00018T1
運転手(一般)	37.51%		運転手(一般)		RTPC00007 RTPT00007
軽油 パトロール給油,2～4KL積載車給油	16.92%		軽油パトロール給油		TTPC00013 TTPT00013
積算単価			積算単価		EP001
A=3　舗装版破砕 C=2　DID区間有り E=1　-(全ての費用)			B=3　機械積込(騒音対策不要,舗装版厚15cm以下) D=57　運搬距離19.5km以下(10.5km超)		

施工単価表

伐採　　S0047　　単第0 -0072　表

1000　㎡　当り

名称・規格など	数量	単位	単価	金額	備考
土木一般世話役	0.800	人			
特殊作業員	2.000	人			
普通作業員	2.000	人			
チェンソ運転 ５００㎜	2.000	日			単第0-0073　表
諸雑費	1	式			
＊＊＊　合計　＊＊＊	1,000	㎡			
＊＊＊　単位当たり　＊＊＊	1	㎡			

施工単価表

チェンソ運転　　SH900001　　単第0 -0073　表

５００㎜　　1　日　当り

名称・規格など	数量	単位	単価	金額	備考
ガソリン,レギュラー スタンド渡し,スタンド給油	2.66	L			0.38*7
チェンソー ガソリンエンジン 鋸長500㎜エンジン排気量0.060L=60cc	1	日			
諸雑費	1	式			
＊＊＊　単位当たり　＊＊＊	1	日			

施工単価表

運搬(伐木除根)　SPK23040186　単第0 -0074　表

機械施工 除根作業有り　DID区間有り 距離29.0km以下(25.0km超)　1　m2　当り

機械構成比: 47.54%　労務構成比: 38.10%　材料構成比: 14.36%　市場単価構成比: 0.00%　標準単価: 61.19400

代表機労材規格(積算地区)	構成比	単価(積算地区)	代表機労材規格(東京地区)	単価(東京地区)	備考
ダンプトラック[オンロード・ディーゼル] 10t積級 (タイヤ損耗費及び補修費(良好)を含む)	47.54%		ダンプトラック[オンロード・ディーゼル] 10t積級 (タイヤ損耗費及び補修費(良好)を含む)		MTPC00018T1 MTPT00018T1
運転手(一般)	38.10%		運転手(一般)		RTPC00007 RTPT00007
軽油 パトロール給油,2～4KL積載車給油	14.36%		軽油パトロール給油		TTPC00013 TTPT00013
積算単価			積算単価		EP001
A=2 機械施工 C=2 DID区間有り E=1 -(全ての費用)			B=1 除根作業有り D=64 距離29.0km以下(25.0km超)		

西中条上御領幹線　数量総括内訳書

工種	種別	細別	規格	単位	数量 NO.26～NO.34		合計	備考
道路土工	掘削工	片切	土　砂	m^3	398		400	
			軟　岩	m^3				
		オープンカット	土　砂	m^3				
			軟　岩	m^3				
		積込	土　砂	m^3	398		400	
	盛土工	路床盛土	W=2.5m未満	m^3	46		50	
			W=2.5m～4.0m	m^3	130		130	
			W=4.0m以上	m^3	494		490	
		路体盛土	W=2.5m未満	m^3	116		120	
			W=2.5m～4.0m	m^3	214		210	
			W=4.0m以上	m^3	419		420	
		路肩盛土	W=2.5m未満	m^3				
	法面整形工	切土法面整形	土　砂	m^2	243		240	
			軟　岩	m^2				
		盛土法面整形		m^2	29		30	
	不足土			m^3	1032		1030	
法面工	切土法面			m^2				
	盛土法面	植生シート		m^2	29		30	
護岸工	作業土工	床　掘	土　砂	m^3	2		2	
			軟　岩	m^3				
		埋　戻	C	m^3				
			D	m^3				
		埋戻コンクリート		m^3	0.4		0.4	
	1号護岸工	ブロック面積	控 35cm , 1:0.4	m^2	9.7		10	
		裏込砕石	RC-40	m^3	2.6		3	
	2号護岸工	ブロック面積	控 35cm , 1:0.5	m^2	12.5		13	
		裏込砕石	RC-40	m^3	3.4		3	
		4号基礎工		m				
		目地材	t=10mm	m^2				
擁壁工	作業土工	床　掘	土　砂	m^3	237		240	
			軟　岩	m^3				
		埋　戻	C	m^3	13		10	
			D	m^3	103		100	
		埋戻コンクリート		m^3	1.5		2	
		基面整正	土　砂	m^2	134		130	
			軟　岩	m^2				
	1号ブロック積擁壁	ブロック積面積	控 35cm , 1:0.2	m^2	29		29	
		裏込砕石	RC-40	m^3	4		4	
		2号基礎工		m	16		16	

工　種	種　　別	細　　別	規　　格	単位	数　　量			備　　考
					NO.26～NO.34		合　計	
	5号ブロック積擁壁	ブロック積面積	控 35cm , 1:0.5	m^2	213		213	
		裏込砕石	RC-40	m^3	112		110	
		3号基礎工		m	46		46	
	6号ブロック積擁壁	ブロック積面積	控 35cm , 1:0.5	m^2	271		271	
		裏込砕石	RC-40	m^3	144		140	
		5号基礎工		m	55		55	
	大型ブロック	大型ブロック積	1250タイプ	個	27		27	
		大型ブロック積	1500タイプ	個	20		20	
		胴込コンクリート	σck=18N/mm^2	m^3	109.5		110	
		裏込砕石	RC-40	m^3	59.8		60	
		調整コンクリート	大型ブロック	式	1.0		1	
		基礎コンクリート	大型ブロック	式	1.0		1	
		現場打ちコンクリート	大型ブロック	式	1.0		1	
	ガードレール基礎	1号ガードレール基礎		m	119.4		119	
	端止工	コンクリート	σck=18N/mm^2	m^3	17.0		17	
		型　枠	無　筋	m^2	126.1		126	
排水工	作業土工	床　掘	土　砂	m^3	120		120	
			軟　岩	m^3				
		埋　戻	C	m^3	21		20	
			D	m^3	52		50	
		埋戻コンクリート		m^3				
		基面整正	土　砂	m^2	96		100	
			軟　岩	m^2				
	側溝工	PU3-300×300		m	228		228	
		PU3-500×500		m	88		88	
		KF-500×500		m	21		21	
		FT-500×600		m	6		6	
	管渠工	6号管渠工	重圧管 φ600	m	17		17	
		塩ビ管	φ400	m	3		3	
	集水桝・マンホール工	20号集水桝	800×800×650	ヶ所	1		1	
		21号集水桝	800×800×750	ヶ所	1		1	
		22号集水桝	800×800×1100	ヶ所	2		2	
		23号集水桝	800×800×1100	ヶ所	1		1	
		24号集水桝	800×800×1350	ヶ所	1		1	
	排水工	4号縦排水工		m	7		7	
構造物撤去工	構造物取壊し工	舗装版破砕		m^2	410		410	
	運搬処理工	As殻運搬		m3	21		21	
		As殻処分		t	48		48	
伐採工	伐採	伐採除根		m^2	1900		1900	
		運搬		m^2	1900		1900	
		処分		m^2	1900		1900	

土　　工　　集 計 表

種　　別	規　　格	単位	数　量	備　　考
掘削工				
掘削　片切	土　砂	m^3	398.1	
	硬　岩	m^3		
オープンカット	土　砂	m^3		
盛土工				
路床盛土	W=1.0m未満	m^3	5.9	
	W=1.0m～2.5m	m^3	40.4	
	W=2.5m～4.0m	m^3	130.2	
	W=4.0m以上	m^3	494.3	
路体盛土	W=1.0m未満	m^3	34.4	
	W=1.0m～2.5m	m^3	81.3	
	W=2.5m～4.0m	m^3	214.4	
	W=4.0m以上	m^3	418.9	
路肩盛土	W=1.0m未満	m^3		
地盤改良工				
置換土		m^3		
法面整形工				
切土法面整形	土　砂	m^2	243.4	
	硬　岩	m^2		
盛土法面整形		m^2	29.3	
不足土		m^3	1031.9	

土 工 集 計 表

発生土(土砂)

掘 削	片切	398.1
	オープンカット	0.0
床 掘	護岸工	
	擁壁工	236.7
	排水工	119.6
計		754.4 m^3

発生土(土砂)

掘 削	片切	0.0
床 掘	護岸工	1.7
計		1.7 m^3

流用土

路床盛土	W=1.0m未満	5.9
	W=1.0～2.5m	40.4
	W=2.5～4.0m	130.2
	W=4.0m以上	494.3
路体盛土	W=1.0m未満	34.4
	W=1.0～2.5m	81.3
	W=2.5～4.0m	214.4
	W=4.0m以上	418.9
路肩盛土	W=1.0m未満	0.0
置換土		0.0
埋 戻 C	擁壁工	12.7
	排水工	21.3
埋 戻 D	擁壁工	103.4
	排水工	52.0
計		1 609.2 m^3

不足土　　1609.2×1/0.9-754.4-1.7 = 1 031.9

掘削工　　掘　削　（　片　切　）　計　算　表

測　点	距離	土　砂			硬　岩			摘　要
		断面積	平　均	立　積	断面積	平　均	立　積	
NO.25								
SP.8								
NO.26	3.8							
EC.8	22.8	0.0						
NO.28	17.2	7.8	3.90	67.1				
NO.29	20.0	0.7	4.25	85.0				
NO.30	20.0	3.0	1.85	37.0				
NO.31	20.0	2.4	2.70	54.0				
BC.9	13.3	2.1	2.25	29.9				
NO.32	6.7	2.3	2.20	14.7				
SP.9	6.7	2.6	2.45	16.4				
EC.9	13.5	0.6	1.60	21.6				
NO.33+15.0	14.8	4.8	2.70	40.0				
NO.34	5.0	1.7	3.25	16.3				
BC.10								
NO.35								
NO.28+10付近		1.0						護岸工部
	4.3	1.0	1.00	4.3				
NO.34付近		3.1						護岸工部
	3.8	3.1	3.10	11.8				
合　計				398.1				

盛土工

路　床　盛　土　計　算　表

測　点	距離	B＜1.0m			1.0m≦B＜2.5m			2.5m≦B＜4.0m			4.0m≦B		
		断面積	平均	立積	断面積	平均	立積	断面積	平均	立積	断面積	平均	立積
NO.25													
SP.8													
NO.26		0.0			0.0						3.0		
EC.8	22.8	0.2	0.10	2.3	0.3	0.15	3.4	0.0			2.3	2.65	60.4
NO.28	17.2	0.1	0.15	2.6	1.1	0.70	12.0	0.7	0.35	6.0	0.0	1.15	19.8
NO.29	20.0	0.0	0.05	1.0	0.0	0.55	11.0	0.0	0.35	7.0	6.3	3.15	63.0
NO.30	20.0				0.7	0.35	7.0	2.0	1.00	20.0	0.0	3.15	63.0
NO.31	20.0				0.0	0.35	7.0	3.8	2.90	58.0	0.0		
BC.9	13.3							0.0	1.90	25.3	5.9	2.95	39.2
NO.32	6.7										6.3	6.10	40.9
SP.9	6.7										7.0	6.65	44.6
EC.9	13.5							0.0			5.7	6.35	85.7
NO.33+15.0	14.8							1.4	0.70	10.4	2.5	4.10	60.7
NO.34	5.0							0.0	0.70	3.5	4.3	3.40	17.0
BC.10													
NO.35													
合　計				5.9			40.4			130.2			494.3

盛土工

路　体　盛　土　計　算　表

測　点	距 離	B＜1.0m			1.0m≦B＜2.5m			2.5m≦B＜4.0m			4.0m≦B		
		断面積	平 均	立 積	断面積	平 均	立 積	断面積	平 均	立 積	断面積	平 均	立 積
NO.25													
SP.8													
NO.26		0.2											
EC.8	22.8	0.3	0.25	5.7	0.0								
NO.28	17.2	0.2	0.25	4.3	0.1	0.05	0.9	0.0			0.0		
NO.29	20.0	0.4	0.30	6.0	0.8	0.45	9.0	1.8	0.90	18.0	7.3	3.65	73.0
NO.30	20.0	0.3	0.35	7.0	1.4	1.10	22.0	0.0	0.90	18.0	0.0	3.65	73.0
NO.31	20.0	0.0	0.15	3.0	0.0	0.70	14.0	5.5	2.75	55.0	0.0		
BC.9	13.3							0.0	2.75	36.6	6.5	3.25	43.2
NO.32	6.7										6.2	6.35	42.5
SP.9	6.7				0.0						6.8	6.50	43.6
EC.9	13.5	0.0			2.5	1.25	16.9	0.0			6.9	6.85	92.5
NO.33+15.0	14.8	0.8	0.40	5.9	0.0	1.25	18.5	7.3	3.65	54.0	0.0	3.45	51.1
NO.34	5.0	0.2	0.50	2.5	0.0			5.8	6.55	32.8			
BC.10													
NO.35													
合　計				34.4			81.3			214.4			418.9

法面整形工

法　面　整　形　計　算　表

測　点	距離	切土法面整形（土砂）			切土法面整形（硬岩）			盛土法面整形			備　考
		斜長	平均	平積	斜長	平均	平積	斜長	平均	平積	
		1.0									左側
NO.30	1.3	1.0	1.00	1.3							
	14.2	0.5	0.75	10.7							
合　計				12.0							

法面整形工

法　面　整　形　計　算　表

測　点	距離	切土法面整形（土砂）			切土法面整形（硬岩）			盛土法面整形			備　考
		斜長	平均	平積	斜長	平均	平積	斜長	平均	平積	
NO.25											右側
SP.8											
NO.26								1.0			
EC.8	24.9	0.0						0.8	0.90	22.4	
NO.28	17.2	3.5	1.75	30.1				0.0	0.40	6.9	
NO.29	20.0	0.6	2.05	41.0							
NO.30	20.0	1.8	1.20	24.0							
NO.31	20.0	1.4	1.60	32.0							
BC.9	13.3	1.7	1.55	20.6							
NO.32	5.0	1.6	1.65	8.3							
SP.9	5.0	1.6	1.60	8.0							
EC.9	9.2	0.0	0.80	7.4							
NO.33+15.0	14.8	3.2	1.60	23.7							
NO.34	5.0	0.0	1.60	8.0							
NO.28+10付近		2.6									護岸工部
	4.3	2.6	2.60	11.2							
NO.34付近		4.5									護岸工部
	3.8	4.5	4.50	17.1							
合　計				231.4						29.3	
左右合計				243.4						29.3	

法　面　工　集計表

種　別	規　格	単位	数　量	備　考
切土法面		m^2	0.0	
盛土法面		m^2	29.3	植生シート

法面工

法　面　工　計　算　表

測　点	距 離	切土法面			盛土法面			摘　要
		長　さ	平　均	平　積	長　さ	平　均	平　積	
NO.25								
SP.8	18.4							
NO.26	4.1				1.0			
EC.8	24.9				0.8	0.90	22.4	
NO.28	17.2				0.0	0.40	6.9	
合　計	64.6						29.3	
左右合計							29.3	

護　岸　工　集計表

種　別	規　格	単位	数　量	備　考
作業土工				
床 掘	軟 岩	m^3	1.7	
埋戻コンクリート		m^3	0.4	
1号護岸工				
ブロック積面積	控 35cm , 1:0.3	m^2	9.7	
裏込砕石	RC-40	m^3	2.6	
2号護岸工				
ブロック積面積	控 35cm , 1:0.4	m^2	12.5	
裏込砕石	RC-40	m^3	3.4	

擁壁工

作　業　土　工　計算表

測　点	距離	床掘（硬岩）			埋戻コンクリート			摘　要
		断面積	平　均	立　積	断面積	平　均	立　積	
NO.28+10付近		0.2			0.05			右側
	4.3	0.2	0.20	0.9	0.05	0.05	0.2	
NO.34付近		0.2			0.05			右側
	3.8	0.2	0.20	0.8	0.05	0.05	0.2	
合　計	8.1			1.7			0.4	

1　号　護　岸　工　集　計　表

種別 / 測点	ブロック面積 (m^2)	裏込砕石 (m^3)							備考
	0.0	0.0							
NO.28+11.0付近 ～ NO.28+15.0付近 (右)	9.7	2.6							
合　計	9.7	2.6							

1　号　護　岸　工　　計　算　書

(NO.28+11.0付近～NO.28+15.0付近 右側)

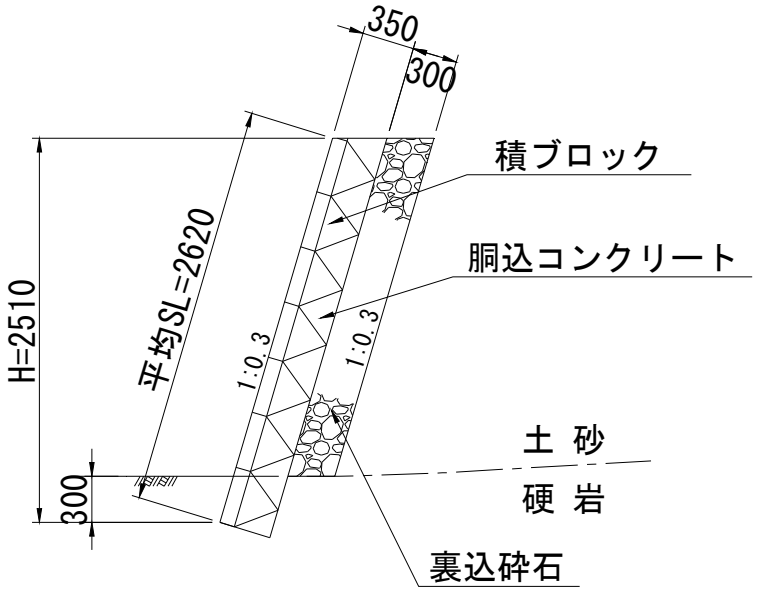

名　称	規　格	算　　式	単位	数　量
平均SL		SL = 9.7÷3.7　　= 2.62m		
ブロック面積	控 35cm , 1:0.3	A = 別紙計算書より	m^2	9.7
裏込砕石	RC-40	V = 別紙計算書より	m^3	2.6

1　号　護　岸　工　　計　算　表

測　点	上辺 L 下辺 L	平均距離	ブロック積面積			裏込砕石			摘　要
			SL	平　均	平　積	g	平　均	立　積	
			2.57			0.7			
	1.50								
NO.28+12.5	1.50	1.5	2.48	2.53	3.8	0.7	0.70	1.1	
	2.20								
	2.20	2.2	2.89	2.69	5.9	0.7	0.70	1.5	

2　号　護　岸　工　集　計　表

種別 / 測点	ブロック面積 (m^2)	裏込砕石 (m^3)							備考
NO.33+16.5付近 ～ NO.34付近（右）	12.5	3.4							
合　計	12.5	3.4							

2 号 護 岸 工 計 算 書

(NO.33+16.5付近 ～ NO.34付近 右側)

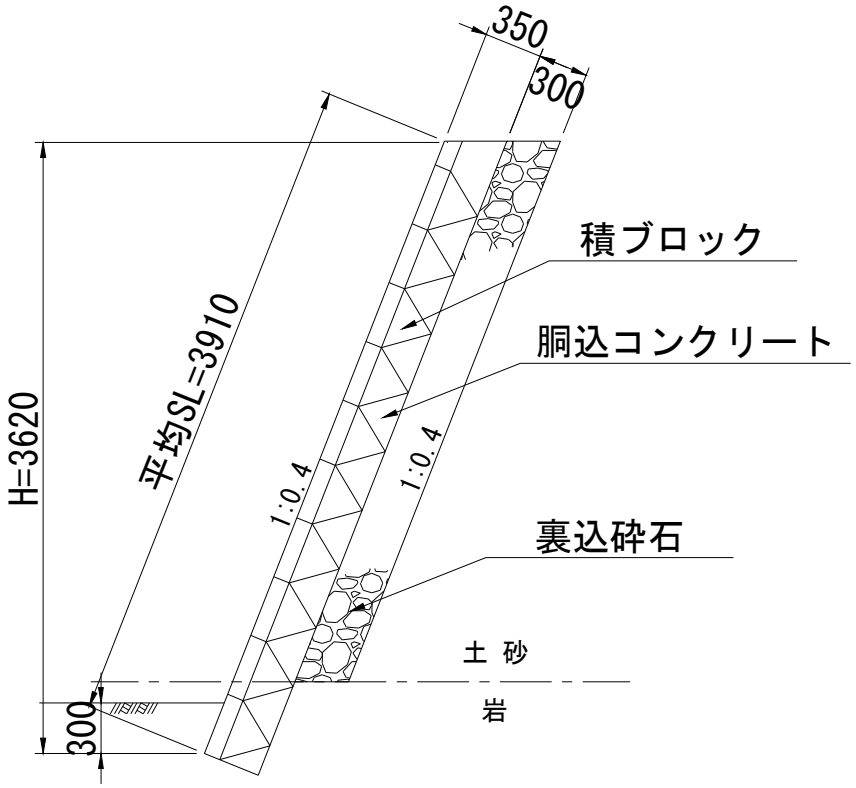

名　称	規　格	算　　式	単位	数　量
平均SL		SL = 12.5÷3.2 = 3.91m		
ブロック面積	控 35cm , 1:0.4	A = 別紙計算書より	m^2	12.5
裏込砕石	RC-40	V = 別紙計算書より	m^3	3.4

2　号　護　岸　工　　計　算　表

測　点	上辺 L 下辺 L	平均距離	ブロック積面積			裏込砕石			摘　要
			SL	平　均	平　積	g	平　均	立　積	
			4.06			1.1			
	0.80								
NO.33+17.0	0.80	0.8	4.06	4.06	3.2	1.1	1.10	0.9	
	2.40								
	2.40	2.4	3.70	3.88	9.3	1.0	1.05	2.5	

擁　壁　工　集計表

種　別	規　格	単位	数　量	備　考
作業土工				
床 掘	土 砂	m^3	236.7	
埋 戻	C	m^3	12.7	
	D	m^3	103.4	
埋戻コンクリート			1.5	
基面整正	土 砂	m^2	133.6	
1号ブロック積擁壁				
ブロック積面積	控 35cm , 1:0.2	m^2	28.7	
裏込コンクリート	σ ck=18N/mm^2	m^3	2.9	
裏込砕石	RC-40	m^3	4.0	
水抜きパイプ	VU φ150	m	0.9	
吸出防止材	300×300	枚	2.0	
2号基礎工		m	15.5	
目地材	t=10mm	m^2	0.8	
5号ブロック積擁壁				
ブロック積面積	控 35cm , 1:0.5	m^2	213.4	
裏込コンクリート	σ ck=18N/mm^2	m^3	32.0	
裏込砕石	RC-40	m^3	111.6	
水抜きパイプ	VU φ150	m	15.7	
吸出防止材	300×300	枚	28.0	
3号基礎工		m	46.1	
目地材	t=10mm	m^2	10.6	
6号ブロック積擁壁				
ブロック積面積	控 35cm , 1:0.5	m^2	270.9	
裏込コンクリート	σ ck=18N/mm^2	m^3	67.7	
裏込砕石	RC-40	m^3	144.1	
水抜きパイプ	VU φ150	m	24.1	
吸出防止材	300×300	枚	36.0	
5号基礎工		m	54.5	
目地材	t=10mm	m^2	14.0	

種　　別	規　　格	単位	数　量	備　　考
大型ブロック		式	1.0	大型ブロック集計表参照
ガードレール基礎				
1号ガードレール基礎		m	119.4	擁壁工展開図より(48.4+54.5+16.5)
端止工	7号～16号			
コンクリート	σ ck=18N/mm^2	m^3	17.0	
型　枠	無　筋	m^2	126.1	

擁壁工

作　業　土　工　計算表

測　点	距離	床掘（土砂）			床掘（硬岩）			摘　要
		断面積	平　均	立　積	断面積	平　均	立　積	
		1.5						
NO.30	1.3	1.5	1.50	2.0				左側
	14.2	1.5	1.50	21.3				
		1.6						右側
NO.28	9.4	1.6	1.60	15.0				
NO.29	20.0	1.4	1.50	30.0				
NO.30	20.0	1.7	1.55	31.0				
NO.31	20.0	1.2	1.45	29.0				
BC.9	13.3	1.2	1.20	16.0				
NO.32	4.6	1.4	1.30	6.0				
SP.9	4.6	1.5	1.45	6.7				
EC.9	7.7	2.2	1.85	14.2				
NO.33+15	14.8	3.5	2.85	42.2				
NO.34	5.0	5.8	4.65	23.3				
BC.10								
NO.35								
合　計				236.7				

擁壁工

作　業　土　工　計算表

測　点	距離	埋戻C			埋戻D			埋戻コンクリート			備　考
		断面積	平　均	立積	断面積	平　均	立積	断面積	平　均	立積	
					0.7						左側
NO.30	1.3				0.7	0.70	0.9				
	14.2				0.7	0.70	9.9				
					0.9						右側
NO.28	9.4				0.9	0.90	8.5				
NO.29	20.0				0.8	0.85	17.0				
NO.30	20.0				1.0	0.90	18.0				
NO.31	20.0				0.6	0.80	16.0				
BC.9	13.3				0.8	0.70	9.3				
NO.32	4.6				0.9	0.85	3.9				
SP.9	4.6				0.9	0.90	4.1	0.00			
EC.9	7.7	0.0			1.1	1.00	7.7	0.10	0.05	0.4	
NO.33+15	14.8	0.9	0.45	6.7	0.0	0.55	8.1	0.02	0.06	0.9	
NO.34	5.0	1.5	1.20	6.0				0.04	0.03	0.2	
BC.10											
NO.35											
合　計				12.7			103.4			1.5	

擁壁工

作　業　土　工　計算表

測　点	距離	基面整正（土砂）			基面整正（硬岩）			摘　要
		長さ	平均	平積	長さ	平均	平積	
		0.8						左側
NO.30	1.3	0.8	0.80	1.0				
	14.2	0.8	0.80	11.4				
		0.9						右側
NO.28	9.4	0.9	0.90	8.5				
NO.29	20.0	0.9	0.90	18.0				
NO.30	20.0	0.9	0.90	18.0				
NO.31	20.0	0.8	0.85	17.0				
BC.9	13.3	0.8	0.80	10.6				
NO.32	4.6	0.8	0.80	3.7				
SP.9	4.6	0.8	0.80	3.7				
EC.9	7.7	0.8	0.80	6.2				
NO.33+15	14.8	2.6	1.70	25.2				
NO.34	5.0	1.5	2.05	10.3				
BC.10								
NO.35								
合　計	134.9			133.6				

1 号 ブ ロ ッ ク 積 擁 壁 集 計 表

種 別 測 点	ブロック面積 (m^2)	裏込コンクリート (m^3)	裏込砕石 (m^3)	水抜パイプ (m)	吸出防止材 (枚)	2号基礎工 (m)	目地材 (m^2)		備 考
NO.29+18.7～NO.30+14.2 (左)	28.7	2.9	4.0	0.9	2	15.5	0.8		
合 計	28.7	2.9	4.0	0.9	2.0	15.5	0.8		

1号ブロック積擁壁　計算書

(NO.29+18.7～NO.30+14.2 左側)

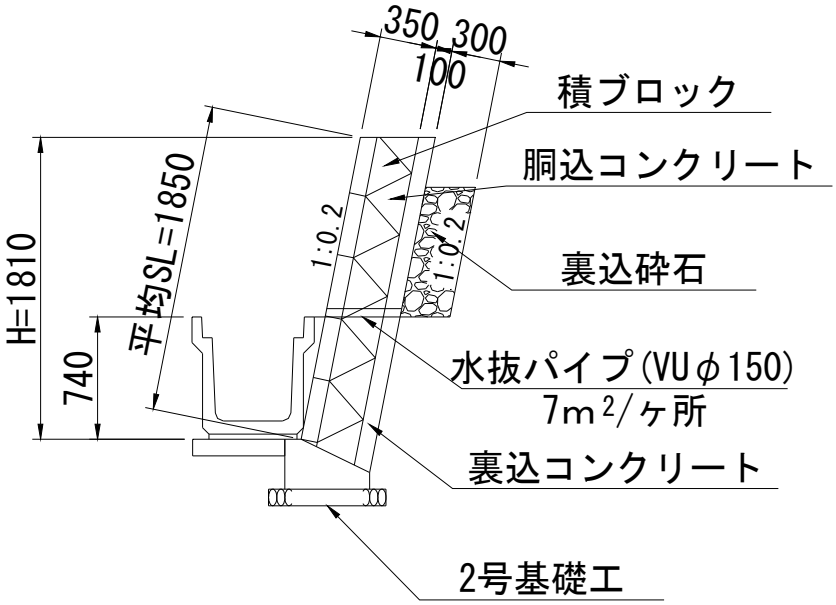

名　称	規　格	算　式	単位	数　量
平均SL		SL = 28.7÷15.5 = 1.85m		
ブロック面積	控 35cm , 1:0.2	A = 別紙計算書より	m^2	28.7
裏込コンクリート	σck=18N/mm^2	V = 28.7×0.10 = 2.870	m^3	2.9
裏込砕石	RC-40	V = 別紙計算書より	m^3	4.0
水抜きパイプ	VUφ150	1本あたり 0.46 m		
	7m^2/ヶ所	N = (28.70-0.74×1.020×15.50)/7.0 ≒ 2ヶ所		
		L = 0.46×2ヶ所 = 0.920	m	0.9
吸出防止材	300×300	N =	枚	2.0
2号基礎工		L = 展開図より = 15.500	m	15.5
目地材	t=10mm	展開図より		
		A = 1.77×0.45 = 0.797	m^2	0.8

1 号 ブ ロ ッ ク 積 擁 壁　　計　算　表

測　点	上辺 L 下辺 L	平均距離	ブロック積面積			裏込砕石			摘　要
			SL	平 均	平 積	g	平 均	立 積	
			2.07			0.3			
	1.30								
NO.30	1.30	1.3	2.07	2.07	2.7	0.3	0.30	0.4	
	14.20								
	14.20	14.2	1.58	1.83	26.0	0.2	0.25	3.6	
	15.50								
合　計	15.50	15.5			28.7			4.0	

5 号 ブ ロ ッ ク 積 擁 壁 集 計 表

種別 / 測点	ブロック面積 (m^2)	裏込コンクリート (m^3)	裏込砕石 (m^3)	水抜パイプ (m)	吸出防止材 (枚)	3号基礎工 (m)	目地材 (m^2)	1号ガードレール基礎 (m)	備考
NO.30+13.7～EC.9 (右)	213.4	32.0	111.6	15.7	28	46.1	10.6	48.4	
合 計	213.4	32.0	111.6	15.7	28.0	46.1	10.6	48.4	

5 号 ブ ロ ッ ク 積 擁 壁　　計　算　書

(NO.30+13.7～EC.9 右)

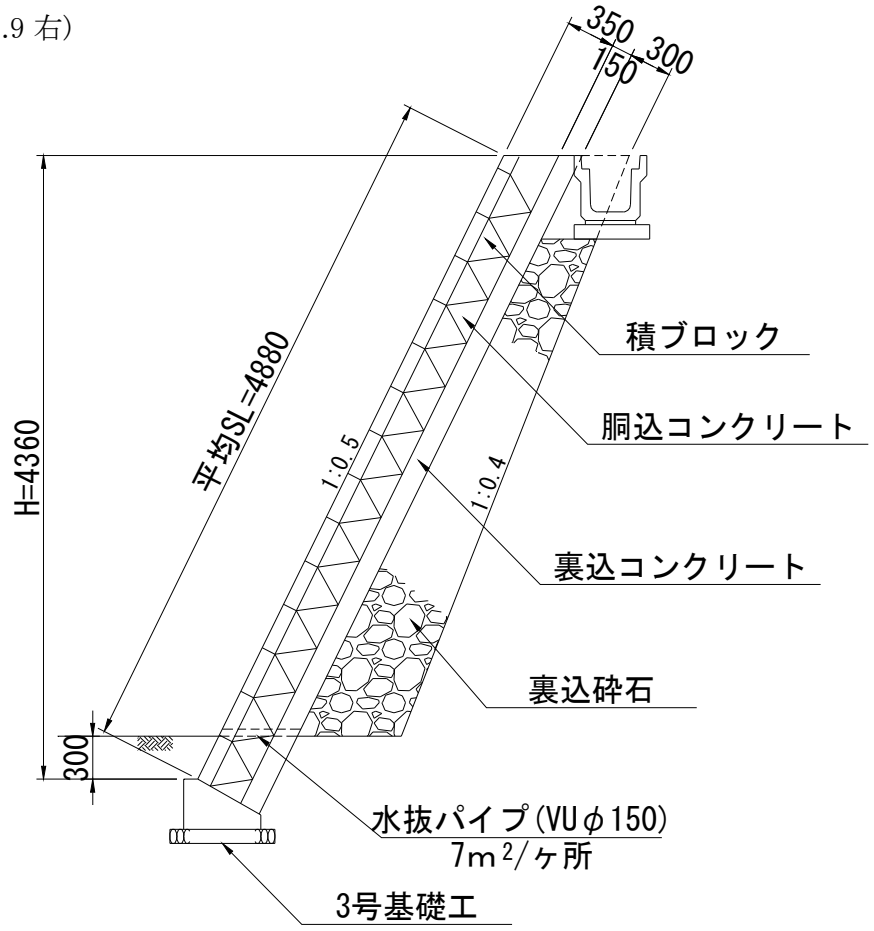

名　称	規　格	算　　式	単位	数　量
平均SL		SL = 213.4÷47.2 = 4.52m		
ブロック面積	控 35cm , 1:0.5	A = 別紙計算書より	m^2	213.4
裏込コンクリート	σ ck=18N/mm^2	V = 213.4×0.15 = 32.010	m^3	32.0
裏込砕石	RC-40	V = 別紙計算書より	m^3	111.6
水抜きパイプ	VU φ150	1本あたり 0.56 m		
	$7m^2$/ヶ所	N = (213.40-0.30×1.118×47.20)/7.0 ≒ 28ヶ所		
		L = 0.56×28ヶ所 = 15.680	m	15.7
吸出防止材	300×300	N =	枚	28.0
3号基礎工		展開図より		
		L = 46.05 = 46.050	m	46.1
目地材	t=10mm	展開図より		
		A = (5.49+5.37+5.25+5.10)×0.50		
		= 10.605	m^2	10.6
1号ガードレール基礎		展開図より = 48.410	m	48.4

5 号 ブ ロ ッ ク 積 擁 壁　　計　算　表

測　点	上辺 L 下辺 L	平均距離	ブロック積面積			裏込砕石			摘　要
			SL	平 均	平 積	g	平 均	立 積	
			4.77			2.5			
	6.27 6.24	6.3	4.70	4.74	29.9	2.5	2.50	15.8	
NO.31	6.77 6.71	6.7	4.64	4.67	31.3	2.5	2.50	16.8	
BC.9	13.26 13.38	13.3	4.48	4.56	60.6	2.4	2.45	32.6	
NO.32	5.26 4.64	5.0	4.41	4.45	22.3	2.2	2.30	11.5	
SP.9	5.24 4.64	4.9	4.33	4.37	21.4	2.2	2.20	10.8	
	6.98 6.10	6.5	4.21	4.27	27.8	2.2	2.20	14.3	
			4.52			2.2			
EC.9	1.92 1.63	1.8	4.49	4.51	8.1	2.2	2.20	4.0	
	2.71 2.71	2.7	4.37	4.43	12.0	2.1	2.15	5.8	
合　計	48.41 46.05	47.2			213.4			111.6	

6 号 ブ ロ ッ ク 積 擁 壁 集 計 表

種別 / 測点	ブロック面積 (m^2)	裏込コンクリート (m^3)	裏込砕石 (m^3)	水抜パイプ (m)	吸出防止材 (枚)	5号基礎工 (m)	目地材 (m^2)	1号ガードレール基礎 (m)	備考
NO.27+10.6～NO.30+6.7 (右)	270.9	67.7	144.1	24.1	36	54.5	14.0	54.5	
合 計	270.9	67.7	144.1	24.1	36.0	54.5	14.0	54.5	

6 号 ブ ロ ッ ク 積 擁 壁　　計　算　書

(NO.27+10.6～NO.40 右)

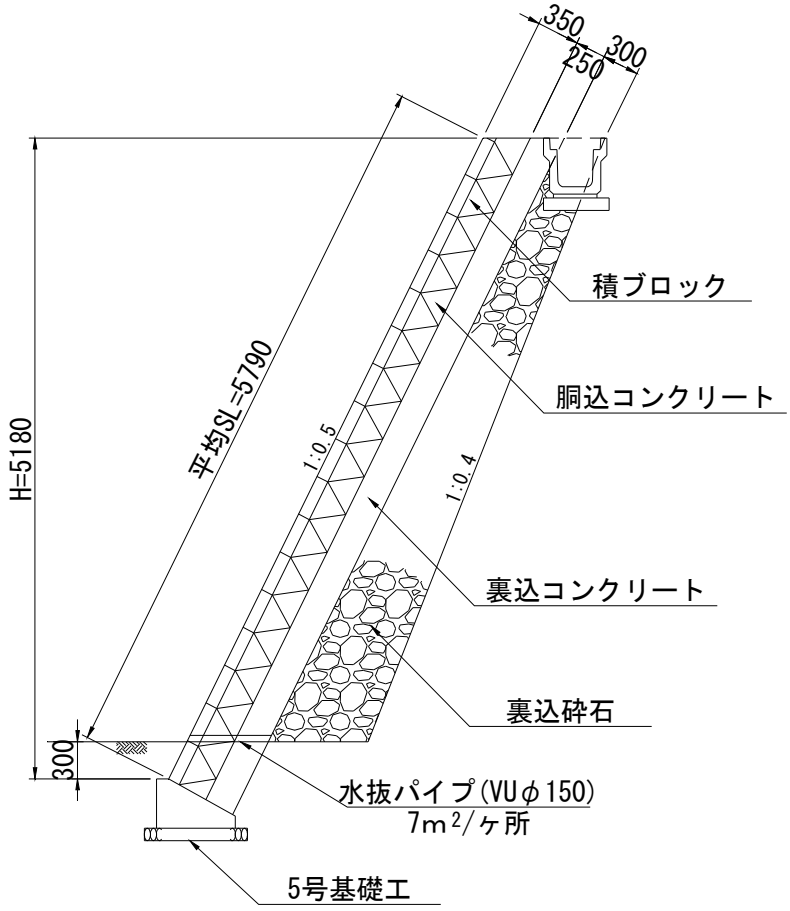

名　称	規　格	算　　式	単位	数　量
平均SL		SL = 270.9÷54.5 = 4.97m		
ブロック面積	控 35cm , 1:0.5	A = 別紙計算書より	m^2	270.9
裏込コンクリート	σ ck=18N/mm^2	V = 270.9×0.25 = 67.725	m^3	67.7
裏込砕石	RC-40	V = 別紙計算書より	m^3	144.1
水抜きパイプ	VU φ150	1本あたり 0.67 m		
	$7m^2$/ヶ所	N = (270.90-0.30×1.118×54.50)/7.0 ≒ 36ヶ所		
		L = 0.67×36ヶ所 = 24.120	m	24.1
吸出防止材	300×300	N =	枚	36.0
5号基礎工		展開図より = 54.450	m	54.5
目地材	t=10mm	展開図より		
		A = (6.11+5.84+5.73+5.62)×0.60 = 13.980	m^2	14.0
1号ガードレール基礎		展開図より = 54.480	m	54.5

6 号 ブ ロ ッ ク 積 擁 壁　　計　算　表

測　点	上辺 L 下辺 L	平均距離	ブロック積面積			裏込砕石			摘　要
			SL	平 均	平 積	g	平 均	立 積	
			3.38			0.2			
	3.00 3.00	3.0	3.35	3.37	10.1	1.6	0.90	2.7	
			5.37			2.9			
NO.28	6.41 6.41	6.4	5.30	5.34	34.2	2.9	2.90	18.6	
	11.89 11.89	11.9	5.16	5.23	62.2	2.9	2.90	34.5	
			5.14			2.9			
NO.29	6.51 6.51	6.5	5.06	5.10	33.2	2.8	2.85	18.5	
NO.30	20.00 20.00	20.0	4.84	4.95	99.0	2.5	2.65	53.0	
	6.67 6.64	6.7	4.77	4.81	32.2	2.5	2.50	16.8	
合　計	54.48 54.45	54.5			270.9			144.1	

端　止　工　集計表

種別 号数	コンクリート	型　枠		備　考
7号端止工	1.3	9.8		
8号端止工	0.4	3.5		
9号端止工	0.5	3.8		
10号端止工	0.5	4.1		
11号端止工	2.0	15.1		
12号端止工	0.4	3.2		
13号端止工	3.7	27.2		
14号端止工	1.3	9.8		
15号端止工	0.9	6.8		
16号端止工	6.0	42.8		
合　計	17.0	126.1		

端　止　工　　計　算　書

種　別	規　格	算　式	数　量
7号端止工			
コンクリート	σ ck=18N/mm^2	V = {(0.50+0.79)×1/2×0.58+(1.06+1.38)×1/2×	
		3.18}×0.30 = 1.276	1.3 m^3
型　枠	無　筋	A = {(0.50+0.79)×1/2×0.58+(1.06+1.38)×1/2×	
		3.18}×2+3.76×1.118×0.30 = 9.769	9.8 m^2
8号端止工			
コンクリート	σ ck=18N/mm^2	V = {0.68×1.54+(0.88+0.98)×1/2×0.37}×0.30	
		= 0.417	0.4 m^3
型　枠	無　筋	A = {0.68×1.54+(0.88+0.98)×1/2×0.37}×2+	
		2.42×1.044×0.30 = 3.541	3.5 m^2
9号端止工			
コンクリート	σ ck=18N/mm^2	V = {0.68×1.78+(0.74+0.84)×1/2×0.37}×0.30	
		= 0.451	0.5 m^3
型　枠	無　筋	A = {0.68×1.78+(0.74+0.84)×1/2×0.37}×2+	
		2.52×1.044×0.30 = 3.795	3.8 m^2
10号端止工			
コンクリート	σ ck=18N/mm^2	V = {(0.46+0.52)×1/2×0.30+0.76×2.03}×0.30	
		= 0.507	0.5 m^3
型　枠	無　筋	A = {(0.46+0.52)×1/2×0.30+0.76×2.03}×2+	
		2.33×1.020×0.30 = 4.093	4.1 m^2
11号端止工			
コンクリート	σ ck=18N/mm^2	V = {(0.50+0.79)×1/2×0.58+(1.06+1.55)×1/2×	
		4.82}×0.30 = 1.999	2.0 m^3
型　枠	無　筋	A = {(0.50+0.79)×1/2×0.58+(1.06+1.55)×1/2×	
		4.82}×2+5.40×1.118×0.30 = 15.140	15.1 m^2
12号端止工			
コンクリート	σ ck=18N/mm^2	V = {(0.46+0.52)×1/2×0.30+0.76×1.55}×0.30	
		= 0.398	0.4 m^3
型　枠	無　筋	A = {(0.46+0.52)×1/2×0.30+0.76×1.55}×2+	
		1.85×1.020×0.30 = 3.216	3.2 m^2

端　止　工　　計　算　書

種　別	規　格	算　式	数　量
13号端止工			
コンクリート	σ ck=18N/mm^2	V = {(0.50+0.79)×1/2×0.58+(1.67+2.28)×1/2×	
		6.13}×0.30 = 3.744	3.7 m^3
型　枠	無　筋	A = {(0.50+0.79)×1/2×0.58+(1.67+2.28)×1/2×	
		6.13}×2+6.71×1.118×0.30 = 27.212	27.2 m^2
14号端止工		別紙図面より	
コンクリート	σ ck=18N/mm^2	V = 4.32×0.30 = 1.296	1.3 m^3
型　枠	無　筋	A = 4.32×2+(3.49+0.32)×0.30 = 9.783	9.8 m^2
15号端止工		別紙図面より	
コンクリート	σ ck=18N/mm^2	V = 2.88×0.30 = 0.864	0.9 m^3
型　枠	無　筋	A = 2.88×2+(2.87+0.69)×0.30 = 6.828	6.8 m^2
16号端止工			
コンクリート	σ ck=18N/mm^2	V = {(0.50+0.79)×1/2×0.58+(1.56+4.18)×1/2×	
		5.23+(2.45+2.63)×1/2×1.87}×0.3(= 6.040	6.0 m^3
型　枠	無　筋	A = {(0.50+0.79)×1/2×0.58+(1.56+4.18)×1/2×	
		5.23+(2.45+2.63)×1/2×1.87}×2+7.68×1.118	
		×0.30 = 42.844	42.8 m^2

材 料 計 算 書

2号基礎工

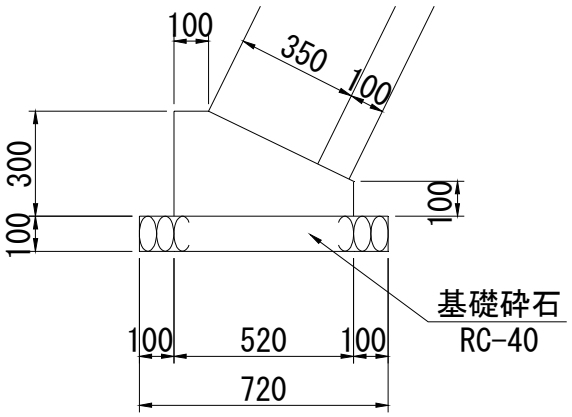

10m当り

名　称	規　格	算　　式	単位	単位当り数　量	延　長 個　数	数　量
コンクリート	σck=18N/mm^2	標準設計図集より	m^3	1.140		
型　枠	小型	標準設計図集より	m^2	4.000		
基礎砕石	RC-40,t=100	標準設計図集より	m^2	7.200		

材 料 計 算 書

3号基礎工

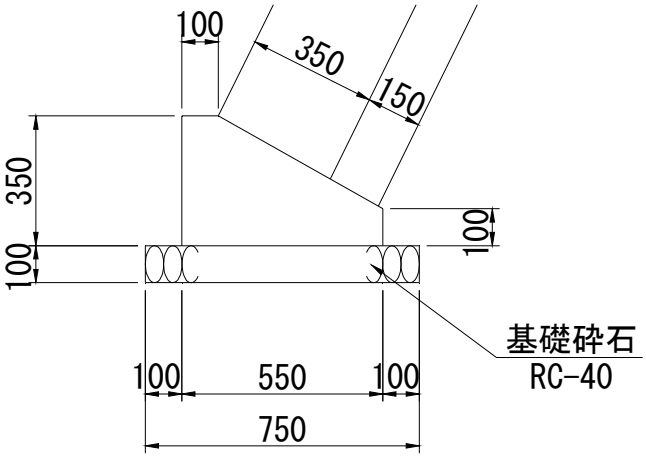

10m当り

名　称	規　格	算　　式	単位	単位当り数　量	延　長 個　数	数　量
コンクリート	σck=18N/mm^2	標準設計図集より	m^3	1.360		
型　枠	小型	標準設計図集より	m^2	4.500		
基礎砕石	RC-40,t=100	標準設計図集より	m^2	7.500		

材 料 計 算 書

5号基礎工

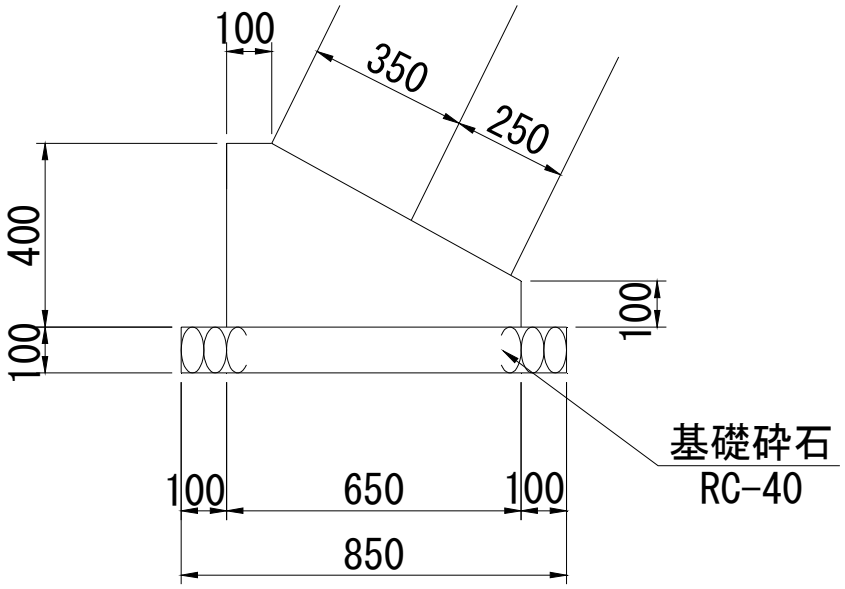

10m当り

名　称	規　格	算　　式	単位	単位当り数　量	延　長 個　数	数　量
コンクリート	σck=18N/mm^2	(0.40×0.65-0.30×0.55×1/2)×10.00	m^3	1.775		
型　枠	小型	(0.40+0.10)×10.00	m^2	5.000		
基礎砕石	RC-40,t=100	0.85×10.00	m^2	8.500		

大型積みブロック
数 量 計 算 書

大型積みブロック　　数量表

基礎延長	16.500	m	施工面積	131.639	m^2	ブロック面積	105.092	m^2

区分	項目	規格	単位	数量	備考
天端工	1号ガードレール基礎	σck=18N/mm2	m	16.50	
	調整コンクリート	σck=18N/mm2	m^3	14.29	
	同上型枠		m^2	21.68	
基礎工	基礎コンクリート	σck=18N/mm2	m^3	5.64	
	同上型枠		m^2	6.60	
	基礎砕石	RC-40	m^2	28.20	t = 200 mm
	用心鉄筋	- - L= - mm	本	0	
ブロック据付工	使用ブロック	ST 練積用 1250TYPE-基本A	個	27	1,696 kg
		ST 練積用 1500TYPE-基本A		20	1,736 kg
		合計		47	
	胴込めコンクリート	σck=18N/mm2	m^3	109.45	
	中詰め材	砕　石	m^3	0.00	
	底版コンクリート	σck=18N/mm2	m^3	0.00	
	吸出防止材	全面設置 T= 20 mm	m^2	0.00	
		300×300×10～20 mm	枚	0	
	水抜パイプ	VU 50	m	67.50	
	フィルター	300×300×10～20 mm	枚	39	
	鉄筋工	- ～D13	kg	0.0	
		- D16～D25		0.0	
		- D29～D32		0.0	
		- 合計		0.0	
裏込工	裏込めコンクリート	σck=18N/mm2	m^3	0.00	
	同上型枠		m^2	0.00	
	裏込め砕石	RC-40	m^3	59.78	
その他	目地材	エラスタイト T= 20 mm	m^2	7.69	
	現場打コンクリート	σck=18N/mm2	m^3	3.49	
	同上型枠		m^2	5.59	

1. 1号ガードレール基礎

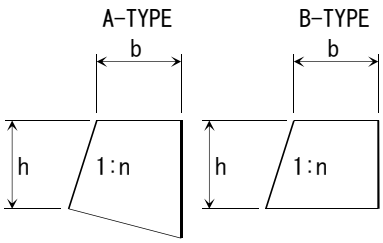

用心筋ピッチ:　　(本/m)

工区	延長 L(m)	勾配 (1:n)	形状 (A OR B)	天端幅 b(m)	左高 hL(m)	右高 hR(m)	平均高 h(m)	用心筋 N(本)	型枠量 A(m^2)	打設量 V(m^3)
1	16.500	0.5	B	0.400	0.700	0.700	0.700		24.46	6.64
2										
3										
4										
5										
6										
7										
8										
9										
10										
11										
12										
13										
14										
15										
16										
17										
18										
19										
20										
合計	16.500	-	-	-	-	-	-	-	24.46	6.64

2. 調整コンクリート

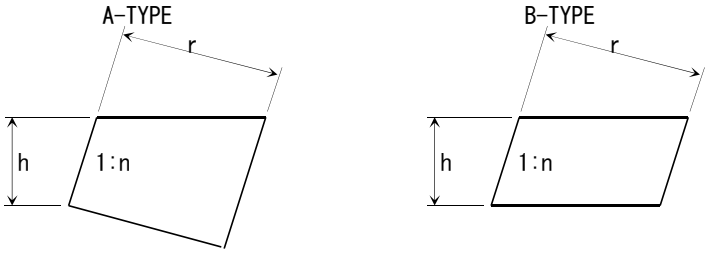

工区	延長 L(m)	勾配 (1:n)	形状 (A OR B)	調整幅 r(m)	調整高 hL(m)	調整高 hR(m)	平均高 h(m)	型枠量 A(m^2)	打設量 V(m^3)
1	6.500	0.5	B	1.250	0.780	0.503	0.642	9.32	5.83
2	4.000	0.5	B	1.250	0.803	0.641	0.722	6.46	4.04
3	1.290	0.5	B	1.500	0.241	0.190	0.216	0.62	0.47
4	2.710	0.5	B	1.500	0.190	0.000	0.190	1.15	0.86
5	2.000	0.5	B	1.500	0.994	0.850	0.922	4.12	3.09
6									
7									
8									
9									
10									
11									
12									
13									
14									
15									
16									
17									
18									
19									
20									
合計	16.500	-	-	-	-	-	-	21.68	14.29

3. 基 礎 工

A-TYPE

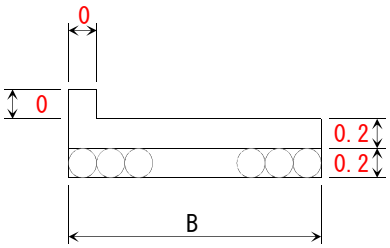

B-TYPE

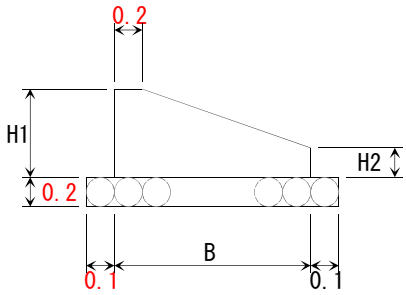

C-TYPE

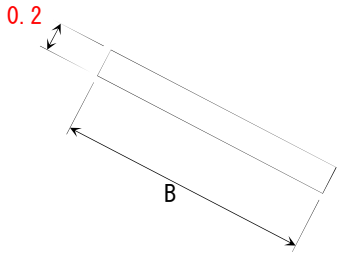

スタックウォール 標準寸法表(m)

最下段 (r)	勾配 (1:n)	A-TYPE B
750	0.5	1.100
1000		1.400
1250		1.600
1500		1.900
2000		2.500
2500		3.000
3000		3.600
3500		4.200

スタックウォールV 標準寸法表(m)

最下段 (r)	勾配 (1:n)	A-TYPE B	C-TYPE B
1000	0.5	1.400	1.200
	0.4	1.300	
	0.3	1.300	
1250	0.5	1.600	1.450
	0.4	1.600	
	0.3	1.600	
1500	0.5	1.900	1.700
	0.4	1.900	
	0.3	1.800	
2000	0.5	2.500	2.200
	0.4	2.400	
	0.3	2.300	

※Bタイプの基礎形状は,
設計図書を参照下さい。

工区	延長 L(m)	勾配 (1:n)	形状 (A,B,C)	基礎幅 B(m)	前高 H1(m)	用心筋 (本/m)	用心筋 (本/L)	型枠量 A(m^2)	打設量 V(m^3)	基礎材 S(m^2)
1	10.500		A	1.600				4.20	3.36	16.80
2	6.000		A	1.900				2.40	2.28	11.40
3										
4										
5										
6										
7										
8										
9										
10										
11										
12										
13										
14										
15										
16										
17										
18										
19										
20										
合計	16.500	−	−	−	−	−		6.60	5.64	28.20

4. ブロック及び中詰め材・胴込め材

標準ブロック

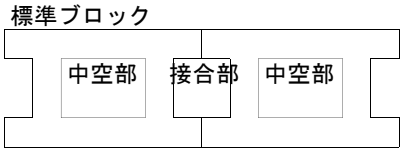

中詰め材の使い分け

	中空部	接合部	底版コンクリート
空積	砕石・発生土	砕石・発生土	不要
半練積	砕石・発生土	コンクリート	不要
練積	コンクリート	コンクリート	不要

勾配調整ブロック

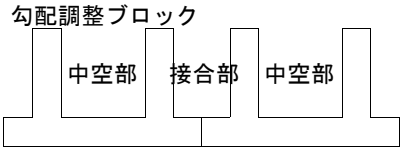

中詰め材の使い分け

	中空部	接合部	底版コンクリート
空積	砕石・発生土	砕石・発生土	必要
半練積	砕石・発生土	コンクリート	必要
練積	コンクリート	コンクリート	不要

※底版コンクリートは、スタックウォールVの勾配調整ブロックにコンクリート以外を中詰めした場合に計上する。

工区		使用ブロック	使い分け	列数	段数	中空部 (m^3/個)	接合部 (m^3/個)	中空部 V1 (m^3)	接合部 V2 (m^3)	底版部 V3 (m^3)	面積 S (m^2)
1	下	ST 練積用1250A	練積	3	5	1.571	0.527	23.565	7.905	–	33.540
	↓										
	上										
2	下	ST 練積用1250A	練積	2	6	1.571	0.527	18.852	6.324	–	26.832
	↓										
	上										
3	下	ST 練積用1500A	練積	2	7	2.011	0.629	28.154	8.806	–	31.304
	↓										
	上										
4	下	ST 練積用1500A	練積	1	6	2.011	0.629	12.066	3.774	–	13.416
	↓										
	上										
5	下									–	
	↓										
	上										
6	下									–	
	↓										
	上										
7	下									–	
	↓										
	上										
8	下									–	
	↓										
	上										
9	下									–	
	↓										
	上										
10	下									–	
	↓										
	上										
11	下									–	
	↓										
	上										
12	下									–	
	↓										
	上										
合計		–	–	–	–	–	–	82.637	26.809	0.000	105.092

中詰め材の内訳			
	中詰め材(砕石・発生土)	0.000	(m^3)
	胴込めコンクリート	109.446	(m^3)
	底版コンクリート	0.000	(m^3)
	合計	109.446	(m^3)

5. 裏込め砕石

A-TYPE

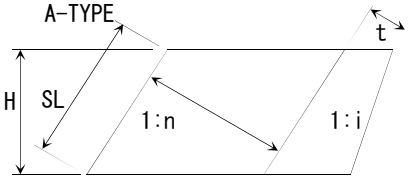

B-TYPE

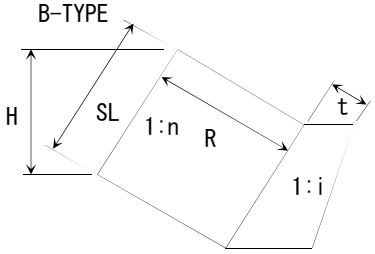

C-TYPE

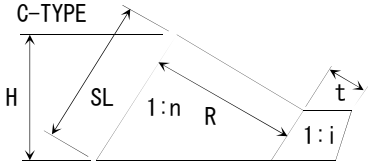

D-TYPE

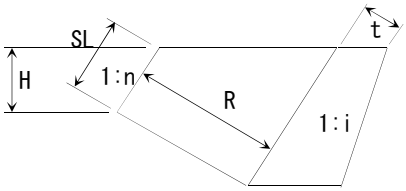

E-TYPE

CADで計測した断面積から算出

砕石最小幅	tmin=	0.30	(m)
砕石小段高さ	h =	0.30	(m)

工区		延長 (m)	勾配 (1:n)	勾配 (1:i)	形状 (A～D)	入力 (SLorH)	平均高さ (m)	控え R(m)	断面積 (m^2) E	砕石量 (m^3)
1	上	6.500	0.5	0.4	A	H	5.142	1.250		19.803
	↓									
	下									
2	上	4.000	0.5	0.4	A	H	6.222	1.250		16.090
	↓									
	下									
3	上	4.000	0.5	0.4	A	H	6.500	1.500		17.171
	↓									
	下									
4	上	2.000	0.5	0.4	A	H	5.500	1.500		6.715
	↓									
	下									
5	上									
	↓									
	下									
6	上									
	↓									
	下									
7	上									
	↓									
	下									
8	上									
	↓									
	下									
9	上									
	↓									
	下									
10	上									
	↓									
	下									
11	上									
	↓									
	下									
12	上									
	↓									
	下									
13	上									
	↓									
	下									
14	上									
	↓									
	下									
15	上									
	↓									
	下									
合計		－	－	－	－	－	－	－	－	59.779

6. 水抜パイプおよびフィルター

練積と空積(中詰め材として中空部へ土砂を使用)の場合は水抜パイプを配置する。
水抜パイプは、擁壁前面の仕上がり面より上にあるブロック1個につき1本入る。

0　　水抜きパイプの標準長さ(m)

製品控	長さ(m/個)	ブロック(個)	長さ(m)
750			
1000	1.20		
1250	1.60	22	35.20
1500	1.90	17	32.30
2000	2.30		
2500	3.00		
3000	3.50		
3500	4.00		
合計		39	67.50

∴ フィルター　39　(　枚　)　,　水抜パイプ　67.50　(　m　)

7. 吸出防止材

1. ブロック背面への吸出防止材の配置

ブロック背面への吸出防止材の設置は、空・半練積において吸出しの可能性がある場合、ブロック背面に全面施工する。

吸出防止材の全面施工を しない　　0.00　(m^2)

2. ブロック前面への吸出防止材の設置

ブロック前面への吸出防止材の設置は、ブロック前面に空いた水抜孔から土砂および砕石が吸い出されるのを防ぐため、ブロック中空部の内側へ施工する。吸出防止材は標準型ブロック1個につき1枚配置する。

使用ブロック集計

吸出防止材数量　=　0　(枚)

	規格	数量	参考質量
1	ST 練積用 1250TYPE-基本A	27	1,696
2	ST 練積用 1500TYPE-基本A	20	1,736
3			
4			
5			
6			
7			
8			
9			
10			
11			
12			
13			
14			
15			
16			
17			
18			
19			
20			
合計		47	

8. 目地材

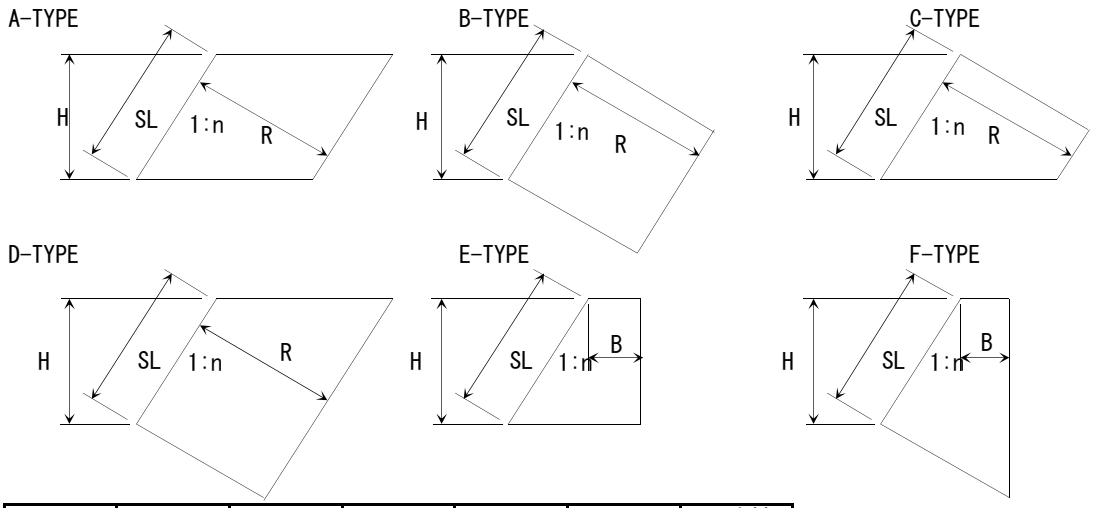

場所	形状 (A～F)	入力 (SLorH)	勾配 (1:n)	高さ (m)	控え R,B(m)	目地材 S(m^2)
1	A	H	0.5	5.503	1.250	7.69
2						
3						
4						
5						
6						
7						
8						
9						
10						
11						
12						
13						
14						
15						
16						
17						
18						
19						
20						
合計	-	-	-	-	-	7.69

9. 現場打ちコンクリート(挿絵は、目地材と共通)

場所	形状 (A～F)	入力 (SLorH)	勾配 (1:n)	高さ (m)	上延長 (m)	下延長 (m)	平均延長 (m)	控え R,B(m)	打設量 V(m^3)	型枠量 A(m^2)
1	A	H	0.5	5.000	0.500	0.500	0.500	1.250	3.49	5.59
2										
3										
4										
5										
6										
7										
8										
9										
10										
11										
12										
13										
14										
15										
16										
17										
18										
19										
20										
合計	-	-	-	-	-	-	-	-	3.49	5.59

10. 鉄筋

鉄筋	入力 (SLorH)	勾配 (1:n)	高さ (m)	鉄筋径	本数 (本)	長さ (m)	単位質量 (kg/m)	鉄筋量 (kg)
1								
2								
3								
4								
5								
6								
7								
8								
9								
10								
11								
12								
13								
14								
15								
16								
17								
18								
19								
20								
21								
22								
23								
24								
25								
合計	-	-	-	-	-	-	-	0.00

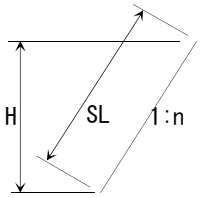

11. 裏込めコンクリート

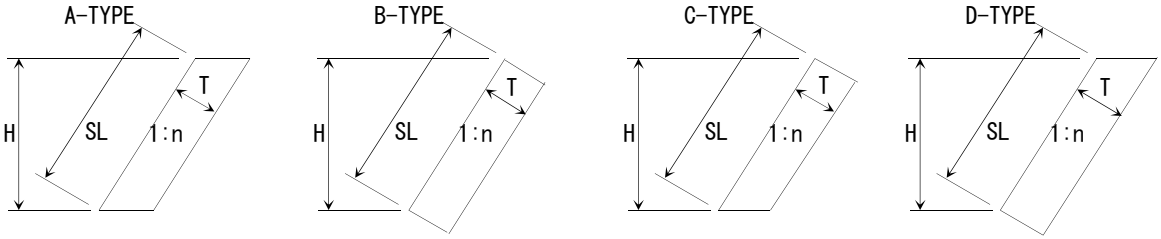

場所	形状 (A～D)	入力 (SLorH)	勾配 (1:n)	高さ (m)	延長 (m)	厚さ T(m)	打設量 V(m^3)	型枠量 A(m^2)
1								
2								
3								
4								
5								
6								
7								
8								
9								
10								
11								
12								
13								
14								
15								
16								
17								
18								
19								
20								
合計	-	-	-	-	-	-	0.00	0.00

排　水　工　集計表

種　別	規　格	単位	数　量	備　考
作業土工				
床　掘	土 砂	m^3	119.6	
埋　戻	C	m^3	21.3	
	D	m^3	52.0	
基面整正	土 砂	m^2	96.4	
側溝工				
PU3-300×300		m	228.4	
PU3-500×500		m	87.7	
KF-500×500		m	21.1	
FT-500×600		m	6.2	
管渠工				
6号管渠工	重圧管 φ600	m	16.9	
塩ビ管	φ300	m		
	φ400	m	3.1	
集水桝・マンホール工				
20号集水桝	800×800×650	ヶ所	1.0	
21号集水桝	800×800×750	ヶ所	1.0	
22号集水桝	800×800×1100	ヶ所	2.0	
23号集水桝	800×800×1100	ヶ所	1.0	
24号集水桝	800×800×1350	ヶ所	1.0	
排水工				
4号縦排水工		m	7.1	

排水工　作業土工集計表

名　　称	床　　掘		埋　　戻			基　面　整　正	
	土　砂	硬　岩	C	D	コンクリート	土　砂	硬　岩
本　線	89.4			49.0		90.2	
KF-400×400							
KF-500×600							
1号管渠工							
3号管渠工							
6号管渠工							
1号集水桝							
5号集水桝							
6号集水桝							
9号集水桝							
10号集水桝							
12号集水桝							
14号集水桝							
16号集水桝							
20号集水桝	4.2			3.0		1.4	
21号集水桝	7.5		6.2			1.4	
22号集水桝	18.5		15.1			3.4	
25号集水桝							
計	119.6		21.3	52.0		96.4	

排水工

作　業　土　工　計算表

測　点	距離	床　掘			基面整正			摘　要
		断面積	平　均	立　積	長　さ	平　均	平　積	
NO.25								
SP.8								左側
NO.26		0.4			0.6			PU3-300×300
EC.8	21.1	0.4	0.40	8.4	0.6	0.60	12.7	
NO.28	17.2	0.5	0.45	7.7	0.6	0.60	10.3	
	12.2	0.5	0.50	6.1	0.6	0.60	7.3	
		0.7			0.6			PU3-500×500
NO.29	6.8	0.7	0.70	4.8	0.6	0.60	4.1	
	18.9	0.7	0.70	13.2	0.6	0.60	11.3	
		0.7			0.6			PU3-500×500
NO.31	5.8	0.7	0.70	4.1	0.6	0.60	3.5	
BC.9	13.3	0.7	0.70	9.3	0.6	0.60	8.0	
NO.32	8.0	1.0	0.85	6.8	0.7	0.65	5.2	
SP.9	8.1	1.0	1.00	8.1	0.7	0.70	5.7	
	11.4	1.0	1.00	11.4	0.7	0.70	8.0	
		0.5			0.6			PU3-300×300
EC.9	3.5	0.5	0.50	1.8	0.6	0.60	2.1	
NO.33+15.0	14.8	0.3	0.40	5.9	0.6	0.60	8.9	
NO.34	5.1	0.4	0.35	1.8	0.6	0.60	3.1	
合　計				89.4			90.2	

排水工

作　業　土　工　計算表

測　点	距離	埋戻C			埋戻D			摘　要
		断面積	平　均	立　積	断面積	平　均	立　積	
NO.25					0.0			
SP.8					0.2			左側
NO.26					0.2			PU3-300×300
EC.8	21.1				0.3	0.25	5.3	
NO.28	17.2				0.3	0.30	5.2	
	12.2				0.3	0.30	3.7	
					0.3			PU3-500×500
NO.29	6.8				0.3	0.30	2.0	
	18.9				0.3	0.30	5.7	
					0.3			PU3-500×500
NO.31	5.8				0.3	0.30	1.7	
BC.9	13.3				0.3	0.30	4.0	
NO.32	8.0				0.6	0.45	3.6	
SP.9	8.1				0.6	0.60	4.9	
	11.4				0.6	0.60	6.8	
					0.3			PU3-300×300
EC.9	3.5				0.3	0.30	1.1	
NO.33+15.0	14.8				0.2	0.25	3.7	
NO.34	5.1				0.3	0.25	1.3	
BC.10								
合　計							49.0	

排水工　　PU3-300×300　　延　長　調　書

左　側			右　側		
位　置	延長・ヶ所	摘　要	位　置	延長・ヶ所	摘　要
			NO.26　～NO.28+12.2	53.9	
			NO.28+13.2　～NO.32+16.0	78.5	
NO.26　～NO.28+12.2	50.5		NO.32+17.4　～NO.34	22.1	
NO.32+17.2　～NO.34	23.4				
計	73.9		計	154.5	
左右合計				228.4	

排水工　　PU3-500×500

延　長　調　書

左　　側			右　　側		
位　　置	延長・ヶ所	摘　要	位　　置	延長・ヶ所	摘　要
NO.28+13.2　～NO.32+16.3	87.7				
計	87.7		計		
左右合計				87.7	

排水工　　KF-500×500　　延　長　調　書

左　側			右　側		
位　置	延長・ヶ所	摘　要	位　置	延長・ヶ所	摘　要
			NO.32+17.5　～NO.33+18.4	21.1	
計			計	21.1	
左右合計				21.1	

排水工　　FT-500×600　　延　長　調　書

左　側			右　側		
位　置	延長・ヶ所	摘　要	位　置	延長・ヶ所	摘　要
			NO.28+12.8	6.2	
計			計	6.2	
左右合計				6.2	

排水工　　6号管渠工　　延　長　調　書

左　側			右　側		
位　置	延長・ヶ所	摘　要	位　置	延長・ヶ所	摘　要
NO.28+12.7	9.0				
NO.32+16.7	7.9				
計	16.9		計		
左 右 合 計				16.9	

排水工　　塩ビ管 φ400　　延 長 調 書

左　側			右　側		
位　置	延長・ヶ所	摘 要	位　置	延長・ヶ所	摘 要
NO.28+12.7	3.1				
計	3.1		計		
左 右 合 計				3.1	

排水工　　20号集水桝　　延　長　調　書

左　側			右　側		
位　置	延長・ヶ所	作業土工	位　置	延長・ヶ所	作業土工
			NO.32+16.8	1.0	土砂
計			計	1.0	
左 右 合 計				1.0	
				作業土工（土砂）	1.0

排水工　　21号集水桝　　延　長　調　書

左　側			右　側		
位　置	延長・ヶ所	作業土工	位　置	延長・ヶ所	作業土工
			NO.28+12.7	1.0	土砂
計			計	1.0	
左 右 合 計				1.0	
			作業土工（土砂）		1.0

排水工　　22号集水桝　　延　長　調　書

左　側			右　側		
位　置	延長・ヶ所	作業土工	位　置	延長・ヶ所	作業土工
NO.28+12.7	1.0	土砂			
NO.32+16.9	1.0	土砂			
計	2.0		計		
左右合計				2.0	
			作業土工（土砂）		2.0

排水工　　23号集水桝　　延　長　調　書

左　側			右　側		
位　置	延長・ヶ所	作業土工	位　置	延長・ヶ所	作業土工
			NO.32+16.8	1.0	無
計			計	1.0	
左 右 合 計				1.0	

排水工　　24号集水桝　　延　長　調　書

左　側			右　側		
位　置	延長・ヶ所	作業土工	位　置	延長・ヶ所	作業土工
			NO.28+12.7	1.0	無
計			計	1.0	
左 右 合 計				1.0	

排水工　　4号縦排水工　　延　長　調　書

左　側			右　側		
位　置	延長・ヶ所	摘　要	位　置	延長・ヶ所	摘　要
			NO.28+12.7	3.8	
			NO.32+16.7	3.3	
計			計	7.1	
左 右 合 計				7.1	

材 料 計 算 書

PU3-300×300

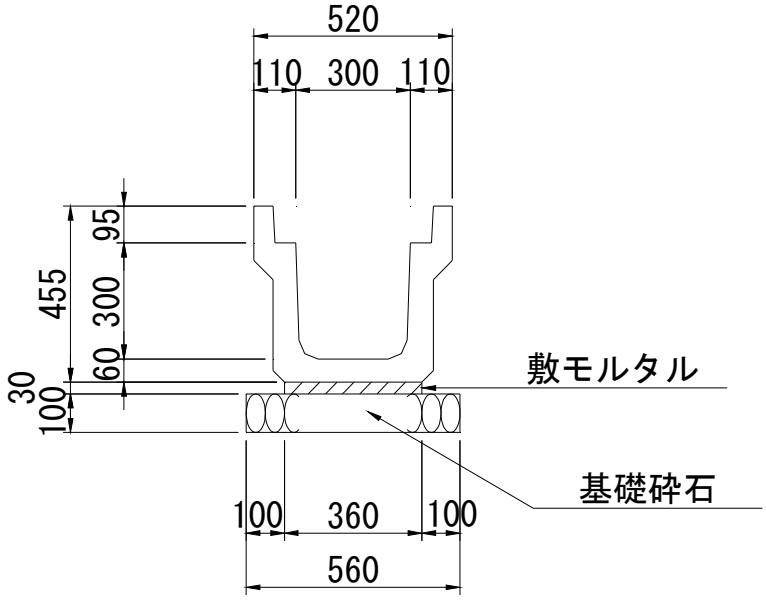

10m当り

名　称	規　格	算　　式	単位	単位当り数　量	延　長 個　数	数　量
U型側溝	PU3-300×300	標準設計図集より	個	5.000		
敷モルタル	1:3	標準設計図集より	m^3	0.108		
基礎砕石	RC-40,t=100	標準設計図集より	m^2	5.600		

材 料 計 算 書

PU3-500×500

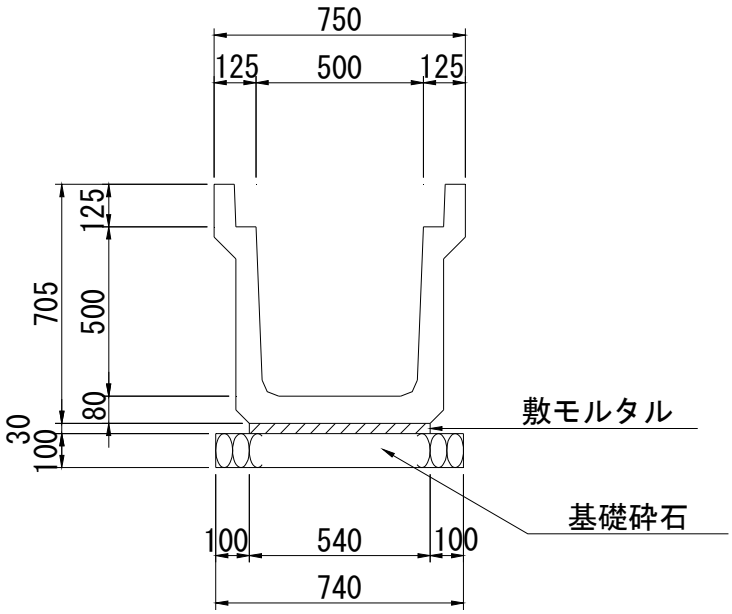

10m当り

名　称	規　格	算　　式	単位	単位当り数　量	延　長 個　数	数　量
U型側溝	PU3-500×500	標準設計図集より	個	5.000		
敷モルタル	1:3	標準設計図集より	m^3	0.162		
基礎砕石	RC-40,t=100	標準設計図集より	m^2	7.400		

材 料 計 算 書

KF-500×500

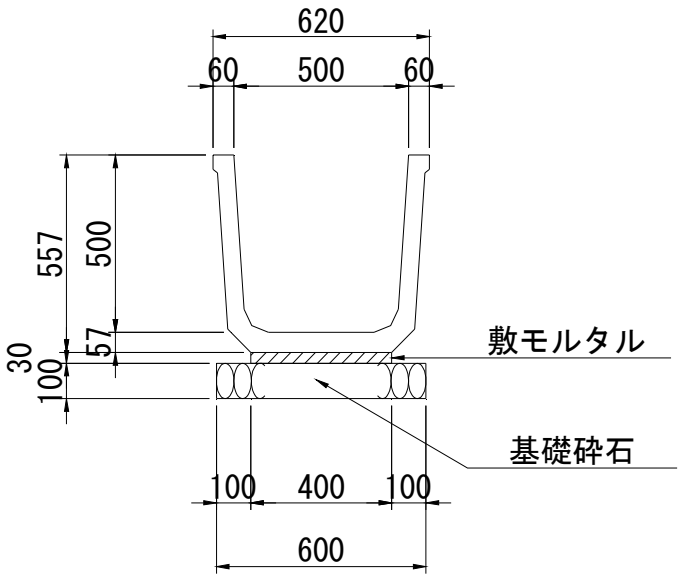

10m当り

名　称	規　格	算　　式	単位	単位当り数　量	延　長 個　数	数　量
角フリューム	500×500		m	10.000		
敷モルタル	1:3	0.40×0.03×10.00	m^3	0.120		
基礎砕石	RC-40,t=100	0.60×10.00	m^2	6.000		

材 料 計 算 書

FT-500×600

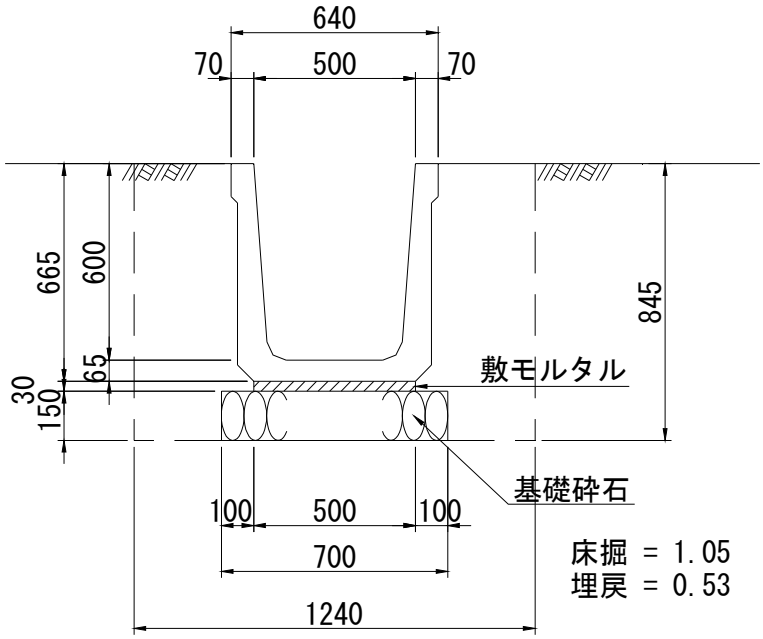

10m当り

名　称	規　格	算　　式	単位	単位当り数　量	延　長 個　数	数　量
FTフリューム	500×600	10.00÷2.00m/個	個	5.000		
敷モルタル	1:3	0.50×0.03×10.00	m^3	0.150		
基礎砕石	RC-40,t=150	0.70×10.00	m^2	7.000		
[作業土工]						
床　堀	土　砂	1.05×10.00	m^3	10.500		
埋　戻	D	0.53×10.00	m^3	5.300		
基面整正	土　砂	0.70×10.00	m^2	7.000		

材 料 計 算 書

6号管渠工

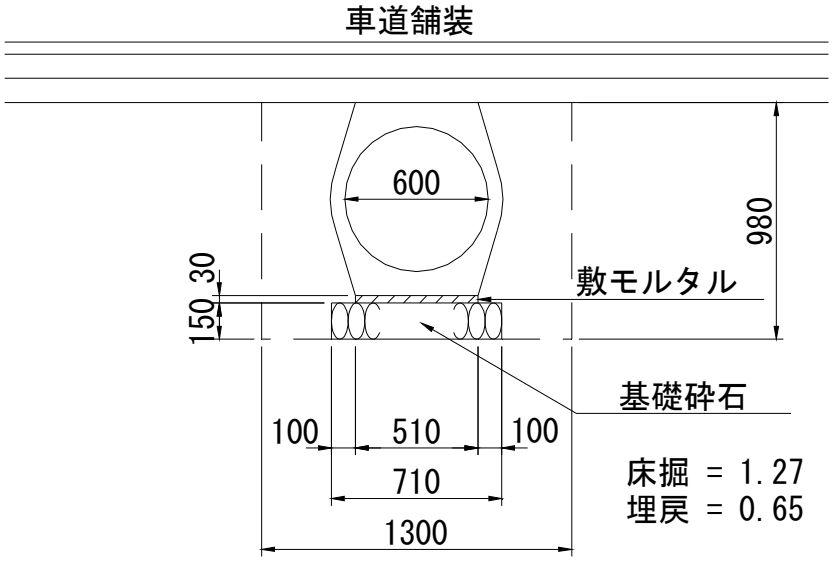

10m当り

名　称	規　格	算　　式	単位	単位当り数　量	延　長 個　数	数　量
重圧管	φ600	10.00÷2.00m/個	個	5.000		
敷モルタル	1:3	0.51×0.03×10.00	m^3	0.153		
基礎砕石	RC-40,t=150	0.71×10.00	m^2	7.100		
[作業土工]						
床　堀	土　砂	1.27×10.00	m^3	12.700		
埋　戻	D	0.65×10.00	m^3	6.500		
基面整正	土　砂	0.71×10.00	m^2	7.100		

材 料 計 算 書

20号集水桝

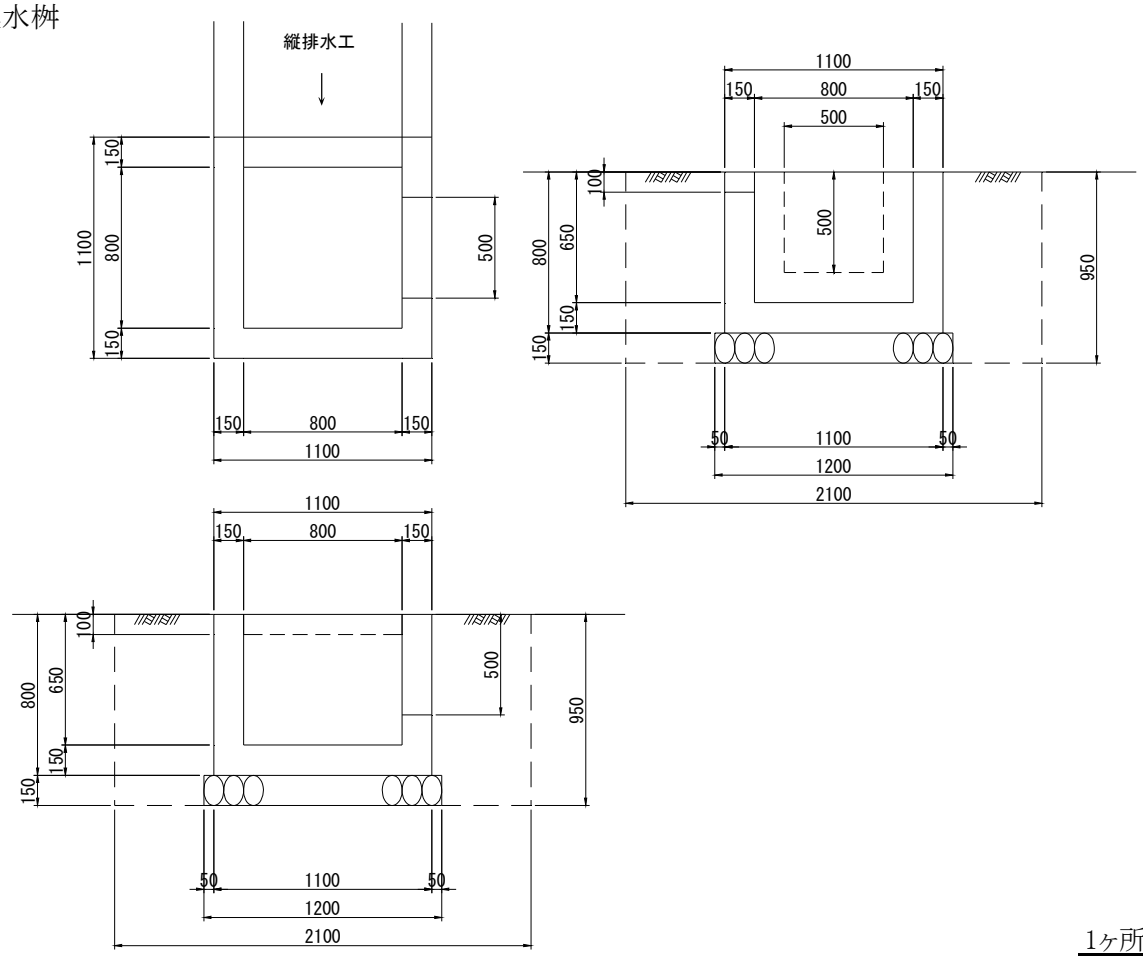

1ヶ所当り

名　称	規　格	算　　式	単位	単位当り数　量	延　長 個　数	数　量
コンクリート	σck=18N/mm^2	1.10×1.10×0.80-0.80×0.80×0.65-0.50×0.50				
		×0.15	m^3	0.515		
型　枠	小型	1.10×0.80×4+0.80×0.80×4-0.50×0.50×2+				
		0.50×0.15×2	m^2	5.730		
基礎砕石	RC-40,t=150	1.20×1.20	m^2	1.440		
[作業土工]						
床　堀	土　砂	2.10×2.10×0.95	m^3	4.190	1.0	4.2
埋　戻	D	4.190-1.10×1.10×0.80-1.20×1.20×0.15	m^3	3.006	1.0	3.0
基面整正	土　砂	1.20×1.20	m^2	1.440	1.0	1.4

材 料 計 算 書

21号集水桝

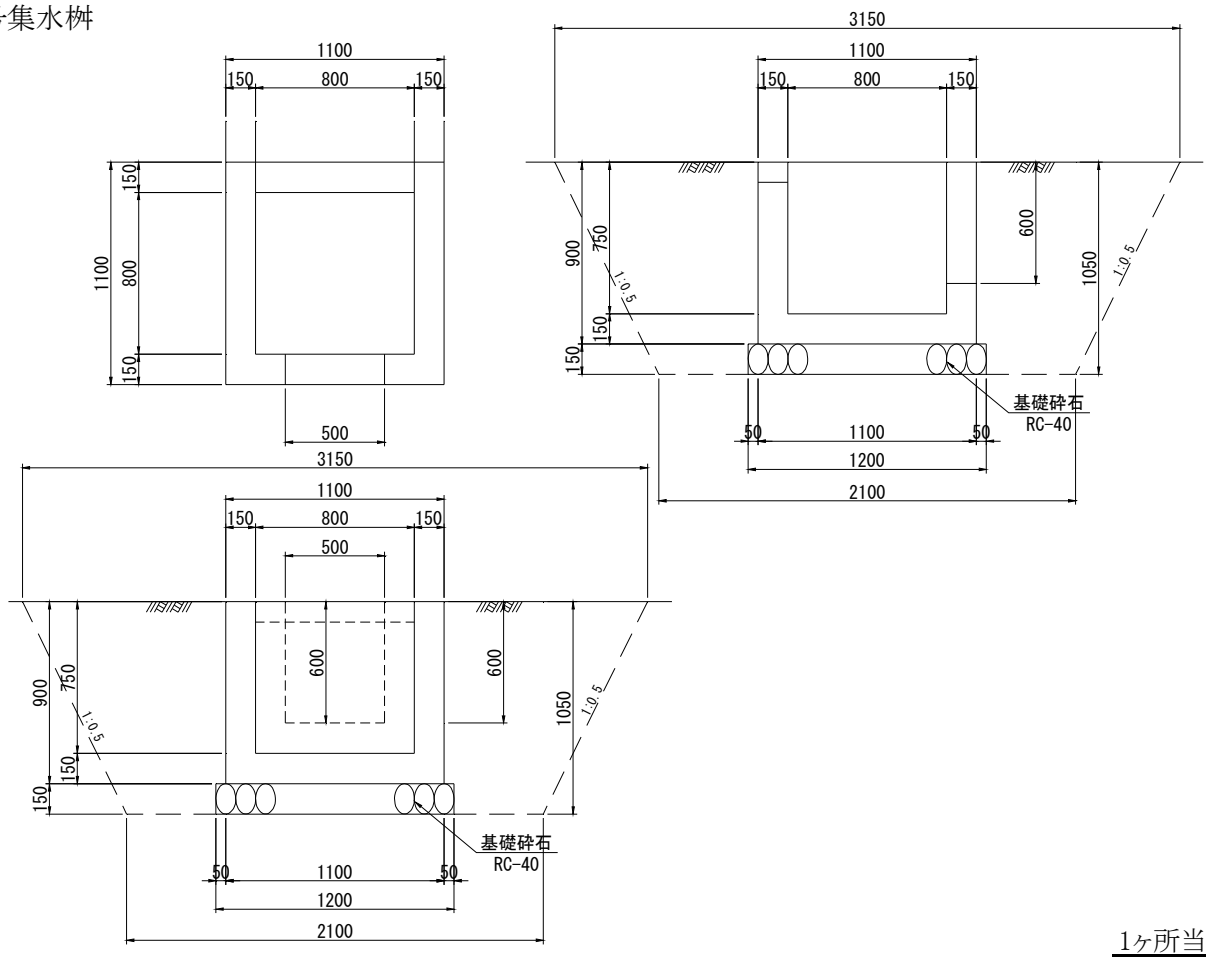

1ヶ所当り

名　称	規　格	算　　式	単位	単位当り数　量	延　長 個　数	数　量
コンクリート	σck=18N/mm^2	1.10×1.10×0.90-0.80×0.80×0.75-0.50×0.60				
		×0.15	m^3	0.564		
型　枠	小型	1.10×0.90×4+0.80×0.90×4-0.50×0.60×2+				
		0.60×0.15×2	m^2	6.420		
基礎砕石	RC-40,t=150	1.20×1.20	m^2	1.440		
[作業土工]						
床　堀	土　砂	(3.15^2+2.10^2)×1/2×1.05	m^3	7.525	1.0	7.5
埋　戻	D	7.525-1.10×1.10×0.90-1.20×1.20×0.15	m^3	6.220	1.0	6.2
基面整正	土　砂	1.20×1.20	m^2	1.440	1.0	1.4

材 料 計 算 書

22号集水桝

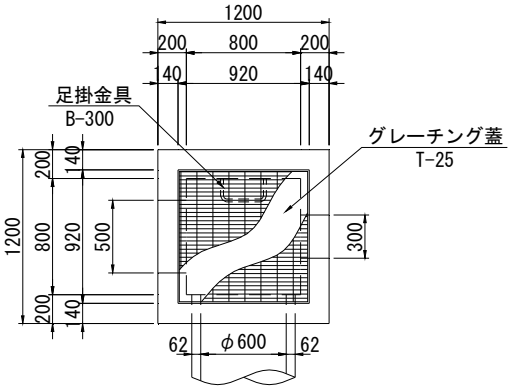

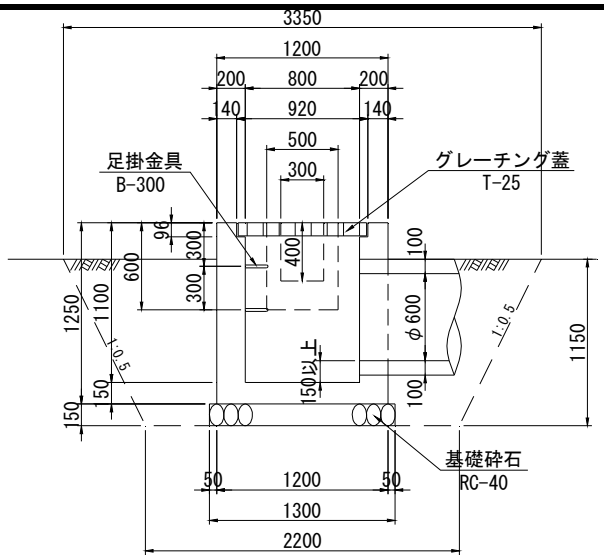

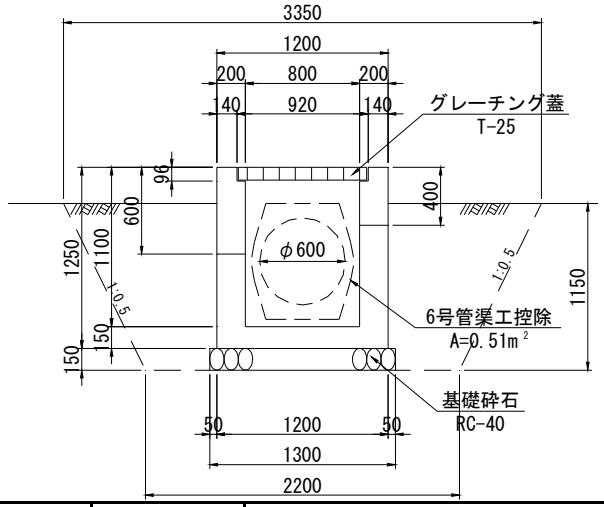

1ヶ所当り

名　称	規　格	算　　式	単位	単位当り数　量	延　長 個　数	数　量
コンクリート	σck=18N/mm²	1.20×1.20×1.25-0.92×0.92×0.096-0.80×				
		0.80×1.004-0.50×0.60×0.20-0.30×0.40×				
		0.20-0.51×0.20	m^3	0.890		
型　枠	小型	1.20×1.25×4+0.80×1.154×4-0.50×0.60×2+				
		0.60×0.20×2-0.30×0.40×2+0.40×0.20×2-				
		0.51×2	m^2	8.233		
基礎砕石	RC-40,t=150	1.30×1.30	m^2	1.690		
グレーチング蓋	T-25	800×800用	組	1.000		
足掛金具	B-300		個	2.000		
[作業土工]						
床　堀	土　砂	$(3.35^2+2.20^2)$×1/2×1.15	m^3	9.236	2.0	18.5
埋　戻	C	9.236-1.20×1.20×1.00-1.30×1.30×0.15	m^3	7.543	2.0	15.1
基面整正	土　砂	1.30×1.30	m^2	1.690	2.0	3.4

材 料 計 算 書

23号集水桝

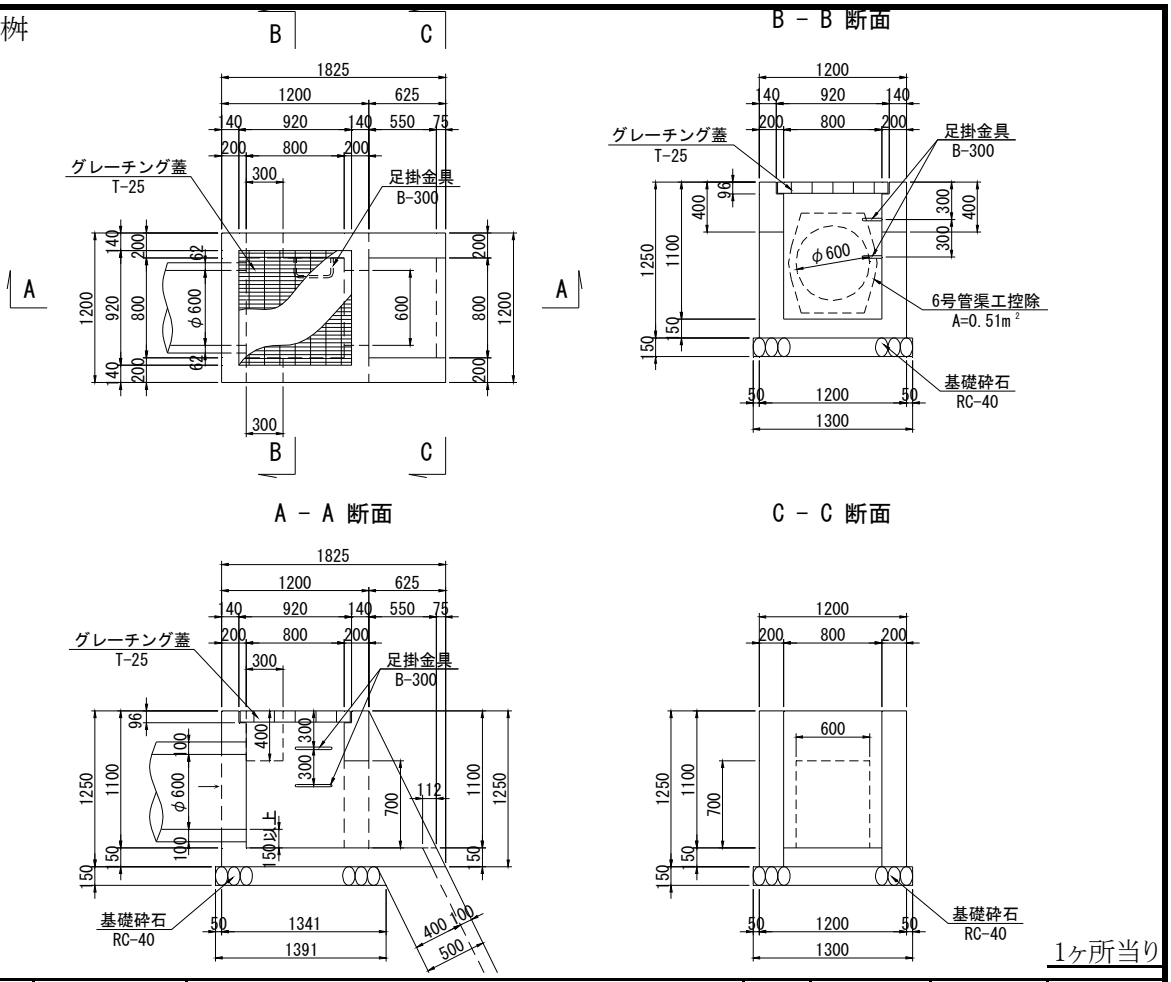

1ヶ所当り

名　称	規　格	算　　式	単位	単位当り数　量	延　長 個　数	数　量
コンクリート	σck=18N/mm²	(1.20+1.825)×1/2×1.25×1.20-0.92×0.92×				
		0.096-0.80×0.80×1.004-0.55×1.10×1/2×				
		0.80-0.112×0.15×0.80-0.30×0.40×0.20×2				
		-0.51×0.20-0.60×0.70×0.20	m³	1.055		
型　枠	小型	(1.20+1.825)×1/2×1.25×2+1.20×1.25+0.80×				
		1.154×4+0.80×1.10+0.55×1.10×1/2×2+0.112				
		×0.15×2+1.25×0.20×1.118×2+0.15×0.80×				
		1.118-0.30×0.40×4+0.40×0.20×4-0.51×2-				
		0.60×0.70×2+0.70×0.20×2+0.60×0.20	m²	9.566		
基礎砕石	RC-40,t=150	1.30×1.391	m²	1.808		
グレーチング蓋	T-25	800×800用	組	1.000		
足掛金具	B-300		個	2.000		

材 料 計 算 書

24号集水桝

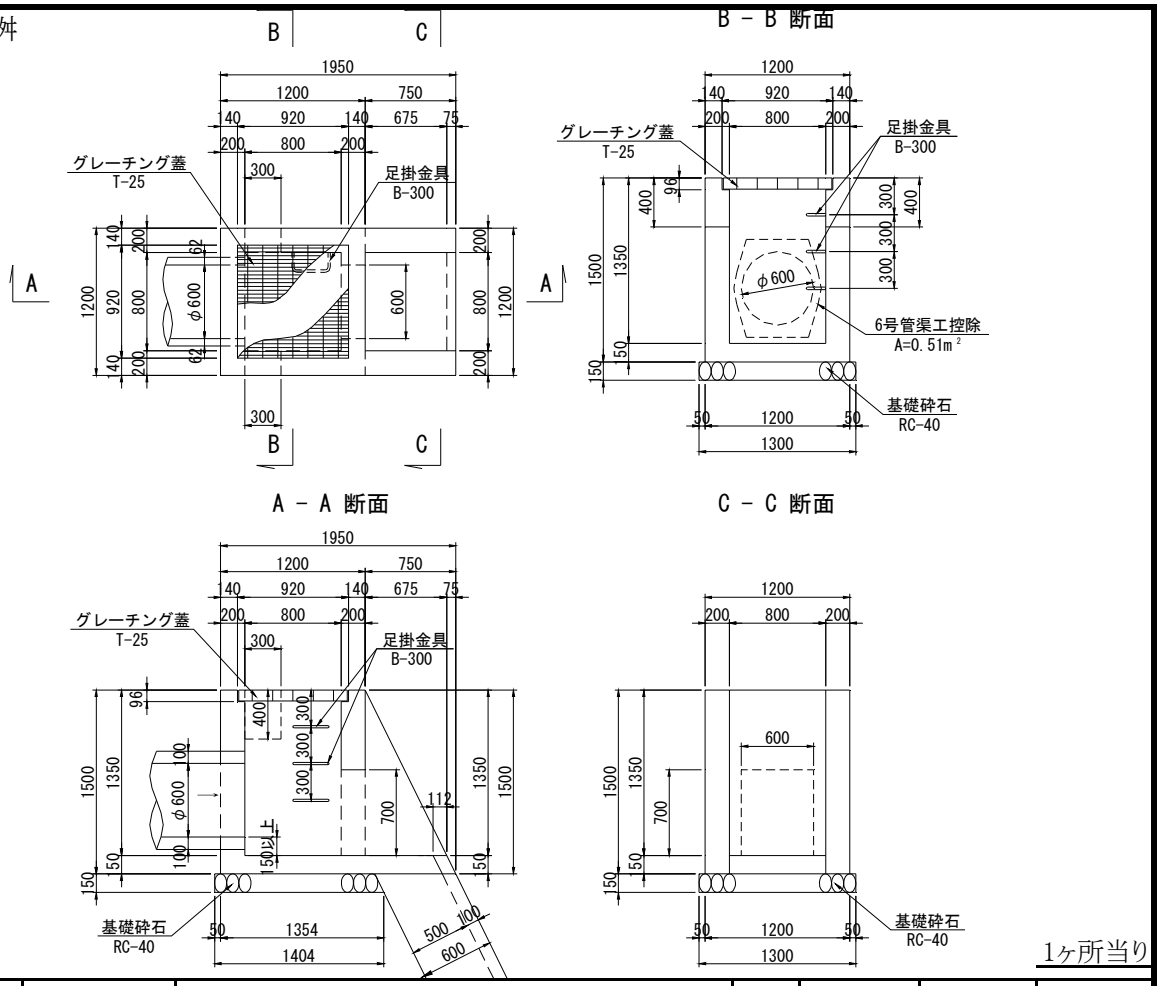

1ヶ所当り

名 称	規 格	算 式	単位	単位当り数 量	延 長 個 数	数 量
コンクリート	σck=18N/mm²	(1.20+1.95)×1/2×1.50×1.20-0.92×0.92×				
		0.096-0.80×0.80×1.254-0.675×1.35×1/2×				
		0.80-0.112×0.15×0.80-0.30×0.40×0.20×2				
		-0.51×0.20-0.60×0.70×0.20	m³	1.339		
型 枠	小型	(1.20+1.95)×1/2×1.50×2+1.20×1.50+0.80×				
		1.404×4+0.80×1.35+0.675×1.35×1/2×2+				
		0.112×0.15×2+1.50×0.20×1.118×2+0.15×				
		0.80×1.118-0.30×0.40×4+0.40×0.20×4-0.51				
		×2-0.60×0.70×2+0.70×0.20×2+0.60×0.20	m²	12.228		
基礎砕石	RC-40,t=150	1.30×1.404	m²	1.825		
グレーチング蓋	T-25	800×800用	組	1.000		
足掛金具	B-300		個	3.000		

材 料 計 算 書

4号縦排水工

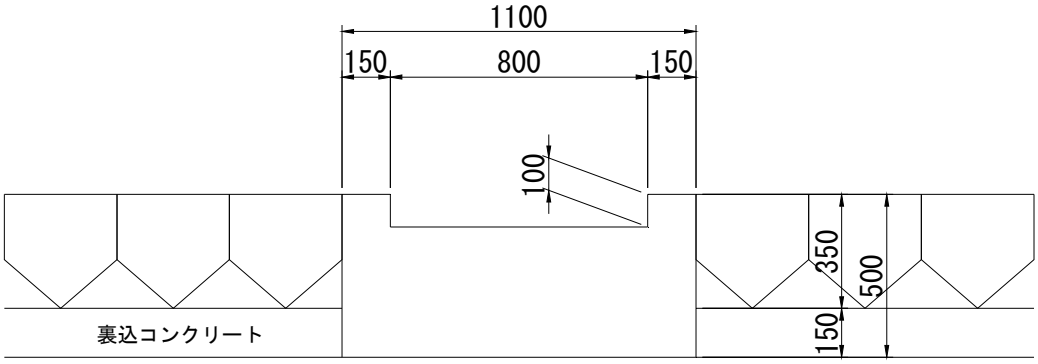

10m当り

名　称	規　格	算　　式	単位	単位当り数　量	延　長 個　数	数　量
コンクリート	σck=18N/mm^2	(1.10×0.50−0.80×0.10)×10.00	m^3	4.700		
型　枠	小型	0.50×2×10.00	m^2	10.000		