福山市

当初設計

2024年度

# 山手水路(6-1)

福山市　本郷　町　地内

# 水路改良工事　実施設計書

| 工事概要 | 当初設計 | 第１回変更 |
|---|---|---|
| | 工事延長　L=58.8m<br>水路幅　W=1.2m<br>自由勾配側溝工　L=45.2m<br>ボックスカルバート工　L=10.7m<br>石積工　L=8.1m(A=13m2)<br>上層路盤工　A=52m2<br>表層工　A=133m2<br>仮設工　一式 | |

# 特記仕様書

## 第1章 総則

### 第1節 適用

・本特記仕様書は、水路改良工事（山手水路・6-1）に適用する。
・本特記仕様書に記載のない事項については、次によるものとする。
・令和5年8月　広島県　土木工事共通仕様書、「設計図書（別冊図面、仕様書）」、「福山市建設工事執行規則」、「福山市工事検査技術基準」
・その他関連規格類
「令和5年8月　広島県　土木工事共通仕様書の1-1-1-26　週休二日の対応」は本工事においては適用しない

### 第2節　工程表の提出について

・契約締結後14日以内に設計図書に基づいて、工程表を作成し、発注者に提出すること。工期の変更契約についても同様とする。

### 第3節　地元への周知

・受注者は、監督員と協議し、地先住民、町内会長、土木常設員に工事着手及び工事完了の報告を行うこと。また、工事着手に先立ち地先住民及び貸借人には具体的な施工内容、方法、時期等の説明を行い、承諾を得ること。
・受注者は、工事着手の際に、あらかじめ沿線地権者に施工内容等についての説明を行い、承諾を得ること。

### 第4節　工事に着手すべき期日について

・受注者は、工事開始日以降30日以内に工事着手しなければならない。

### 第5節　法定外労災保険の付保について

・本工事は、法定外の労災保険契約の保険料を見込んでいる。

### 第6節　再生資源利用計画の現場掲示

受注者は、再生資源利用計画及び再生資源利用促進計画を工事現場の見やすい場所に掲示（デジタルサイネージによる掲示も可）し、公衆の閲覧に供するとともに、インターネットの利用により公表するよう努めるものとする。

## 第2章　材料

### 第1節　コンクリートの配合指定

・鉄筋コンクリート（呼び強度21及び24）の水セメント比については55％以下、無筋構造物のコンクリート（呼び強度18）の水セメント比については60％以下とすること。

## 第3章　施工条件

### 第1節　検査期間

・本工事の工期は、工事検査期間として、14日間を見込んでいる。

### 第2節　交通誘導警備員

1 片側交互通行及び通行止め等の交通制限を行う場合は、関係官公署の許可条件を遵守し、関係機関との協議を十分に行うこと。また、地域の地元関係者等周辺を利用する市民への周知徹底を図り、安全かつ円滑な交通を確保して事故発生の無いように努めること。
2 作業現場、作業用地内の整理整頓に留意して必要な安全施設の設置等を行い、関係者以外の立入りを禁止して危険防止に努めること。
3 本工事における交通誘導員は、交通誘導警備員Bを見込んでいる。尚、交通誘導警備員の実施伝票は原本を提出すること。
4　本工事において交通誘導警備員の積上げ人数は、交通誘導警備員の対象となる施工量に対し作業日当たり標準作業量から必要な人数を見込んでいる。したがって、正当な理由がある場合を除き、施工実績等による交通誘導員の積上げ人数の増員に対する変更は行わない。
5　受注者は、工事着手に先立ち、交通誘導警備員の配置計画（配置日数及び配置場所）を作成し、監督員と協議すること。

### 第3節　建設副産物について

(1) 工事受注者は、工事着手前に、次の書類を本工事の監督職員に提出すること。なお、建設発生土については、処分先の現地確認写真を提出すること。
1 建設廃棄物処理計画書
・廃棄物処理業者（収集及び運搬）の許可証の写し（許可車両の自動車登録番号一覧及び自動車検査証の写しを含む）
・廃棄物処理業者（中間処理・最終処分）の許可証の写し（再生資源化施設にあっては、それを示す書類を含む）
・運搬ルート、処分場の位置、事業の範囲、処理能力及び処理方法を明示したもの
・各処分場の現地確認写真
・建設工事の受注者と処理業者（収集、運搬、中間処理・最終処分・再資源化施設）との二者の業務委託契約書の写し
2 再生資源利用計画書
3 再生資源利用促進計画書
(2) 工事受注者は、「再生資源利用計画書」、「再生資源利用促進計画書」及び「建設廃棄物処理計画書」に従い建設廃棄物及び特定建設資材廃棄物が適正に処理されたことを確認し、工事完成時に次の書類を監督職員に提出すること。なお、建設発生土については、処分先への搬入状況の写真を添付すること。
1 再生資源利用実施書
2 再生資源利用促進実施書
3 建設廃棄物処理実施書
・マニフェスト（産業廃棄物管理票）の写し及び再生資源化に係るものについては受入伝票の写し
（マニフェストは原則として環境省が示す全国統一のマニフェストを使用する。）
・収集及び運搬の写真並びに中間処理場及び最終処分場（直接最終処分の場合のみ）への搬入状況の写真

## 第4節　建設発生土（搬出）（建設発生土リサイクルプラント、建設発生土受入地又は建設発生土受入地（一時たい積））

・当該工事により発生する建設発生土は、公の関与する埋立地、建設発生土処分先一覧表に掲載されている建設発生土リサイクルプラント、建設発生土受入地又は建設発生土受入地（一時たい積）のいずれかに搬出するものとする。また、搬出先として、運搬費と受入費（平日の受入費用）の合計が最も経済的になる建設発生土リサイクルプラント、建設発生土受入地又は建設発生土受入地（一時たい積）を見込んでいる。したがって、正当な理由がある場合を除き残土処分に要する費用（単価）は変更しない。なお、工事発注後に明らかになったやむを得ない事情により、建設発生土処分先一覧表に掲載されている建設発生土リサイクルプラント、建設発生土受入地又は建設発生土受入地（一時たい積）への搬出が困難となった場合は、監督員と受注者が協議するものとする。
・搬出先においては、処分状況が確認できるよう、写真撮影を行うとともに、数量等が確認できるように計量伝票等を監督員に提出すること。
・実施伝票は原本を提出すること。

## 第5節　特定建設資材廃棄物（アスファルト塊、コンクリート塊等）

・建設リサイクル法対象工事（請負代金額500万円以上）の場合、「建設工事に係る資材の再資源化等に関する法律」を遵守し適正に処理すること。また、法第12条第2項に基づき、法第10条第1号から第5号までに掲げる事項について下請負人に告知する場合は、告知書の写しを監督員に提出すること。
・特定建設資材廃棄物は、「廃棄物の処理及び清掃に関する法律」（以下「廃棄物処理法」という）を遵守し、適正に処理しなければならない。
・特定建設資材廃棄物は、広島県（環境局）及び保健所設置政令市（広島市、呉市、福山市）が、廃棄物処理法に基づき許可した適正な施設へ搬出し再資源化しなければならない。
・再資源化に要する費用（運搬費を含む処分費）は、広島県（環境局）及び保健所設置政令市（広島市、呉市、福山市）が廃棄物処理法に基き許可した適正な施設のうち受入条件が合うものの中から、運搬費と受入費の合計が最も経済的になるものを見込んでいる。従って、正当な理由がある場合を除き再資源化に要する費用（単価）は変更しない。なお、工事発注後に明らかになったやむを得ない事情により、施設への受入が困難な場合は監督員と受注者が協議するものとする。
・搬出先においては、処分状況が確認できるよう、写真撮影を行うとともに、数量等が確認できるように計量伝票等を監督員に提出すること。

# 第4章　その他

## 第1節　その他項目

・本特記仕様書及び設計図書に明示していない事項または、その内容に疑義が生じた場合は、監督員の指示を受けること。

## 第2節　現場標示板等について

「第20 回世界バラ会議福山大会2025」の周知と機運醸成を図るため、現場標示板等へ大会ロゴの標示について、ご協力をお願いします。
・使用するロゴは「第20 回世界バラ会議福山大会2025ロゴ利用規程」に沿ったものとする。
・「第20 回世界バラ会議福山大会2025ロゴ利用規程」に定められた「大会ロゴ利用許諾申請書」の提出は不要とする。
・使用する大会ロゴは「大会ロゴデザインガイド」にて配色等が定められているので留意すること。
・大会ロゴの標示については任意事項とし、標示に必要な経費は工事費に計上しない。
・ロゴ標示期限は2026年（令和8 年）3月31日とする。
（デザインデータについては福山市建設管理部技術検査課へお問い合せください。）

## 第3節　福山市週休２日モデル工事について

本工事は、持続可能な建設産業に向けた労働環境の改善を目的とする週休２日モデル工事の対象工事です。詳細については、別紙（土木関連工事における福山市週休２日モデル工事の実施について）によるものとします。

（別紙）

土木関連工事における福山市週休２日モデル工事の実施について

１　本工事は、契約締結後において受注者の希望により行う週休２日モデル工事である。なお、このモデル工事の取組を希望しない受注者は、４～１４に規定する義務を負わない。

２　このモデル工事に係る用語の定義は、次の各号に定めるものとする。

(1)　月単位の週休２日　対象期間内の全ての月毎に現場閉所（現場休息）日数の割合（以下「現場閉所率」という。）が、４週８休（２８分の８の日数をいう。）以上の水準の状態をいう。ただし、暦上の土曜日・日曜日の現場閉所（現場休息）では４週８休に満たない月は、当該月の土曜日・日曜日の合計日数以上に現場閉所（現場休息）を行っている場合に、４週８休以上を達成しているものとみなす。

(2)　通期の週休２日　対象期間内において現場閉所率が４週８休以上の水準の状態をいう。

(3)　現場閉所　巡回パトロール、保守点検等の現場管理上必要な作業を行う場合を除き、１日を通して現場及び現場事務所が閉所された状態をいう。

(4)　現場休息　分離発注工事の場合に、各発注工事単位で、現場事務所での作業を含めて１日を通して現場作業が無い状態をいう。

(5)　対象期間　工事着手日（準備期間（契約上の工事の始期から本体工事又は仮設工事の着手までの期間をいう。）を除く。）から工事の完成日（後片付け期間を除く。）までの期間をいう。ただし、次の期間は対象期間から除くものとする。

ア　年末年始６日間及び夏季休暇３日間

イ　工場製作のみが行われている期間

ウ　災害時の緊急対応その他受注者の責めによらず、休工又は現場作業を余儀なくされた期間

３　受注者は、契約締結後速やかに週休２日モデル工事の実施希望の有無等を記載した所定の確認票を建設政策課契約担当に提出するものとする。

４　受注者は、週休２日モデル工事を実施する場合は、契約締結後速やかに工事打合せ簿により監督員へ申出を行い、工事着手までに所定の現場閉所（現場休息）計画表兼実績表（以下「計画表」という。）を提出するものとする。

５　受注者は、天候を理由として現場閉所（現場休息）する場合のほか、次に掲げる場合は、監督員との協議により工事着手後であっても週休日を変更することができるものとする。

(1)　品質管理、安全管理等のため作業を継続して行う必要がある場合

(2)　その他工程の都合上やむを得ない場合

６　受注者は、当該工事が週休２日モデル工事である旨を、施設管理者の承諾を得て所定の様式により仮囲い等に明示しなければならない。

７　受注者は、計画表に現場閉所（現場休息）状況を記入し、現場閉所（現場休息）状況が確認できる書類（工事日誌、出勤簿等をいう。）とともに毎月７日まで及び工事完成後に、工事打合せ簿により監督員に提出し、確認を受けるものとする。

８　週休２日を理由とする工期延長については、認めないものとする。

９　受注者は、週休２日モデル工事を実施できなくなった場合は、速やかにその旨及び理由を工事打合せ簿により監督員に報告するものとする。

10　週休２日モデル工事において、４週８休以上の現場閉所（現場休息）を達成した場合は、変更契約において現場閉所（現場休息）の実績に応じた経費の補正を行うものとする。

11　土木工事に係る経費の補正にあっては、次の各号に掲げる現場閉所（現場休息）の実績に応じ、当該各号に定める補正係数、別表に定める市場単価の補正係数及び土木工事標準単価の補正係数を用いるものとする。ただし、港湾工事（港湾土木請負工事積算基準を適用した工事）については、４週８休以上の現場閉所（現場休息）を月単位で達成した場合に限り、経費の補正を行うものとする。

(1)　月単位の週休２日モデル工事（４週８休以上）
（現場閉所率28.5％（８日／28日）以上）

ア 労務費　1.04
イ 機械経費（賃料）　1.02
ウ 共通仮設費　1.03（港湾工事を除く。）
エ 共通仮設費　1.02（港湾工事に限る。）
オ 現場管理費　1.05（港湾工事を除く。）
カ 現場管理費　1.03（港湾工事に限る。）

(2)　通期の週休２日モデル工事（４週８休以上）
（現場閉所率28.5％（８日／28日）以上）

ア 労務費　1.02
イ 機械経費（賃料）　1.02
ウ 共通仮設費　1.02
エ 現場管理費　1.03

12　前項第１号ア及び第２号アに規定する労務費に係る補正対象は、公共工事設計労務単価、電気通信技術者、電気通信技術員、機械設備据付工及び港湾請負工事積算基準に係る標準賃金（船舶製作工を除く。）とする。

13　農林工事に係る経費の補正にあっては、次の各号に掲げる現場閉所（現場休息）の実績に応じ、当該各号に定める補正係数、別表に定める市場単価及び標準単価の補正係数を用いるものとする。

(1)　土地改良工事積算基準（土木工事）及び（施設機械）適用工事
通期の週休２日モデル工事（４週８休以上）
（現場閉所率28.5％（８日／28日）以上）

ア 労務費　1.02
イ 機械経費（賃料）　1.02
ウ 共通仮設費　1.02
エ 現場管理費　1.05

(2)　治山林道必携適用工事
通期の週休２日モデル工事（４週８休以上）
（現場閉所率28.5％（８日／28日）以上）

ア 労務費　1.05
イ 機械経費（賃料）　1.04
ウ 共通仮設費　1.04
エ 現場管理費　1.06

14　前項第１号ア及び第２号アに規定する労務費に係る補正対象は、公共工事設計労務単価、

電気通信技術者、電気通信技術員、機械設備据付工及び港湾請負工事積算基準に係る標準賃金（船舶製作工を除く。）とする。

15　４週８休以上の現場閉所（現場休息）を達成した場合は、工事成績評定表の「工程管理」及び「創意工夫」において評価するものとする。

なお、週休２日を達成できなかった場合であっても、工事成績評定は減点しない。

16　計画表その他の提出資料に虚偽の記載等を行った場合は、指名除外措置の対象となる場合がある。

別表

土木工事市場単価の補正係数（港湾工事を除く。）

| 名称 | 区分 | 補正係数 | |
|---|---|---|---|
| | | 通期<br>4週8休以上 | 月単位<br>4週8休以上 |
| 鉄筋工 | | 1.02 | 1.04 |
| ガス圧接工 | | 1.02 | 1.03 |
| インターロッキングブロック工 | 設置 | 1.01 | 1.01 |
| | 撤去 | 1.02 | 1.04 |
| 防護柵設置工（ガードレール） | 設置 | 1.00 | 1.01 |
| | 撤去 | 1.02 | 1.04 |
| 防護柵設置工（ガードパイプ） | 設置 | 1.00 | 1.01 |
| | 撤去 | 1.02 | 1.04 |
| 防護柵設置工（横断・転落防止柵） | 設置 | 1.02 | 1.04 |
| | 撤去 | 1.02 | 1.04 |
| 防護柵設置工（落石防護柵） | | 1.01 | 1.01 |
| 防護柵設置工（落石防止網） | | 1.01 | 1.02 |
| 道路標識設置工 | 設置 | 1.00 | 1.01 |
| | 撤去・移設 | 1.02 | 1.03 |
| 道路付属物設置工 | 設置 | 1.01 | 1.01 |
| | 撤去 | 1.02 | 1.04 |
| 法面工 | | 1.01 | 1.02 |
| 吹付枠工 | | 1.01 | 1.03 |
| 鉄筋挿入工（ロックボルト工） | | 1.02 | 1.03 |
| 道路植栽工 | 植樹 | 1.02 | 1.04 |
| | 剪定 | 1.02 | 1.04 |
| 公園植栽工 | | 1.02 | 1.04 |
| 橋梁用伸縮継手装置設置工 | | 1.01 | 1.02 |
| 橋梁用埋設型伸縮継手装置設置工 | | 1.02 | 1.04 |
| 橋面防水工 | | 1.01 | 1.01 |
| 薄層カラー舗装工 | | 1.00 | 1.01 |
| グルービング工 | | 1.00 | 1.01 |
| 軟弱地盤処理工 | | 1.01 | 1.02 |
| コンクリート表面処理工<br>（ウォータージェット工） | | 1.01 | 1.01 |
| 硬質塩化ビニル管設置工 | | 1.01 | 1.02 |
| リブ付硬質塩化ビニル管設置工 | | 1.01 | 1.02 |
| 砂基礎工 | 人力施工 | 1.02 | 1.04 |
| | 機械施工 | 1.02 | 1.04 |
| 砕石基礎工 | 人力施工 | 1.02 | 1.04 |
| | 機械施工 | 1.02 | 1.04 |
| 組立マンホール設置工 | | 1.02 | 1.03 |
| 小型マンホール工 | | 1.00 | 1.01 |
| 取付管及びます設置工 | ます設置工 | 1.00 | 1.01 |
| | 取付管布設及び支管取付工 | 1.01 | 1.02 |

港湾工事市場単価の補正係数

| 名称 | 補正係数<br>月単位<br>4週8休以上 |
|---|---|
| 底面工 | 1.03 |
| マット工（アスファルトマット設置・ゴム系マット設置） | 1.00 |
| 支保工 | 1.04 |
| 足場工 | 1.02 |
| 鉄筋工 | 1.04 |
| 吊鉄筋工 | 1.04 |
| 型枠工 | 1.03 |
| コンクリート打設工（ポンプ車打設） | 1.04 |
| コンクリート打設工（ポンプ車打設以外） | 1.04 |
| 止水板工 | 1.04 |
| 上蓋工 | 1.04 |
| 伸縮目地工 | 1.02 |
| 係船柱取付 | 1.04 |
| 防舷材取付 | 1.04 |
| 車止・縁金物取付 | 1.04 |
| 係船柱撤去 | 1.04 |
| 防舷材撤去 | 1.04 |
| 車止撤去 | 1.04 |
| 電気防食取付 | 1.04 |
| 防砂目地板取付工（陸上施工） | 1.04 |
| 防砂目地板取付工（水中施工） | 1.03 |
| 吸出し防止工（陸上施工・海上施工） | 1.03 |
| 港湾構造物塗装工（係船柱・車止・縁金物） | 1.03 |
| ペトロラタム被覆 | 1.04 |
| 現場鋼材溶接・切断工（陸上施工・海上施工） | 1.04 |
| 現場鋼材溶接・切断工（水中施工） | 1.04 |
| かき落とし工 | 1.04 |
| 汚濁防止膜設置・撤去・移設 | 1.03 |
| 汚濁防止枠設置・撤去 | 1.02 |
| 灯浮標設置・撤去 | 1.03 |
| 汚濁防止膜保守管理（海上目視点検作業船あり・水中目視点検） | 1.01 |
| 汚濁防止膜保守管理（海上目視点検作業船なし） | 1.04 |
| 異形ブロック製作型枠工 | 1.04 |
| 異形ブロック製作コンクリート打設工 | 1.04 |
| 異形ブロック製作給熱養生 | 1.03 |

農林工事（土地改良工事積算基準適用工事）市場単価の補正係数

| 名称 | 区分 | 補正係数 |
|---|---|---|
| | | 通期<br>4週8休以上 |
| 鉄筋工（太径鉄筋を含む） | | 1.02 |
| 鉄筋工（ガス圧接） | | 1.02 |
| 防護柵設置工（ガードレール） | 設置 | 1.00 |
| | 撤去 | 1.02 |
| 防護柵設置工（横断・転落防止柵） | 設置 | 1.02 |
| | 撤去 | 1.02 |
| 防護柵設置工（落石防護柵） | | 1.01 |
| 防護柵設置工（落石防止網） | | 1.01 |
| 防護柵設置工（ガードパイプ） | 設置 | 1.00 |
| | 撤去 | 1.02 |
| 道路標識設置工 | 設置 | 1.00 |
| | 撤去・移設 | 1.02 |
| 道路付属物設置工 | 設置 | 1.01 |
| | 撤去 | 1.02 |
| 法面工 | | 1.01 |
| 吹付枠工 | | 1.01 |
| 軟弱地盤処理工 | | 1.01 |
| 橋梁用伸縮継手装置設置工 | | 1.01 |
| 橋梁用埋設型伸縮継手装置設置工 | | 1.02 |
| 橋面防水工 | | 1.01 |

農林工事（治山林道必携適用工事）市場単価の補正係数

| 名称 | 区分 | 補正係数<br>通期<br>4週8休以上 |
|---|---|---|
| 鉄筋工（太径鉄筋を含む） | | 1.05 |
| 鉄筋工（ガス圧接） | | 1.04 |
| 防護柵設置工（ガードレール） | 設置 | 1.01 |
| | 撤去 | 1.05 |
| 防護柵設置工（横断・転落防止柵） | 設置 | 1.04 |
| | 撤去 | 1.05 |
| 防護柵設置工（落石防護柵） | | 1.02 |
| 防護柵設置工（落石防止網） | | 1.03 |
| 防護柵設置工（ガードパイプ） | 設置 | 1.01 |
| | 撤去 | 1.05 |
| 道路標識設置工 | 設置 | 1.01 |
| | 撤去・移設 | 1.04 |
| 道路付属物設置工 | 設置 | 1.02 |
| | 撤去 | 1.05 |
| 法面工 | | 1.02 |
| 吹付枠工 | | 1.03 |
| 軟弱地盤処理工 | | 1.02 |
| 鉄筋挿入工（ロックボルト） | | 1.03 |

土木工事標準単価の補正係数

| 名称 | 区分 | 補正係数 | |
|---|---|---|---|
| | | 通期<br>4週8休以上 | 月単位<br>4週8休以上 |
| 区画線工 | | 1.02 | 1.04 |
| 高視認性区画線工 | | 1.02 | 1.04 |
| 橋梁塗装工 | | 1.01 | 1.03 |
| 構造物とりこわし工 | 機械 | 1.02 | 1.03 |
| | 人力 | 1.02 | 1.04 |
| 排水構造物工 | | 1.02 | 1.04 |

農林工事（土地改良工事積算基準適用工事）標準単価の補正係数

| 名称 | 区分 | 補正係数 |
|---|---|---|
| | | 通期<br>4週8休以上 |
| 区画線工 | | 1.02 |
| 排水構造物工 | | 1.02 |
| コンクリートブロック積工 | | 1.02 |
| 構造物とりこわし工 | 機械 | 1.02 |
| | 人力 | 1.02 |
| 鋼橋塗装工 | | 1.01 |

農林工事（治山林道必携適用工事）標準単価の補正係数

| 名称 | 区分 | 補正係数 |
|---|---|---|
| | | 通期<br>4週8休以上 |
| 区画線工 | | 1.05 |
| 排水構造物工 | | 1.05 |
| コンクリートブロック積工 | | 1.05 |
| 構造物とりこわし工 | 機械 | 1.04 |
| | 人力 | 1.05 |

別記様式

①　土木工事及び農林工事

②　建築工事

**週休2日**

**モデル工事**

（Ａ３サイズ以上）

③　共通

週休２日モデル工事

この工事は、建設産業の労働環境を改善するため、週休２日の確保に取り組む工事です。

発注者：福山市〇〇〇〇〇〇課
受注者：〇〇〇〇〇〇〇〇〇〇〇

（Ａ３サイズ以上）

掲示内容

土木工事・農林工事等については①及び③、建築工事については②及び③を基本とする。

# 総括情報表



| | | |
|---|---|---|
| 変更回数 | 0 | |
| 適用単価地区 | 70 福山市 | |
| 単価適用日 | 00-06.06.01(0) | |
| 諸経費体系 | 9 公共(011015～) | |
| | 当世代 | 前世代 |
| 諸経費工種 | 06 水路工事 | |
| 工事費端数区分 | 01 千円未満切捨 | |
| 週休補正区分 | 00 補正なし | |
| 施工地域・工事場所区分 | 02 一般交通影響有り(2) | |
| 契約保証費区分 | 01 金銭的保証(0.04%) | |
| 前払支出割合区分 | 00 補正なし | |
| 軽油区分 | 00 一般軽油使用 | |
| 復興補正区分 | 00 補正なし | |
| ＩＣＴ補正区分 | 00 補正なし | |

# 本工事費　　内訳表



| 費目・工種・施工名称など | 数量 | 単位 | 単価 | 金額 | 備考 |
|---|---|---|---|---|---|
| 本工事費 | | | | | |
| 水路工事 | 1 | 式 | | | レベル１ |
| 土工 | 1 | 式 | | | レベル２ |
| 整形仕上げ工 | 1 | 式 | | | レベル３ |
| 法面整形（盛土部） | | m2 | | | レベル４ |
| 法面整形<br>盛土部 法面締固め有り 現場制約有り<br>砂及び砂質土,粘性土 | 16 | m2 | | | 00<br>単第 0 -0001号表 |
| 作業残土処理工 | 1 | 式 | | | レベル３ |
| 作業残土処理 | | m3 | | | レベル４ |
| 土砂等運搬<br>小規模 土砂(岩塊・玉石混り土含む)<br>DID区間無し 距離5.0km以下(4.0km超) | 70 | m3 | | | 00<br>単第 0 -0002号表 |

# 本工事費　　内訳表



| 費目・工種・施工名称など | 数　量 | 単　位 | 単　価 | 金　額 | 備　考 |
|---|---|---|---|---|---|
| 処分費対象額調整（直接工事費計上分）<br>「処分費等」の取扱いによる | | | | | |
| 発生土受入費<br>土砂 | 70 | m3 | | | 00 |
| 構造物撤去工 | 1 | 式 | | | レベル２ |
| 構造物取壊し工 | 1 | 式 | | | レベル３ |
| コンクリート構造物取壊し | | m3 | | | レベル４ |
| 構造物とりこわし工(無筋構造物)<br>機械施工 | 6.5 | m3 | | | 00<br>単第　0 -0003号表 |
| 石積取壊し | | m3 | | | レベル４ |
| 石積類機械とりこわし<br>空積　控２０cm以上６０cm未満<br>とりこわし | 25 | m2 | | | 00<br>単第　0 -0004号表 |
| 舗装版切断 | | m | | | レベル４ |

# 本工事費　　内訳表



| 費目・工種・施工名称など | 数　量 | 単　位 | 単　価 | 金　額 | 備　考 |
|---|---|---|---|---|---|
| 舗装版切断<br>アスファルト舗装版<br>アスファルト舗装版厚15cm以下 | 7 | m | | | 00<br>単第　0 -0006号表 |
| 舗装版破砕 | | m2 | | | レベル４ |
| 舗装版破砕積込(小規模土工) | 190 | m2 | | | 00<br>単第　0 -0007号表 |
| ブロック塀取壊し<br>【構造物種別】 | | m3 | | | レベル４ |
| 構造物とりこわし工(無筋構造物)<br>人力施工<br>ﾌﾞﾛｯｸ塀とりこわし | 0.4 | m3 | | | 00<br>単第　0 -0008号表 |
| 運搬処理工 | 1 | 式 | | | レベル３ |
| 運搬処理工 | | m3 | | | レベル４ |
| 殻運搬<br>Co(無筋)構造物とりこわし<br>DID区間無し 運搬距離10.9km以下(8.0km超) | 7 | m3 | | | 00<br>単第　0 -0009号表 |
| 殻運搬<br>舗装版破砕<br>DID区間無し 運搬距離6.5km以下(3.5km超) | 10 | m3 | | | 00<br>単第　0 -0010号表 |

# 本工事費　　内訳表



| 費目・工種・施工名称など | 数　量 | 単　位 | 単　価 | 金　額 | 備　考 |
|---|---|---|---|---|---|
| 土砂等運搬<br>標準 土砂(岩塊・玉石混り土含む)<br>DID区間無し 距離5.5km以下(4.0km超)<br>石類 | 9 | m3 | | | 00<br>単第 0 -0011号表 |
| 処分費対象額調整（直接工事費計上分）<br>「処分費等」の取扱いによる | | | | | |
| 処分費<br>Co殻（無筋） | 16 | t | | | 00 |
| 処分費<br>As殻 | 22 | t | | | 00 |
| 処分費<br>石類 | 9 | m3 | | | 00 |
| 排水構造物撤去工 | 1 | 式 | | | レベル３ |
| 排水構造物撤去工 | | m2 | | | レベル４ |
| 硬質塩化ビニル管撤去工<br>呼び径 100mm以下 | 5 | m | | | 00<br>単第 0 -0012号表 |
| 硬質塩化ビニル管撤去工<br>呼び径 150mm | 16 | m | | | 00<br>単第 0 -0014号表 |

# 本工事費　　内訳表



| 費目・工種・施工名称など | 数　量 | 単　位 | 単　価 | 金　額 | 備　考 |
|---|---|---|---|---|---|
| ヒューム管（B形管）撤去<br>Φ350mm | 16 | m | | | 00 |
| 汚水桝撤去工 | 2 | 箇所 | | | 00<br>単第　0 -0015号表 |
| 鉄蓋撤去 | 6.3 | m2 | | | 00<br>単第　0 -0017号表 |
| 運搬処理工 | 1 | 式 | | | レベル３ |
| 現場発生品運搬 | | m3 | | | レベル４ |
| 現場発生品及び支給品運搬<br>クレーン装置付BT2t級2.9t吊<br>DID区間有り　片道運搬距離17.0km以下(14.0<br>スクラップ | 0.8 | t | | | 00 |
| 設計経費（技術管理費計上分）<br>共通仮設費[対象外]，現場管理費[対象外]<br>一般管理費[対象外] | | | | | |
| 処分費<br>スクラップ　H1 | 0.8 | t | | | 00 |
| 現場発生品運搬 | | m3 | | | レベル４ |

# 本工事費　　内訳表



| 費目・工種・施工名称など | 数　量 | 単　位 | 単　価 | 金　額 | 備　考 |
|---|---|---|---|---|---|
| 現場発生品運搬<br>クレーン装置付BT2t級2.9t吊<br>VU管　廃プラ　L=7.4km<br>廃プラ | 0.1 | t | | | 00 |
| 殻運搬<br>Co(無筋)構造物とりこわし<br>DID区間無し 運搬距離10.9km以下(8.0km超) | 0.7 | m3 | | | 00<br>単第　0 -0009号表 |
| 処分費対象額調整（直接工事費計上分）<br>「処分費等」の取扱いによる | | | | | |
| 廃プラ処分費<br>VU管 | 0.1 | t | | | 00 |
| 処分費<br>ヒューム管・汚水桝 | 1.7 | t | | | 00 |
| 開渠工 | 1 | 式 | | | レベル２ |
| 作業土工 | 1 | 式 | | | レベル３ |
| 床堀 | | m3 | | | レベル４ |
| 床掘り<br>土砂 上記以外(小規模) | 160 | m3 | | | 00<br>単第　0 -0019号表 |

# 本工事費　　内訳表



| 費目・工種・施工名称など | 数　量 | 単　位 | 単　価 | 金　額 | 備　考 |
|---|---|---|---|---|---|
| 埋戻 | | m3 | | | レベル４ |
| 機械併用埋戻(小規模土工) | 80 | m3 | | | 00<br>単第　0 -0020号表 |
| プレキャスト開渠工 | 1 | 式 | | | レベル３ |
| 自由勾配側溝<br>B=600 | | m | | | レベル４ |
| 2号自由勾配側溝<br>材料別途 1000<重量≦2000 | 45.2 | m | | | 00<br>単第　0 -0023号表 |
| 自由勾配側溝<br>標準タイプ<br>1200×700×2000 | 9 | 本 | | | 00 |
| 自由勾配側溝<br>標準タイプ<br>1200×800×2000 | 5 | 本 | | | 00 |
| 自由勾配側溝<br>標準タイプ<br>1200×900×2000 | 2 | 本 | | | 00 |
| 自由勾配側溝<br>暗渠タイプ<br>1200×700×1356/714 | 1 | 本 | | | 00 |

# 本工事費　　内訳表



| 費目・工種・施工名称など | 数　量 | 単　位 | 単　価 | 金　額 | 備　考 |
|---|---|---|---|---|---|
| 自由勾配側溝<br>暗渠タイプ<br>1200×700×1113/1167 | 1 | 本 | | | 00 |
| 自由勾配側溝<br>暗渠タイプ<br>1200×700×1167/1113 | 1 | 本 | | | 00 |
| 自由勾配側溝<br>暗渠タイプ<br>1200×700×1178/1511 | 1 | 本 | | | 00 |
| 自由勾配側溝<br>暗渠タイプ<br>1200×700×1511/1178 | 1 | 本 | | | 00 |
| 自由勾配側溝<br>暗渠タイプ<br>1200×800×1082/833 | 1 | 本 | | | 00 |
| 自由勾配側溝<br>暗渠タイプ<br>1200×800×1336/1585 | 1 | 本 | | | 00 |
| 自由勾配側溝<br>暗渠タイプ<br>1200×900×1000 | 1 | 本 | | | 00 |
| 自由勾配側溝<br>暗渠タイプ<br>1200×900×1441/881 | 1 | 本 | | | 00 |
| 自由勾配側溝<br>暗渠タイプ<br>1200×900×881×1441 | 1 | 本 | | | 00 |

# 本工事費　　内訳表



| 費目・工種・施工名称など | | 数　量 | 単　位 | 単　価 | 金　額 | 備　考 |
|---|---|---|---|---|---|---|
| | 自由勾配側溝<br>暗渠タイプ<br>1200×900×1484/1513 | 1 | 本 | | | 00 |
| | インバート工<br>無筋・鉄筋構造物 18-8-40BB<br>人力打設 | 6 | m3 | | | 00<br>単第 0 -0024号表 |
| | 自由勾配側溝蓋(1200)<br>車道　L=500 | 23 | 枚 | | | 00 |
| | 自由勾配側溝蓋グレーチング蓋(1200用)<br>滑止普通目　T-14<br>W=600　L=500 | 9 | 枚 | | | 00 |
| 暗渠工 | | 1 | 式 | | | レベル２ |
| プレキャスト暗渠工 | | 1 | 式 | | | レベル３ |
| プレキャストボックス | | | m | | | レベル４ |
| | ボックスカルバート工 | 1 | 箇所 | | | 00<br>単第 0 -0025号表 |
| | 巻立コンクリート(1)<br>B200×H1660<br>18-8-40BB | 1 | 箇所 | | | 00<br>単第 0 -0027号表 |

# 本工事費　　内訳表



| 費目・工種・施工名称など | 数量 | 単位 | 単価 | 金額 | 備考 |
|---|---|---|---|---|---|
| 巻立コンクリート（２）<br>B200×H1630<br>18-8-40BB | 1 | 箇所 | | | 00<br>単第 0 -0031号表 |
| コンクリート削孔（コンクリート穿孔機）<br>削孔径180㎜以上200㎜以下<br>削孔深さ50㎜以上200㎜未満 | 5 | 箇所 | | | 00 |
| 集水桝工 | 1 | 式 | | | レベル２ |
| 現場打ち集水桝 | 1 | 式 | | | レベル３ |
| 1号集水桝工 | 1 | 箇所 | | | 00<br>単第 0 -0032号表 |
| 4号集水桝工 | 1 | 箇所 | | | 00<br>単第 0 -0037号表 |
| 擁壁工 | 1 | 式 | | | レベル２ |
| 現場打擁壁工 | 1 | 式 | | | レベル３ |
| 隔壁（１）<br>B300-H1030 | 1 | 箇所 | | | 00<br>単第 0 -0039号表 |

# 本工事費　　内訳表



| 費目・工種・施工名称など | 数量 | 単位 | 単価 | 金額 | 備考 |
|---|---|---|---|---|---|
| 隔壁（２）<br>B500-H860 | 1 | 箇所 | | | 00<br>単第 0 -0040号表 |
| 隔壁（３）<br>B700-H950 | 1 | 箇所 | | | 00<br>単第 0 -0041号表 |
| 練石積工 | 1 | 式 | | | レベル３ |
| 石積類人力とりこわし<br>空石積　控４５cm未満 | 8 | m2 | | | 00<br>単第 0 -0042号表 |
| 石積(張)<br>積工<br>練石 雑割石<br>現場流用 | 13 | m2 | | | 00<br>単第 0 -0043号表 |
| 胴込・裏込コンクリート_石積(張)<br>積工<br>18-8-40BB | 2 | m3 | | | 00<br>単第 0 -0044号表 |
| 一般養生工 | 2 | m3 | | | 00<br>単第 0 -0045号表 |
| 雑割石<br>控３５cm | 43 | 個 | | | 00 |
| 法面工 | 1 | 式 | | | レベル２ |

# 本工事費　　内訳表



| 費目・工種・施工名称など | 数量 | 単位 | 単価 | 金額 | 備考 |
|---|---|---|---|---|---|
| 植生工 | 1 | 式 | | | レベル３ |
| 植生シート | | m2 | | | レベル４ |
| 植生シート工<br>肥料袋無_標準品<br>[規]500m2未満 | 16 | m2 | | | 00<br>単第 0 -0046号表 |
| 道路復旧工 | 1 | 式 | | | レベル２ |
| アスファルト舗装工 | 1 | 式 | | | レベル３ |
| 上層路盤(車道・路肩部)<br>RM-30<br>全仕上り厚100mm 1層施工 | 52 | m2 | | | 00<br>単第 0 -0047号表 |
| 表層(車道・路肩部)<br>平均幅員1.4m以上3.0m以下<br>1層当り平均仕上厚50mm | 133 | m2 | | | 00<br>単第 0 -0048号表 |
| コンクリート舗装工 | 1 | 式 | | | レベル３ |
| コンクリート舗装 | | m2 | | | レベル４ |

# 本工事費　　内訳表



| 費目・工種・施工名称など | | 数　量 | 単　位 | 単　価 | 金　額 | 備　考 |
|---|---|---|---|---|---|---|
| | 表層工<br>無筋・鉄筋構造物 18-8-25(20)BB<br>人力打設<br>コンクリート | 0.2 | m3 | | | 00<br>単第 0 -0049号表 |
| 付帯工 | | 1 | 式 | | | レベル２ |
| ブロック塀復旧 | | 1 | 式 | | | レベル３ |
| | 空洞コンクリートブロック積<br>空洞ブロックＣ種１０㎝ | 3 | m2 | | | 00<br>単第 0 -0050号表 |
| | 基礎コンクリート | 3 | m | | | 00<br>単第 0 -0051号表 |
| 仮設工 | | 1 | 式 | | | レベル１ |
| 仮設工 | | 1 | 式 | | | レベル２ |
| 水替工 | | 1 | 式 | | | レベル３ |
| ポンプ排水 | | | 日 | | | レベル４ |

# 本工事費　　内訳表



| 費目・工種・施工名称など | | 数　量 | 単　位 | 単　価 | 金　額 | 備　考 |
|---|---|---|---|---|---|---|
| | 水替工(小口径)ポンプ設置・撤去工 | 1 | 箇所 | | | 00<br>単第 0 -0053号表 |
| | ポンプ運転 | 20 | 日 | | | 00<br>単第 0 -0054号表 |
| 安全費 | | 1 | 式 | | | レベル３ |
| | 交通誘導警備員B | 40 | 人 | | | 00 |
| 直接工事費 | | | | | | |
| 共通仮設費率分額 | | | | | | |
| 共通仮設費計 | | | | | | |
| 純工事費 | | | | | | |
| 現場管理費 | | | | | | |

# 本工事費　　内訳表



| 費目・工種・施工名称など | 数　量 | 単　位 | 単　価 | 金　額 | 備　考 |
|---|---|---|---|---|---|
| 工事原価 | | | | | |
| 一般管理費率分 | | | | | |
| 契約保証費 | | | | | |
| 一般管理費計 | | | | | |
| ＊＊工事価格計＊＊ | | | | | |
| ＊＊消費税相当額計＊＊ | | | | | |
| ＊＊請負工事費計＊＊ | | | | | |
| | | | | | |
| | | | | | |

# 位　置　図 S=1/10,000

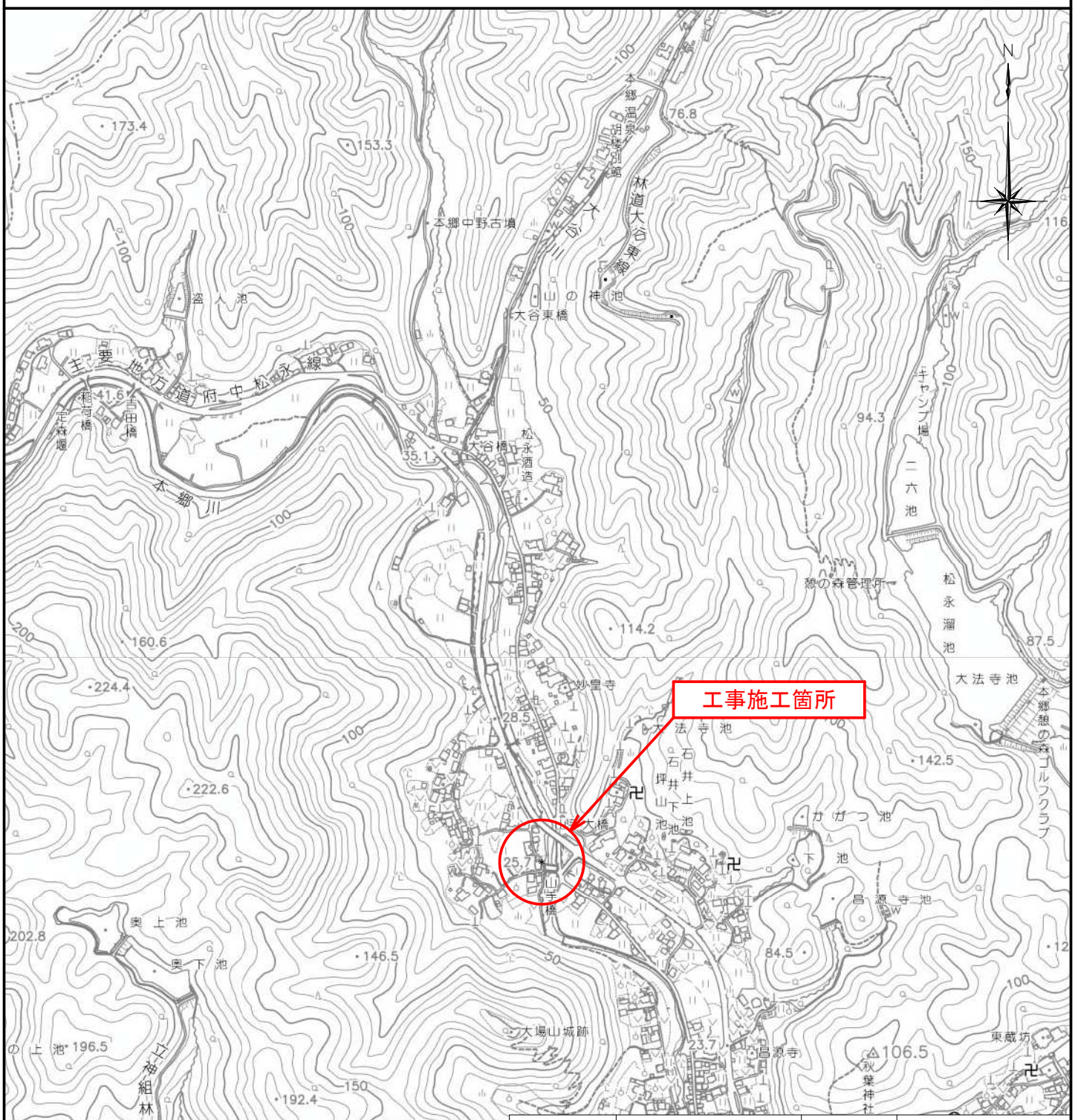


| | | | |
|---|---|---|---|
| 図面番号 | 1／10 | 縮尺 | 図示 |
| 工事名 | 水路改良工事 | | |
| 種別 | 位置図 | 番号 | 1／1 |
| 路線河川名 | 山手水路・6－1 | | |
| 工事箇所 | 福山市本郷町地内 | | |

福　山　市

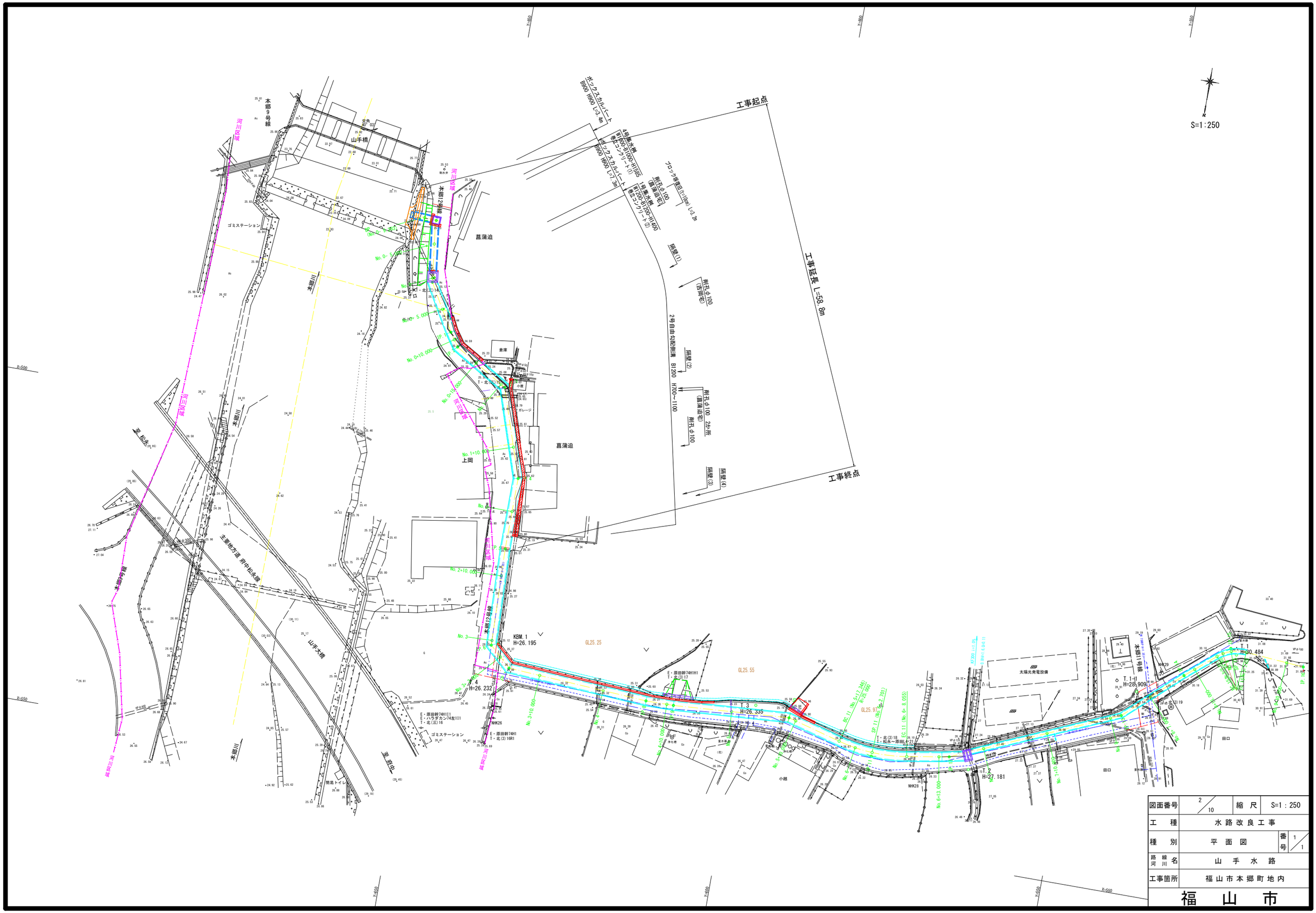


| | | | |
|---|---|---|---|
| 図面番号 | 2 / 10 | 縮 尺 | S=1：250 |
| 工 種 | 水路改良工事 | | |
| 種 別 | 平面図 | 番号 | 1 / 1 |
| 路線 河川 名 | 山手水路 | | |
| 工事箇所 | 福山市本郷町地内 | | |

福 山 市

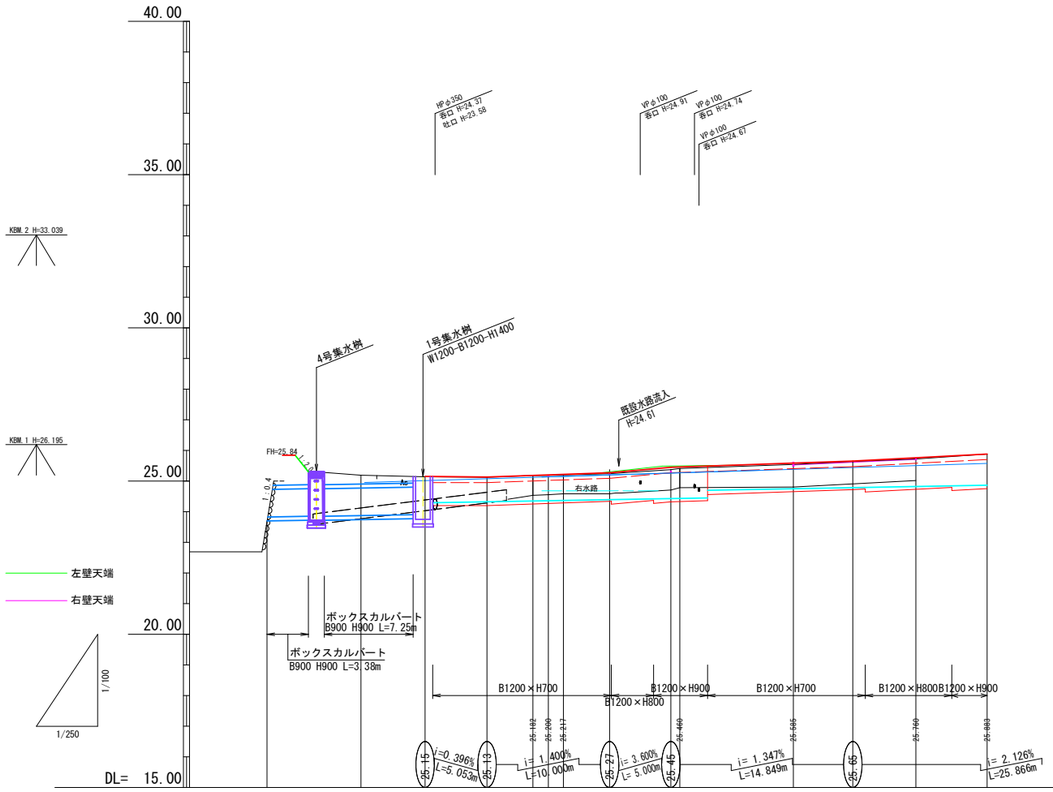


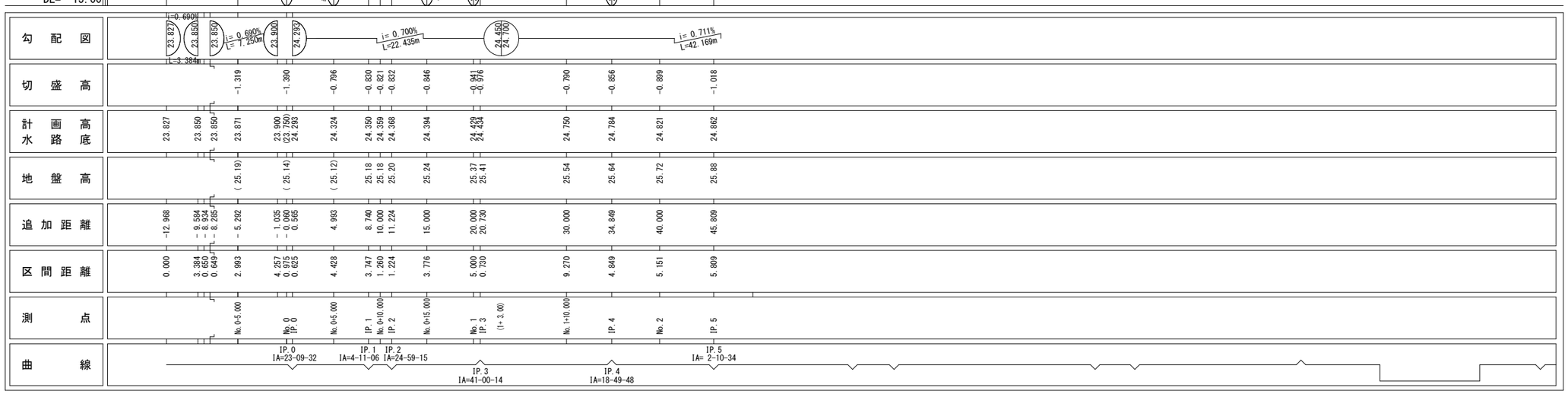


| | | | |
|---|---|---|---|
| 図面番号 | 3/10 | 縮尺 | V=1：100<br>H=1：250 |
| 工種 | 水路改良工事 | | |
| 種別 | 横断図 | 番号 | 1/1 |
| 路線<br>河川 名 | 山手水路 | | |
| 工事箇所 | 福山市本郷町地内 | | |

福山市

| E | 4.5 |
|---|---|
| Fu | 3.1 |
| C(Co) | - |
| C(S) | - |
| C(As) | 3.0 |
| C(CC) | - |
| WA1 | 2.97 |
| WA2 | 2.97 |

DL=25.00

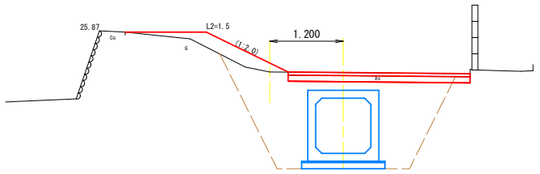


D = 5.232
No. 0- 5.000
GH=(25.19)
FH= 23.871

| E | 2.5 |
|---|---|
| Fu | 1.0 |
| C(Co) | - |
| C(S) | - |
| C(As) | 3.5 |
| C(CC) | - |
| WA1 | 2.04 |
| WA2 | 0.83 |

DL=25.00

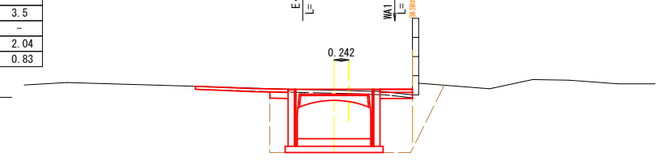

D = 5.053
No. 0
GH=(25.14)
FH= 23.750(23.900)

| E | 5.9 |
|---|---|
| Fu | 3.3 |
| C(Co) | - |
| C(S) | - |
| C(As) | 3.1 |
| C(CC) | - |
| WA1 | 1.45 |
| WA2 | 1.45 |

DL=25.00

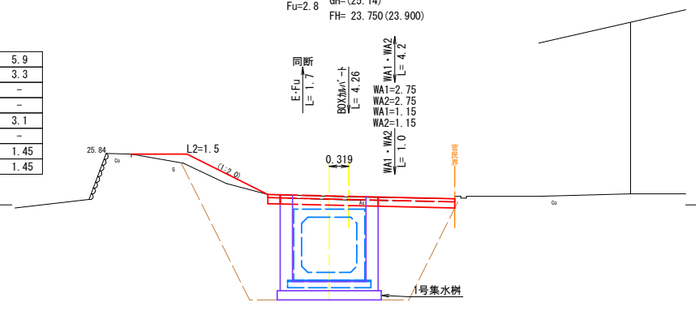


D = 5.007
No. 0+ 5.000
GH=(25.12)
FH= 24.324

| E | 1.5 |
|---|---|
| Fu | 0.6 |
| C(Co) | 0.3 |
| C(S) | - |
| C(As) | 2.7 |
| C(CC) | - |
| WA1 | 1.45 |
| WA2 | 0.30 |

DL=25.00

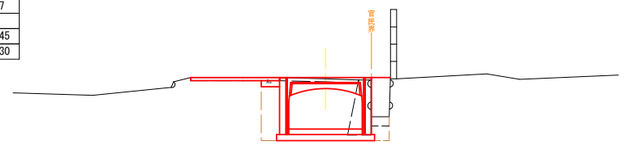

D = 5.000
No. 0+10.000
GH= 25.18
FH= 24.359
(FH= 25.200)

| E | 1.6 |
|---|---|
| Fu | 0.6 |
| C(Co) | 0.3 |
| C(S) | - |
| C(As) | 2.8 |
| C(CC) | - |
| WA1 | 1.48 |
| WA2 | 0.30 |

DL=25.00

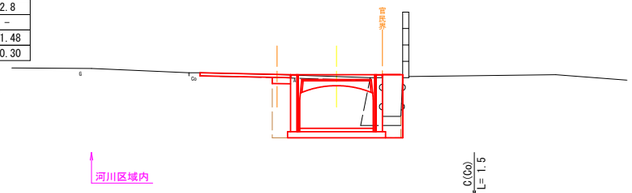


D = 5.000
No. 0+15.000
GH= 25.24
FH= 24.394
(FH= 25.270)

| E | 2.1 |
|---|---|
| Fu | 0.6 |
| C(Co) | - |
| C(S) | 0.5 |
| C(As) | 3.8 |
| C(CC) | - |
| WA1 | 2.72 |
| WA2 | 0.30 |

DL=25.00

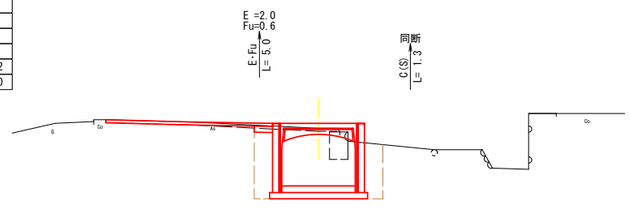

D = 10.000
No. 1
GH= 25.37
FH= 24.429
(FH= 25.450)

| E | 1.3 |
|---|---|
| Fu | 0.6 |
| C(Co) | 0.1 |
| C(S) | 1.0 |
| C(As) | 3.4 |
| C(CC) | - |
| WA1 | 2.38 |
| WA2 | 0.30 |

DL=25.00

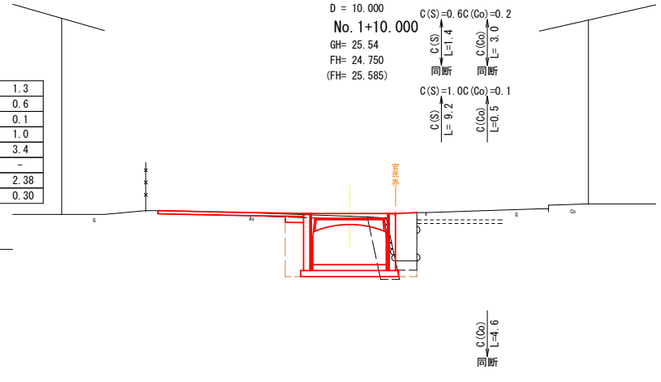

D = 10.000
No. 1+10.000
GH= 25.54
FH= 24.750
(FH= 25.585)

| E | 1.7 |
|---|---|
| Fu | 0.8 |
| C(Co) | 0.2 |
| C(S) | 0.8 |
| C(As) | 3.8 |
| C(CC) | - |
| WA1 | 2.50 |
| WA2 | 0.30 |

DL=25.00

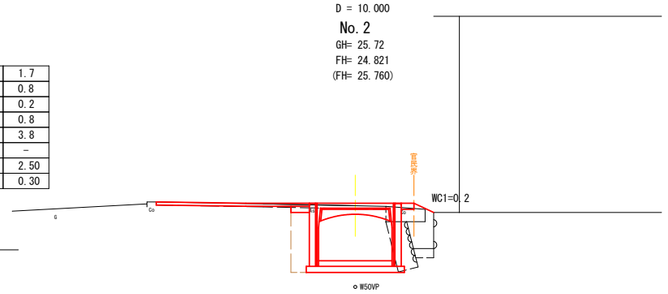


D = 10.000
No. 2
GH= 25.72
FH= 24.821
(FH= 25.760)

| 図面番号 | 4/10 | 縮　尺 | S=1：50 |
|---|---|---|---|
| 工　種 | 水路改良工事 | | |
| 種　別 | 横断図 | 番号 | 1/1 |
| 路線 河川 名 | 山手水路 | | |
| 工事箇所 | 福山市本郷町地内 | | |

福　山　市

# 標準断面図

No.5　S=1:50

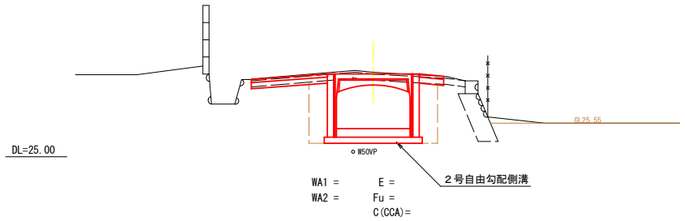


## 凡　例

| 記　号 | 記　号　説　明 |
|---|---|
| 作業土工 | |
| E | 床掘（砂質土） |
| Fu | 埋戻（砂質土） |
| FCo | 埋戻（間詰コンクリート） |
| 構造物取壊し工 | |
| C(Co) | コンクリート取壊し |
| C(S) | 石積取壊し |
| C(As) | アスファルト舗装破砕 |
| C(CC) | コンクリート舗装破砕 |
| C(CCA) | アスファルト+コンクリート舗装破砕 |
| 舗装工(アスファルト舗装・コンクリート舗装)車道 | |
| WA1 | 表層工(再生密粒度アスコン t=5cm) |
| WA2 | 路盤工(再生粒度調整砕石 RM-30 t=10cm) |
| WC1 | 表層工(コンクリート 18N t=10m) |
| WC2 | 路盤工(再生砕石　RC-30 t=10cm) |

## 舗　装　構　成

S=1:10

アスファルト舗装
床 掘 部

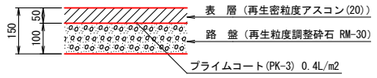


## ブ ロ ッ ク 塀

S=1:20

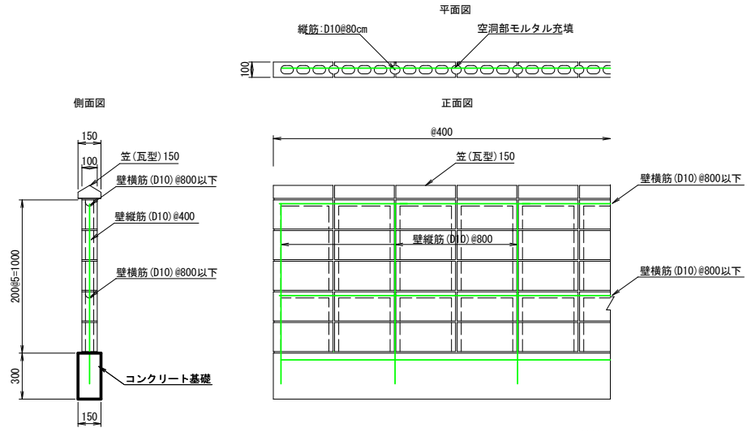


基礎材料表　10m当り

| 名　　称 | 規　　格 | 数　量 |
|---|---|---|
| コンクリート | 18N | 0.45 m3 |
| 型　　枠 | | 6.0 m2 |

材料表　1m2当り

| 名　　称 | 規　　格 | 数　量 |
|---|---|---|
| 建築用空洞ブロック | 390×190 100mm | 13 個 |
| セメント | | 13.1 kg |
| 砂 | 細 目 | 0.03 m3 |
| 鉄筋 | D10 | 3.7 kg |

引用：国土交通省 公園緑地工事標準歩掛R5.5

## 隔 壁 (1)

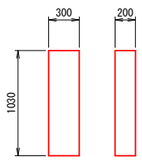


材料表　箇所当り

| 名　　称 | 数　量 |
|---|---|
| コンクリート | 0.06 m3 |
| 型　　枠 | 0.6 m2 |

## 隔 壁 (2)

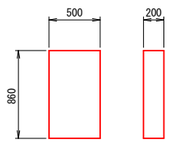


材料表　箇所当り

| 名　　称 | 数　量 |
|---|---|
| コンクリート | 0.09 m3 |
| 型　　枠 | 0.9 m2 |

## 隔 壁 (3)

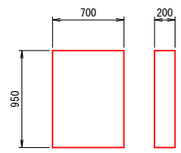


材料表　箇所当り

| 名　　称 | 数　量 |
|---|---|
| コンクリート | 0.13 m3 |
| 型　　枠 | 1.3 m2 |

## 隔 壁 (4)

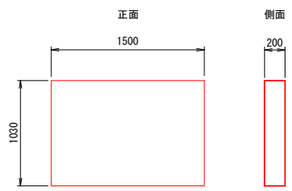


材料表　箇所当り

| 名　　称 | 数　量 |
|---|---|
| コンクリート | 0.31 m3 |
| 型　　枠 | 3.5 m2 |

## ４号 集 水 桝

（プレキャスト）　S=1:30

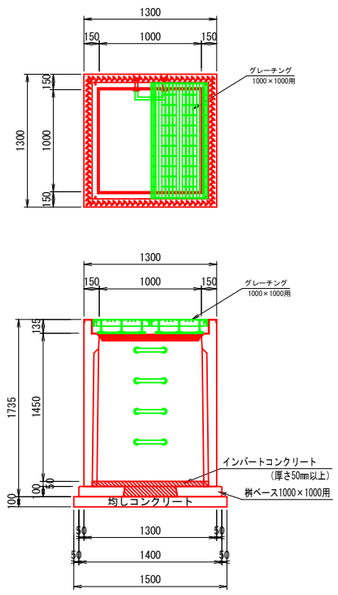


材料表　箇所当り

| 名　　称 | 規　　格 | 数　量 |
|---|---|---|
| 桝 本 体 | **プレキャスト** | 1 個 |
| 桝ベース | 1000×1000用 | 1 個 |
| グレーチング | T-14用普通目 | 1 個 |
| 均しコンクリート | σck=18N/mm2 | 0.23 m3 |
| 均しコン型枠 | | 0.6 m2 |
| インバートコンクリート | σck=18N/mm2 | 0.09 m3 |

## １号 集 水 桝

S=1:30

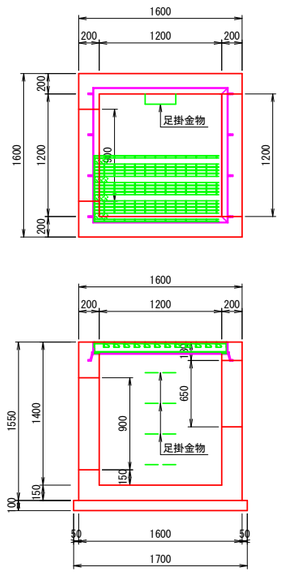


材料表　箇所当り

| 名　　称 | 規　　格 | 数　量 |
|---|---|---|
| コンクリート | σck=18N/mm2 | 1.63 m3 |
| 型　　枠 | | 9.7 m2 |
| 均しコンクリート | σck=18N/mm2 | 0.29 m3 |
| 均しコン型枠 | | 0.7 m2 |
| グレーチング(T-14) | 1200×1200 | 1 枚 |
| 足掛金物 | W=300 | 4 個 |

## ２号自由勾配側溝

S=1:30

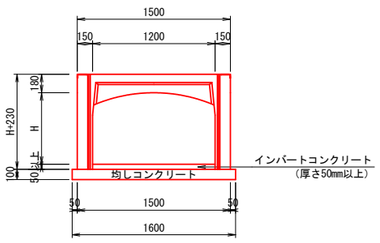


材料表　10m当り

| 名　　称 | 規　　格 | 数　量 |
|---|---|---|
| 自由勾配側溝 | B1200 | 5.0 個 |
| コンクリート蓋 | 1200 | 7.5 個 |
| グレーチング | 1200 | 2.5 個 |
| インバートコンクリート | σck=18N/mm2 | 0.60 m3 |
| 均しコンクリート | σck=18N/mm2 | 1.60 m3 |
| 均しコン型枠 | | 2.0 m2 |

## BOXカルバート

(B900-H900)　S=1:30

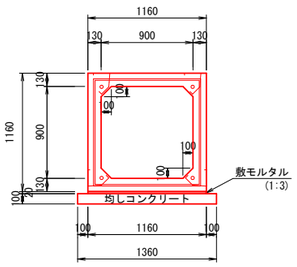


材料表　10m当り

| 名　　称 | 規　　格 | 数　量 |
|---|---|---|
| BOXカルバート | 900×900 | 5.0 個 |
| 敷モルタル | (1:3) | 0.23 m3 |
| 均しコンクリート | σck=18N/mm2 | 1.36 m3 |
| 均しコン型枠 | | 2.0 m2 |

## 練り石積擁壁(護岸復旧)

S=1:30

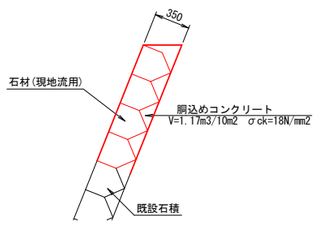


| | | | |
|---|---|---|---|
| 図面番号 | 5 / 10 | 縮　尺 | 図　示 |
| 工　種 | 水 路 改 良 工 事 | | |
| 種　別 | 標準断面図・構造図 | 番号 | 1 / 2 |
| 路線 河川 名 | 山 手 水 路 | | |
| 工事箇所 | 福 山 市 本 郷 町 地 内 | | |

福　山　市

## ボックスカルバート 900×900　割付平面図

S=1:50

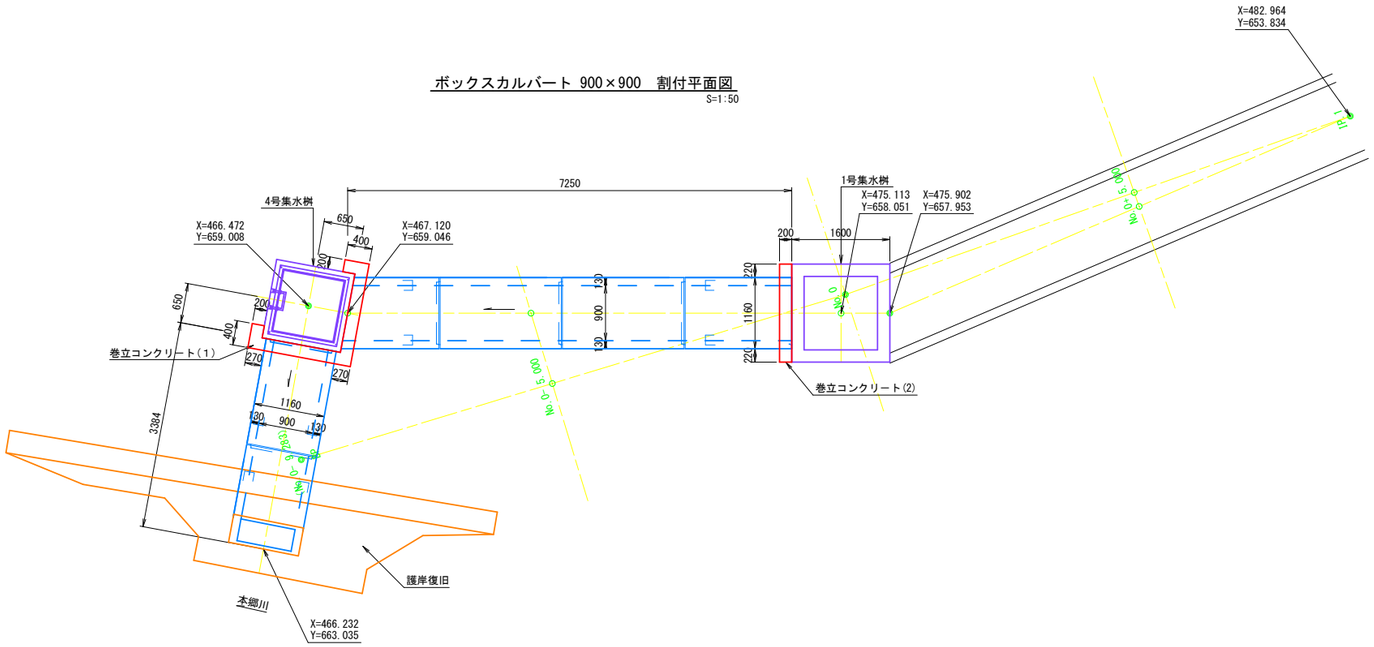


## ボックスカルバート 900×900　割付縦断図

S=1:50

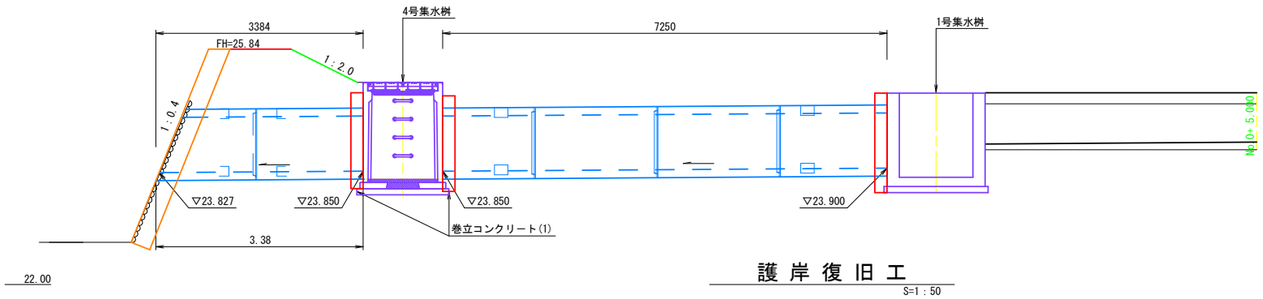


## 護 岸 復 旧 工

S=1:50

### 護岸側面図

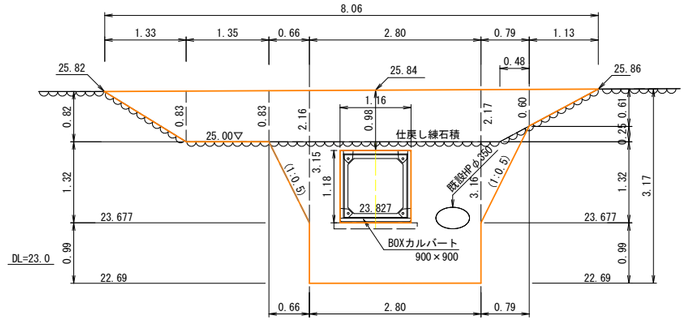


### 護岸断面図

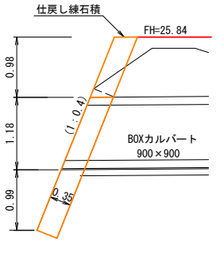


## 巻立コンクリート(1)

S=1:30

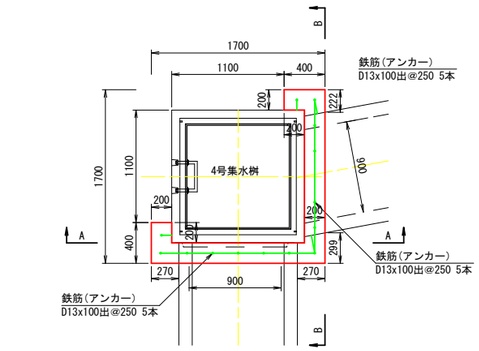


材料表

| 名　称 | 規　格 | 数　量 | 箇所当り |
|---|---|---|---|
| コンクリート | σck=18N/mm2 | 0.66 | m3 |
| 型　枠 | | 4.9 | m2 |
| 削　孔 | φ18×67 | 45 | 箇所 |
| アンカー筋 | D13 | 45 | 本 |
| 鉄　筋 | SD345A　D13 | 9.751 | kg |

### A－A

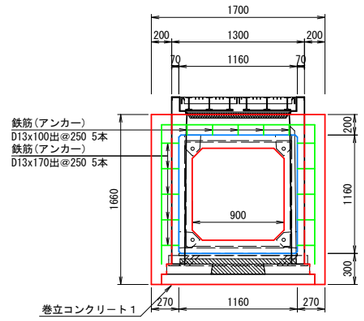


### B－B

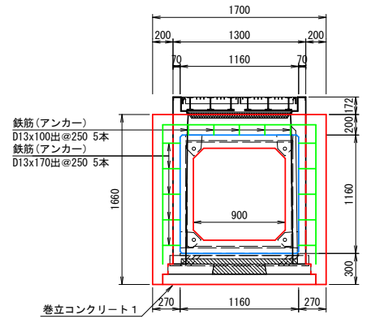


## 巻立コンクリート(2)

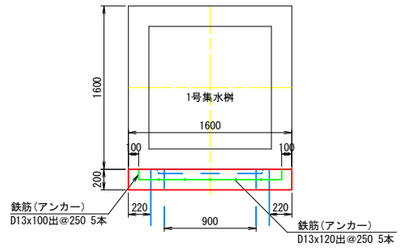


材料表

| 名　称 | 規　格 | 数　量 | 箇所当り |
|---|---|---|---|
| コンクリート | σck=18N/mm2 | 0.25 | m3 |
| 型　枠 | | 1.91 | m2 |
| 削　孔 | φ18×67 | 25 | 箇所 |
| アンカー筋 | D13 | 25 | 本 |
| 鉄　筋 | SD345A　D13 | 4.239 | kg |

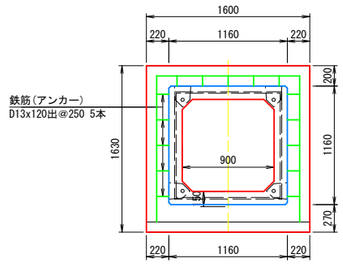


| | | | |
|---|---|---|---|
| 図面番号 | 6／10 | 縮　尺 | 図　示 |
| 工　種 | 水路改良工事 | | |
| 種　別 | 構造図 | 番号 | 2／2 |
| 路線 河川 名 | 山手水路 | | |
| 工事箇所 | 福山市本郷町地内 | | |
| 福　山　市 | | | |

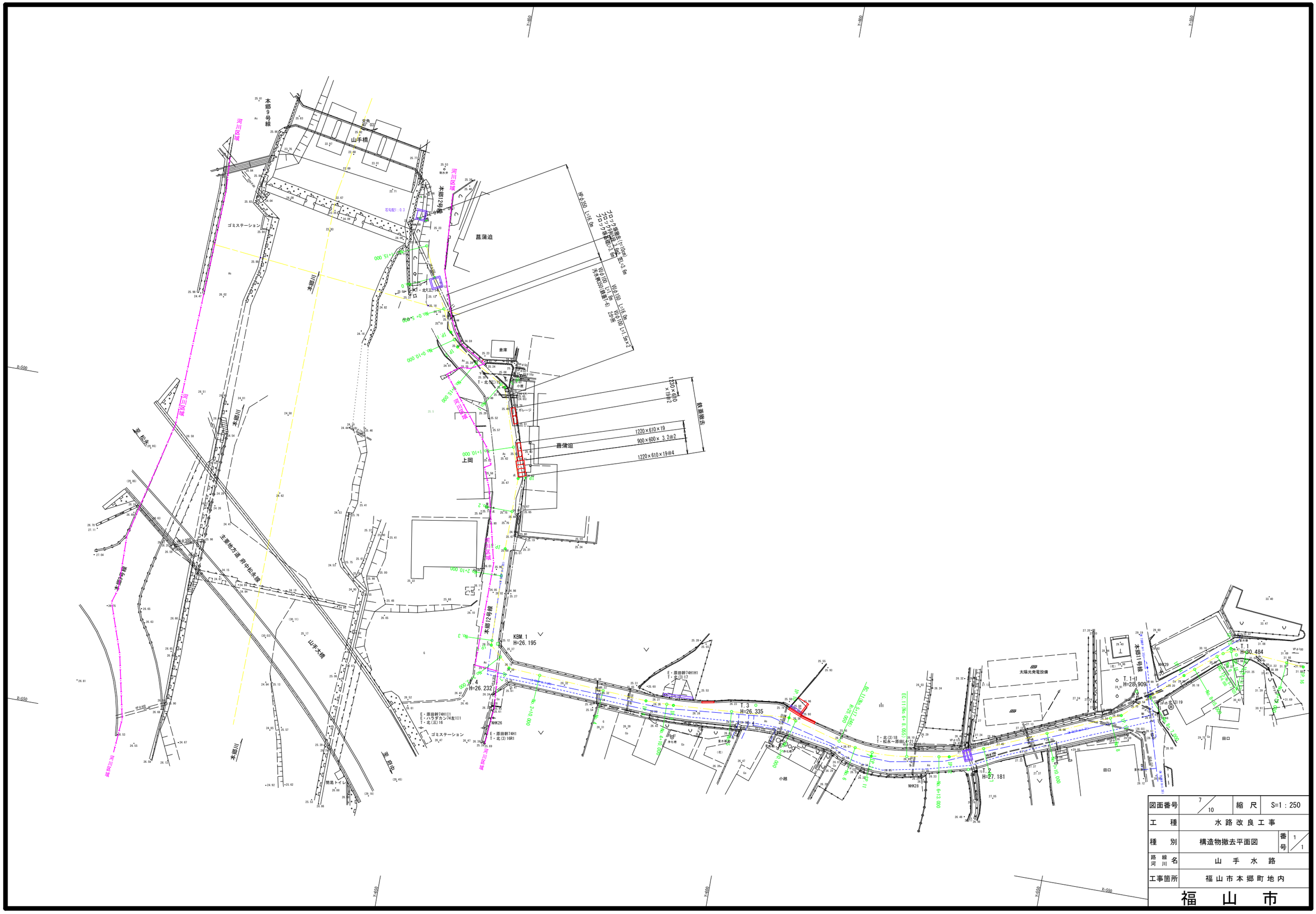


| | | | |
|---|---|---|---|
| 図面番号 | 7 / 10 | 縮　尺 | S=1：250 |
| 工　種 | 水路改良工事 | | |
| 種　別 | 構造物撤去平面図 | 番号 | 1 / 1 |
| 路線 河川 名 | 山　手　水　路 | | |
| 工事箇所 | 福山市本郷町地内 | | |

# 福　山　市

# ボックスカルバート+自由勾配側溝参考割付図(1/3)

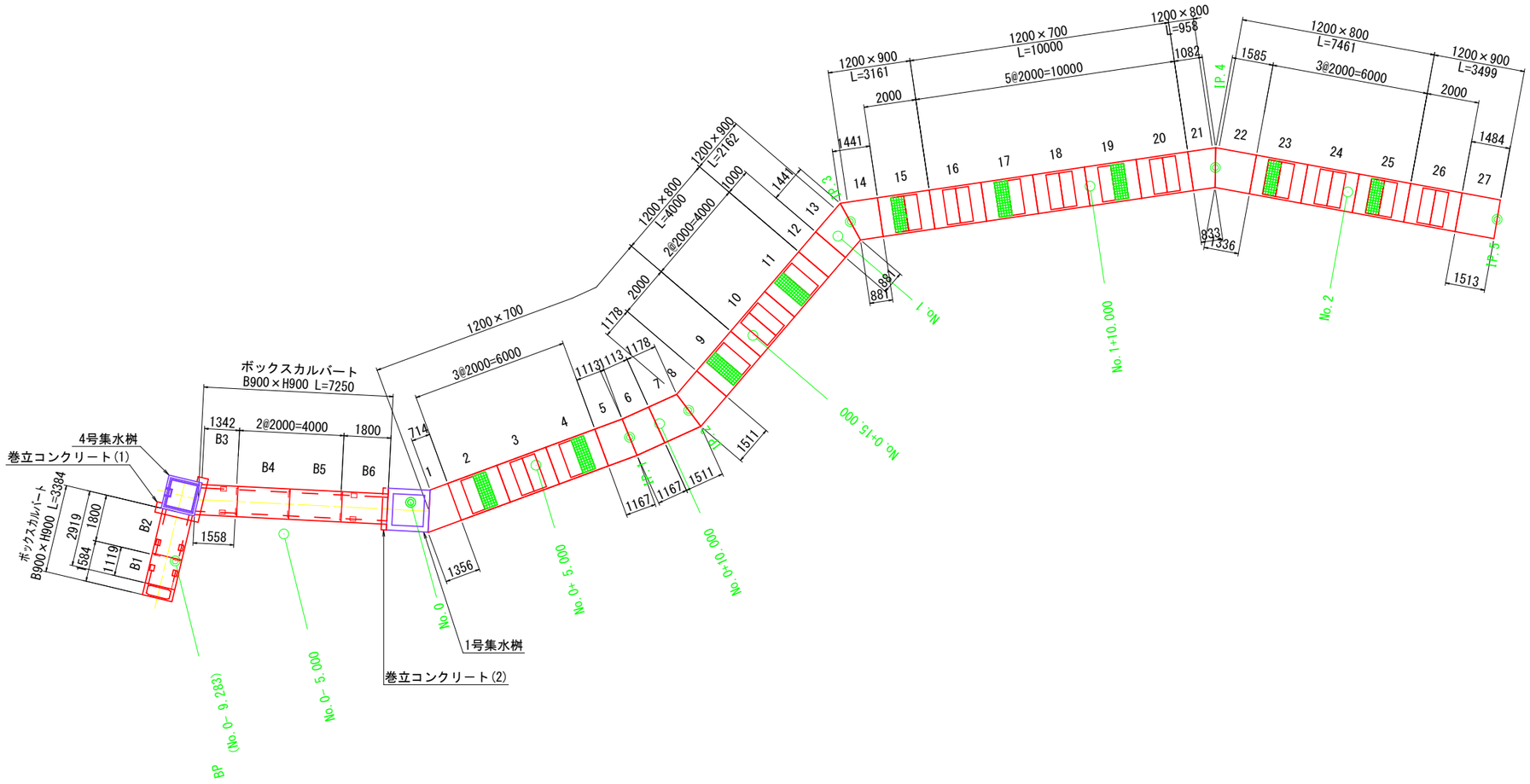


| | | | |
|---|---|---|---|
| 図面番号 | 8/10 | 縮　尺 | 1:100 |
| 工　種 | 水路改良工事 | | |
| 種　別 | プレキャスト割付図<br>BOXカルバート・自由勾配側溝 | 番号 | 1/3 |
| 路線<br>河川名 | 山　手　水　路 | | |
| 工事箇所 | 福山市本郷町地内 | | |

福　山　市

# ボックスカルバート+自由勾配側溝参考割付図(2/3)

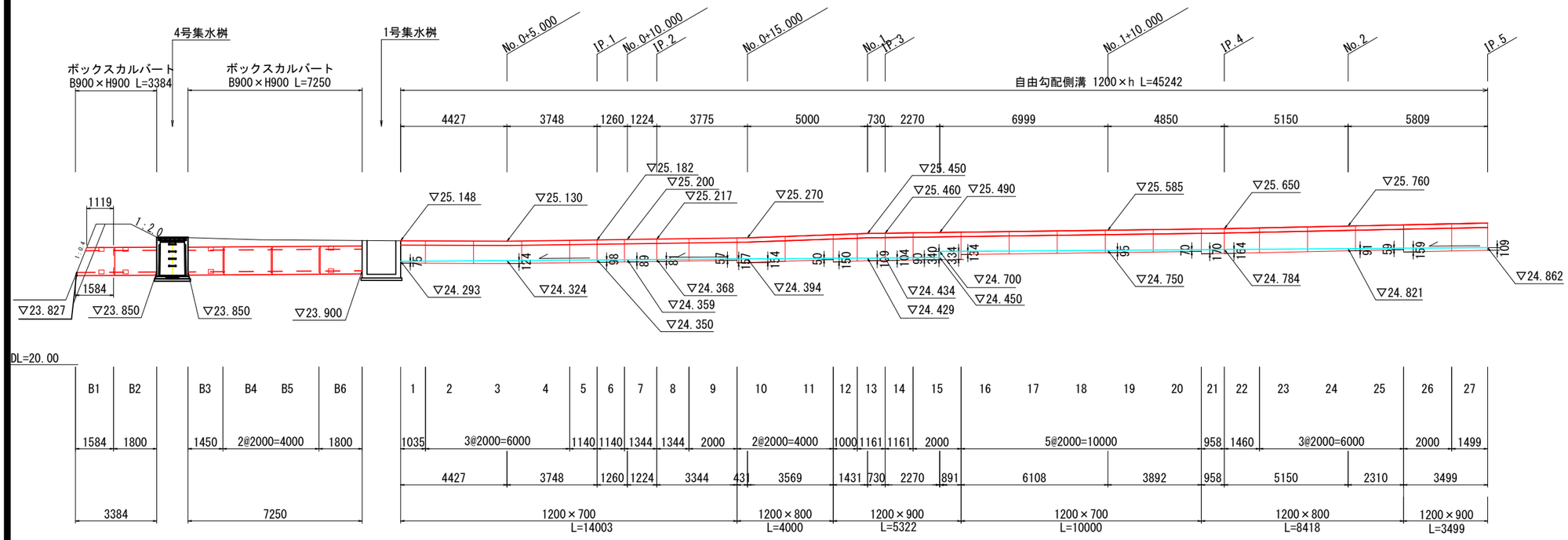


| | | | |
|---|---|---|---|
| 図面番号 | 9/10 | 縮 尺 | 1:100 |
| 工 種 | 水路改良工事 | | |
| 種 別 | プレキャスト割付図 BOXカルバート・自由勾配側溝 | 番号 | 2/3 |
| 路線 河川 名 | 山手水路 | | |
| 工事箇所 | 福山市本郷町地内 | | |
| 福山市 | | | |

# ボックスカルバート+自由勾配側溝参考割付図(3/3)

## 標準断面図

S=1:20

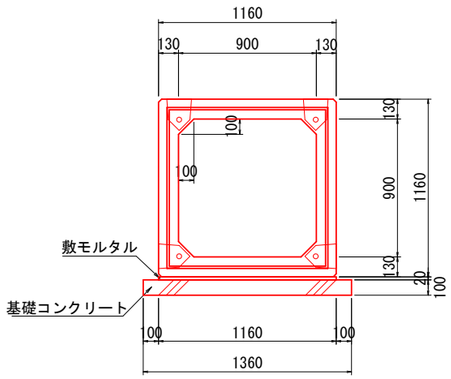


## 定着部詳細図

S=1:10

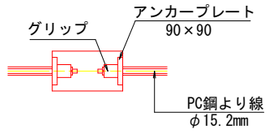


## 連結荷重算定式

$$Pt \geqq \frac{\mu \cdot w \cdot n}{4} \geqq 50 \ (kN)$$

※ Pt : プレストレッシング直後の緊張力 (kN)
　$\mu$ : 摩擦係数 (=1.0)
　w : 製品1本の質量 (kN)
　n : 1つの連結区間における製品本数
※ 緊張は4本同時に行うものとする
※ 1t = 10kN
※ 緊張力は50kNとする

## 標準断面図

S=1:25

### 標準 w1200×h

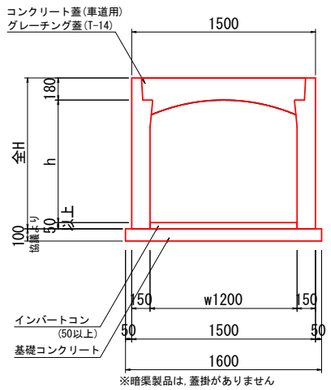


| 規 格 | 全H |
|---|---|
| w1200×h500 | 730 |
| w1200×h600 | 830 |
| w1200×h700 | 930 |
| w1200×h800 | 1030 |
| w1200×h900 | 1130 |
| w1200×h1000 | 1230 |
| w1200×h1100 | 1330 |
| w1200×h1200 | 1430 |
| w1200×h1300 | 1530 |
| w1200×h1400 | 1630 |
| w1200×h1500 | 1730 |
| w1200×h1600 | 1830 |
| w1200×h1700 | 1930 |
| w1200×h1800 | 2030 |

## ボックスカルバート数量表

| 名称 | 規格 | 番号 | 本数 | 参考質量 |
|---|---|---|---|---|
| D-ボックスカルバート 900×900 (T-25) | L-2000 | B4・B5 | 2本 | 2780 kg |
| | HM-1119/1584 箱 | B1 | 1本 | |
| | LM-1558/1342 箱 | B3 | 1本 | |
| | LO-1800 箱 | B2・B6 | 2本 | |
| | | | | |
| 合計 | | | 6本 | |

## 基礎数量表

| 名称 | 規格 | 算式 | 数量 |
|---|---|---|---|
| 敷モルタル | C:S=1:3 | 1.160×0.020×(3.384+7.250) | 0.247 $m^3$ |
| 基礎コンクリート | σck=18N／㎟ | 1.360×0.100×(3.384+7.250) | 1.446 $m^3$ |
| 同上型枠 | | 0.100×2×(3.384+7.250) | 2.127 $m^2$ |
| | | | |

## 縦締め材料表

| 名称・規格 | 詳細 | 数量 |
|---|---|---|
| PC鋼より線 φ15.2mm | L=3.0m(余長含む) | 4本 |
| | L=7.0m(余長含む) | 4本 |
| | | |
| アンカープレート | 90×90 | 16枚 |
| グリップ | φ15.2mm用 | 16個 |

※下流側から施工した場合のより線長とする

## 自由勾配側溝数量表

| 名称 | 規格 | 長さ | タイプ | 数量 | 単位 | 製品番号 | 備考 |
|---|---|---|---|---|---|---|---|
| FV側溝 | 600×700 | 2000 | 標準 | | 本 | | |
| | | 1000 | 標準 | | 本 | | |
| | | 1675/1814 | 暗渠 | | 本 | 92 | |
| | | 1814/1675 | 暗渠 | | 本 | 93 | |
| | | 1033/803 | 暗渠 | | 本 | 109・111 | 両斜 |
| | | 803/903 | 暗渠 | | 本 | 113 | |
| | 600×800 | 2000 | 標準 | | 本 | | |
| | | 1353/1510 | 暗渠 | | 本 | 118 | |
| | | 1510/1353 | 暗渠 | | 本 | 119 | |
| | | 1325/1473 | 暗渠 | | 本 | 121 | |
| | 1200×700 | 2000 | 標準 | 9 | 本 | | |
| | | 1356/714 | 暗渠 | 1 | 本 | 1 | |
| | | 1113/1167 | 暗渠 | 1 | 本 | 5 | |
| | | 1167/1113 | 暗渠 | 1 | 本 | 6 | |
| | | 1178/1511 | 暗渠 | 1 | 本 | 7 | |
| | | 1511/1178 | 暗渠 | 1 | 本 | 8 | |
| | | 1091/841 | 暗渠 | | 本 | 63 | |
| | | 841/1091 | 暗渠 | | 本 | 64 | |
| | | 1003/1148 | 暗渠 | | 本 | 69 | 両斜 |
| | | 1003/1183 | 暗渠 | | 本 | 71・73 | 両斜 |
| | | 1113/1003 | 暗渠 | | 本 | 75 | |
| | | 1265/1295 | 暗渠 | | 本 | 78 | |
| | | 1760/1730 | 暗渠 | | 本 | 79 | |
| | | 1450/1760 | 暗渠 | | 本 | 80 | |
| | 1200×800 | 2000 | 標準 | 5 | 本 | | |
| | | 1082/833 | 暗渠 | 1 | 本 | 21 | |
| | | 1336/1585 | 暗渠 | 1 | 本 | 22 | |
| | | 1000 | 暗渠 | | 本 | 49 | |
| | | 1367/1420 | 暗渠 | | 本 | 50 | |
| | | 1417/1364 | 暗渠 | | 本 | 51 | |
| | | 852/895 | 暗渠 | | 本 | 53 | |
| | | 895/852 | 暗渠 | | 本 | 54 | |
| | 1200×900 | 2000 | 標準 | 2 | 本 | | |
| | | 1000 | 暗渠 | 1 | 本 | 12 | |
| | | 1441/881 | 暗渠 | 1 | 本 | 13 | |
| | | 881/1441 | 暗渠 | 1 | 本 | 14 | |
| | | 1484/1513 | 暗渠 | 1 | 本 | 27 | |
| | | 1513/1484 | 暗渠 | | 本 | | |
| | 1200×1000 | 2000 | 標準 | | 本 | | |
| | 1200×1100 | 2000 | 標準 | | 本 | | |
| | | 1090/1725 | 暗渠 | | 本 | | |
| | | 1571/936 | 暗渠 | | 本 | | |
| | | 936/1466 | 暗渠 | | 本 | | |
| | | 1466/936 | 暗渠 | | 本 | | |
| 合計 | | | | 27 | 本 | 1～27 | |
| 蓋版 | 600 | 500 | 車道 | | 枚 | | |
| グレーチング | | 500 | 車道・T-14 | | 枚 | | |
| 蓋版 | 1200 | 500 | 車道 | 23 | 枚 | | |
| グレーチング | | 500 | 車道・T-14 | 9 | 枚 | | |

※製品 No.1 ～ 27を集計しています。
※施工の伸びを、見込んでいません。
※斜切製品は、斜切角度の緩い方から見て、L=左側/右側とします。

## 自由勾配側溝材料表

| 名称 | 規格 | 数量 | 単位 |
|---|---|---|---|
| インバートコンクリート | σck=18N/mm2 | 6.002 | m3 |
| 基礎コンクリート | σck=18N/mm2 | 7.239 | m3 |
| 同上型枠 | 均し基礎型枠 | 9.048 | m2 |

| | | | |
|---|---|---|---|
| 図面番号 | 10/10 | 縮 尺 | 図 示 |
| 工 種 | 水 路 改 良 工 事 | | |
| 種 別 | プレキャスト割付図 BOXカルバート・自由勾配側溝 | 番号 | 3/3 |
| 路線 河川 名 | 山 手 水 路 | | |
| 工事箇所 | 福 山 市 本 郷 町 地 内 | | |
| 福 山 市 | | | |

# 参 考 図 書

# 施工単価表



法面整形　SPK23040025　単第 0 -0001号表

盛土部 法面締固め有り 現場制約有り　砂及び砂質土,粘性土　1 m2 当り

機械構成比: 0.38%　労務構成比: 99.09%　材料構成比: 0.53%　市場単価構成比: 0.00%　標準単価: 1,389.2000

| 代表機労材規格(積算地区) | 構成比 | 単価(積算地区) | 代表機労材規格(東京地区) | 単価(東京地区) | 備考 |
|---|---|---|---|---|---|
| タンパ及びランマ<br>ランマ<br>質量60～80kg | 0.38% | | タンパ及びランマ<br>タンパ及びランマ<br>質量60～80kg | | MTPC00048<br>MTPT00048 |
| 普通作業員 | 69.03% | | 普通作業員 | | RTPC00002<br>RTPT00002 |
| 土木一般世話役 | 15.26% | | 土木一般世話役 | | RTPC00009<br>RTPT00009 |
| 特殊作業員 | 14.80% | | 特殊作業員 | | RTPC00001<br>RTPT00001 |
| ガソリン,レギュラー<br>スタンド渡し,スタンド給油 | 0.53% | | ガソリンレギュラースタンド | | TTPC00014<br>TTPT00014 |
| 積算単価 | | | 積算単価 | | EP001 |
| A=1 盛土部<br>C=1 現場制約有り<br>E=1 -(全ての費用) | | | B=1 法面締固め有り<br>D=1 砂及び砂質土,粘性土 | | |
| | | | | | |
| | | | | | |

# 施工単価表



土砂等運搬　SPK23040002　単第 0 -0002号表

小規模 土砂(岩塊・玉石混り土含む)　DID区間無し　距離5.0km以下(4.0km超)　1　m3　当り

機械構成比: 25.13%　労務構成比: 61.92%　材料構成比: 12.95%　市場単価構成比: 0.00%　標準単価: 1,704.2000

| 代表機労材規格(積算地区) | 構成比 | 単価(積算地区) | 代表機労材規格(東京地区) | 単価(東京地区) | 備考 |
|---|---|---|---|---|---|
| ダンプトラック[オンロード・ディーゼル]<br>4t積級<br>(タイヤ損耗費及び補修費(良好)を含む) | 25.13% | | ダンプトラック[オンロード・ディーゼル]<br>4t積級<br>(タイヤ損耗費及び補修費(良好)を含む) | | MTPC00017T1<br>MTPT00017T1 |
| 運転手(一般) | 61.92% | | 運転手(一般) | | RTPC00007<br>RTPT00007 |
| 軽油<br>パトロール給油,2～4KL積載車給油 | 12.95% | | 軽油パトロール給油 | | TTPC00013<br>TTPT00013 |
| 積算単価 | | | 積算単価 | | EP001 |
| A=2　小規模<br>C=1　土砂(岩塊・玉石混り土含む)<br>F=23　距離5.0km以下(4.0km超) | | | B=5　バックホウ山積0.28m3(平積0.2m3)<br>D=1　DID区間無し | | |
| | | | | | |
| | | | | | |
| | | | | | |
| | | | | | |

# 施 工 単 価 表

構造物とりこわし工(無筋構造物)　　単第　0 -0003号表

機械施工　　1　m3　当り

| 名 称 ・ 規 格 な ど | 数 量 | 単 位 | 単 価 | 金 額 | 備 考 |
|---|---|---|---|---|---|
| 昼間_無筋構造物【手間のみ】<br>機械施工<br>時間的制約なし | 1.000 | m3 | | | |
| 諸雑費 | 1 | 式 | | | |
| ＊＊単位当り＊＊ | 1 | m3 | | | |
| A=1　昼間施工<br>C=1　- | | | B=1　機械施工<br>D=1　時間的制約なし | | |
| | | | | | |
| | | | | | |
| | | | | | |
| | | | | | |
| | | | | | |
| | | | | | |
| | | | | | |
| | | | | | |

# 施 工 単 価 表

石積類機械とりこわし　　単第　0 -0004号表

空積　控２０cm以上６０cm未満　　とりこわし　　10　m2　当り

| 名称・規格など | 数量 | 単位 | 単価 | 金額 | 備考 |
|---|---|---|---|---|---|
| 特殊作業員 | 0.21 | 人 | | | |
| 機-28_バックホウ運転(賃料)<br>クレーン付2.9t吊 山積0.8m3 | 0.16 | 日 | | | 単第　0-0005号表 |
| 諸雑費 | 1 | 式 | | | |
| ＊＊＊合計＊＊＊ | 10 | m2 | | | |
| ＊＊単位当り＊＊ | 1 | m2 | | | |
| A=2　空積　控２０cm以上６０cm未満 | | | B=1　とりこわし | | |
| | | | | | |
| | | | | | |
| | | | | | |
| | | | | | |
| | | | | | |
| | | | | | |

# 施 工 単 価 表

単第 0 -0005号表

機-28_バックホウ運転(賃料)
クレーン付2.9t吊 山積0.8m3

1 日 当り

| 名 称 ・ 規 格 な ど | 数 量 | 単 位 | 単 価 | 金 額 | 備 考 |
|---|---|---|---|---|---|
| 運転手(特殊) | 1.00 | 人 | | | |
| 軽油<br>パトロール給油,2～4KL積載車給油 | 87.00 | L | | | |
| <賃>バックホウ(クローラ型クレーン機能付)<br>山積0.8m3(平積0.6)吊能力2.9t<br>排1～3,2011,2014 | 1.35 | 供用日 | | | |
| 諸雑費 | 1 | 式 | | | |
| ＊＊単位当り＊＊ | 1 | 日 | | | |
| A=5 クレーン付2.9t吊 山積0.8m3<br>C=1 運転労務数量(人/日) | | | B=87 軽油消費量(L/日)<br>D=1.35 機械賃料数量(供用日/日) | | |
| | | | | | |
| | | | | | |
| | | | | | |
| | | | | | |
| | | | | | |
| | | | | | |

# 施工単価表



舗装版切断　SPK23040306　単第 0 -0006号表

アスファルト舗装版　アスファルト舗装版厚15cm以下　1 m 当り

機械構成比: 6.05%　労務構成比: 55.50%　材料構成比: 38.45%　市場単価構成比: 0.00%　標準単価: 580.6500

| 代表機労材規格(積算地区) | 構成比 | 単価(積算地区) | 代表機労材規格(東京地区) | 単価(東京地区) | 備考 |
|---|---|---|---|---|---|
| コンクリートカッタ<br>バキューム式・湿式<br>切削深20cm級ブレード径φ56cm | 4.09% | | コンクリートカッタ<br>バキューム式・湿式<br>切削深20cm級ブレード径φ56cm | | MTPC00056<br>MTPT00056 |
| その他(機械) | | | その他(機械) | | EK009 |
| 特殊作業員 | 19.28% | | 特殊作業員 | | RTPC00001<br>RTPT00001 |
| 土木一般世話役 | 9.90% | | 土木一般世話役 | | RTPC00009<br>RTPT00009 |
| 普通作業員 | 8.33% | | 普通作業員 | | RTPC00002<br>RTPT00002 |
| その他(労務) | | | その他(労務) | | ER009 |
| コンクリートカッタブレード<br>自走式切断機用<br>径56cm(22インチ) | 35.21% | | コンクリートカッタブレード<br>自走式切断機用<br>径56cm(22インチ) | | TTPC00015<br>TTPT00015 |
| ガソリン,レギュラー<br>スタンド渡し,スタンド給油 | 2.19% | | ガソリンレギュラースタンド | | TTPC00014<br>TTPT00014 |
| その他(材料) | | | その他(材料) | | EZ009 |

# 施工単価表



舗装版切断　SPK23040306　単第 0 -0006号表

アスファルト舗装版　アスファルト舗装版厚15cm以下　1 m 当り

機械構成比: 6.05%　労務構成比: 55.50%　材料構成比: 38.45%　市場単価構成比: 0.00%　標準単価: 580.6500

| 代表機労材規格(積算地区) | 構成比 | 単価(積算地区) | 代表機労材規格(東京地区) | 単価(東京地区) | 備考 |
|---|---|---|---|---|---|
| 積算単価 | | | 積算単価 | | EP001 |
| A=1 アスファルト舗装版<br>E=1 -(全ての費用) | | | B=1 アスファルト舗装版厚15cm以下 | | |
| | | | | | |
| | | | | | |
| | | | | | |
| | | | | | |
| | | | | | |
| | | | | | |
| | | | | | |

# 施工単価表



舗装版破砕積込(小規模土工)　SPK23040018　単第 0 -0007号表

1 m2 当り

機械構成比: 21.98%　労務構成比: 69.33%　材料構成比: 8.69%　市場単価構成比: 0.00%　標準単価: 1,587.7000

| 代表機労材規格(積算地区) | 構成比 | 単価(積算地区) | 代表機労材規格(東京地区) | 単価(東京地区) | 備考 |
|---|---|---|---|---|---|
| 小型バックホウ(クローラ型)<br>標準型・排2<br>山積0.13/平積0.10m3 | 21.98% | | 小型バックホウ(クローラ型)<br>標準型・排2<br>山積0.13/平積0.10m3 | | MTPC00077<br>MTPT00077 |
| 運転手(特殊) | 69.33% | | 運転手(特殊) | | RTPC00006<br>RTPT00006 |
| 軽油<br>パトロール給油,2～4KL積載車給油 | 8.69% | | 軽油パトロール給油 | | TTPC00013<br>TTPT00013 |
| 積算単価 | | | 積算単価 | | EP001 |
| A=1 -(全ての費用) | | | | | |
| | | | | | |
| | | | | | |
| | | | | | |
| | | | | | |

# 施 工 単 価 表

構造物とりこわし工(無筋構造物)　　単第 0 -0008号表

人力施工　　ﾌﾞﾛｯｸ塀とりこわし　　1　m3　当り

| 名 称 ・ 規 格 な ど | 数 量 | 単 位 | 単 価 | 金 額 | 備 考 |
|---|---|---|---|---|---|
| 昼間_無筋構造物【手間のみ】<br>人力施工<br>時間的制約なし | 1.000 | m3 | | | |
| 諸雑費 | 1 | 式 | | | |
| ＊＊単位当り＊＊ | 1 | m3 | | | |
| A=1 昼間施工<br>D=1 時間的制約なし | | | B=2 人力施工 | | |
| | | | | | |
| | | | | | |
| | | | | | |
| | | | | | |
| | | | | | |
| | | | | | |
| | | | | | |
| | | | | | |

# 施工単価表



殻運搬　SPK23040152　単第 0 -0009号表

Co(無筋)構造物とりこわし　DID区間無し 運搬距離10.9km以下(8.0km超)　1 m3 当り

機械構成比: 42.35%　労務構成比: 42.40%　材料構成比: 15.25%　市場単価構成比: 0.00%　標準単価: 1,692.2000

| 代表機労材規格(積算地区) | 構成比 | 単価(積算地区) | 代表機労材規格(東京地区) | 単価(東京地区) | 備考 |
|---|---|---|---|---|---|
| ダンプトラック[オンロード・ディーゼル]<br>10t積級<br>(タイヤ損耗費及び補修費(良好)を含む) | 42.35% | | ダンプトラック[オンロード・ディーゼル]<br>10t積級<br>(タイヤ損耗費及び補修費(良好)を含む) | | MTPC00018T1<br>MTPT00018T1 |
| 運転手(一般) | 42.40% | | 運転手(一般) | | RTPC00007<br>RTPT00007 |
| 軽油<br>パトロール給油,2～4KL積載車給油 | 15.25% | | 軽油パトロール給油 | | TTPC00013<br>TTPT00013 |
| 積算単価 | | | 積算単価 | | EP001 |
| A=1 Co(無筋)構造物とりこわし<br>C=1 DID区間無し<br>E=1 -(全ての費用) | | | B=1 機械積込<br>D=44 運搬距離10.9km以下(8.0km超) | | |
| | | | | | |
| | | | | | |
| | | | | | |
| | | | | | |

# 施工単価表



殻運搬　SPK23040152　単第 0 -0010号表

舗装版破砕　DID区間無し 運搬距離6.5km以下(3.5km超)　1 m3 当り

機械構成比: 45.57% 労務構成比: 37.51% 材料構成比: 16.92% 市場単価構成比: 0.00% 標準単価: 2,778.7000

| 代表機労材規格(積算地区) | 構成比 | 単価(積算地区) | 代表機労材規格(東京地区) | 単価(東京地区) | 備考 |
|---|---|---|---|---|---|
| ダンプトラック[オンロード・ディーゼル]<br>10t積級<br>(タイヤ損耗費及び補修費(良好)を含む) | 45.57% | | ダンプトラック[オンロード・ディーゼル]<br>10t積級<br>(タイヤ損耗費及び補修費(良好)を含む) | | MTPC00018T1<br>MTPT00018T1 |
| 運転手(一般) | 37.51% | | 運転手(一般) | | RTPC00007<br>RTPT00007 |
| 軽油<br>パトロール給油,2～4KL積載車給油 | 16.92% | | 軽油パトロール給油 | | TTPC00013<br>TTPT00013 |
| 積算単価 | | | 積算単価 | | EP001 |
| A=3 舗装版破砕<br>C=1 DID区間無し<br>E=1 -(全ての費用) | | | B=3 機械積込(騒音対策不要,舗装版厚15cm以下)<br>D=29 運搬距離6.5km以下(3.5km超) | | |
| | | | | | |
| | | | | | |
| | | | | | |
| | | | | | |

# 施工単価表



土砂等運搬　SPK23040002　単第 0 -0011号表

標準 土砂(岩塊・玉石混り土含む)　DID区間無し 距離5.5km以下(4.0km超)　石類　1　m3　当り

機械構成比: 46.25%　労務構成比: 38.07%　材料構成比: 15.68%　市場単価構成比: 0.00%　標準単価: 997.5800

| 代表機労材規格(積算地区) | 構成比 | 単価(積算地区) | 代表機労材規格(東京地区) | 単価(東京地区) | 備考 |
|---|---|---|---|---|---|
| ダンプトラック[オンロード・ディーゼル]<br>10t積級<br>(タイヤ損耗費及び補修費(良好)を含む) | 46.25% | | ダンプトラック[オンロード・ディーゼル]<br>10t積級<br>(タイヤ損耗費及び補修費(良好)を含む) | | MTPC00018T1<br>MTPT00018T1 |
| 運転手(一般) | 38.07% | | 運転手(一般) | | RTPC00007<br>RTPT00007 |
| 軽油<br>パトロール給油,2～4KL積載車給油 | 15.68% | | 軽油パトロール給油 | | TTPC00013<br>TTPT00013 |
| 積算単価 | | | 積算単価 | | EP001 |
| A=1 標準<br>C=1 土砂(岩塊・玉石混り土含む)<br>E=16 距離5.5km以下(4.0km超) | | | B=1 バックホウ山積0.8m3(平積0.6m3)<br>D=1 DID区間無し | | |
| | | | | | |
| | | | | | |
| | | | | | |
| | | | | | |

# 施 工 単 価 表

硬質塩化ビニル管撤去工　　単第 0 -0012号表

呼び径 100㎜以下　　10 m 当り

| 名称・規格など | 数量 | 単位 | 単価 | 金額 | 備考 |
|---|---|---|---|---|---|
| 土木一般世話役 | 0.09 | 人 | | | |
| 普通作業員 | 0.09 | 人 | | | |
| 機-28_バックホウ運転(賃料)<br>クレーン付1.7t吊_山積0.28m3 | 0.05 | 日 | | | 単第 0-0013号表 |
| 諸雑費率 | 3 | % | | | |
| ＊＊＊合計＊＊＊ | 10 | m | | | |
| ＊＊単位当り＊＊ | 1 | m | | | |
| | | | | | |
| | | | | | |
| | | | | | |
| | | | | | |
| | | | | | |
| | | | | | |

# 施 工 単 価 表

単第 0 -0013号表

機-28_バックホウ運転(賃料)
クレーン付1.7t吊_山積0.28m3

1 日 当り

| 名 称 ・ 規 格 な ど | 数 量 | 単 位 | 単 価 | 金 額 | 備 考 |
|---|---|---|---|---|---|
| 運転手(特殊) | 1.00 | 人 | | | |
| 軽油<br>パトロール給油,2～4KL積載車給油 | 35.00 | L | | | |
| <賃>バックホウ(クローラ型クレーン機能付)<br>山積0.28m3(平積0.2)吊能力1.7t<br>排出ガス対策型(第1,2,3次基準値)低騒音 | 1.64 | 供用日 | | | |
| 諸雑費 | 1 | 式 | | | |
| ＊＊単位当り＊＊ | 1 | 日 | | | |
| A=8 クレーン付1.7t吊_山積0.28m3<br>C=1 運転労務数量(人/日) | | | B=35 軽油消費量(L/日)<br>D=1.64 機械賃料数量(供用日/日) | | |
| | | | | | |
| | | | | | |
| | | | | | |
| | | | | | |
| | | | | | |
| | | | | | |

# 施 工 単 価 表

硬質塩化ビニル管撤去工　　単第 0 -0014号表

呼び径 150mm　　10 m 当り

| 名称・規格など | 数量 | 単位 | 単価 | 金額 | 備考 |
|---|---|---|---|---|---|
| 土木一般世話役 | 0.12 | 人 | | | |
| 普通作業員 | 0.12 | 人 | | | |
| 機-28_バックホウ運転(賃料)<br>クレーン付1.7t吊_山積0.28m3 | 0.05 | 日 | | | 単第 0-0013号表 |
| 諸雑費 | 3 | % | | | |
| ＊＊＊合計＊＊＊ | 10 | m | | | |
| ＊＊単位当り＊＊ | 1 | m | | | |
| | | | | | |
| | | | | | |
| | | | | | |
| | | | | | |
| | | | | | |
| | | | | | |

汚水桝撤去工

# 施 工 単 価 表

単第 0 -0015号表

2 箇所 当り

| 名 称 ・ 規 格 な ど | 数 量 | 単 位 | 単 価 | 金 額 | 備 考 |
|---|---|---|---|---|---|
| 構造物とりこわし工(無筋構造物)<br>人力施工 | 0.03 | m3 | | | 単第 0-0016号表 |
| ＊＊＊合計＊＊＊ | 2 | 箇所 | | | |
| ＊＊単位当り＊＊ | 1 | 箇所 | | | |
| | | | | | |
| | | | | | |
| | | | | | |
| | | | | | |
| | | | | | |
| | | | | | |
| | | | | | |
| | | | | | |
| | | | | | |

構造物とりこわし工(無筋構造物)

# 施 工 単 価 表

単第 0 -0016号表

人力施工　　1　m3　当り

| 名 称 ・ 規 格 な ど | 数 量 | 単 位 | 単 価 | 金 額 | 備 考 |
|---|---|---|---|---|---|
| 昼間_無筋構造物【手間のみ】<br>人力施工<br>時間的制約なし | 1.000 | m3 | | | |
| 諸雑費 | 1 | 式 | | | |
| ＊＊単位当り＊＊ | 1 | m3 | | | |
| A=1 昼間施工<br>D=1 時間的制約なし | | | B=2 人力施工 | | |
| | | | | | |
| | | | | | |
| | | | | | |
| | | | | | |
| | | | | | |
| | | | | | |
| | | | | | |
| | | | | | |

鉄蓋撤去

# 施 工 単 価 表

単第 0 -0017号表

100 m2 当り

| 名称・規格など | 数量 | 単位 | 単価 | 金額 | 備考 |
|---|---|---|---|---|---|
| 土木一般世話役 | 0.143 | 人 | | | |
| とび工 | 0.143 | 人 | | | |
| 普通作業員 | 0.143 | 人 | | | |
| 機-28_バックホウ運転(賃料)<br>クレーン付2.9t吊_山積0.8m3 | 0.143 | 日 | | | 単第 0-0018号表 |
| 諸雑費 | 1 | % | | | |
| ＊＊＊合計＊＊＊ | 100 | m2 | | | |
| ＊＊単位当り＊＊ | 1 | m2 | | | |
| | | | | | |
| | | | | | |
| | | | | | |
| | | | | | |
| | | | | | |

# 施 工 単 価 表

単第 0 -0018号表

機-28_バックホウ運転(賃料)
クレーン付2.9t吊_山積0.8m3

1 日 当り

| 名 称 ・ 規 格 な ど | 数 量 | 単 位 | 単 価 | 金 額 | 備 考 |
|---|---|---|---|---|---|
| 運転手(特殊) | 1.00 | 人 | | | |
| 軽油<br>パトロール給油,2～4KL積載車給油 | 119.00 | L | | | |
| <賃>バックホウ(クローラ型クレーン機能付)<br>山積0.8m3(平積0.6)吊能力2.9t<br>排1～3,2011,2014 | 1.06 | 供用日 | | | |
| 諸雑費 | 1 | 式 | | | |
| ＊＊単位当り＊＊ | 1 | 日 | | | |
| A=19 クレーン付2.9t吊_山積0.8m3<br>C=1 運転労務数量(人/日) | | | B=119 軽油消費量(L/日)<br>D=1.06 機械賃料数量(供用日/日) | | |
| | | | | | |
| | | | | | |
| | | | | | |
| | | | | | |
| | | | | | |
| | | | | | |

# 施工単価表



床掘り　　SPK23040015　　単第　0 -0019号表

土砂 上記以外(小規模)　　1　m3　当り

機械構成比:　20.81%　労務構成比:　71.39%　材料構成比:　7.80%　市場単価構成比:　0.00%　標準単価:　2,046.8000

| 代表機労材規格(積算地区) | 構成比 | 単価(積算地区) | 代表機労材規格(東京地区) | 単価(東京地区) | 備考 |
|---|---|---|---|---|---|
| バックホウ(クローラ型)<br>後方超小旋回型・排2<br>山積0.28/平積0.2m3 | 20.81% | | バックホウ(クローラ型)<br>後方超小旋回型・排2<br>山積0.28/平積0.2m3 | | MTPC00083<br>MTPT00083 |
| 運転手(特殊) | 38.71% | | 運転手(特殊) | | RTPC00006<br>RTPT00006 |
| 普通作業員 | 32.68% | | 普通作業員 | | RTPC00002<br>RTPT00002 |
| 軽油<br>パトロール給油,2～4KL積載車給油 | 7.80% | | 軽油パトロール給油 | | TTPC00013<br>TTPT00013 |
| 積算単価 | | | 積算単価 | | EP001 |
| A=1　土砂<br>E=1　-(全ての費用) | | | B=5　上記以外(小規模) | | |
| | | | | | |
| | | | | | |
| | | | | | |

機械併用埋戻(小規模土工)

# 施 工 単 価 表

単第 0 -0020号表

1 m3 当り

| 名 称 ・ 規 格 な ど | 数 量 | 単 位 | 単 価 | 金 額 | 備 考 |
|---|---|---|---|---|---|
| 機械投入(バックホウ)<br>土砂<br>小規模(標準) | 1.1 | m3 | | | 単第 0-0021号表<br>1*1.1111 |
| 埋戻(人力)<br>砂・砂質土 | 1.0 | m3 | | | 単第 0-0022号表 |
| 諸雑費 | 1 | 式 | | | |
| ＊＊単位当り＊＊ | 1 | m3 | | | |
| A=4<br>C=2 | | | B=2<br>D=0.9 土量換算係数 | | |
| | | | | | |
| | | | | | |
| | | | | | |
| | | | | | |
| | | | | | |
| | | | | | |
| | | | | | |

# 施工単価表



機械投入(バックホウ)　SPK23040007　単第 0 -0021号表

土砂　小規模(標準)　1 m3 当り

機械構成比: 28.44%　労務構成比: 59.55%　材料構成比: 12.01%　市場単価構成比: 0.00%　標準単価: 1,011.4000

| 代表機労材規格(積算地区) | 構成比 | 単価(積算地区) | 代表機労材規格(東京地区) | 単価(東京地区) | 備考 |
|---|---|---|---|---|---|
| バックホウ(クローラ型)<br>標準型・排2<br>山積0.28/平積0.2m3 | 28.44% | | バックホウ(クローラ型)<br>標準型・排2<br>山積0.28/平積0.2m3 | | MTPC00062<br>MTPT00062 |
| 運転手(特殊) | 59.55% | | 運転手(特殊) | | RTPC00006<br>RTPT00006 |
| 軽油<br>パトロール給油,2～4KL積載車給油 | 12.01% | | 軽油パトロール給油 | | TTPC00013<br>TTPT00013 |
| 積算単価 | | | 積算単価 | | EP001 |
| A=1　土砂 | | | B=4　小規模(標準) | | |
| | | | | | |
| | | | | | |
| | | | | | |
| | | | | | |

# 施 工 単 価 表

単第 0 -0022号表

埋戻(人力)
砂・砂質土　　10　m3　当り

| 名称・規格など | 数量 | 単位 | 単価 | 金額 | 備考 |
|---|---|---|---|---|---|
| 特殊作業員 | 0.56 | 人 | | | |
| 普通作業員 | 0.68 | 人 | | | |
| 諸雑費 | 10.00 | % | | | |
| ＊＊＊合計＊＊＊ | 10 | m3 | | | |
| ＊＊単位当り＊＊ | 1 | m3 | | | |
| A=1 砂・砂質土<br>C=4 タンパ（Ⅱ） | | | B=2 埋戻：人力まき出し | | |
| | | | | | |
| | | | | | |
| | | | | | |
| | | | | | |
| | | | | | |
| | | | | | |

# 施 工 単 価 表

2号自由勾配側溝　　単第 0 -0023号表

材料別途 1000<重量≦2000　　1 m 当り

| 名 称 ・ 規 格 な ど | 数 量 | 単 位 | 単 価 | 金 額 | 備 考 |
|---|---|---|---|---|---|
| 昼間_自由勾配側溝【手間のみ】<br>L=2000_1000を超え2000/個以下<br>時間的制約なし | 1.000 | m | | | |
| レディーミクストコンクリート指定品<br>呼び強度18,スランプ8,粗骨材40<br>W/C(60%),種別(高炉) | 0.170 | m3 | | | |
| レディーミクストコンクリート<br>小型車割増 | 0.170 | m3 | | | |
| 諸雑費 | 1 | 式 | | | |
| ＊＊単位当り＊＊ | 1 | m | | | |
| A=1 昼間施工<br>D=2 1000<重量≦2000<br>F=2 基礎砕石を施工しない場合 | | | B=51 材料別途<br>E=1 時間的制約なし<br>J=1 18-8-40BB | | |
| L=1.6 基礎及び底部Coの設計数量(m3/10m) | | | M=2 小型車割増有り | | |
| | | | | | |
| | | | | | |
| | | | | | |
| | | | | | |
| | | | | | |

# 施工単価表



インバート工　SPK23040154　単第 0 -0024号表

無筋・鉄筋構造物 18-8-40BB　人力打設　1 m3 当り

機械構成比: 0.00%　労務構成比: 39.66%　材料構成比: 60.34%　市場単価構成比: 0.00%　標準単価: 27,317.0000

| 代表機労材規格(積算地区) | 構成比 | 単価(積算地区) | 代表機労材規格(東京地区) | 単価(東京地区) | 備考 |
|---|---|---|---|---|---|
| 普通作業員 | 23.26% | | 普通作業員 | | RTPC00002<br>RTPT00002 |
| 特殊作業員 | 7.43% | | 特殊作業員 | | RTPC00001<br>RTPT00001 |
| 土木一般世話役 | 6.30% | | 土木一般世話役 | | RTPC00009<br>RTPT00009 |
| その他(労務) | | | その他(労務) | | ER009 |
| レディーミクストコンクリート指定品<br>呼び強度18,スランプ8,粗骨材40<br>W/C(60%),種別(高炉) | 60.34% | | 生コンクリート<br>高炉 24-12-25(20) W/C 55% | | TTPCD0010<br>TTPT00343 |
| 積算単価 | | | 積算単価 | | E9999 |
| A=1 無筋・鉄筋構造物<br>C=2 18-8-40BB<br>H=1 現場内小運搬有り<br>K=1 -(全ての費用) | | | B=3 人力打設<br>F=2 一般養生<br>J=2 小型車割増有 | | |
| | | | | | |
| | | | | | |

ボックスカルバート工

# 施 工 単 価 表

単第 0 -0025号表

1 箇所 当り

| 名 称 ・ 規 格 な ど | 数 量 | 単 位 | 単 価 | 金 額 | 備 考 |
|---|---|---|---|---|---|
| ボックスカルバート<br>据付 0＜B≦1.25_0＜H≦1.25<br>ボックスカルバート(各種) | 10.7 | m | | | 単第 0-0026号表 |
| ボックスカルバート<br>B900×H900 L-2000 | 2 | 本 | | | |
| ボックスカルバート<br>B900×H900 HM-1119/1584 箱 | 1 | 本 | | | |
| ボックスカルバート<br>B900×H900 LM-1558/1342 箱 | 1 | 本 | | | |
| ボックスカルバート<br>B900×H900 LO－1800 箱 | 2 | 本 | | | |
| PC鋼より線<br>Φ15.2mm L=3.0m | 4 | 本 | | | |
| PC鋼より線<br>Φ15.2mm L=7.0m | 4 | 本 | | | |
| 定着金具<br>グリップ・アンカープレート | 16 | 組 | | | |
| ＊＊単位当り＊＊ | 1 | 箇所 | | | |
| | | | | | |
| | | | | | |
| | | | | | |

# 施工単価表



ボックスカルバート　SPK23040091　単第 0 -0026号表

据付 0＜B≦1.25_0＜H≦1.25　ボックスカルバート(各種)　材料別途　1 m 当り

機械構成比: 5.85%　労務構成比: 24.27%　材料構成比: 69.88%　市場単価構成比: 0.00%　標準単価: 57,560.0000

| 代表機労材規格(積算地区) | 構成比 | 単価(積算地区) | 代表機労材規格(東京地区) | 単価(東京地区) | 備考 |
|---|---|---|---|---|---|
| <作>ラフテレーンクレーン(油圧伸縮ジブ型)<br>25t吊,オペレータ付<br>排1～3,2011,2014 | 2.91% | | ラフテレーンクレーン<br>[油圧伸縮ジブ型]25t吊 | | KTPC00014<br>KTPT00014 |
| その他(機械) | | | その他(機械) | | EK009 |
| 普通作業員 | 6.19% | | 普通作業員 | | RTPC00002<br>RTPT00002 |
| 特殊作業員 | 3.12% | | 特殊作業員 | | RTPC00001<br>RTPT00001 |
| 土木一般世話役 | 2.76% | | 土木一般世話役 | | RTPC00009<br>RTPT00009 |
| その他(労務) | | | その他(労務) | | ER009 |
| 材料費 | 69.88% | | ボックスカルバート RC<br>B600×H600×L2000 T-25<br>土被り0.5～3.0m | | F0000000001<br>TTPT00158 |
| 積算単価 | | | 積算単価 | | EP001 |
| A=1 据付<br>C=1 0＜B≦1.25_0＜H≦1.25<br>E=1 【F】RCボックスカルバート(個)<br>G=2 PC鋼材による縦締め有り | | | B=3 2.0m/個<br>D=45 ボックスカルバート(各種)<br>F=3 均しコンクリート<br>H=1 -(全ての費用) | | |

# 施工単価表



ボックスカルバート　SPK23040091　単第　0 -0026号表

据付 0＜B≦1.25_0＜H≦1.25　ボックスカルバート(各種)　材料別途　1　m　当り

機械構成比:　5.85%　労務構成比:　24.27%　材料構成比:　69.88%　市場単価構成比:　0.00%　標準単価：　57,560.0000

| 代表機労材規格(積算地区) | 構成比 | 単価(積算地区) | 代表機労材規格(東京地区) | 単価(東京地区) | 備考 |
|---|---|---|---|---|---|
| | | | | | |
| | | | | | |
| | | | | | |
| | | | | | |
| | | | | | |
| | | | | | |
| | | | | | |
| | | | | | |
| | | | | | |

# 施 工 単 価 表

巻立コンクリート(1)　　単第 0 -0027号表

B200×H1660　　18-8-40BB　　1 箇所 当り

| 名 称 ・ 規 格 な ど | 数 量 | 単 位 | 単 価 | 金 額 | 備 考 |
|---|---|---|---|---|---|
| コンクリート<br>無筋・鉄筋構造物 18-8-40BB<br>人力打設 | 0.66 | m3 | | | 単第 0-0028号表 |
| 型枠<br>一般型枠<br>鉄筋・無筋構造物 | 4.9 | m2 | | | 単第 0-0029号表 |
| 鉄筋工<br>SD345_D13<br>一般構造物 [規]10t未満 | 0.01 | t | | | 単第 0-0030号表 |
| コンクリート削孔（電動ハンマドリル）<br>削孔深さ30mm以上200mm未満 | 45 | 孔 | | | |
| ＊＊単位当り＊＊ | 1 | 箇所 | | | |
| | | | | | |
| | | | | | |
| | | | | | |
| | | | | | |
| | | | | | |
| | | | | | |
| | | | | | |

# 施工単価表



コンクリート　SPK23040154　単第 0 -0028号表

無筋・鉄筋構造物 18-8-40BB　人力打設　1　m3　当り

機械構成比: 0.00%　労務構成比: 31.93%　材料構成比: 68.07%　市場単価構成比: 0.00%　標準単価: 24,215.0000

| 代表機労材規格(積算地区) | 構成比 | 単価(積算地区) | 代表機労材規格(東京地区) | 単価(東京地区) | 備考 |
|---|---|---|---|---|---|
| 普通作業員 | 14.27% | | 普通作業員 | | RTPC00002<br>RTPT00002 |
| 特殊作業員 | 8.38% | | 特殊作業員 | | RTPC00001<br>RTPT00001 |
| 土木一般世話役 | 7.11% | | 土木一般世話役 | | RTPC00009<br>RTPT00009 |
| その他(労務) | | | その他(労務) | | ER009 |
| レディーミクストコンクリート指定品<br>呼び強度18,スランプ8,粗骨材40<br>W/C(60%),種別(高炉) | 68.07% | | 生コンクリート<br>高炉 24-12-25(20) W/C 55% | | TTPCD0010<br>TTPT00343 |
| 積算単価 | | | 積算単価 | | E9999 |
| A=1 無筋・鉄筋構造物<br>C=2 18-8-40BB<br>H=2 現場内小運搬無し<br>K=1 -(全ての費用) | | | B=3 人力打設<br>F=2 一般養生<br>J=2 小型車割増有 | | |
| | | | | | |
| | | | | | |

# 施工単価表



型枠　SPK23040156　単第 0 -0029号表

一般型枠　鉄筋・無筋構造物　1 m2 当り

機械構成比: 0.00%　労務構成比: 100.00%　材料構成比: 0.00%　市場単価構成比: 0.00%　標準単価: 8,890.1000

| 代表機労材規格(積算地区) | 構成比 | 単価(積算地区) | 代表機労材規格(東京地区) | 単価(東京地区) | 備考 |
|---|---|---|---|---|---|
| 型わく工 | 46.99% | | 型わく工 | | RTPC00010<br>RTPT00010 |
| 普通作業員 | 25.08% | | 普通作業員 | | RTPC00002<br>RTPT00002 |
| 土木一般世話役 | 9.24% | | 土木一般世話役 | | RTPC00009<br>RTPT00009 |
| その他(労務) | | | その他(労務) | | ER009 |
| 積算単価 | | | 積算単価 | | EP001 |
| A=1 一般型枠<br>C=1 -(全ての費用) | | | B=1 鉄筋・無筋構造物 | | |
| | | | | | |
| | | | | | |
| | | | | | |

# 施 工 単 価 表

鉄筋工　　単第 0 -0030号表

SD345_D13　　一般構造物 [規]10t未満　　1 t 当り

| 名 称 ・ 規 格 な ど | 数 量 | 単 位 | 単 価 | 金 額 | 備 考 |
|---|---|---|---|---|---|
| 加工・組立【手間のみ】<br>一般構造物 | 1.000 | t | | | |
| 異形棒鋼<JISG3112><br>SD345,D13<br>単位質量0.995kg/m | 1.030 | t | | | 1*1.03 |
| 諸雑費 | 1 | 式 | | | |
| ＊＊単位当り＊＊ | 1 | t | | | |
| A=1 -<br>D=1 一般構造物<br>F=2 [規]10t未満 | | | B=5 SD345_D13<br>E=1 -<br>H=1 - | | |
| I=1 -<br>K=6 差筋及び杭頭処理 | | | J=1 - | | |
| | | | | | |
| | | | | | |
| | | | | | |
| | | | | | |
| | | | | | |
| | | | | | |

# 施 工 単 価 表

巻立コンクリート（２）　　単第　0 -0031号表

B200×H1630　　18-8-40BB　　1　　箇所　　当り

| 名　称　・　規　格　な　ど | 数　　量 | 単　位 | 単　　価 | 金　　額 | 備　　考 |
|---|---|---|---|---|---|
| コンクリート<br>無筋・鉄筋構造物 18-8-40BB<br>人力打設 | 0.25 | m3 | | | 単第　0-0028号表 |
| 型枠<br>一般型枠<br>鉄筋・無筋構造物 | 1.9 | m2 | | | 単第　0-0029号表 |
| 鉄筋工<br>SD345_D13<br>一般構造物 [規]10t未満 | 0.004 | t | | | 単第　0-0030号表 |
| コンクリート削孔（電動ハンマドリル）<br>削孔深さ30mm以上200mm未満 | 25 | 孔 | | | |
| ＊＊単位当り＊＊ | 1 | 箇所 | | | |
| | | | | | |
| | | | | | |
| | | | | | |
| | | | | | |
| | | | | | |
| | | | | | |
| | | | | | |

1号集水桝工

# 施 工 単 価 表

単第 0 -0032号表

1 箇所 当り

| 名 称 ・ 規 格 な ど | 数 量 | 単 位 | 単 価 | 金 額 | 備 考 |
|---|---|---|---|---|---|
| コンクリート<br>小型構造物 18-8-40BB<br>人力打設 | 1.63 | m3 | | | 単第 0-0033号表 |
| 型枠<br>一般型枠<br>小型構造物 | 9.7 | m2 | | | 単第 0-0034号表 |
| 均しコンクリート<br>無筋・鉄筋構造物 18-8-40BB<br>人力打設 | 0.29 | m3 | | | 単第 0-0035号表 |
| 型枠<br>一般型枠<br>均しコンクリート | 0.7 | m2 | | | 単第 0-0036号表 |
| グレーチング<br>普通目 T-14<br>1200×1200 | 1 | 組 | | | |
| 足掛金物（ステップ）<br>W=300 Φ19mm | 4 | 個 | | | |
| ＊＊単位当り＊＊ | 1 | 箇所 | | | |
| | | | | | |
| | | | | | |
| | | | | | |
| | | | | | |
| | | | | | |

# 施工単価表



コンクリート　SPK23040154　単第 0 -0033号表

小型構造物 18-8-40BB　人力打設　1　m3　当り

機械構成比: 0.00%　労務構成比: 49.95%　材料構成比: 50.05%　市場単価構成比: 0.00%　標準単価: 32,631.0000

| 代表機労材規格(積算地区) | 構成比 | 単価(積算地区) | 代表機労材規格(東京地区) | 単価(東京地区) | 備考 |
|---|---|---|---|---|---|
| 普通作業員 | 30.88% | | 普通作業員 | | RTPC00002<br>RTPT00002 |
| 土木一般世話役 | 8.85% | | 土木一般世話役 | | RTPC00009<br>RTPT00009 |
| 特殊作業員 | 7.87% | | 特殊作業員 | | RTPC00001<br>RTPT00001 |
| その他(労務) | | | その他(労務) | | ER009 |
| レディーミクストコンクリート指定品<br>呼び強度18,スランプ8,粗骨材40<br>W/C(60%),種別(高炉) | 50.05% | | 生コンクリート<br>高炉 24-12-25(20) W/C 55% | | TTPCD0010<br>TTPT00343 |
| 積算単価 | | | 積算単価 | | E9999 |
| A=2 小型構造物<br>C=2 18-8-40BB<br>H=1 現場内小運搬有り<br>K=1 -(全ての費用) | | | B=3 人力打設<br>F=2 一般養生<br>J=2 小型車割増有 | | |
| | | | | | |
| | | | | | |

# 施工単価表



型枠　SPK23040156　単第 0 -0034号表

一般型枠　小型構造物　1 m2 当り

機械構成比: 0.00%　労務構成比: 100.00%　材料構成比: 0.00%　市場単価構成比: 0.00%　標準単価: 8,042.9000

| 代表機労材規格(積算地区) | 構成比 | 単価(積算地区) | 代表機労材規格(東京地区) | 単価(東京地区) | 備考 |
|---|---|---|---|---|---|
| 型わく工 | 44.66% | | 型わく工 | | RTPC00010<br>RTPT00010 |
| 普通作業員 | 30.77% | | 普通作業員 | | RTPC00002<br>RTPT00002 |
| 土木一般世話役 | 11.53% | | 土木一般世話役 | | RTPC00009<br>RTPT00009 |
| その他(労務) | | | その他(労務) | | ER009 |
| 積算単価 | | | 積算単価 | | EP001 |
| A=1 一般型枠<br>C=1 -(全ての費用) | | | B=2 小型構造物 | | |
| | | | | | |
| | | | | | |
| | | | | | |

# 施工単価表



均しコンクリート　SPK23040154　単第 0 -0035号表

無筋・鉄筋構造物 18-8-40BB　人力打設　1 m3 当り

機械構成比: 0.00%　労務構成比: 39.66%　材料構成比: 60.34%　市場単価構成比: 0.00%　標準単価: 27,317.0000

| 代表機労材規格(積算地区) | 構成比 | 単価(積算地区) | 代表機労材規格(東京地区) | 単価(東京地区) | 備考 |
|---|---|---|---|---|---|
| 普通作業員 | 23.26% | | 普通作業員 | | RTPC00002<br>RTPT00002 |
| 特殊作業員 | 7.43% | | 特殊作業員 | | RTPC00001<br>RTPT00001 |
| 土木一般世話役 | 6.30% | | 土木一般世話役 | | RTPC00009<br>RTPT00009 |
| その他(労務) | | | その他(労務) | | ER009 |
| レディーミクストコンクリート指定品<br>呼び強度18,スランプ8,粗骨材40<br>W/C(60%),種別(高炉) | 60.34% | | 生コンクリート<br>高炉 24-12-25(20) W/C 55% | | TTPCD0010<br>TTPT00343 |
| 積算単価 | | | 積算単価 | | E9999 |
| A=1 無筋・鉄筋構造物<br>C=2 18-8-40BB<br>H=1 現場内小運搬有り<br>K=1 -(全ての費用) | | | B=3 人力打設<br>F=2 一般養生<br>J=2 小型車割増有 | | |
| | | | | | |
| | | | | | |

# 施工単価表



型枠　SPK23040156　単第 0 -0036号表

一般型枠　均しコンクリート　1 m2 当り

機械構成比: 0.00%　労務構成比: 100.00%　材料構成比: 0.00%　市場単価構成比: 0.00%　標準単価: 4,504.1000

| 代表機労材規格(積算地区) | 構成比 | 単価(積算地区) | 代表機労材規格(東京地区) | 単価(東京地区) | 備考 |
|---|---|---|---|---|---|
| 型わく工 | 59.07% | | 型わく工 | | RTPC00010<br>RTPT00010 |
| 普通作業員 | 19.80% | | 普通作業員 | | RTPC00002<br>RTPT00002 |
| 土木一般世話役 | 5.88% | | 土木一般世話役 | | RTPC00009<br>RTPT00009 |
| その他(労務) | | | その他(労務) | | ER009 |
| 積算単価 | | | 積算単価 | | EP001 |
| A=1 一般型枠<br>C=1 -(全ての費用) | | | B=5 均しコンクリート | | |
| | | | | | |
| | | | | | |
| | | | | | |

4号集水桝工

# 施 工 単 価 表

単第 0 -0037号表

1 箇所 当り

| 名 称 ・ 規 格 な ど | 数 量 | 単 位 | 単 価 | 金 額 | 備 考 |
|---|---|---|---|---|---|
| 4号集水桝（プレキャスト）<br>1000×1000×1500<br>2095kg | 1 | 基 | | | |
| 桝ベース<br>1000×1000<br>406kg | 1 | 基 | | | |
| グレーチング蓋<br>普通目 T-14<br>1000×1000 | 1 | 組 | | | |
| 均しコンクリート<br>無筋・鉄筋構造物 18-8-40BB<br>人力打設 | 0.23 | m3 | | | 単第 0-0035号表 |
| 型枠<br>一般型枠<br>均しコンクリート | 0.6 | m2 | | | 単第 0-0036号表 |
| インバートコンクリート<br>無筋・鉄筋構造物 18-8-25(20)BB<br>人力打設 | 0.09 | m3 | | | 単第 0-0038号表 |
| ＊＊単位当り＊＊ | 1 | 箇所 | | | |
| | | | | | |
| | | | | | |
| | | | | | |
| | | | | | |
| | | | | | |

# 施工単価表



インバートコンクリート　SPK23040154　単第 0 -0038号表

無筋・鉄筋構造物 18-8-25(20)BB　人力打設　1 m3 当り

機械構成比: 0.00%　労務構成比: 39.66%　材料構成比: 60.34%　市場単価構成比: 0.00%　標準単価: 27,317.0000

| 代表機労材規格(積算地区) | 構成比 | 単価(積算地区) | 代表機労材規格(東京地区) | 単価(東京地区) | 備考 |
|---|---|---|---|---|---|
| 普通作業員 | 23.26% | | 普通作業員 | | RTPC00002<br>RTPT00002 |
| 特殊作業員 | 7.43% | | 特殊作業員 | | RTPC00001<br>RTPT00001 |
| 土木一般世話役 | 6.30% | | 土木一般世話役 | | RTPC00009<br>RTPT00009 |
| その他(労務) | | | その他(労務) | | ER009 |
| レディーミクストコンクリート指定品<br>呼び強度18,スランプ8,粗骨材20(25)<br>W/C(60%),種別(高炉) | 60.34% | | 生コンクリート<br>高炉 24-12-25(20) W/C 55% | | TTPC00003<br>TTPT00343 |
| 積算単価 | | | 積算単価 | | E9999 |
| A=1 無筋・鉄筋構造物<br>C=3 18-8-25(20)BB<br>H=1 現場内小運搬有り<br>K=1 -(全ての費用) | | | B=3 人力打設<br>F=2 一般養生<br>J=2 小型車割増有 | | |
| | | | | | |
| | | | | | |

隔壁（1）
B300-H1030

# 施 工 単 価 表

単第 0 -0039号表

1 箇所 当り

| 名 称 ・ 規 格 な ど | 数 量 | 単 位 | 単 価 | 金 額 | 備 考 |
|---|---|---|---|---|---|
| コンクリート<br>無筋・鉄筋構造物 18-8-40BB<br>人力打設 | 0.06 | m3 | | | 単第 0-0028号表 |
| 型枠<br>一般型枠<br>鉄筋・無筋構造物 | 0.6 | m2 | | | 単第 0-0029号表 |
| ＊＊単位当り＊＊ | 1 | 箇所 | | | |
| | | | | | |
| | | | | | |
| | | | | | |
| | | | | | |
| | | | | | |
| | | | | | |
| | | | | | |
| | | | | | |
| | | | | | |

隔壁（２）
B500-H860

# 施 工 単 価 表

単第 0 -0040号表

1 箇所 当り

| 名 称 ・ 規 格 な ど | 数 量 | 単 位 | 単 価 | 金 額 | 備 考 |
|---|---|---|---|---|---|
| コンクリート<br>無筋・鉄筋構造物 18-8-40BB<br>人力打設 | 0.09 | m3 | | | 単第 0-0028号表 |
| 型枠<br>一般型枠<br>鉄筋・無筋構造物 | 0.9 | m2 | | | 単第 0-0029号表 |
| ＊＊単位当り＊＊ | 1 | 箇所 | | | |
| | | | | | |
| | | | | | |
| | | | | | |
| | | | | | |
| | | | | | |
| | | | | | |
| | | | | | |
| | | | | | |
| | | | | | |

隔壁（３）

# 施 工 単 価 表

単第 0 -0041号表

B700-H950

1 箇所 当り

| 名 称 ・ 規 格 な ど | 数 量 | 単 位 | 単 価 | 金 額 | 備 考 |
|---|---|---|---|---|---|
| コンクリート<br>無筋・鉄筋構造物 18-8-40BB<br>人力打設 | 0.13 | m3 | | | 単第 0-0028号表 |
| 型枠<br>一般型枠<br>鉄筋・無筋構造物 | 1.3 | m2 | | | 単第 0-0029号表 |
| ＊＊単位当り＊＊ | 1 | 箇所 | | | |
| | | | | | |
| | | | | | |
| | | | | | |
| | | | | | |
| | | | | | |
| | | | | | |
| | | | | | |
| | | | | | |
| | | | | | |

# 施 工 単 価 表

単第 0 -0042号表

石積類人力とりこわし
空石積　控４５cm未満　　1　m2　当り

| 名称・規格など | 数量 | 単位 | 単価 | 金額 | 備考 |
|---|---|---|---|---|---|
| 特殊作業員 | 0.20 | 人 | | | |
| 諸雑費 | 1 | 式 | | | |
| ＊＊単位当り＊＊ | 1 | m2 | | | |
| A=2　空石積　控４５cm未満 | | | | | |
| | | | | | |
| | | | | | |
| | | | | | |
| | | | | | |
| | | | | | |
| | | | | | |
| | | | | | |
| | | | | | |

# 施工単価表



石積(張)　SPK23040063　単第 0 -0043号表

積工　練石 雑割石　現場流用　1　m2　当り

機械構成比: 6.79%　労務構成比: 89.94%　材料構成比: 3.27%　市場単価構成比: 0.00%　標準単価: 12,505.0000

| 代表機労材規格(積算地区) | 構成比 | 単価(積算地区) | 代表機労材規格(東京地区) | 単価(東京地区) | 備考 |
|---|---|---|---|---|---|
| <賃>バックホウ(クローラ型クレーン機能付)<br>山積0.28m3(平積0.2)吊能力1.7t<br>排出ガス対策型(第1,2,3次基準値)低騒音 | 6.79% | | バックホウ<br>クローラ型 クレーン機能付1.7t<br>山積0.28m3(平積0.2m3) | | KTPC00019<br>KTPT00019 |
| 普通作業員 | 48.18% | | 普通作業員 | | RTPC00002<br>RTPT00002 |
| 運転手(特殊) | 22.25% | | 運転手(特殊) | | RTPC00006<br>RTPT00006 |
| 石工 | 15.28% | | 石工 | | RTPC00017<br>RTPT00017 |
| 土木一般世話役 | 4.23% | | 土木一般世話役 | | RTPC00009<br>RTPT00009 |
| 軽油<br>パトロール給油,2～4KL積載車給油 | 3.27% | | 軽油パトロール給油 | | TTPC00013<br>TTPT00013 |
| 積算単価 | | | 積算単価 | | EP001 |
| A=1 積工<br>C=2 雑割石 | | | B=1 練石 | | |
| | | | | | |

# 施工単価表



胴込・裏込コンクリート_石積(張)　SPK23040065　単第 0 -0044号表

積工　18-8-40BB　1　m3　当り

機械構成比: 2.30%　労務構成比: 32.48%　材料構成比: 65.22%　市場単価構成比: 0.00%　標準単価: 26,794.0000

| 代表機労材規格(積算地区) | 構成比 | 単価(積算地区) | 代表機労材規格(東京地区) | 単価(東京地区) | 備考 |
|---|---|---|---|---|---|
| <賃>バックホウ(クローラ型クレーン機能付)<br>山積0.28m3(平積0.2)吊能力1.7t<br>排出ガス対策型(第1,2,3次基準値)低騒音 | 2.30% | | バックホウ<br>クローラ型 クレーン機能付1.7t<br>山積0.28m3(平積0.2m3) | | KTPC00019<br>KTPT00019 |
| 普通作業員 | 12.48% | | 普通作業員 | | RTPC00002<br>RTPT00002 |
| 特殊作業員 | 11.50% | | 特殊作業員 | | RTPC00001<br>RTPT00001 |
| 運転手(特殊) | 7.55% | | 運転手(特殊) | | RTPC00006<br>RTPT00006 |
| その他(労務) | | | その他(労務) | | ER009 |
| レディーミクストコンクリート指定品<br>呼び強度18,スランプ8,粗骨材40<br>W/C(60%),種別(高炉) | 64.11% | | 生コンクリート<br>高炉 18-8-25(20) W/C 60% | | TTPCD0010<br>TTPT00003 |
| 軽油<br>パトロール給油,2～4KL積載車給油 | 1.11% | | 軽油パトロール給油 | | TTPC00013<br>TTPT00013 |
| 積算単価 | | | 積算単価 | | E9999 |
| A=1 積工<br>D=2 小型車割増有 | | | B=2 18-8-40BB | | |

# 施工単価表



胴込・裏込コンクリート_石積(張)　SPK23040065　単第 0 -0044号表

積工　18-8-40BB　1　m3　当り

機械構成比: 2.30%　労務構成比: 32.48%　材料構成比: 65.22%　市場単価構成比: 0.00%　標準単価: 26,794.0000

| 代表機労材規格(積算地区) | 構成比 | 単価(積算地区) | 代表機労材規格(東京地区) | 単価(東京地区) | 備考 |
|---|---|---|---|---|---|
| | | | | | |
| | | | | | |
| | | | | | |
| | | | | | |
| | | | | | |
| | | | | | |
| | | | | | |
| | | | | | |
| | | | | | |

一般養生工

# 施 工 単 価 表

単第　0 -0045号表

頁0 -0048

10　　m3　　当り

| 名称・規格など | 数量 | 単位 | 単価 | 金額 | 備考 |
|---|---|---|---|---|---|
| 土木一般世話役 | 0.08 | 人 | | | |
| 普通作業員 | 0.25 | 人 | | | |
| 諸雑費率 | 10 | % | | | |
| ＊＊＊合計＊＊＊ | 10 | m3 | | | |
| ＊＊単位当り＊＊ | 1 | m3 | | | |
| | | | | | |
| | | | | | |
| | | | | | |
| | | | | | |
| | | | | | |
| | | | | | |
| | | | | | |

# 施 工 単 価 表

植生シート工　　単第 0 -0046号表

肥料袋無_標準品　　[規]500m2未満　　1 m2 当り

| 名 称 ・ 規 格 な ど | 数 量 | 単 位 | 単 価 | 金 額 | 備 考 |
|---|---|---|---|---|---|
| 植生工(人力施工)【材工共】<br>植生シート工<br>肥料袋無(標準品) | 1.000 | m2 | | | |
| 諸雑費 | 1 | 式 | | | |
| ＊＊単位当り＊＊ | 1 | m2 | | | |
| A=1 肥料袋無_標準品 | | | B=3 [規]500m2未満 | | |
| | | | | | |
| | | | | | |
| | | | | | |
| | | | | | |
| | | | | | |
| | | | | | |
| | | | | | |
| | | | | | |

# 施工単価表



上層路盤(車道・路肩部)　SPK23040234　単第 0 -0047号表

RM-30　全仕上り厚100mm 1層施工　1 m2 当り

機械構成比: 10.05%　労務構成比: 31.45%　材料構成比: 58.50%　市場単価構成比: 0.00%　標準単価: 555.9700

| 代表機労材規格(積算地区) | 構成比 | 単価(積算地区) | 代表機労材規格(東京地区) | 単価(東京地区) | 備考 |
|---|---|---|---|---|---|
| モータグレーダ<br>土工用・排2<br>ブレード幅3.1m | 4.02% | | モータグレーダ<br>土工用・排2<br>ブレード幅3.1m | | MTPC00134<br>MTPT00134 |
| ロードローラ<br>マカダム・排2<br>運転質量10t締固め幅2.1m | 3.18% | | ロードローラ<br>マカダム・排2<br>運転質量10t締固め幅2.1m | | MTPC00135<br>MTPT00135 |
| <賃>タイヤローラ<br>質量8～20t<br>排出ガス対策型(第1,2次基準値)低騒音 | 1.04% | | タイヤローラ<br>質量8～20t | | KTPC00007<br>KTPT00007 |
| その他(機械) | | | その他(機械) | | EK009 |
| 運転手(特殊) | 14.47% | | 運転手(特殊) | | RTPC00006<br>RTPT00006 |
| 特殊作業員 | 5.08% | | 特殊作業員 | | RTPC00001<br>RTPT00001 |
| 普通作業員 | 4.81% | | 普通作業員 | | RTPC00002<br>RTPT00002 |
| 土木一般世話役 | 1.42% | | 土木一般世話役 | | RTPC00009<br>RTPT00009 |
| その他(労務) | | | その他(労務) | | ER009 |

# 施工単価表



上層路盤(車道・路肩部)　SPK23040234　単第 0 -0047号表

RM-30　全仕上り厚100mm 1層施工　1 m2 当り

機械構成比: 10.05%　労務構成比: 31.45%　材料構成比: 58.50%　市場単価構成比: 0.00%　標準単価: 555.9700

| 代表機労材規格(積算地区) | 構成比 | 単価(積算地区) | 代表機労材規格(東京地区) | 単価(東京地区) | 備考 |
|---|---|---|---|---|---|
| 再生粒度調整砕石<br>30～0mm | 54.88% | | 再生粒度調整砕石<br>RM-40<br>[標準数量]全仕上り厚150mm | | TTPC00010<br>TTPT00357 |
| 軽油<br>パトロール給油,2～4KL積載車給油 | 2.97% | | 軽油パトロール給油 | | TTPC00013<br>TTPT00013 |
| その他(材料) | | | その他(材料) | | EZ009 |
| 積算単価 | | | 積算単価 | | E9999 |
| A=5 RM-30<br>H=1 -(全ての費用) | | | E=100 全仕上り厚(mm) | | |
| | | | | | |
| 【路盤材単価】<br>全仕上り厚(mm)/1000*路盤材単価(円)<br>全仕上り厚(mm):100.000(mm) | | | | | |
| | | | | | |
| | | | | | |

# 施工単価表



表層(車道・路肩部)　SPK23040241　単第 0 -0048号表

平均幅員1.4m以上3.0m以下　1層当り平均仕上厚50mm　1 m2 当り

機械構成比: 1.92%　労務構成比: 15.52%　材料構成比: 82.56%　市場単価構成比: 0.00%　標準単価: 1,628.2000

| 代表機労材規格(積算地区) | 構成比 | 単価(積算地区) | 代表機労材規格(東京地区) | 単価(東京地区) | 備考 |
|---|---|---|---|---|---|
| <賃>アスファルトフィニッシャ(ホイール型)<br>舗装幅1.4～3.0m<br>排出ガス対策型(第1,2次基準値)低騒音 | 1.22% | | アスファルトフィニッシャ<br>[ホイール型]<br>舗装幅1.4～3.0m | | KTPC00059<br>KTPT00059 |
| <賃>振動ローラ(搭乗・コンバインド式)<br>質量3～4t<br>排出ガス対策型(第1,2次基準値)低騒音 | 0.25% | | 振動ローラ(舗装用)<br>[搭乗式コンバインド型]<br>質量3～4t | | KTPC00009<br>KTPT00009 |
| <賃>タイヤローラ<br>質量3～4t<br>排出ガス対策型(第1,2次基準値)低騒音 | 0.23% | | タイヤローラ<br>質量3～4t | | KTPC00057<br>KTPT00057 |
| その他(機械) | | | その他(機械) | | EK009 |
| 普通作業員 | 5.27% | | 普通作業員 | | RTPC00002<br>RTPT00002 |
| 特殊作業員 | 3.64% | | 特殊作業員 | | RTPC00001<br>RTPT00001 |
| 運転手(特殊) | 3.58% | | 運転手(特殊) | | RTPC00006<br>RTPT00006 |
| 土木一般世話役 | 1.25% | | 土木一般世話役 | | RTPC00009<br>RTPT00009 |
| その他(労務) | | | その他(労務) | | ER009 |

# 施工単価表



表層(車道・路肩部)　SPK23040241　単第 0 -0048号表

平均幅員1.4m以上3.0m以下　1層当り平均仕上厚50mm　1 m2 当り

機械構成比: 1.92%　労務構成比: 15.52%　材料構成比: 82.56%　市場単価構成比: 0.00%　標準単価: 1,628.2000

| 代表機労材規格(積算地区) | 構成比 | 単価(積算地区) | 代表機労材規格(東京地区) | 単価(東京地区) | 備考 |
|---|---|---|---|---|---|
| 再生加熱アスファルト混合物<br>再生密粒度(20) | 74.96% | | 密粒度As混合物(20)<br>[標準数量]平均仕上り厚50mm | | TTPCD0038<br>TTPT00284 |
| アスファルト乳剤(JISK2208)<br>アスファルト乳剤(浸透用)<br>PK-3プライムコート用 | 7.23% | | アスファルト乳剤(JISK2208)<br>アスファルト乳剤(浸透用)<br>PK-3プライムコート用 | | TTPC00026<br>TTPT00026 |
| 軽油<br>パトロール給油,2～4KL積載車給油 | 0.33% | | 軽油パトロール給油 | | TTPC00013<br>TTPT00013 |
| その他(材料) | | | その他(材料) | | EZ009 |
| 積算単価 | | | 積算単価 | | E9999 |
| A=3 平均幅員1.4m以上3.0m以下<br>C=6 再生密粒度アスファルト混合物(20)<br>G=2 小型車割増有<br>I=1 -(全ての費用) | | | B=50 1層当り平均仕上り厚(mm)<br>E=2 PK-3<br>H=1 - | | |
| | | | | | |
| 【アスファルト混合物単価】<br>1層当り平均仕上り厚(mm)/1000*(アスファルト混合物単価(円)+各種割増合計値)<br>1層当り平均仕上り厚(mm):50.000(mm) | | | | | |
| | | | | | |

# 施工単価表



表層工　SPK23040154　単第 0 -0049号表

無筋・鉄筋構造物 18-8-25(20)BB　人力打設　コンクリート　1　m3　当り

機械構成比: 0.00%　労務構成比: 39.66%　材料構成比: 60.34%　市場単価構成比: 0.00%　標準単価: 27,317.0000

| 代表機労材規格(積算地区) | 構成比 | 単価(積算地区) | 代表機労材規格(東京地区) | 単価(東京地区) | 備考 |
|---|---|---|---|---|---|
| 普通作業員 | 23.26% | | 普通作業員 | | RTPC00002<br>RTPT00002 |
| 特殊作業員 | 7.43% | | 特殊作業員 | | RTPC00001<br>RTPT00001 |
| 土木一般世話役 | 6.30% | | 土木一般世話役 | | RTPC00009<br>RTPT00009 |
| その他(労務) | | | その他(労務) | | ER009 |
| レディーミクストコンクリート指定品<br>呼び強度18,スランプ8,粗骨材20(25)<br>W/C(60%),種別(高炉) | 60.34% | | 生コンクリート<br>高炉 24-12-25(20) W/C 55% | | TTPC00003<br>TTPT00343 |
| 積算単価 | | | 積算単価 | | E9999 |
| A=1 無筋・鉄筋構造物<br>C=3 18-8-25(20)BB<br>H=1 現場内小運搬有り<br>K=1 -(全ての費用) | | | B=3 人力打設<br>F=2 一般養生<br>J=2 小型車割増有 | | |
| | | | | | |
| | | | | | |

# 施 工 単 価 表

単第 0 -0050号表

空洞コンクリートブロック積
空洞ブロックＣ種１０㎝　　10　m2　当り

| 名称・規格など | 数量 | 単位 | 単価 | 金額 | 備考 |
|---|---|---|---|---|---|
| 建築用コンクリートブロック<br>Ｃ種厚100㎜高190㎜長390㎜ | 130.0 | 個 | | | |
| セメント(袋)<br>普通ポルトランド<br>25kg/袋 | 0.130 | t | | | |
| コンクリート用砂<br>荒目(洗い) | 0.3 | m3 | | | |
| 異形棒鋼<JISG3112><br>SD295,D10<br>単位質量0.56kg/m | 0.037 | t | | | |
| ブロック工 | 1.20 | 人 | | | |
| 普通作業員 | 0.60 | 人 | | | |
| 諸雑費 | 1 | 式 | | | |
| ＊＊＊合計＊＊＊ | 10 | m2 | | | |
| ＊＊単位当り＊＊ | 1 | m2 | | | |
| A=1　空洞ブロックＣ種１０㎝ | | | B=0　ブロック単価（円／個） | | |
| | | | | | |
| | | | | | |

基礎コンクリート

# 施 工 単 価 表

単第 0 -0051号表

10 m 当り

| 名 称 ・ 規 格 な ど | 数 量 | 単 位 | 単 価 | 金 額 | 備 考 |
|---|---|---|---|---|---|
| コンクリート<br>小型構造物 18-8-40BB<br>人力打設 | 0.45 | m3 | | | 単第 0-0052号表 |
| 型枠<br>一般型枠<br>小型構造物 | 6.0 | m2 | | | 単第 0-0034号表 |
| ＊＊＊合計＊＊＊ | 10 | m | | | |
| ＊＊単位当り＊＊ | 1 | m | | | |
| | | | | | |
| | | | | | |
| | | | | | |
| | | | | | |
| | | | | | |
| | | | | | |
| | | | | | |
| | | | | | |

# 施工単価表



コンクリート　SPK23040154　単第 0 -0052号表

小型構造物 18-8-40BB　人力打設　1　m3　当り

機械構成比: 0.00%　労務構成比: 44.86%　材料構成比: 55.14%　市場単価構成比: 0.00%　標準単価: 29,616.0000

| 代表機労材規格(積算地区) | 構成比 | 単価(積算地区) | 代表機労材規格(東京地区) | 単価(東京地区) | 備考 |
|---|---|---|---|---|---|
| 普通作業員 | 24.24% | | 普通作業員 | | RTPC00002<br>RTPT00002 |
| 土木一般世話役 | 9.75% | | 土木一般世話役 | | RTPC00009<br>RTPT00009 |
| 特殊作業員 | 8.67% | | 特殊作業員 | | RTPC00001<br>RTPT00001 |
| その他(労務) | | | その他(労務) | | ER009 |
| レディーミクストコンクリート指定品<br>呼び強度18,スランプ8,粗骨材40<br>W/C(60%),種別(高炉) | 55.14% | | 生コンクリート<br>高炉 24-12-25(20) W/C 55% | | TTPCD0010<br>TTPT00343 |
| 積算単価 | | | 積算単価 | | E9999 |
| A=2 小型構造物<br>C=2 18-8-40BB<br>H=2 現場内小運搬無し<br>K=1 -(全ての費用) | | | B=3 人力打設<br>F=2 一般養生<br>J=2 小型車割増有 | | |
| | | | | | |
| | | | | | |

水替工(小口径)ポンプ設置・撤去工

# 施 工 単 価 表

単第 0 -0053号表

1 箇所 当り

| 名 称 ・ 規 格 な ど | 数 量 | 単 位 | 単 価 | 金 額 | 備 考 |
|---|---|---|---|---|---|
| 土木一般世話役 | 0.3 | 人 | | | |
| 普通作業員 | 0.5 | 人 | | | |
| 諸雑費 | 1 | 式 | | | |
| ＊＊単位当り＊＊ | 1 | 箇所 | | | |
| A=1 口径50㎜（排水量0以上6未満〔m3/h〕） | | | | | |
| | | | | | |
| | | | | | |
| | | | | | |
| | | | | | |
| | | | | | |
| | | | | | |
| | | | | | |

ポンプ運転

# 施 工 単 価 表

単第 0 -0054号表

1 日 当り

| 名 称 ・ 規 格 な ど | 数 量 | 単 位 | 単 価 | 金 額 | 備 考 |
|---|---|---|---|---|---|
| 特殊作業員 | 0.14 | 人 | | | |
| 機-16_発動発電機運転<br>ガソリン2kVA<br>普通型 | 1 | 日 | | | 単第 0-0055号表 |
| 諸雑費 | 10 | % | | | |
| ＊＊単位当り＊＊ | 1 | 日 | | | |
| A=1 排水量０以上 ６m3／ｈ未満<br>C=2 発動発電機 | | | B=1 作業時排水 | | |
| | | | | | |
| | | | | | |
| | | | | | |
| | | | | | |
| | | | | | |
| | | | | | |
| | | | | | |

# 施 工 単 価 表

機-16_発動発電機運転　　単第 0 -0055号表

ガソリン2kVA　　普通型　　1　日　当り

| 名 称 ・ 規 格 な ど | 数 量 | 単 位 | 単 価 | 金 額 | 備 考 |
|---|---|---|---|---|---|
| ガソリン,レギュラー<br>スタンド渡し,スタンド給油 | 9.60 | L | | | |
| <賃>発動発電機(ガソリン発電機)<br>定格容量2kVA<br>低騒音 | 1.10 | 供用日 | | | |
| 諸雑費 | 1 | 式 | | | |
| ＊＊単位当り＊＊ | 1 | 日 | | | |
| A=18　ガソリン2kVA<br>C=1.1　機械賃料数量(供用日/日) | | | B=9.6　燃料消費量(L/日)<br>D=1　普通型 | | |
| | | | | | |
| | | | | | |
| | | | | | |
| | | | | | |
| | | | | | |
| | | | | | |
| | | | | | |

# 本　工　事　費　数　量　総　括　表

| 工事名 | 水路改良工事（山手水路） | 事業区分 | 水路工事 |
|---|---|---|---|

| レベル1<br>工事区分 | レベル2<br>工種 | レベル3<br>種別 | レベル4<br>細別 | レベル5<br>規　　格 | 単位 | 計算<br>数量 | 計上<br>数量 | 摘要 |
|---|---|---|---|---|---|---|---|---|
| 水路改良 | | | | | | | | |
| | 土工 | | | | | | | |
| | | 整形仕上げ工 | | | | | | |
| | | | 法面整形 | 盛土 | m2 | 15.7 | 16 | 計第 12 表 |
| | | 作業残土処理工 | | | | | | |
| | | | 残土運搬 | 土砂等運搬(床掘) 小規模 | m3 | 65.7 | 70 | 土量配分表 |
| | | | 発生土受入費 | 土砂 | m3 | 65.7 | 70 | 土量配分表 |
| | 構造物撤去工 | | | | | | | |
| | | 構造物取壊し工 | | | | | | |
| | | | コンクリート<br>構造物取壊し | 無筋構造物 | m3 | 6.5 | 7 | 計第 1　表 |
| | | | 石積取壊し | 空積　控え45cm未満 | m2 | 25.2 | 25 | 計第 2　表 |
| | | | 舗装版切断 | アスファルト舗装版厚15cm以下 | m | 6.7 | 7 | 計第 3　表 |
| | | | 舗装版破砕 | アスファルト舗装版破砕・積込み<br>15cm以下 | m2 | 189.9 | 190 | 計第 4-1表 |
| | | | ブロック塀取壊し | 建築用コンクリートブロック<br>ｔ=10cm | m2 | 3.6 | 4 | 計第 1-2表 |
| | | | | 3.6m2×0.1m | m3 | 0.4 | 0.4 | 計第 1-2表 |
| | | 運搬処理工 | | | | | | |
| | | | Co殻運搬 | コンクリート（無筋） | m3 | 6.9 | 7 | 計第 1　表 |
| | | | As殻運搬 | As舗装版 | m3 | 9.5 | 10 | 計第 4-1表 |
| | | | 石積殻運搬 | 石積 | m3 | 9.1 | 9 | 計第 2　表 |
| | | | Co殻受入費 | コンクリート（無筋） | t | 16.2 | 16 | 計第 1　表 |
| | | | As殻受入費 | As舗装版 | t | 22.3 | 22 | 計第 4-1表 |
| | | | 石殻受入費 | 石積 | m3 | 9.1 | 9 | 計第 2　表 |
| | | 排水構造物撤去工 | | | | | | |
| | | | 塩ビ管 | φ100mm以下 | m | 4.8 | 5 | 計第 5-1表 |
| | | | | φ150mm | m | 16.0 | 16 | 計第 5-1表 |
| | | | ヒューム管 | φ350mm | m | 16.0 | 16 | 計第 5-1表 |
| | | | 汚水桝 | 既製品(推定) | 箇所 | 2 | 2 | 計第 5-1表 |
| | | | 鉄蓋撤去 | 鉄板 | m2 | 6.3 | 6 | 計第 5-2表 |
| | | 運搬処理工 | | | | | | |
| | | | 現場発生品運搬 | スクラップ(鉄蓋) | t | 0.81 | 0.8 | 計第 5-2表 |
| | | | 現場発生品運搬 | 既設VU管（廃プラ） | t | 0.07 | 0.1 | 計第 5-1表 |
| | | | 現場発生品運搬 | プレキャスト等製品・<br>ヒューム管 | t | 1.71 | 1.7 | 計第 5-1表 |
| | | | | 1.71t÷2.35t/m3 | m3 | 0.73 | 0.7 | |
| | 開渠工 | | | | | | | |
| | | 作業土工 | | | | | | |
| | | | 床掘り | 土砂,小規模 | m3 | 157.1 | 160 | 計第 6-1表 |

| レベル1<br>工事区分 | レベル2<br>工種 | レベル3<br>種別 | レベル4<br>細別 | レベル5<br>規　　格 | 単位 | 計算<br>数量 | 計上<br>数量 | 摘要 |
|---|---|---|---|---|---|---|---|---|
| | | | 埋戻し | 土砂,小規模 | m3 | 82.3 | 80 | 計第 6-1表 |
| | | ﾌﾟﾚｷｬｽﾄ開渠工 | | | | | | |
| | | | 2号自由勾配側溝 | B=1200 | m | 45.242 | 45.2 | 計第 7-2表 |
| | | | （標準･縦断用） | B1200×H700×L=2000 | 本 | 9 | 9 | 計第 7　表 |
| | | | | B1200×H800×L=2000 | 本 | 5 | 5 | 計第 7　表 |
| | | | | B1200×H900×L=2000 | 本 | 2 | 2 | 計第 7　表 |
| | | | （暗渠） | B1200×H700×L=1356/714 | 本 | 1 | 1 | 計第 7　表 |
| | | | | B1200×H700×L=1113/1167 | 本 | 1 | 1 | 計第 7　表 |
| | | | | B1200×H700×L=1167/1113 | 本 | 1 | 1 | 計第 7　表 |
| | | | | B1200×H700×L=1178/1511 | 本 | 1 | 1 | 計第 7　表 |
| | | | | B1200×H700×L=1511/1178 | 本 | 1 | 1 | 計第 7　表 |
| | | | | B1200×H800×L=1082/833 | 本 | 1 | 1 | 計第 7　表 |
| | | | | B1200×H800×L=1336/1585 | 本 | 1 | 1 | 計第 7　表 |
| | | | | B1200×H900×L=1000 | 本 | 1 | 1 | 計第 7　表 |
| | | | | B1200×H900×L=1441/881 | 本 | 1 | 1 | 計第 7　表 |
| | | | | B1200×H900×L=881/1441 | 本 | 1 | 1 | 計第 7　表 |
| | | | | B1200×H900×L=1484/1513 | 本 | 1 | 1 | 計第 7　表 |
| | | | 自由勾配側溝<br>インバート工 | インバート工 18-8-40 | m3 | 6.0 | 6 | 計第 7-2表 |
| | | | | 自由勾配側溝蓋(1200用)L=500 | 枚 | 23 | 23 | 計第 7　表 |
| | | | | 自由勾配側溝蓋グレーチング蓋<br>滑止普通目(T-14)W=1200 L=500 | 枚 | 9 | 9 | 計第 7　表 |
| | 暗渠工 | | | | | | | |
| | | プレキャスト暗渠工 | | | | | | |
| | | | プレキャスト<br>ボックス | B900×H900 | m | 10.7 | 10.7 | 計第 8 表 |
| | | | | B900×H900　L-2000 | 本 | 2 | 2 | 計第 8-1表 |
| | | | | HM-1119/1584 箱 | 本 | 1 | 1 | 計第 8-1表 |
| | | | | LM-1558/1342 箱 | 本 | 1 | 1 | 計第 8-1表 |
| | | | | LO-1800 箱 | 本 | 2 | 2 | 計第 8-1表 |
| | | | 巻立コンクリート<br>(1) | B200×H1660<br>コンクリート 18-8-40 | 箇所 | 1 | 1 | 計第 8　表 |
| | | | 巻立コンクリート<br>(2) | B200×H1630<br>コンクリート 18-8-40 | 箇所 | 1 | 1 | 計第 8　表 |
| | | | コンクリート削孔 | 削孔径　200以下　t＝150<br>コンクリート構造物（鉄筋） | 箇所 | 5 | 5 | 計第 9 表 |
| | 集水桝工 | | | | | | | |
| | | 現場打ち集水桝 | | | | | | |
| | | | 1号集水桝 | B1200-L1200-H1400　18-8-40<br>ｸﾞﾚｰﾁﾝｸﾞ蓋(T-14) | 箇所 | 1 | 1 | 計第 10 表 |
| | | | 4号集水桝 | B1000-H1000-H1585(ﾌﾟﾚｷｬｽﾄ)<br>桝ﾍﾞｰｽ･ｸﾞﾚｰﾁﾝｸﾞ蓋(T-14) | 箇所 | 1 | 1 | 計第 10 表 |

| レベル1<br>工事区分 | レベル2<br>工種 | レベル3<br>種別 | レベル4<br>細別 | レベル5<br>規　　格 | 単位 | 計算<br>数量 | 計上<br>数量 | 摘要 |
|---|---|---|---|---|---|---|---|---|
| | 擁壁工 | | | | | | | |
| | | 現場打擁壁工 | | | | | | |
| | | | 隔壁(1) | B300-H1030<br>コンクリート 18-8-40 | 箇所 | 1 | 1 | 計第 11 表 |
| | | | 隔壁(2) | B500-H860<br>コンクリート 18-8-40 | 箇所 | 1 | 1 | 計第 11 表 |
| | | | 隔壁(3) | B700-H950<br>コンクリート 18-8-40 | 箇所 | 1 | 1 | 計第 11 表 |
| | | | 隔壁(4) | B1500-H1030<br>コンクリート 18-8-40 | 箇所 | 1 | 1 | 計第 11 表 |
| | | 練り石積工 | | | | | | |
| | | | 石積取壊し | 雑割石控え350 | m2 | 7.9 | 8 | 計第 15 表 |
| | | | 石積（練石） | 割石(現場流用)<br>直高2.0m以下 | m2 | 12.5 | 13 | 計第 15 表 |
| | | | 胴込・裏込<br>コンクリート | コンクリート 18-8-40<br>裏込なし | m3 | 1.5 | 2 | 計第 15 表 |
| | | | 不足雑割石 | 現場同等品控え350 | m2 | 4.6 | 5 | 計第 15 表 |
| | | | | 94個/10m2 | 個 | 43.2 | 43 | |
| | 法面工 | | | | | | | |
| | | 植生工 | 植生シート | 盛土 | m2 | 15.7 | 16 | 計第 12 表 |
| | 道路復旧工 | | | | | | | |
| | | アスファルト舗装工 | | | | | | |
| | | | 路盤 | 再生粒度調整砕石RM-30 t=10cm<br>幅1.4m以上 | m2 | 51.6 | 52 | 計第 13 表 |
| | | | 表層 | 再生密粒度As(20) t=5cm<br>幅1.4m以上3.0m以下 | m2 | 132.7 | 133 | 計第 13 表 |
| | | コンクリート舗装工 | | | | | | |
| | | | 表層 | コンクリート　t=10cm<br>幅1.4m以上3.0m以下 | m2 | 1.5 | 2 | 計第 14 表 |
| | | | | 1.5m3×0.10m | m3 | 0.15 | 0.2 | |
| | 付帯工 | | | | | | | |
| | | ブロック塀復旧 | | | | | | |
| | | | 建築用ブロック | 空洞コンクリートブロック<br>t=10cm | m2 | 3.2 | 3 | 計第 15 表 |
| | | | 基礎コンクリート | 18-8-40 | m | 3.2 | 3 | 計第 15 表 |
| 全工種共通仮設 | | | | | | | | |
| | 仮設工 | | | | | | | |
| | | 水替工 | | | | | | |
| | | | ポンプ排水 | 据付・撤去工 | 現場 | 1 | 1 | |
| | | | | ポンプ運転工 | 日 | 20 | 20 | |
| | | 交通管理工 | | | | | | |
| | | | 交通誘導警備員 | | 人 | 40 | 40 | |
| | | | | | | | | |

# 土　量　配　分　表

単位＝m3

| 工種 | | 土質 | 地山立積 | | |
|---|---|---|---|---|---|
| 床掘 | 開渠<br>暗渠 | 砂質土 | 157.1 | 91.4 | ① |
| | | | | 65.7 | ② |

| 変化率による換算 | | | 締固め立積 | 工種 |
|---|---|---|---|---|
| 流用土 | ① | 91.4　×　0.9　＝　82.3 | 82.3 | 埋戻<br>（Fu） |

| | | | 地山立積 | | 工種 |
|---|---|---|---|---|---|
| 捨土 | ② | | 65.7 | 65.7 | |

| 変化率　C　＝ | 締固め土量 / 地山土量 |
|---|---|
| 砂質土 | 0.9 |

| | | | |
|---|---|---|---|
| 残土処分工 | 床掘 | ③ | 65.7　＝　65.7 |
| 発生土受入費 | 床掘 | ② | ＝　65.7 |

# 計第　1　表　コンクリート構造物取壊し工総括　計 算 表

| 計第　表 | 種　別 | 無筋 | 鉄筋 | | | |
|---|---|---|---|---|---|---|
| 計第 1-1 表 | コンクリート構造物取壊し | 6.3 | | | | |
| 計第 1-2 表 | ブロック塀基礎 | 0.2 | | | | |
| | | | | | | |
| | | | | | | |
| 計 | | 6.5 | | | | |
| | | | | | | |
| | | | | | | |
| | | | | | | |
| | | | | | | |
| | | | | | | |
| | | | | | | |
| | | | | | | |
| | | | | | | |
| | | | | | | |
| | | | | | | |
| | | | | | | |
| | | | | | | |
| | | | | | | |
| | | | | | | |
| | | | | | | |
| | | | | | | |
| | | | | | | |
| 計第 1-2 表 | ブロック塀殻 | 0.4 | | | | |
| | | | | | | |
| コンクリート殻計 | (無筋) | 6.9 | | | | |
| | | | | | | |
| 重量換算 | | 6.9(m3)×2.35(t/m3)= | | | 16.2　t | |
| | | | | | | |

# 計第 1-1 表　コンクリート構造物取壊し　計 算 表

| 測点 | 距離 | Co取壊し | | | 摘要 | 測点 | 距離 | | | | 摘要 |
|---|---|---|---|---|---|---|---|---|---|---|---|
| | | C(Co) | 平均 | 立積 | | | | | 平均 | 積 | |
| | | 0.3 | | | | | | | | | |
| No.0 +10.000 | 3.2 | 0.3 | 0.30 | 1.0 | | | | | | | |
| No.0 +15.000 | 4.8 | 0.3 | 0.30 | 1.4 | | | | | | | |
| | 1.5 | 0.3 | 0.30 | 0.5 | | | | | | | |
| | | 0.1 | | | | | | | | | |
| | 6.7 | 0.1 | 0.10 | 0.7 | | | | | | | |
| | | 0.2 | | | | | | | | | |
| | 3.0 | 0.2 | 0.20 | 0.6 | | | | | | | |
| | | 0.1 | | | | | | | | | |
| No.1 +10.000 | 0.5 | 0.1 | 0.10 | 0.1 | | | | | | | |
| | 4.6 | 0.1 | 0.10 | 0.5 | | | | | | | |
| | | 0.2 | | | | | | | | | |
| No.2 | 5.7 | 0.2 | 0.20 | 1.1 | | | | | | | |
| | | 0.1 | | | | | | | | | |
| | 3.6 | 0.1 | 0.10 | 0.4 | | | | | | | |
| 計 | | | | 6.3 | | | | | | | |

# 計第 1-2 表　　コンクリート構造物取壊し　　計　算　表

| 断　面 | 名称 | 算　式 | 単位当り数量 | 箇所又は延長 | 数量 |
|---|---|---|---|---|---|
| コンクリートブロック塀 | No.0＋ 3.2～No.0＋ 6.4 | | | 箇所 | |
| 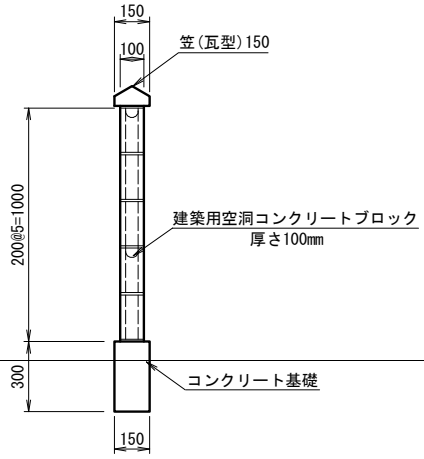 | ブロック | 1.0×3.6 | 3.60 | 1 | 3.6 m2 |
| | コンクリート基礎 | 0.15×0.30×3.6 | 0.16 | 1 | 0.2 m3 |
| | | | | | |
| | | | | | |
| | | | | | |
| | コンクリート塀殻 | 3.60×0.10 | 0.36 | | 0.4 m3 |
| | | | | | |
| | | | | | |
| | | | | | |
| | | | | | |
| | | | | | |
| | | | | | |
| | | | | | |
| | | | | | |
| | | | | | |
| | | | | | |
| | | | | | |
| | | | | | |
| | | | | | |
| | | | | | |
| | | | | | |
| | | | | | |
| コンクリート殻 | 基礎コンクリート | | | | 0.2 m3 |
| | | | | | |

# 計第　2　表　　石積取壊し　　計　算　表

| 測点 | 距離 | 控300 | | | 摘要 | 測点 | 距離 | | | | 摘要 |
|---|---|---|---|---|---|---|---|---|---|---|---|
| | | C(S) | 平均 | 平積 | | | | | 平均 | 平積 | |
| | | 0.5 | | | | | | | | | |
| No.1 | 1.3 | 0.5 | 0.50 | 0.7 | | | | | | | |
| | 1.2 | 0.5 | 0.50 | 0.6 | | | | | | | |
| | | 0.6 | | | | | | | | | |
| | 1.4 | 0.6 | 0.60 | 0.8 | | | | | | | |
| | | 1.0 | | | | | | | | | |
| NO.1 +10.000 | 9.2 | 1.0 | 1.00 | 9.2 | | | | | | | |
| No.2 | 10.0 | 0.8 | 0.90 | 9.0 | | | | | | | |
| | 5.8 | 0.9 | 0.85 | 4.9 | | | | | | | |
| 小計 | 28.9 | | | 25.2 | | | | | | | |
| 左右計 | | | | 25.2 | | | | | | | |
| | | | | | | | | | | | |
| 石殻 | 体積 | 25.2×0.30＝ | | 7.6 | | | | | | | |
| 計第15表 | 護岸工 | | | 1.5 | | | | | | | |
| | 殻合計 | | | 9.1m3 | | | | | | | |

# 計第　3　表　舗装版切断工　計 算 表

| 測点 | 距離 | アスファルト舗装版 | | コンクリート舗装版 | | | 摘 要 |
|---|---|---|---|---|---|---|---|
| | | 左 | 右 | 左 | 右 | | |
| | | | | | | | |
| | | | | | | | |
| No.0<br>－ 5.000 | | | 2.9 | | | | |
| | | | | | | | |
| No2+5.8<br>00 | | | 3.8 | | | | |
| | | | | | | | |
| | | | | | | | |
| | | | | | | | |
| | | | | | | | |
| | | | | | | | |
| | | | | | | | |
| | | | | | | | |
| | | | | | | | |
| | | | | | | | |
| | | | | | | | |
| | | | | | | | |
| | | | | | | | |
| | | | | | | | |
| | | | | | | | |
| | | | | | | | |
| | | | | | | | |
| | | | | | | | |
| | | | | | | | |
| | | | | | | | |
| | | | | | | | |
| | | | | | | | |
| | | | | | | | |
| 計 | | 0.0 | 6.7 | | | | |
| 合計 | | 6.7 | | | | | |

# 計第 4-1 表　舗装版破砕　計 算 表

| 測点 | 距離 | アスファルト舗装版破砕 C(As) | 平均 | 平積 | 摘要 | 測点 | 距離 | | 平均 | 積 | 摘要 |
|---|---|---|---|---|---|---|---|---|---|---|---|
| | | | | | 本郷12号 | | | | | | |
| | | 2.9 | | | | | | | | | |
| No.0 - 5.000 | 6.0 | 3.0 | 2.95 | 17.7 | | | | | | | |
| No.0 | 5.2 | 3.1 | 3.05 | 15.9 | | | | | | | |
| No.0 + 5.000 | 5.0 | 3.5 | 3.30 | 16.5 | | | | | | | |
| No.0 +10.000 | 5.0 | 2.7 | 3.10 | 15.5 | | | | | | | |
| No.0 +15.000 | 5.0 | 2.8 | 2.75 | 13.8 | | | | | | | |
| No.1 | 5.0 | 3.8 | 3.30 | 16.5 | | | | | | | |
| No.1 +10.000 | 10.0 | 3.4 | 3.60 | 36.0 | | | | | | | |
| No.2 | 10.0 | 3.8 | 3.60 | 36.0 | | | | | | | |
| No.2 +5.800 | 5.8 | 3.8 | 3.80 | 22.0 | | | | | | | |
| 計 | 57.0 | | | 189.9 | | | | | | | |
| アスファルト殻 | | | | | | | | | | | |
| 舗装厚 | t=5cm | 189.9×0.05= | | 9.50m3 | | | | | | | |
| 合計 | | | | 9.50m3 | | | | | | | |
| 重量換算 | | | | | | | | | | | |
| (9.5×2.35(密粒単位体積)= | | | | 22.3 t | | | | | | | |

# 計第 5-1 表　排水構造物撤去工　計算書

| 排水構造物撤去工（左側） | | | | | |
|---|---|---|---|---|---|
| 位　置 | 延長 | 摘　要 | 位　置 | 延長 | 摘　要 |
| 塩ビ管 | | | | | |
| VUφ100mm以下 | | | | | |
| No.0+17.5 | 1.8 | | | | |
| No.1+ 2.1 | 1.5 | | | | |
| | 1.5 | | | | |
| | | | | | |
| | | | VUφ100mm以下 | 単位重量 | 1.74 kg/m |
| | | | | 4.8×1.74＝ | 8.34 kg |
| 計 | 4.8 m | | 計 | | 0.01 t |
| | | | | | |
| VUφ150 | | | | | |
| No.0+ 5.5～No.1+1.5 | 16.0 | | VUφ150 | 単位重量 | 3.94 kg/m |
| | | | | 16.0×3.94＝ | 63.06 kg |
| 計 | 16.0 m | | 計 | | 0.06 t |
| | | | | | |
| | | | | | |
| | | | | | |
| | | | | | |
| | | | | | |
| | | | | | |
| | | | | | |
| | | | | | |
| | | | | | |
| | | | | | |
| | | | | | |
| | | | | | |
| | | | 合計 | | 0.07 t |

| 排水構造物撤去工（左側） | | | | | |
|---|---|---|---|---|---|
| 位　　置 | 延長 | 摘　要 | 位　　置 | 延長 | 摘　要 |
| | | | | | |
| | | | | | |
| | | | | | |
| | | | | | |
| | | | | | |
| HPφ350 | | | HPφ350 | 単位重量 | 102.00 kg/m |
| No.0- 9.2～No.0+ 6.6 | 16.0 | | | 16.0×102.00＝ | 1632.00 kg |
| 計 | 16.0 m | | 計 | | 1.63 t |
| | | | | | |
| 汚水桝(350)撤去 （推測） | | | 重量 | | 38.00 kg/個 |
| No.0+ 14.7 | 1 | | | 2.0×38.00＝ | 76.00 kg |
| No.0+ 16.9 | 1 | | | | |
| 計 | 2 箇所 | | | | 0.08 t |
| | | | | | |
| | | | | | |
| | | | | | |
| | | | | | |
| | | | | | |
| | | | | | |
| | | | | | |
| | | | | | |
| | | | | | |
| | | | | | |
| | | | | | |
| | | | | | |
| | | | | | |
| | | | | | |
| | | | 合計 | | 1.71 t |

計第 5-2 表　　排 水 構 造 物 撤 去 工　　計　算　書

鉄　板　撤　去

所在：No.1+ 4.0～No.1+14.6

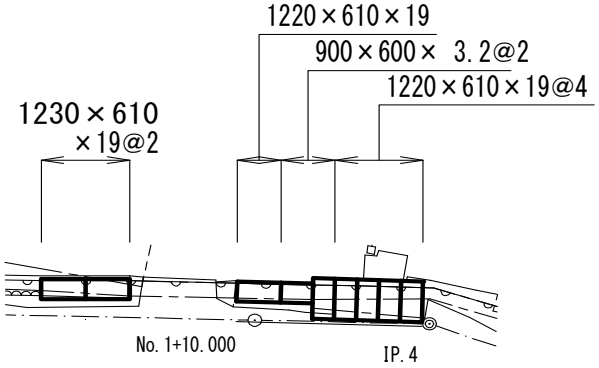


A=1.230×0.610×2＋1.220×0.610+0.900×0.600×2+1.220×0.610×4=6.30m2

N＝　1　箇所

| 名　称 | 規　格 | 単位 | 算　　式 | 箇所当り数量 | 箇所 | 数　量 |
|---|---|---|---|---|---|---|
| 鉄板 | t =19 | kg | (1.23×0.61×2＋1.22×0.61×(1+4))×149.20 | 779.063 | 1 | 779.063 |
| 鉄板 | t =3.2 | kg | 0.90×0.60×2×25.12 | 27.130 | 1 | 27.130 |
| | | | | | | |
| 計 | | kg | 9枚 | | 1 | 806.193 |

N＝　箇所

| 名　称 | 規　格 | 単位 | 算　　式 | 箇所当り数量 | 箇所数 | 数　量 |
|---|---|---|---|---|---|---|
| | | kg | | | | |
| | | | | | | |
| | | | | | | |
| 計 | | kg | | | | |
| | | | | | | |
| 鉄板撤去合計 | | | | | | 806.193 |

# 計第 6-1 表　作業土工（排水構造物工）　計算表

| 測点 | 距離 | 床掘 | | | 埋戻 | | | | | | 摘要 |
|---|---|---|---|---|---|---|---|---|---|---|---|
| | | E | 平均 | 立積 | Fu | 平均 | 立積 | | 平均 | 積 | |
| | | 6.7 | | | 5.9 | | | | | | BOX カルバート |
| | 2.2 | 6.7 | 6.70 | 14.7 | 5.9 | 5.90 | 13.0 | | | | |
| | | 6.7 | | | 3.7 | | | | | | 4号集水桝 |
| | 3.0 | 6.7 | 6.70 | 20.1 | 3.7 | 3.70 | 11.1 | | | | |
| | | 4.5 | | | 3.1 | | | | | | BOX カルバート |
| No.0 - 5.000 | 2.3 | 4.5 | 4.50 | 10.4 | 3.1 | 3.10 | 7.1 | | | | |
| | 3.5 | 4.3 | 4.40 | 15.4 | 2.8 | 2.95 | 10.3 | | | | |
| | | 5.9 | | | 3.3 | | | | | | 1号集水桝 |
| No.0 | 1.7 | 5.9 | 5.90 | 10.0 | 3.3 | 3.30 | 5.6 | | | | |
| | 1.1 | 5.9 | 5.90 | 6.5 | 3.3 | 3.30 | 3.6 | | | | |
| | | 2.5 | | | 1.0 | | | | | | 自由勾配側溝 |
| No.0 + 5.000 | 4.0 | 2.5 | 2.50 | 10.0 | 1.0 | 1.00 | 4.0 | | | | |
| No.0 +10.000 | 5.0 | 1.5 | 2.00 | 10.0 | 0.6 | 0.80 | 4.0 | | | | |
| No.0 +15.000 | 5.0 | 1.6 | 1.55 | 7.8 | 0.6 | 0.60 | 3.0 | | | | |
| | | 2.0 | | | 0.6 | | | | | | |
| No.1 | 5.0 | 2.1 | 2.05 | 10.3 | 0.6 | 0.60 | 3.0 | | | | |
| No.1 +10.000 | 10.0 | 1.3 | 1.70 | 17.0 | 0.6 | 0.60 | 6.0 | | | | |
| No.2 | 10.0 | 1.7 | 1.50 | 15.0 | 0.8 | 0.70 | 7.0 | | | | |
| No.2 +5.800 | 5.8 | 1.7 | 1.70 | 9.9 | 0.8 | 0.80 | 4.6 | | | | |
| 計 | | | | 157.1 | | | 82.3 | | | | |
| 合計 | | | | 157.1 | | | 82.3 | | | | |

| 計第　7　表 | 側溝工(自由勾配側溝) | 計　算　表 |
|---|---|---|

自由勾配側溝断面図（標準）

標準 w600×h

標準 w1200×h

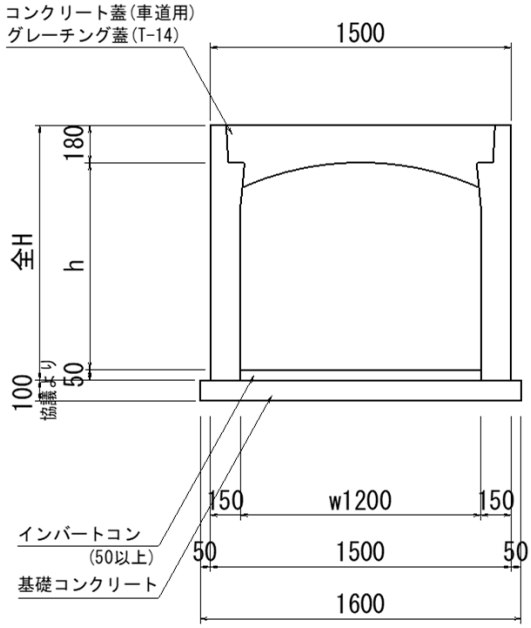


自由勾配側溝材料表

| 名称 | 規格 | 数量 | 単位 |
|---|---|---|---|
| インバートコンクリート | σck=18N/mm2 | 6.002 | m3 |
| 均しコンクリート | σck=18N/mm2 | 7.240 | m3 |
| 同上型枠 | 均しコンクリート型枠 | 9.049 | m2 |
| | | | |

自由勾配側溝数量表

| 名称 | 規格 | 長さ | タイプ | 数量 | 単位 | 製品番号 | 備考 |
|---|---|---|---|---|---|---|---|
| FV側溝 | 600×700 | 2000 | 標準 | | 本 | | |
| | | 1000 | 標準 | | 本 | | |
| | | 1675/1814 | 暗渠 | | 本 | | |
| | | 1814/1675 | 暗渠 | | 本 | | |
| | | 1033/ 803 | 暗渠 | | 本 | | 両斜 |
| | | 1033/ 803 | 暗渠 | | 本 | | 両斜 |
| | | 803/ 903 | 暗渠 | | 本 | | |
| | 600×800 | 2000 | 標準 | | 本 | | |
| | | 1353/1510 | 暗渠 | | 本 | | |
| | | 1510/1353 | 暗渠 | | 本 | | |
| | | 1325/1473 | 暗渠 | | 本 | | |
| 計 | | | | | 本 | | |
| FV側溝 | 1200×700 | 2000 | 標準 | 9 | 本 | | |
| | | 1356/ 714 | 暗渠 | 1 | 本 | 1 | |
| | | 1113/1167 | 暗渠 | 1 | 本 | 5 | |
| | | 1167/1113 | 暗渠 | 1 | 本 | 6 | |
| | | 1178/1511 | 暗渠 | 1 | 本 | 7 | |
| | | 1511/1178 | 暗渠 | 1 | 本 | 8 | |
| | | 1091/ 841 | 暗渠 | | 本 | | |
| | | 841/1091 | 暗渠 | | 本 | | |
| | | 1003/1148 | 暗渠 | | 本 | | 両斜 |
| | | 1003/1183 | 暗渠 | | 本 | | 両斜 |
| | | 1003/1183 | 暗渠 | | 本 | | 両斜 |
| | | 1113/1003 | 暗渠 | | 本 | | |
| | | 1265/1295 | 暗渠 | | 本 | | |
| | | 1760/1730 | 暗渠 | | 本 | | |
| | | 1450/1760 | 暗渠 | | 本 | | |
| | 1200×800 | 2000 | 標準 | 5 | 本 | | |
| | | 1082/ 833 | 暗渠 | 1 | 本 | 21 | |
| | | 1336/1585 | 暗渠 | 1 | 本 | 22 | |
| | | 1000 | 暗渠 | | 本 | | |
| | | 1367/1420 | 暗渠 | | 本 | | |
| | | 1417/1364 | 暗渠 | | 本 | | |
| | | 852/ 895 | 暗渠 | | 本 | | |
| | | 895/ 852 | 暗渠 | | 本 | | |
| | 1200×900 | 2000 | 標準 | 2 | 本 | | |
| | | 1000 | 暗渠 | 1 | 本 | 12 | |
| | | 1441/ 881 | 暗渠 | 1 | 本 | 13 | |
| | | 881/1441 | 暗渠 | 1 | 本 | 14 | |
| | | 1484/1513 | 暗渠 | 1 | 本 | 27 | |
| | | 1513/1484 | 暗渠 | | 本 | | |
| | 1200×1000 | 2000 | 標準 | | 本 | | |
| | 1200×1100 | 2000 | 標準 | | 本 | | |
| | | 1090/1725 | 暗渠 | | 本 | | |
| | | 1571/ 936 | 暗渠 | | 本 | | |
| | | 936/1466 | 暗渠 | | 本 | | |
| | | 1466/936 | 暗渠 | | 本 | | |
| 計 | | | | 27 | 本 | | |
| 合計 | | | | 27 | 本 | 1～27 | |
| | | | | | | | |
| 蓋版 | 600 | 500 | 車道 | | 枚 | | |
| グレーチング | | 500 | 車道・T-14 | | 枚 | | |
| 蓋版 | 1200 | 500 | 車道 | 23 | 枚 | | |
| グレーチング | | 500 | 車道・T-14 | 9 | 枚 | | |

# 計第　7-1　表　　側溝工(自由勾配側溝)　　計　算　表

自由勾配側溝 寸法表

| 種別 | 延長 L (m) | 製品規格 w×h | 幅(m) 製品 B | 幅(m) 均しコン B1 | 幅(m) | インバート高さ(m) 左側 TL | インバート高さ(m) 右側 TR | 基礎コン高 (m)T2 |
|---|---|---|---|---|---|---|---|---|
| 標準 | 4.427 | 1200　×700 | 1.500 | 1.600 | | 0.075 | 0.124 | 0.100 |
| 標準 | 3.748 | 1200　×700 | 1.500 | 1.600 | | 0.124 | 0.098 | 0.100 |
| 標準 | 1.260 | 1200　×700 | 1.500 | 1.600 | | 0.098 | 0.089 | 0.100 |
| 標準 | 1.224 | 1200　×700 | 1.500 | 1.600 | | 0.089 | 0.081 | 0.100 |
| 標準 | 3.344 | 1200　×700 | 1.500 | 1.600 | | 0.081 | 0.057 | 0.100 |
| 標準 | 0.431 | 1200　×800 | 1.500 | 1.600 | | 0.157 | 0.154 | 0.100 |
| 標準 | 3.569 | 1200　×800 | 1.500 | 1.600 | | 0.154 | 0.050 | 0.100 |
| 標準 | 1.431 | 1200　×900 | 1.500 | 1.600 | | 0.150 | 0.109 | 0.100 |
| 標準 | 0.730 | 1200　×900 | 1.500 | 1.600 | | 0.109 | 0.104 | 0.100 |
| 標準 | 2.270 | 1200　×900 | 1.500 | 1.600 | | 0.104 | 0.090 | 0.100 |
| 標準 | 0.891 | 1200　×900 | 1.500 | 1.600 | | 0.340 | 0.334 | 0.100 |
| 標準 | 6.108 | 1200　×700 | 1.500 | 1.600 | | 0.134 | 0.095 | 0.100 |
| 標準 | 3.892 | 1200　×700 | 1.500 | 1.600 | | 0.095 | 0.070 | 0.100 |
| 標準 | 0.958 | 1200　×800 | 1.500 | 1.600 | | 0.170 | 0.164 | 0.100 |
| 標準 | 5.150 | 1200　×800 | 1.500 | 1.600 | | 0.164 | 0.091 | 0.100 |
| 標準 | 2.310 | 1200　×800 | 1.500 | 1.600 | | 0.091 | 0.059 | 0.100 |
| 標準 | 3.499 | 1200　×900 | 1.500 | 1.600 | | 0.159 | 0.109 | 0.100 |
| 小計 | 45.242 | | | | | | | |
| 合計 | 45.242 | | | | | | | |

| 計第　7-2　表 | 側溝工(自由勾配側溝) | 計　算　表 |
|---|---|---|

インバートコンクリート

算式

| ( | TL | ＋ | TR | ) /2 × | w | × | L | = | V1 | (m3) |
|---|---|---|---|---|---|---|---|---|---|---|
| ( | 0.075 | ＋ | 0.124 | ) / 2 × | 1.200 | × | 4.427 | = | 0.529 | |
| ( | 0.124 | ＋ | 0.098 | ) / 2 × | 1.200 | × | 3.748 | = | 0.499 | |
| ( | 0.098 | ＋ | 0.089 | ) / 2 × | 1.200 | × | 1.260 | = | 0.141 | |
| ( | 0.089 | ＋ | 0.081 | ) / 2 × | 1.200 | × | 1.224 | = | 0.125 | |
| ( | 0.081 | ＋ | 0.057 | ) / 2 × | 1.200 | × | 3.344 | = | 0.277 | |
| ( | 0.157 | ＋ | 0.154 | ) / 2 × | 1.200 | × | 0.431 | = | 0.080 | |
| ( | 0.154 | ＋ | 0.050 | ) / 2 × | 1.200 | × | 3.569 | = | 0.437 | |
| ( | 0.150 | ＋ | 0.109 | ) / 2 × | 1.200 | × | 1.431 | = | 0.222 | |
| ( | 0.109 | ＋ | 0.104 | ) / 2 × | 1.200 | × | 0.730 | = | 0.093 | |
| ( | 0.104 | ＋ | 0.090 | ) / 2 × | 1.200 | × | 2.270 | = | 0.264 | |
| ( | 0.340 | ＋ | 0.334 | ) / 2 × | 1.200 | × | 0.891 | = | 0.360 | |
| ( | 0.134 | ＋ | 0.095 | ) / 2 × | 1.200 | × | 6.108 | = | 0.839 | |
| ( | 0.095 | ＋ | 0.070 | ) / 2 × | 1.200 | × | 3.892 | = | 0.385 | |
| ( | 0.170 | ＋ | 0.164 | ) / 2 × | 1.200 | × | 0.958 | = | 0.192 | |
| ( | 0.164 | ＋ | 0.091 | ) / 2 × | 1.200 | × | 5.150 | = | 0.788 | |
| ( | 0.091 | ＋ | 0.059 | ) / 2 × | 1.200 | × | 2.310 | = | 0.208 | |
| ( | 0.159 | ＋ | 0.109 | ) / 2 × | 1.200 | × | 3.499 | = | 0.563 | |
| | | | | | 合計 | | 45.242m | | 6.002 | m3 |

# 計第 7-3 表　側溝工(自由勾配側溝)　計 算 表

| 均しコンクリート | | 均しコンクリート型枠 | |
|---|---|---|---|
| 算式: T2 × B1 × L = | V2 (m3) | 算式: T2(両面部あり)× L = | S1 (m2) |
| | | | |
| 0.100 × 1.600 × 4.427 = | 0.708 | 2 ×0.100 × 4.427 = | 0.885 |
| 0.100 × 1.600 × 3.748 = | 0.600 | 2 ×0.100 × 3.748 = | 0.750 |
| 0.100 × 1.600 × 1.260 = | 0.202 | 2 ×0.100 × 1.260 = | 0.252 |
| 0.100 × 1.600 × 1.224 = | 0.196 | 2 ×0.100 × 1.224 = | 0.245 |
| 0.100 × 1.600 × 3.344 = | 0.535 | 2 ×0.100 × 3.344 = | 0.669 |
| 0.100 × 1.600 × 0.431 = | 0.069 | 2 ×0.100 × 0.431 = | 0.086 |
| 0.100 × 1.600 × 3.569 = | 0.571 | 2 ×0.100 × 3.569 = | 0.714 |
| 0.100 × 1.600 × 1.431 = | 0.229 | 2 ×0.100 × 1.431 = | 0.286 |
| 0.100 × 1.600 × 0.730 = | 0.117 | 2 ×0.100 × 0.730 = | 0.146 |
| 0.100 × 1.600 × 2.270 = | 0.363 | 2 ×0.100 × 2.270 = | 0.454 |
| 0.100 × 1.600 × 0.891 = | 0.143 | 2 ×0.100 × 0.891 = | 0.178 |
| 0.100 × 1.600 × 6.108 = | 0.977 | 2 ×0.100 × 6.108 = | 1.222 |
| 0.100 × 1.600 × 3.892 = | 0.623 | 2 ×0.100 × 3.892 = | 0.778 |
| 0.100 × 1.600 × 0.958 = | 0.153 | 2 ×0.100 × 0.958 = | 0.192 |
| 0.100 × 1.600 × 5.150 = | 0.824 | 2 ×0.100 × 5.150 = | 1.030 |
| 0.100 × 1.600 × 2.310 = | 0.370 | 2 ×0.100 × 2.310 = | 0.462 |
| 0.100 × 1.600 × 3.499 = | 0.560 | 2 ×0.100 × 3.499 = | 0.700 |
| 計 45.242m | 7.240 m3 | 45.242m | 9.049 m2 |

# 計第 8 表　暗 渠 工　計 算 表

| 測点 | 距離 | BOX<br>カルバート<br>(900×900) | 巻立コンクリート(1) | 巻立コンクリート(2) | | | | 摘　要 |
|---|---|---|---|---|---|---|---|---|
| | | | | | | | | |
| No.0<br>- 5.000 | | 3.4<br>3.0 | 1 | 1 | | | | |
| No.0 | | 4.3 | | | | | | |
| No.0<br>+ 5.000 | | | | | | | | |
| No.0<br>+10.000 | | | | | | | | |
| No.0<br>+15.000 | | | | | | | | |
| No.1 | | | | | | | | |
| No.1<br>+10.000 | | | | | | | | |
| No.2 | | | | | | | | |
| 計 | | 10.7m | 1 箇所 | 1 箇所 | | | | |

計第 8-1　表　　ボックスカルバート工　　施工箇所当り

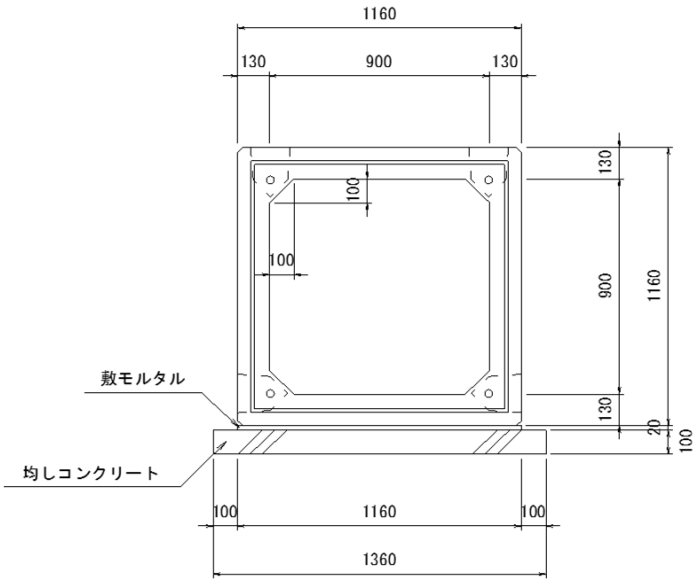


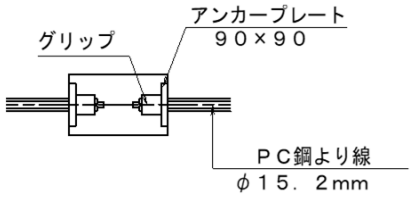


ボックスカルバート工

| 種　別 | 規　格 | 算　式・詳　細 | 単位 | 数　量 |
|---|---|---|---|---|
| ボックス<br>カルバート | B900×H900<br>L-2000 | 2780kg<br>2 | 本 | 2 |
| | HM-1119/1584 箱 | 1 | 本 | 1 |
| | LM-1558/1342 箱 | 1 | 本 | 1 |
| | LO-1800 箱 | 2 | 本 | 2 |
| | | | | |
| | 計 | | 本 | 6 |
| | | | | |
| 敷きモルタル | 1:3 | 1.160×0.020×(3.384＋7.250) | $m^3$ | 0.247 |
| 均しコンクリート | 18 | 1.360×0.100×(3.384＋7.250) | $m^3$ | 1.446 |
| 同上型枠 | | 0.100×2×(3.384＋7.250) | $m^2$ | 2.127 |
| | | | | |
| PC鋼より線 | φ15.2mm | | | |
| | L3.0m×4本 | 3.0×4 | m | 12.000 |
| | L7.0m×4本 | 7.0×4 | m | 28.000 |
| | 計 | | m | 40.000 |
| | | | | |
| アンカープレート | 90×90 | | 枚 | 16 |
| グリップ | φ15.2mm用 | | 個 | 16 |
| | | | | |
| | | | | |
| | | | | |
| | | | | |
| | | | | |
| | | | | |

# 計第　9　表　　コンクリート削孔工　　計 算 表

| 測点 | 距離 | 100㎜未満 | 100 | 150 | 200 | 300 | | | 摘 要 |
|---|---|---|---|---|---|---|---|---|---|
| | | 削孔径100㎜以上200㎜以下 削孔深さ115㎜ | | | | | | | |
| | | | | | | | | | |
| No.0<br>- 5.000 | | | | | | | | | |
| No.0 | | | | | | | | | |
| No.0<br>+ 5.000 | | | | | | | | | |
| No.0<br>+10.000 | | | 1 | | | | | | |
| No.0<br>+15.000 | | | | | | | | | |
| No.1 | | | 1 | | | | | | |
| No.1<br>+10.000 | | | 2 | | | | | | |
| No.2 | | | 1 | | | | | | |
| No.2<br>+5.8 | | | | | | | | | |
| | | | | | | | | | |
| | | | | | | | | | |
| | | | | | | | | | |
| | | | | | | | | | |
| | | | | | | | | | |
| | | | | | | | | | |
| | | | | | | | | | |
| | | | | | | | | | |
| | | | | | | | | | |
| | | | | | | | | | |
| | | | | | | | | | |
| | | | | | | | | | |
| | | | | | | | | | |
| | | | | | | | | | |
| | | | | | | | | | |
| | | | | | | | | | |
| | | | | | | | | | |
| | | | | | | | | | |
| 計 | | 0 | 5 | 0 | 0 | 0 | | | |
| 合計 | | 5 | | | | | | | |

# 計第　10　表　集　水　桝 工　計 算 表

| 測点 | 距離 | 1号集水桝 | 2号集水桝 | 3号集水桝 | 4号集水桝 | | | 摘　　要 |
|---|---|---|---|---|---|---|---|---|
| | | | | | 1 | | | |
| No.0<br>- 5.000 | | | | | | | | |
| No.0 | | | | | | | | |
| No.0<br>+ 5.000 | | 1 | | | | | | |
| No.0<br>+10.000 | | | | | | | | |
| No.0<br>+15.000 | | | | | | | | |
| No.1 | | | | | | | | |
| No.1<br>+10.000 | | | | | | | | |
| No.2 | | | | | | | | |
| No.2<br>+5.800 | | | | | | | | |
| | | | | | | | | |
| | | | | | | | | |
| | | | | | | | | |
| | | | | | | | | |
| | | | | | | | | |
| | | | | | | | | |
| | | | | | | | | |
| | | | | | | | | |
| | | | | | | | | |
| | | | | | | | | |
| | | | | | | | | |
| | | | | | | | | |
| | | | | | | | | |
| | | | | | | | | |
| | | | | | | | | |
| | | | | | | | | |
| | | | | | | | | |
| | | | | | | | | |
| 計 | | 1 | 0 | 0 | 1 | | | |

| 計第 11 表 | | | 各種擁壁工 | | | | 計 算 表 | |
|---|---|---|---|---|---|---|---|---|
| 測点 | 距離 | 隔壁(1) | 隔壁(2) | 隔壁(3) | 隔壁(4) | | | 摘　　要 |
| | | | | | | | | 平面図より |
| No.0<br>- 5.000 | | | | | | | | |
| No.0 | | | | | | | | |
| No.0<br>+ 5.000 | | | | | | | | |
| No.0<br>+10.000 | | | | | | | | |
| No.0<br>+15.000 | | | | | | | | |
| No.1 | | 1 | | | | | | |
| No.1<br>+10.000 | | | 1 | | | | | |
| No.2 | | | | | | | | |
| No.2<br>+5.80 | | | | 1 | 1 | | | |
| | | | | | | | | |
| | | | | | | | | |
| | | | | | | | | |
| | | | | | | | | |
| | | | | | | | | |
| | | | | | | | | |
| | | | | | | | | |
| | | | | | | | | |
| | | | | | | | | |
| | | | | | | | | |
| | | | | | | | | |
| | | | | | | | | |
| | | | | | | | | |
| | | | | | | | | |
| | | | | | | | | |
| | | | | | | | | |
| | | | | | | | | |
| | | | | | | | | |
| | | | | | | | | |
| 計 | | 1 | 1 | 1 | 1 | | | |

# 計第 12 表　法 面 工　計 算 表

| 測点 | 距離 | 切土法面 | | | 盛土法面 | | | 植生シート | | | 摘要 |
|---|---|---|---|---|---|---|---|---|---|---|---|
| | | L1 | 平均 | 平積 | L2 | 平均 | 平積 | | 平均 | 積 | |
| | | | | | | | | | | | |
| | | | | | 0.8 | | | 0.8 | | | |
| No.0<br>-5.000 | 6.3 | | | | 1.5 | 1.15 | 7.2 | 1.5 | 1.15 | 7.2 | |
| No.0 | 5.1 | | | | 1.5 | 1.50 | 7.7 | 1.5 | 1.50 | 7.7 | |
| | 0.5 | | | | 1.5 | 1.50 | 0.8 | 1.5 | 1.50 | 0.8 | |
| 計 | | | | 0.0 | | | 15.7 | | | 15.7 | |
| 合計 | | 15.7 | | | | | | 15.7 | | | |

# 計第　13　表　アスファルト舗装工　計　算　表

| 測点 | 距離 | 表層(5cm) | | | 摘要 | 測点 | 距離 | 路盤(10cm) | | | 摘要 |
|---|---|---|---|---|---|---|---|---|---|---|---|
| | | WA1 | 平均 | 平積 | | | | WA2 | 平均 | 平積 | |
| | | 2.94 | | | | | | 2.94 | | | |
| | 1.7 | 2.91 | 2.93 | 5.0 | | | 1.4 | 2.91 | 2.93 | 4.1 | |
| | | 1.61 | | | | | | 1.61 | | | |
| | 1.3 | 1.59 | 1.60 | 2.1 | | | 1.3 | 1.59 | 1.60 | 2.1 | |
| | | 2.89 | | | | | | 2.89 | | | |
| No.0<br>- 5.000 | 3.0 | 2.97 | 2.93 | 8.8 | | No.0<br>- 5.000 | 3.0 | 2.97 | 2.93 | 8.8 | |
| | 4.2 | 2.75 | 2.86 | 12.0 | | | 4.2 | 2.75 | 2.86 | 12.0 | |
| | | 1.15 | | | | | | 1.15 | | | |
| No.0 | 1.0 | 1.45 | 1.30 | 1.3 | | No.0 | 1.0 | 1.45 | 1.30 | 1.3 | |
| | 0.6 | 1.46 | 1.46 | 0.9 | | | 0.6 | 1.46 | 1.46 | 0.9 | |
| | | 3.06 | | | | | | 3.06 | | | |
| No.0<br>+ 5.000 | 4.5 | 2.04 | 2.55 | 11.5 | | No.0<br>+ 5.000 | 4.5 | 0.83 | 1.95 | 8.8 | |
| No.0<br>+10.000 | 5.0 | 1.45 | 1.75 | 8.8 | | No.0<br>+10.000 | 5.0 | 0.30 | 0.57 | 2.9 | |
| No.0<br>+15.000 | 5.0 | 1.48 | 1.47 | 7.4 | | No.0<br>+15.000 | 5.0 | 0.30 | 0.30 | 1.5 | |
| No.1 | 5.0 | 2.72 | 2.10 | 10.5 | | No.1 | 5.0 | 0.30 | 0.30 | 1.5 | |
| No.1<br>+10.000 | 10.0 | 2.38 | 2.55 | 25.5 | | No.1<br>+10.000 | 10.0 | 0.30 | 0.30 | 3.0 | |
| No.2 | 10.0 | 2.50 | 2.44 | 24.4 | | No.2 | 10.0 | 0.30 | 0.30 | 3.0 | |
| No.2<br>+5.800 | 5.8 | 2.50 | 2.50 | 14.5 | | No.2<br>+5.800 | 5.8 | 0.30 | 0.30 | 1.7 | |
| | | | | 132.7 | | | | | | 51.6 | |

# 計第　14　表　　コンクリート舗装工　　計　算　表

| 測点 | 距離 | 表層(10cm) | | | 摘要 | 測点 | 距離 | | | | 摘要 |
|---|---|---|---|---|---|---|---|---|---|---|---|
| | | WC1 | 平均 | 平積 | | | | | 平均 | 平積 | |
| | | | | | | | | | | | |
| | | | | | | | | | | | |
| | | | | | | | | | | | |
| | | | | | | | | | | | |
| | | | | | | | | | | | |
| | | | | | | | | | | | |
| | | | | | | | | | | | |
| | | | | | | | | | | | |
| | | | | | | | | | | | |
| | | | | | | | | | | | |
| | | 0.00 | | | | | | | | | |
| No.2 | 5.3 | 0.20 | 0.10 | 0.5 | | | | | | | |
| | 3.5 | 0.35 | 0.28 | 1.0 | | | | | | | |
| | | | | | | | | | | | |
| | | | | | 昇降路 | | | | | | |
| | | | | | | | | | | | |
| | | | | | | | | | | | |
| | | | | | | | | | | | |
| | | | | | | | | | | | |
| | | | | | | | | | | | |
| | | | | | | | | | | | |
| | | | | | | | | | | | |
| | | | | | | | | | | | |
| | | | | | | | | | | | |
| | | | | | | | | | | | |
| | | | | | | | | | | | |
| | | | | | | | | | | | |
| | | | | | | | | | | | |
| | | | | | | | | | | | |
| | | | | | | | | | | | |
| | | | | | | | | | | | |
| 計 | | | | 1.5 | | | | | | | |