福山市

当初設計

2024年度

中島西水路・6-1

福山市　　駅家　　町　　地内

浸水対策工事　　実施設計書

工事概要	当初設計	
	工事延長　L=90.9m	
	水路幅　W=0.90m	
	自由勾配側溝　L=88.1m	
	1号水槽設置工　N=1箇所	
	2号水槽設置工　N=1箇所	
	舗装復旧工　A=115m2	
	路肩擁壁嵩上げ工　L=8.2m	

特記仕様書

第1章 総則

第1節 適用

・本特記仕様書は、浸水対策工事（中島西水路・6-1）に適用する。
・本特記仕様書に記載のない事項については、次によるものとする。
・令和6年8月　広島県　土木工事共通仕様書、「設計図書（別冊図面、仕様書）」、「福山市建設工事執行規則」、「福山市工事検査技術基準」
・その他関連規格類
・小黒板情報電子化を実施しない工事写真について、監督員の承諾を得る必要はないものとする。

第2節　工程表の提出について

・契約締結後14日以内に設計図書に基づいて、工程表を作成し、発注者に提出すること。工期の変更契約についても同様とする。

第3節　地元への周知

・受注者は、監督員と協議し、地先住民、町内会長、土木常設員に工事着手及び工事完了の報告を行うこと。また、工事着手に先立ち地先住民及び貸借人には具体的な施工内容、方法、時期等の説明を行い、承諾を得ること。
・受注者は、工事着手の際に、あらかじめ沿線地権者に施工内容等についての説明を行い、承諾を得ること。

第4節　工事に着手すべき期日について（特別な事情がある場合）

本工事は工事の支障となる水道管の移設工事が完了するまで、本体工事及び仮設工事を施工してはならない。着手日可能日については上下水道局と適宜調整し定めるものとする。
受注者は、この着手可能日の翌日から30日以内に工事着手しなければならない。

第5節　法定外労災保険の付保について

・本工事は、法定外の労災保険契約の保険料を見込んでいる。

第6節　再生資源利用計画の現場掲示

受注者は、再生資源利用計画及び再生資源利用促進計画を工事現場の見やすい場所に掲示（デジタルサイネージによる掲示も可）し、公衆の閲覧に供するとともに、インターネットの利用により公表するよう努めるものとする。

第2章　材料

第1節　コンクリートの配合指定

・鉄筋コンクリート（呼び強度21及び24）の水セメント比については55％以下、無筋構造物のコンクリート（呼び強度18）の水セメント比については60％以下とすること。

第3章　施工条件

第1節　関連する別途工事

・工事名　　：水道移設工事
・他工事の内容：水道管の布設替え

第2節　関係機関との協議

・協議先機関名：上下水道局管路整備課
・協議内容　　：工事に支障となる水道移設および着手可能日について

第3節　工事支障物件

・調査項目：給水管位置確認

・調査時期：上下水道局の指導のもと、必要な場合は工事施工前に試掘を行うこと。

・移設期間：工事期間中

・提出書類：受注者は、工事着手に先立ち、水道管、ガス管、その他の地下埋設物の調査を行い、施工による不測の事態に対処するため、各管理者（水道管の場合は監督員）に誓約書を提出すること。

第4節　検査期間

・本工事の工期は、工事検査期間として、14日間を見込んでいる。

第5節　交通誘導警備員

1 片側交互通行及び通行止め等の交通制限を行う場合は、関係官公署の許可条件を遵守し、関係機関との協議を十分に行うこと。また、地域の地元関係者等周辺を利用する市民への周知徹底を図り、安全かつ円滑な交通を確保して事故発生の無いように努めること。

2 作業現場、作業用地内の整理整頓に留意して必要な安全施設の設置等を行い、関係者以外の立入りを禁止して危険防止に努めること。

3 本工事における交通誘導員は、交通誘導警備員Bを見込んでいる。尚、交通誘導警備員の実施伝票は原本を提出すること。

4 本工事において交通誘導警備員の積上げ人数は、交通誘導警備員の対象となる施工量に対し作業日当たり標準作業量から必要な人数を見込んでいる。したがって、正当な理由がある場合を除き、施工実績等による交通誘導員の積上げ人数の増員に対する変更は行わない。

5 受注者は、工事着手に先立ち、交通誘導警備員の配置計画（配置日数及び配置場所）を作成し、監督員と協議すること。

第6節　建設発生土（搬出）（建設発生土リサイクルプラント、建設発生土受入地又は建設発生土受入地（一時たい積））

・当該工事により発生する建設発生土は、公の関与する埋立地、建設発生土処分先一覧表に掲載されている建設発生土リサイクルプラント、建設発生土受入地又は建設発生土受入地（一時たい積）のいずれかに搬出するものとする。また、搬出先として、運搬費と受入費（平日の受入費用）の合計が最も経済的になる建設発生土リサイクルプラント、建設発生土受入地又は建設発生土受入地（一時たい積）を見込んでいる。したがって、正当な理由がある場合を除き残土処分に要する費用（単価）は変更しない。なお、工事発注後に明らかになったやむを得ない事情により、建設発生土処分先一覧表に掲載されている建設発生土リサイクルプラント、建設発生土受入地又は建設発生土受入地（一時たい積）への搬出が困難となった場合は、監督員と受注者が協議するものとする。

・搬出先においては、処分状況が確認できるよう、写真撮影を行うとともに、数量等が確認できるように計量伝票等を監督員に提出すること。

・実施伝票は原本を提出すること。

第7節　特定建設資材廃棄物（アスファルト塊、コンクリート塊等）

・建設リサイクル法対象工事（請負代金額500万円以上）の場合、「建設工事に係る資材の再資源化等に関する法律」を遵守し適正に処理すること。また、法第12条第2項に基づき、法第10条第1号から第5号までに掲げる事項について下請負人に告知する場合は、告知書の写しを監督員に提出すること。

・特定建設資材廃棄物は、「廃棄物の処理及び清掃に関する法律」（以下「廃棄物処理法」という）を遵守し、適正に処理しなければならない。

・特定建設資材廃棄物は、広島県（環境局）及び保健所設置政令市（広島市、呉市、福山市）が、廃棄物処理法に基づき許可した適正な施設へ搬出し再資源化しなければならない。

・再資源化に要する費用（運搬費を含む処分費）は、広島県（環境局）及び保健所設置政令市（広島市、呉市、福山市）が廃棄物処理法に基き許可した適正な施設のうち受入条件が合うものの中から、運搬費と受入費の合計が最も経済的になるものを見込んでいる。従って、正当な理由がある場合を除き再資源化に要する費用（単価）は変更しない。なお、工事発注後に明らかになったやむを得ない事情により、施設への受入が困難な場合は監督員と受注者が協議するものとする。

・搬出先においては、処分状況が確認できるよう、写真撮影を行うとともに、数量等が確認できるように計量伝票等を監督員に提出すること。

第4章　その他

第1節　その他項目

・本特記仕様書及び設計図書に明示していない事項または、その内容に疑義が生じた場合は、監督員の指示を受けること。

第2節　現場標示板等について

「第20 回世界バラ会議福山大会2025」の周知と機運醸成を図るため、現場標示板等へ大会ロゴの標示について、ご協力をお願いします。

・使用するロゴは「第20 回世界バラ会議福山大会2025ロゴ利用規程」に沿ったものとする。

・「第20 回世界バラ会議福山大会2025ロゴ利用規程」に定められた「大会ロゴ利用許諾申請書」の提出は不要とする。

・使用する大会ロゴは「大会ロゴデザインガイド」にて配色等が定められているので留意すること。

・大会ロゴの標示については任意事項とし、標示に必要な経費は工事費に計上しない。

・ロゴ標示期限は2026年（令和8 年）3月31日とする。

（デザインデータについては福山市建設管理部技術検査課へお問い合せください。）

第3節　福山市週休 2 日モデル工事について

本工事は、持続可能な建設産業に向けた労働環境の改善を目的とする週休 2 日モデル工事の対象工事です。詳細については、別紙（土木関連工事における福山市週休 2 日モデル工事の実施について）によるものとします。

（別紙）

土木関連工事における福山市週休２日モデル工事の実施について

１　本工事は、契約締結後において受注者の希望により行う週休２日モデル工事である。なお、このモデル工事の取組を希望しない受注者は、４～１６に規定する義務を負わない。

２　このモデル工事に係る用語の定義は、次の各号に定めるものとする。

(1)　月単位の週休２日　対象期間内の全ての月毎に現場閉所（現場休息）日数の割合（以下「現場閉所率」という。）が、４週８休（２８分の８の日数をいう。）以上の水準の状態をいう。ただし、暦上の土曜日・日曜日の現場閉所（現場休息）では４週８休に満たない月は、当該月の土曜日・日曜日の合計日数以上に現場閉所（現場休息）を行っている場合に、４週８休以上を達成しているものとみなす。

(2)　通期の週休２日　対象期間内において現場閉所率が４週８休以上の水準の状態をいう。

(3)　現場閉所　巡回パトロール、保守点検等の現場管理上必要な作業を行う場合を除き、１日を通して現場及び現場事務所が閉所された状態をいう。

(4)　現場休息　分離発注工事の場合に、各発注工事単位で、現場事務所での作業を含めて１日を通して現場作業が無い状態をいう。

(5)　対象期間　工事着手日（準備期間（契約上の工事の始期から本体工事又は仮設工事の着手までの期間をいう。）を除く。）から工事の完成日（後片付け期間を除く。）までの期間をいう。ただし、次の期間は対象期間から除くものとする。

ア　年末年始６日間及び夏季休暇３日間

イ　工場製作のみが行われている期間

ウ　災害時の緊急対応その他受注者の責めによらず、休工又は現場作業を余儀なくされた期間

３　受注者は、契約締結後速やかに週休２日モデル工事の実施希望の有無等を記載した所定の確認票を建設政策課契約担当に提出するものとする。

４　受注者は、週休２日モデル工事を実施する場合は、契約締結後速やかに工事打合せ簿により監督員へ申出を行い、工事着手までに所定の現場閉所（現場休息）計画表兼実績表（以下「計画表」という。）を提出するものとする。

５　受注者は、天候を理由として現場閉所（現場休息）する場合のほか、次に掲げる場合は、監督員との協議により工事着手後であっても週休日を変更することができるものとする。

(1)　品質管理、安全管理等のため作業を継続して行う必要がある場合

(2)　その他工程の都合上やむを得ない場合

６　受注者は、当該工事が週休２日モデル工事である旨を、施設管理者の承諾を得て所定の様式により仮囲い等に明示しなければならない。

７　受注者は、計画表に現場閉所（現場休息）状況を記入し、現場閉所（現場休息）状況が確認できる書類（工事日誌、出勤簿等をいう。）とともに毎月７日まで及び工事完成後に、工事打合せ簿により監督員に提出し、確認を受けるものとする。

８　週休２日を理由とする工期延長については、認めないものとする。

９　受注者は、週休２日モデル工事を実施できなくなった場合は、速やかにその旨及び理由を工事打合せ簿により監督員に報告するものとする。

10　週休２日モデル工事において、４週８休以上の現場閉所（現場休息）を達成した場合は、変更契約において現場閉所（現場休息）の実績に応じた経費の補正を行うものとする。

11　土木工事に係る経費の補正にあっては、次の各号に掲げる現場閉所（現場休息）の実績に応じ、当該各号に定める補正係数、別表に定める市場単価の補正係数及び土木工事標準単価の補正係数を用いるものとする。ただし、港湾工事（港湾土木請負工事積算基準を適用した工事）については、４週８休以上の現場閉所（現場休息）を月単位で達成した場合に限り、経費の補正を行うものとする。

(1)　月単位の週休２日モデル工事（４週８休以上）
（現場閉所率28.5％（８日／28日）以上）

ア 労務費　1.04
イ 機械経費（賃料）　1.02
ウ 共通仮設費　1.03（港湾工事を除く。）
エ 共通仮設費　1.02（港湾工事に限る。）
オ 現場管理費　1.05（港湾工事を除く。）
カ 現場管理費　1.03（港湾工事に限る。）

(2)　通期の週休２日モデル工事（４週８休以上）
（現場閉所率28.5％（８日／28日）以上）

ア 労務費　1.02
イ 機械経費（賃料）　1.02
ウ 共通仮設費　1.02
エ 現場管理費　1.03

12　前項第１号ア及び第２号アに規定する労務費に係る補正対象は、公共工事設計労務単価、電気通信技術者、電気通信技術員、機械設備据付工及び港湾請負工事積算基準に係る標準賃金（船舶製作工を除く。）とする。

13　農林工事に係る経費の補正にあっては、次の各号に掲げる現場閉所（現場休息）の実績に応じ、当該各号に定める補正係数、別表に定める市場単価及び標準単価の補正係数を用いるものとする。

(1)　土地改良工事積算基準（土木工事）及び（施設機械）適用工事
通期の週休２日モデル工事（４週８休以上）
（現場閉所率28.5％（８日／28日）以上）

ア 労務費　1.02
イ 機械経費（賃料）　1.02
ウ 共通仮設費　1.02
エ 現場管理費　1.05

(2)　治山林道必携適用工事
通期の週休２日モデル工事（４週８休以上）
（現場閉所率28.5％（８日／28日）以上）

ア 労務費　1.05
イ 機械経費（賃料）　1.04
ウ 共通仮設費　1.04
エ 現場管理費　1.06

14　前項第１号ア及び第２号アに規定する労務費に係る補正対象は、公共工事設計労務単価、

電気通信技術者、電気通信技術員、機械設備据付工及び港湾請負工事積算基準に係る標準賃金（船舶製作工を除く。）とする。

15　４週８休以上の現場閉所（現場休息）を達成した場合は、工事成績評定表の「工程管理」及び「創意工夫」において評価するものとする。

なお、週休２日を達成できなかった場合であっても、工事成績評定は減点しない。

16　計画表その他の提出資料に虚偽の記載等を行った場合は、指名除外措置の対象となる場合がある。

別表

土木工事市場単価の補正係数（港湾工事を除く。）

名称	区分	補正係数	
		通期 4週8休以上	月単位 4週8休以上
鉄筋工		1.02	1.04
ガス圧接工		1.02	1.03
インターロッキングブロック工	設置	1.01	1.01
	撤去	1.02	1.04
防護柵設置工（ガードレール）	設置	1.00	1.01
	撤去	1.02	1.04
防護柵設置工（ガードパイプ）	設置	1.00	1.01
	撤去	1.02	1.04
防護柵設置工（横断・転落防止柵）	設置	1.02	1.04
	撤去	1.02	1.04
防護柵設置工（落石防護柵）		1.01	1.01
防護柵設置工（落石防止網）		1.01	1.02
道路標識設置工	設置	1.00	1.01
	撤去・移設	1.02	1.03
道路付属物設置工	設置	1.01	1.01
	撤去	1.02	1.04
法面工		1.01	1.02
吹付枠工		1.01	1.03
鉄筋挿入工（ロックボルト工）		1.02	1.03
道路植栽工	植樹	1.02	1.04
	剪定	1.02	1.04
公園植栽工		1.02	1.04
橋梁用伸縮継手装置設置工		1.01	1.02
橋梁用埋設型伸縮継手装置設置工		1.02	1.04
橋面防水工		1.01	1.01
薄層カラー舗装工		1.00	1.01
グルービング工		1.00	1.01
軟弱地盤処理工		1.01	1.02
コンクリート表面処理工 （ウォータージェット工）		1.01	1.01
硬質塩化ビニル管設置工		1.01	1.02
リブ付硬質塩化ビニル管設置工		1.01	1.02
砂基礎工	人力施工	1.02	1.04
	機械施工	1.02	1.04
砕石基礎工	人力施工	1.02	1.04
	機械施工	1.02	1.04
組立マンホール設置工		1.02	1.03
小型マンホール工		1.00	1.01
取付管及びます設置工	ます設置工	1.00	1.01
	取付管布設及び支管取付工	1.01	1.02

港湾工事市場単価の補正係数

名称	補正係数 月単位 4週8休以上
底面工	1.03
マット工（アスファルトマット設置・ゴム系マット設置）	1.00
支保工	1.04
足場工	1.02
鉄筋工	1.04
吊鉄筋工	1.04
型枠工	1.03
コンクリート打設工（ポンプ車打設）	1.04
コンクリート打設工（ポンプ車打設以外）	1.04
止水板工	1.04
上蓋工	1.04
伸縮目地工	1.02
係船柱取付	1.04
防舷材取付	1.04
車止・縁金物取付	1.04
係船柱撤去	1.04
防舷材撤去	1.04
車止撤去	1.04
電気防食取付	1.04
防砂目地板取付工（陸上施工）	1.04
防砂目地板取付工（水中施工）	1.03
吸出し防止工（陸上施工・海上施工）	1.03
港湾構造物塗装工（係船柱・車止・縁金物）	1.03
ペトロラタム被覆	1.04
現場鋼材溶接・切断工（陸上施工・海上施工）	1.04
現場鋼材溶接・切断工（水中施工）	1.04
かき落とし工	1.04
汚濁防止膜設置・撤去・移設	1.03
汚濁防止枠設置・撤去	1.02
灯浮標設置・撤去	1.03
汚濁防止膜保守管理（海上目視点検作業船あり・水中目視点検）	1.01
汚濁防止膜保守管理（海上目視点検作業船なし）	1.04
異形ブロック製作型枠工	1.04
異形ブロック製作コンクリート打設工	1.04
異形ブロック製作給熱養生	1.03

農林工事（土地改良工事積算基準適用工事）市場単価の補正係数

名称	区分	補正係数
		通期 4週8休以上
鉄筋工（太径鉄筋を含む）		1.02
鉄筋工（ガス圧接）		1.02
防護柵設置工（ガードレール）	設置	1.00
	撤去	1.02
防護柵設置工（横断・転落防止柵）	設置	1.02
	撤去	1.02
防護柵設置工（落石防護柵）		1.01
防護柵設置工（落石防止網）		1.01
防護柵設置工（ガードパイプ）	設置	1.00
	撤去	1.02
道路標識設置工	設置	1.00
	撤去・移設	1.02
道路付属物設置工	設置	1.01
	撤去	1.02
法面工		1.01
吹付枠工		1.01
軟弱地盤処理工		1.01
橋梁用伸縮継手装置設置工		1.01
橋梁用埋設型伸縮継手装置設置工		1.02
橋面防水工		1.01

農林工事（治山林道必携適用工事）市場単価の補正係数

名称	区分	補正係数 通期 4週8休以上
鉄筋工（太径鉄筋を含む）		1.05
鉄筋工（ガス圧接）		1.04
防護柵設置工（ガードレール）	設置	1.01
	撤去	1.05
防護柵設置工（横断・転落防止柵）	設置	1.04
	撤去	1.05
防護柵設置工（落石防護柵）		1.02
防護柵設置工（落石防止網）		1.03
防護柵設置工（ガードパイプ）	設置	1.01
	撤去	1.05
道路標識設置工	設置	1.01
	撤去・移設	1.04
道路付属物設置工	設置	1.02
	撤去	1.05
法面工		1.02
吹付枠工		1.03
軟弱地盤処理工		1.02
鉄筋挿入工（ロックボルト）		1.03

土木工事標準単価の補正係数

名称	区分	補正係数	
		通期 4週8休以上	月単位 4週8休以上
区画線工		1.02	1.04
高視認性区画線工		1.02	1.04
橋梁塗装工		1.01	1.03
構造物とりこわし工	機械	1.02	1.03
	人力	1.02	1.04
排水構造物工		1.02	1.04

農林工事（土地改良工事積算基準適用工事）標準単価の補正係数

名称	区分	補正係数
		通期 4週8休以上
区画線工		1.02
排水構造物工		1.02
コンクリートブロック積工		1.02
構造物とりこわし工	機械	1.02
	人力	1.02
鋼橋塗装工		1.01

農林工事（治山林道必携適用工事）標準単価の補正係数

名称	区分	補正係数
		通期 4週8休以上
区画線工		1.05
排水構造物工		1.05
コンクリートブロック積工		1.05
構造物とりこわし工	機械	1.04
	人力	1.05

別記様式

①　土木工事及び農林工事

②　建築工事

週休2日

モデル工事

（Ａ３サイズ以上）

③　共通

週休２日モデル工事

この工事は、建設産業の労働環境を改善するため、週休２日の確保に取り組む工事です。

発注者：福山市〇〇〇〇〇〇課
受注者：〇〇〇〇〇〇〇〇〇〇〇

（Ａ３サイズ以上）

掲示内容

土木工事・農林工事等については①及び③、建築工事については②及び③を基本とする。

総括情報表

変更回数	0	
適用単価地区	70 福山市	
単価適用日	00-06.08.01(0)	
諸経費体系	1 公共(一般)	
	当世代	前世代
工種	04 道路改良工事	
施工地域・工事場所区分	04 一般交通影響有り(2)	
復興補正区分	00 補正なし	
週休補正区分	00 補正なし	
現場事務所等の貸与区分	00 補正なし	
ＩＣＴ補正区分	00 補正なし	
冬期補正係数	00 補正なし	
緊急工事区分	00 通常工事 ０％	
前払金支出割合区分	00 補正無し	
契約保証区分	01 金銭的保証(0.04%)	

建設技能労働者や交通誘導員等の現場労働者にかかる経費として，労務費のほか各種経費（法定福利費の事業者負担額，労務管理費，安全訓練等に要する費用等）が必要であり，本積算ではこれらを現場管理費等の一部として率計上している。

≪凡例≫

Co ･･･コンクリート　As ･･･アスファルト
DT ･･･ダンプトラック　BH ･･･バックホウ
CC ･･･クローラクレーン　TC ･･･トラッククレーン
RTC･･･ラフテレーンクレーン

本工事費　内訳表

費目・工種・施工名称など	数量	単位	単価	金額	備考
本工事費					X1000
道路改良	1	式			Y1E01　　レベル1
擁壁工	1	式			Y1E0106　　レベル2
場所打擁壁工	1	式			Y1A010804　レベル3
路肩コンクリート 【擁壁の種類,平均高さ,コンクリート規格】 【養生費,コンクリート夜間割増の有無】		m3			Y1A01080403レベル4
コンクリート 無筋・鉄筋構造物 18-8-25(20)BB 人力打設	0.1	m3			SPK24040153 00 単第0 -0001　表
チッピング(岩盤面・打継面)	3	m2			S2030063　　00 単第0 -0002　表
型枠 【型枠の種類】		m2			Y1A01080407レベル4
型枠 一般型枠 鉄筋・無筋構造物	0.7	m2			SPK24040155 00 単第0 -0003　表

本工事費　内訳表

費目・工種・施工名称など	数量	単位	単価	金額	備考
排水構造物工	1	式			Y1E0109　　レベル2
作業土工	1	式			Y1E010901　レベル3
床掘り 【土質】		m3			Y1E01090102レベル4
床掘り 土砂 平均施工幅1m以上2m未満 土留方式無し 障害無し	230	m3			SPK24040015 00 単第0 -0004　表
埋戻し 【土質区分,土質】		m3			Y1E01090103レベル4
埋戻し 最大埋戻幅1m以上4m未満	100	m3			SPK24040020 00 単第0 -0005　表
基面整正		m2			Y1E01090104レベル4
基面整正	120	m2			SPK24040017 00 単第0 -0006　表
土砂等運搬 【土質】		m3			Y1E01090111レベル4

本工事費　内訳表

費目・工種・施工名称など	数量	単位	単価	金額	備考
土砂等運搬 標準 土砂(岩塊・玉石混り土含む) DID区間有り 距離9.0km以下(7.0km超)	130	m3			SPK24040002 00 単第0 -0007 表
【直接工事費に含まれる処分費等】 「処分費等」の取扱いによる					#0041
発生土処分費	130	m3			F0000000002 00
側溝工	1	式			Y1E010903 レベル3
自由勾配側溝 【側溝規格】		m			Y1E01090304レベル4
自由勾配側溝 材料別途 1000<重量≦2000	88	m			SDT00015 00 単第0 -0008 表
材料費（自由勾配側溝）	1	式			V000000100 00 単第0 -0009 表
側溝蓋 【蓋版の規格】		枚			Y1E01090305レベル4
蓋版工 設置手間・材料含む	1	式			V000000600 00 単第0 -0010 表

本工事費　内訳表

費目・工種・施工名称など	数量	単位	単価	金額	備考
付属構造物工	1	式			Y1E010905　レベル3
付属構造物 【集水桝・街渠桝種類,Co規格】 【法面作業補正】		箇所			Y1E01090502レベル4
現場打ち集水桝工 1号水槽 900*900*1300	1	箇所			V000000400　00 単第0 -0015　表
現場打ち集水桝工 2号水槽 900*900*1100	1	箇所			V000000500　00 単第0 -0018　表
構造物撤去工	1	式			Y1E0112　レベル2
構造物取壊し工	1	式			Y1E011206　レベル3
コンクリート構造物取壊し 【構造物区分,工法区分】		m3			Y1E01120601レベル4
構造物とりこわし工(無筋構造物) 機械施工	15	m3			SDT00031　00 単第0 -0022　表
コンクリート取壊し運搬処理 【構造物区分,工法区分】		m3			Y1E01120614レベル4

本工事費　内訳表

費目・工種・施工名称など	数量	単位	単価	金額	備考
殻運搬 Co(無筋)構造物とりこわし DID区間有り 運搬距離14.4km以下(10.9km超)	15	m3			SPK24040151 00 単第0 -0023 表
【直接工事費に含まれる処分費等】 「処分費等」の取扱いによる					#0041
Co塊処分費	36	t			F0000000001 00
舗装復旧工	1	式			Y1E0113 レベル2
舗装取壊し・復旧	1	式			Y1E011301 レベル3
舗装取壊し 【材料規格】		m			Y1E01130101レベル4
舗装版破砕_市道 アスファルト舗装版 障害等無し 舗装版厚15cm以下	76	m2			SPK24040305 00 単第0 -0024 表
舗装版破砕_県道歩道 アスファルト舗装版 障害等無し 舗装版厚15cm以下	84	m2			SPK24040305 00 単第0 -0025 表
舗装版破砕_県道車道 アスファルト舗装版 障害等無し 舗装版厚15cm以下	10	m2			SPK24040305 00 単第0 -0026 表

本工事費　内訳表

費目・工種・施工名称など	数量	単位	単価	金額	備考
舗装版切断 アスファルト舗装版 アスファルト舗装版厚15cm以下	35	m			SPK24040306 00 単第0 -0027　表
殻運搬 舗装版破砕 DID区間有り 運搬距離10.5km以下(6.0km超)	7	m3			SPK24040151 00 単第0 -0028　表
【直接工事費に含まれる処分費等】 「処分費等」の取扱いによる					#0041
As殻処分費	17	t			W0001
舗装復旧 【殻種別】		m3			Y1E01121601レベル4
表層(車道・路肩部)_市道 平均幅員1.4m以上3.0m以下 1層当り平均仕上厚50mm	56	m2			SPK24040241 00 単第0 -0029　表
上層路盤(車道・路肩部)_市道 RM-30 全仕上り厚100mm 1層施工	56	m2			SPK24040234 00 単第0 -0030　表
下層路盤(車道・路肩部)_市道 全仕上り厚100mm 1層施工 RC-30	56	m2			SPK24040232 00 単第0 -0031　表
表層(歩道部)_県道 平均幅員1.4m未満(1層平均50mm以下) 1層当り平均仕上厚30mm	49	m2			SPK24040244 00 単第0 -0032　表

本工事費　内訳表

費目・工種・施工名称など	数量	単位	単価	金額	備考
上層路盤(歩道部)_県道 全仕上り厚100mm 1層施工 RM-30	49	m2			SPK24040235 00 単第0 -0033 表
表層(車道・路肩部)_県道 平均幅員1.4m以上3.0m以下 1層当り平均仕上厚50mm	10	m2			SPK24040241 00 単第0 -0034 表
基層(車道・路肩部)_県道 平均幅員1.4m以上3.0m以下 1層当り平均仕上厚50mm	5	m2			SPK24040239 00 単第0 -0035 表
上層路盤(車道・路肩部)_県道 RM-30 全仕上り厚100mm 1層施工	5	m2			SPK24040234 00 単第0 -0036 表
下層路盤(車道・路肩部)_県道 全仕上り厚100mm 1層施工 RC-30	5	m2			SPK24040232 00 単第0 -0037 表
既設水路埋設 【安全ネットの有無】		掛m2			Y1E01130102レベル4
埋戻し 土砂 現場制約あり 締固め有り	2	m3			SPK24040020 00 単第0 -0038 表
再生クラッシャラン 30～0mm	3	m3			T0280 00
コンクリート 無筋・鉄筋構造物 18-8-25(20)BB 人力打設	2	m3			SPK24040153 00 単第0 -0001 表

本工事費　内訳表

費目・工種・施工名称など	数量	単位	単価	金額	備考
型枠 一般型枠 鉄筋・無筋構造物	6	m2			SPK24040155 00 単第0 -0003　表
仮設工	1	式			Y1E0115　　レベル2
水替工	1	式			Y1E011506　レベル3
ポンプ排水 【排水量,排水方法】		日			Y1E01150601レベル4
水替え工	1	式			V000000900　00 単第0 -0039　表
交通管理工	1	式			Y1E011521　レベル3
交通誘導警備員		人			Y1E01152101レベル4
交通誘導警備員B	32	人			R0369　　00
＊＊直接工事費＊＊ #0020計=支給品等(材料),無償貸付					

本工事費　内訳表

費目・工種・施工名称など	数量	単位	単価	金額	備考
共通仮設費率分					Z0019
計算情報…… 対象額…… 率……					
＊＊共通仮設費計＊＊					
＊＊純工事費＊＊					
現場管理費 計算情報…… 対象額…… 率……					
＊＊工事原価＊＊					
一般管理費率分 計算情報…… 対象額…… 率……					前払補正率…
契約保証費 計算情報…… 対象額…… 率……					当初請対額 当初対象額
一般管理費計					

本工事費　内訳表

費目・工種・施工名称など	数量	単位	単価	金額	備考
＊＊工事価格＊＊					
＊＊消費税相当額＊＊ 計算情報…… 対象額…… 率……					
＊＊工事費計＊＊					
＊＊契約保証費計＊＊					

図面番号	1／9	縮　　尺	S=1:10,000
工　　種	浸水対策工事		
種　　別	位置図	番号	
路 線 名	中島西水路・6-1		
工 事 箇 所	駅家町地内		

福　山　市

設計年月：2024年8月
原図サイズ：A4

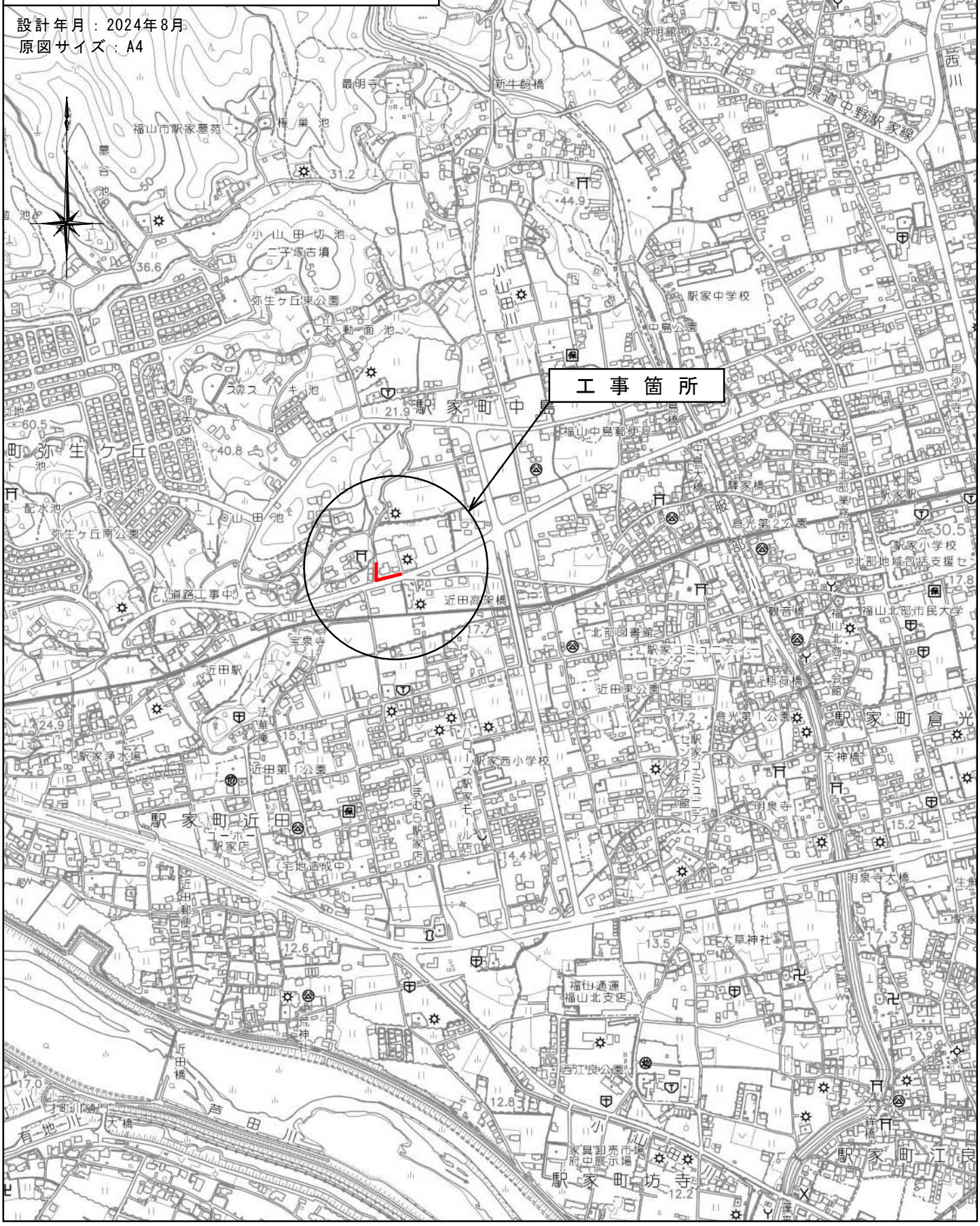

図面番号	2/9	縮　尺	S=1:250
工　種	浸水対策工事		
種　別	計画平面図	番号	1／1
路線河川名	中島西水路・6-1		
工事箇所	福山市駅家町地内		

福　山　市

原図サイズ：A1
設計年月：2024年8月

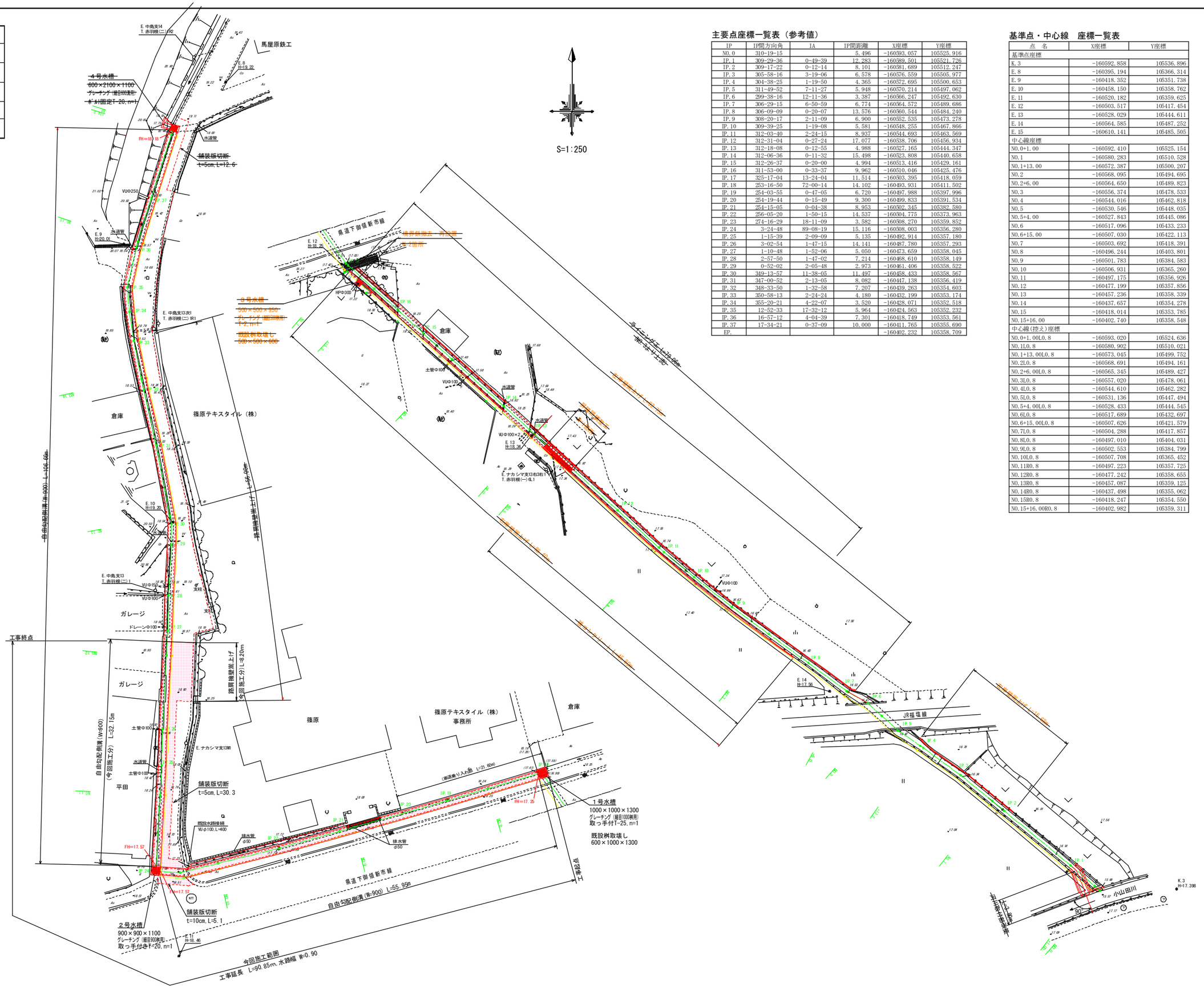

主要点座標一覧表（参考値）

IP	IP間方向角	IA	IP間距離	X座標	Y座標
N0.0	310-19-15		5.496	-160593.057	105525.916
IP.1	309-20-36	0-49-39	12.283	-160589.501	105521.726
IP.2	309-17-22	0-12-14	8.101	-160581.689	105512.247
IP.3	305-58-16	3-19-06	6.578	-160576.559	105505.977
IP.4	304-38-25	1-19-50	4.365	-160572.695	105500.653
IP.5	311-49-52	7-11-27	5.948	-160570.214	105497.062
IP.6	299-38-16	12-11-36	3.387	-160566.247	105492.630
IP.7	306-29-15	6-50-59	6.774	-160564.572	105489.686
IP.8	306-09-09	0-20-07	13.576	-160560.544	105484.240
IP.9	308-20-17	2-11-09	6.900	-160552.535	105473.278
IP.10	309-39-25	1-19-08	5.581	-160548.255	105467.866
IP.11	312-03-40	2-24-15	8.937	-160544.693	105463.569
IP.12	312-31-04	0-27-24	17.077	-160538.706	105456.934
IP.13	312-18-08	0-12-55	4.988	-160527.165	105444.347
IP.14	312-06-36	0-11-32	15.498	-160523.808	105440.658
IP.15	312-26-37	0-20-00	4.994	-160513.416	105429.161
IP.16	311-53-00	0-33-37	9.962	-160510.046	105425.476
IP.17	325-17-04	13-24-04	11.514	-160503.395	105418.059
IP.18	253-16-50	72-00-14	14.102	-160493.931	105411.502
IP.19	254-03-55	0-47-05	6.720	-160497.988	105397.996
IP.20	254-19-44	0-15-49	9.300	-160499.833	105391.534
IP.21	254-15-05	0-04-38	8.953	-160502.345	105382.580
IP.22	256-05-20	1-50-15	14.537	-160504.775	105373.963
IP.23	274-16-29	18-11-09	3.582	-160508.270	105359.852
IP.24	3-24-48	89-08-19	15.116	-160508.003	105356.280
IP.25	1-15-39	2-09-09	5.135	-160492.914	105357.180
IP.26	3-02-54	1-47-15	14.141	-160487.780	105357.293
IP.27	1-10-48	1-52-06	5.050	-160473.659	105358.045
IP.28	2-57-50	1-47-02	7.214	-160468.610	105358.149
IP.29	0-52-02	2-05-48	2.973	-160461.406	105358.522
IP.30	349-13-57	11-38-05	11.497	-160458.433	105358.567
IP.31	347-00-52	2-13-05	8.082	-160447.138	105356.419
IP.32	348-33-50	1-32-58	7.207	-160439.263	105354.603
IP.33	350-58-13	2-24-24	4.180	-160432.199	105353.174
IP.34	355-20-21	4-22-07	3.520	-160428.071	105352.518
IP.35	12-52-33	17-32-12	5.964	-160424.563	105352.232
IP.36	16-57-12	4-04-39	7.301	-160418.749	105353.561
IP.37	17-34-21	0-37-09	10.000	-160411.765	105355.690
EP.				-160402.232	105358.709

基準点・中心線　座標一覧表

点　名	X座標	Y座標
基準点座標		
K.3	-160592.858	105536.896
E.8	-160395.194	105366.314
E.9	-160418.352	105351.738
E.10	-160458.150	105358.762
E.11	-160520.182	105359.625
E.12	-160503.517	105417.454
E.13	-160528.029	105444.611
E.14	-160564.585	105487.252
E.15	-160610.141	105485.505
中心線座標		
N0.0+1.00	-160592.410	105525.154
N0.1	-160580.283	105510.528
N0.1+13.00	-160572.387	105500.207
N0.2	-160568.095	105494.695
N0.2+6.00	-160564.650	105489.823
N0.3	-160556.374	105478.533
N0.4	-160544.016	105462.818
N0.5	-160530.546	105448.035
N0.5+4.00	-160527.843	105445.086
N0.6	-160517.096	105433.233
N0.6+15.00	-160507.030	105422.113
N0.7	-160503.692	105418.391
N0.8	-160496.244	105403.801
N0.9	-160501.783	105384.583
N0.10	-160506.931	105365.260
N0.11	-160497.175	105356.926
N0.12	-160477.199	105357.856
N0.13	-160457.236	105358.339
N0.14	-160437.657	105354.278
N0.15	-160418.014	105353.785
N0.15+16.00	-160402.740	105358.548
中心線（控え）座標		
N0.0+1.00L0.8	-160593.020	105524.636
N0.1L0.8	-160580.902	105510.021
N0.1+13.00L0.8	-160573.045	105499.752
N0.2L0.8	-160568.691	105494.161
N0.2+6.00L0.8	-160565.345	105489.427
N0.3L0.8	-160557.020	105478.061
N0.4L0.8	-160544.610	105462.282
N0.5L0.8	-160531.136	105447.494
N0.5+4.00L0.8	-160528.433	105444.545
N0.6L0.8	-160517.689	105432.697
N0.6+15.00L0.8	-160507.626	105421.579
N0.7L0.8	-160504.288	105417.857
N0.8L0.8	-160497.010	105404.031
N0.9L0.8	-160502.553	105384.799
N0.10L0.8	-160507.708	105365.452
N0.11R0.8	-160497.223	105357.725
N0.12R0.8	-160477.242	105358.655
N0.13R0.8	-160457.087	105359.125
N0.14R0.8	-160437.498	105355.062
N0.15R0.8	-160418.247	105354.550
N0.15+16.00R0.8	-160402.982	105359.311

図面番号	3/9	縮　尺	H=1:250 V=1:100
工　種	浸水対策工事		
種　別	計画縦断面図（2）	番号	2／2
路線 河川 名	中島西水路・6-1		
工事箇所	福山市駅家町地内		
福　山　市			

原図サイズ：A1
設計年月：2024年8月

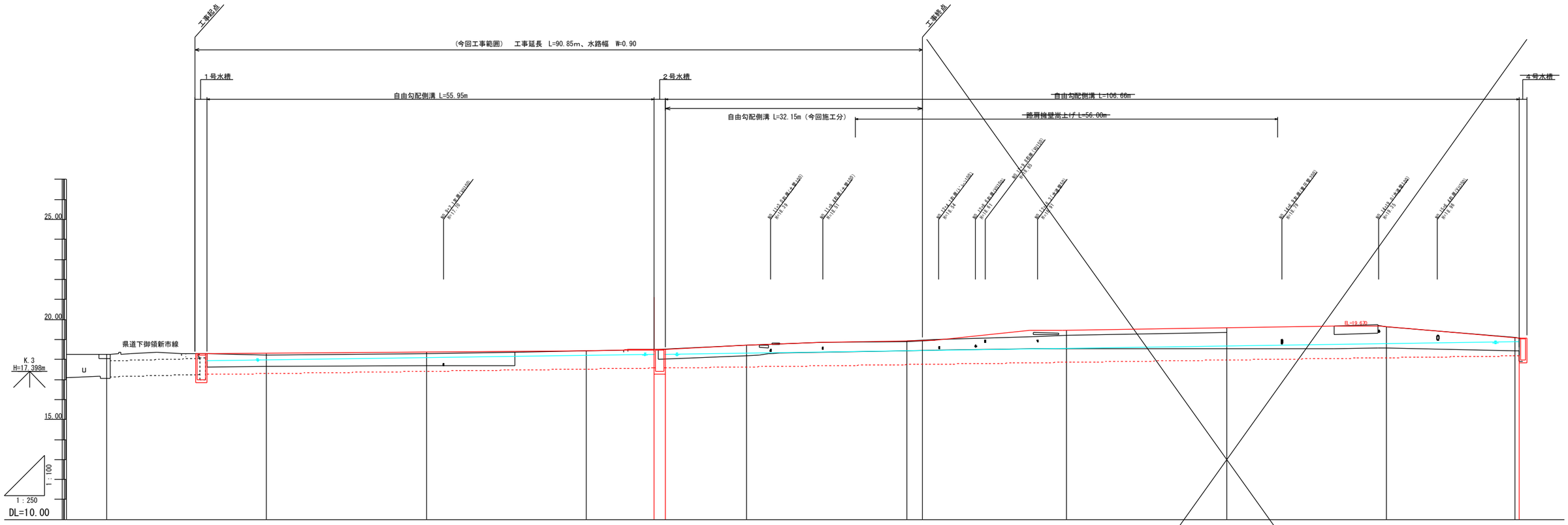

測点	単距離	追加距離	水路底	道路天	計画高底	計画高天	勾配
NO.7	5.00	140.00	17.04	18.25			
NO.7+11.10	11.15	151.15	17.61	18.28	17.246	18.280	17.250
NO.7+12.55	1.40	152.55			17.250	18.280	17.250
NO.8	7.45	160.00	17.64	18.23	17.293	18.302	
NO.9	20.00	180.00	17.69	18.30	17.407	18.361	
NO.10	20.00	200.00		18.42	17.522	18.420	
	8.45	208.45	18.00	18.51	17.570	18.510	17.570
	1.40	209.85			17.570	18.510	17.570
NO.11	10.15	220.00	18.19	18.73	17.628	18.730	
NO.12	20.00	240.00	18.42	18.90	17.742	18.940	
NO.12+2.0	2.00	242.00	18.42	18.96	17.754	18.951	
NO.13	18.00	260.00	18.52	19.20	17.857	19.460	
NO.14	20.00	280.00	18.52	19.35	17.971	19.584	
NO.15	20.00	300.00	18.56	19.64	18.085	19.642	
NO.15+16	16.00	316.00	18.44	19.09	18.177	19.088	18.180
+16.53	0.53	316.53	18.43	19.07	18.180	19.070	

i=0.57%
L=55.90、ΔH=0.320

i=0.57%
L=106.68、ΔH=0.610

図面番号	4/9	縮　尺	S=1:50
工　種	浸水対策工事		
種　別	標準断面図	番号	1／1
路線 河川 名	中島西水路・6-1		
工事箇所	福山市駅家町地内		
福　山　市			

原図サイズ：A1
設計年月：2024年8月

標準断面図

S=1:50

NO.0+16.7～NO.6+19.1

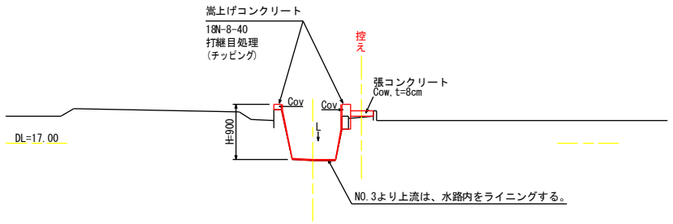

※両岸とも、左岸壁を基準にH=900mmまで嵩上げを行う。
ただし、福塩線より下流は、H=700mmとする。

記　号	名称
Cov	嵩上げコンクリート
L	ライニング工
Cow	張コンクリート
PL	型枠
E	床掘
Fu1	埋戻し(流用土)
Fu2	埋戻し（砕石）
K	基面整正
C(Co)	コンクリート取壊し
Asw	アスファルト剥取り
W	舗装幅
Co	コンクリート
PL	型枠

NO.7+12.5～NO.15+16.5

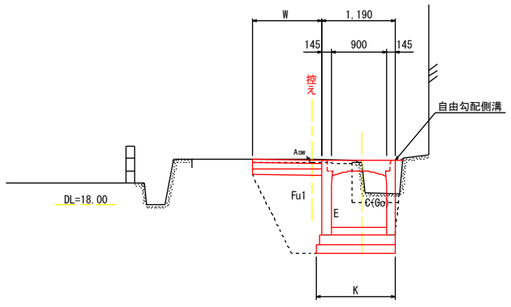

(No.9～10付近　既設水路埋設詳細図　S=1/30)

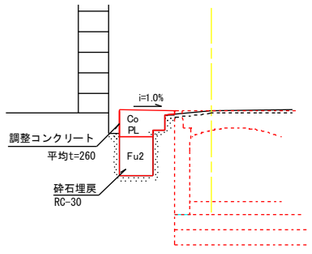

舗装工

S=1:20

市道車道部

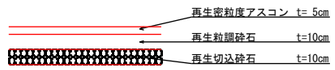

県道車道部

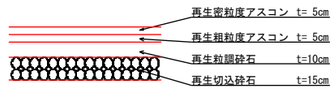

県道歩道部

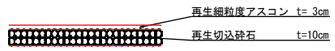

コンクリート舗装
張コンクリート

S=1:20

図面番号	5／9	縮　尺	S=1:50
工　種	浸水対策工事		
種　別	計画横断面図（1）	番号	1／2
路線 河川 名	中島西水路・6-1		
工事箇所	福山市駅家町地内		
福　山　市			

原図サイズ：A1
設計年月：2024年8月

工事起点

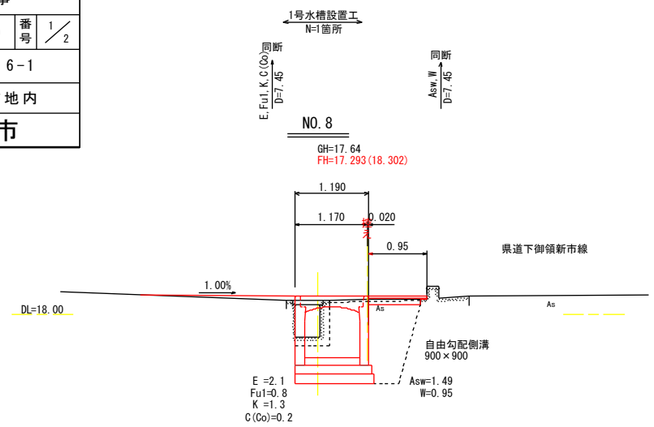

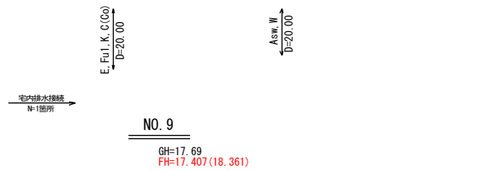

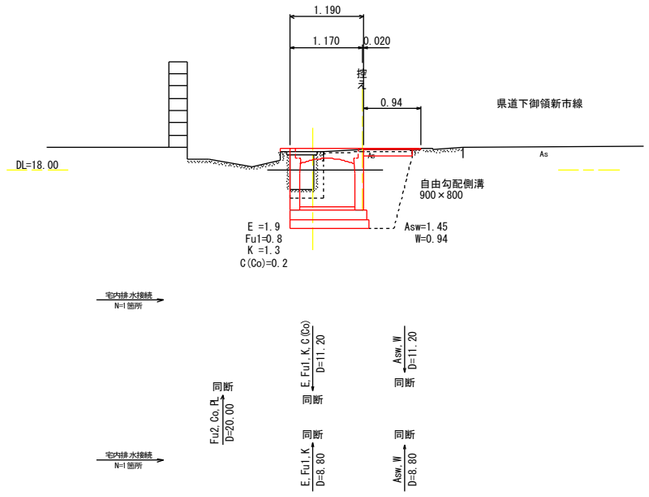

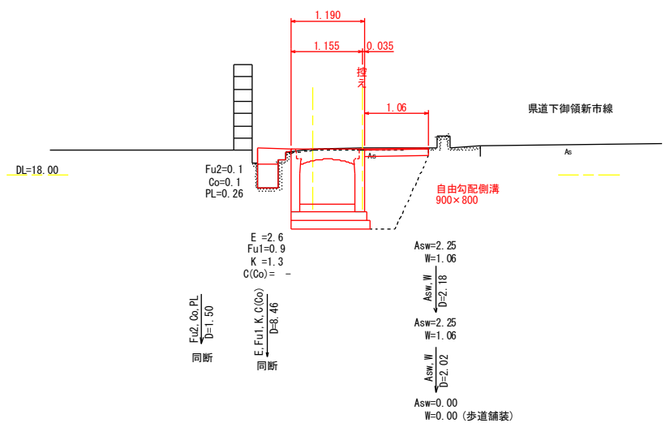

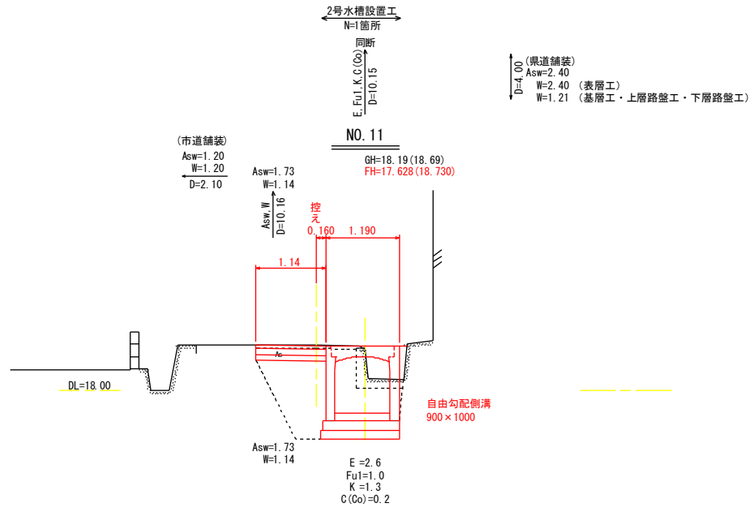

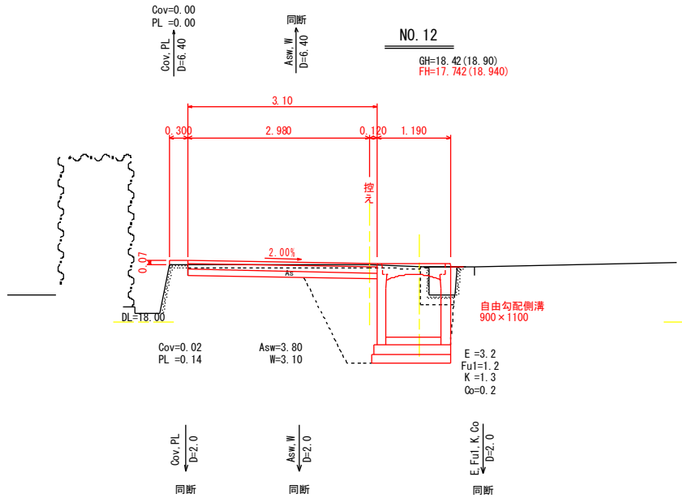

工事終点

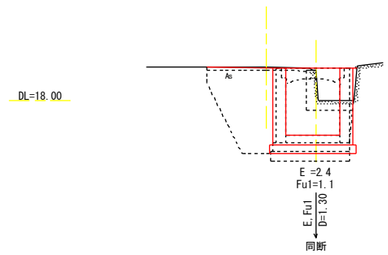

図面番号	6/9	縮　尺	図　示
工　　種	浸水対策工事		
種　　別	構　造　図（1）	番号	1／2
路線 河川 名	中島西水路・6-1		
工事箇所	福山市駅家町地内		
福　山　市			

原図サイズ：A1
設計年月：2024年8月

自由勾配側溝

S=1:20

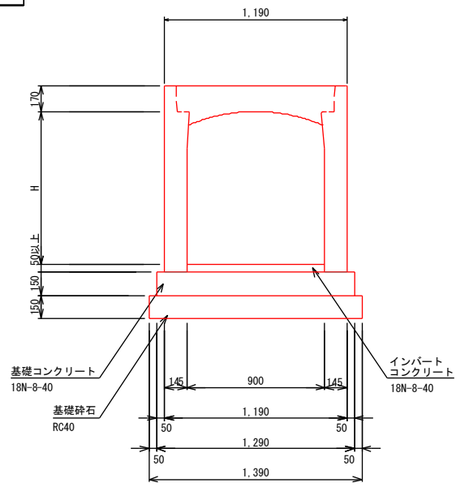

2号水槽

S=1:20

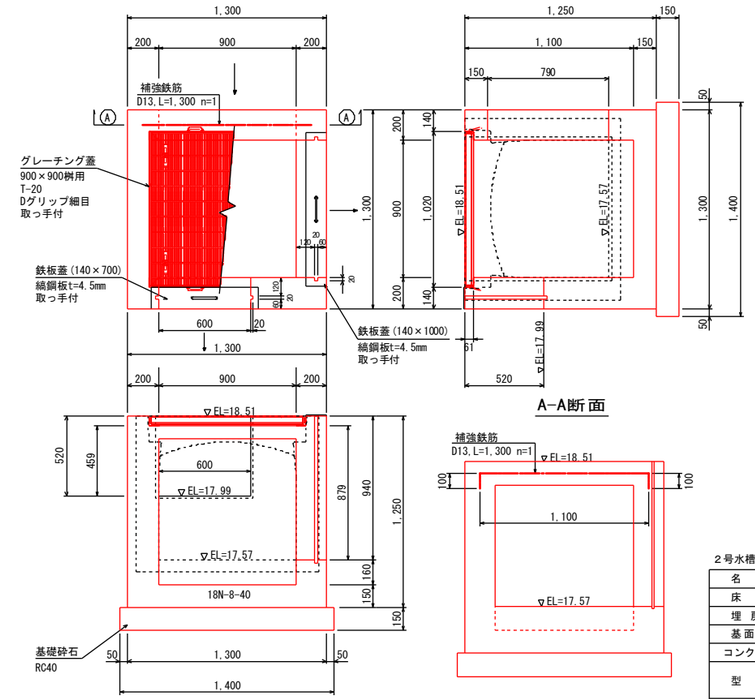

A-A断面

鉄板蓋

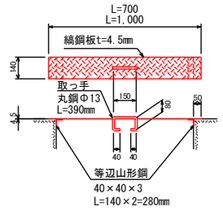

※参考重量

140×700 -------- 4.0 kg

140×1,000 ------ 6.1 kg

南側角落し（参考図）

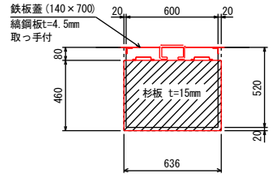

東側角落し（参考図）

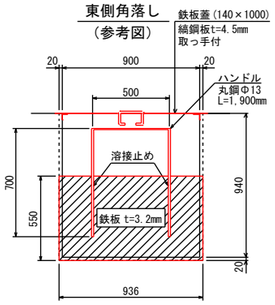

※参考重量 14.9 kg

2号水槽数量表　　1箇所当り

名　称	式	数　量
床　掘	横断図より 2.4×1.3	3.1 m3
埋　戻　し	横断図より 1.1×1.3	1.4 m3
基面整正	1.40×1.40	2.0 m2
コンクリート	1.30×1.30×1.25-0.90×0.90×1.10-0.90×0.94×0.20-0.90×0.79×0.20-0.60×0.52×0.20-1.02×1.02×0.061	0.78 m3
型　枠	1.30×1.25×4+0.90×1.25×4-(0.79×0.90+0.94×0.90+0.52×0.60×2+0.79×0.20×2+0.90×0.20×3+0.94×0.20×2+0.60×0.20+0.52×0.20×2	8.82 m2
基礎砕石	1.40×1.40　RC40,t=150mm	2.0 m2
グレーチング蓋	900×900桝用　T-20　Dグリップ細目　取っ手付	1.0 組
補強鉄筋	D13　L=1,300mm n=1　1.30×0.995=1.29	1.29 kg
鉄板蓋	140×700　縞鋼板t=4.5mm　(参考重量4.0kg)	1.0 枚
	140×1,000　縞鋼板t=4.5mm　(参考重量6.1kg)	1.0 枚
堰　板	杉板640×636×15	1.0 枚
	鉄板550×936×3.2　ハンドルΦ13,L=1900　(参考重量14.9kg)	1.0 枚

1号水槽

S=1:20

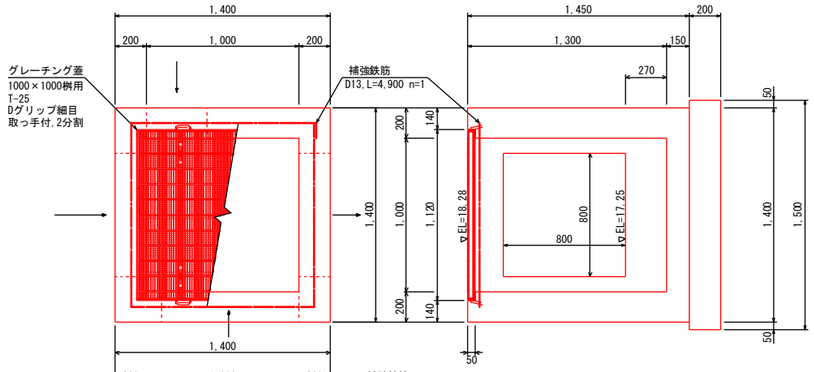

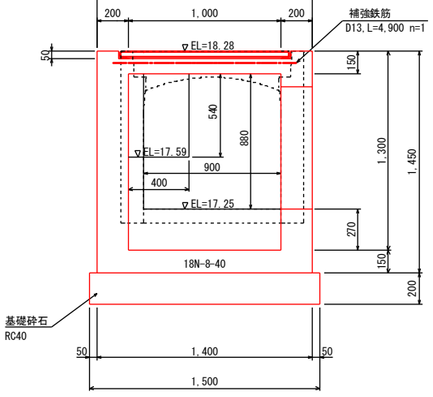

1号水槽数量表　　1箇所当り

名　称	式	数　量
既設桝取壊し	1.00×1.40×1.45-0.60×1.00×1.30	1.25 m3
床　掘	(2.40×2.40+4.05×4.05)÷2×1.65-1.00×1.40×1.45	16.3 m3
埋　戻　し	16.3-1.40×1.40×1.45-1.50×1.50×0.20	13.0 m3
基面整正	1.50×1.50	2.3 m2
コンクリート	1.40×1.40×1.45-1.00×1.00×1.30-0.80×0.80×0.20-0.40×0.54×0.20-0.88×0.90×0.20-1.12×1.12×0.05	1.15 m3
型　枠	1.40×1.45×4+1.00×1.45×4-(0.80×0.80+0.40×0.54+0.88×0.90×2+0.80×0.20×4+0.40×0.20×2+0.54×0.20×2+0.88×0.20×2+0.90×0.20×2	12.35 m2
基礎砕石	1.50×1.50　RC40,t=200mm	2.3 m2
グレーチング蓋	1000×1000桝用　T-25　Dグリップ細目　取っ手付　2分割	1.0 組
補強鉄筋	D13　L=4,900mm n=1　4.90×0.995=4.88	4.88 kg

図面番号	7/9	縮　尺	S=1:100
工　種	浸水対策工事		
種　別	自由勾配側溝参考割付図(1)	番号	1／4
路線 河川 名	中島西水路・6-1		
工事箇所	福山市駅家町地内		
福　山　市			

原図サイズ：A1
設計年月：2024年8月

自由勾配側溝参考割付図(1/4)

平面図
S = 1 : 100

※この割付は施工の延びを3m見込んでいます。

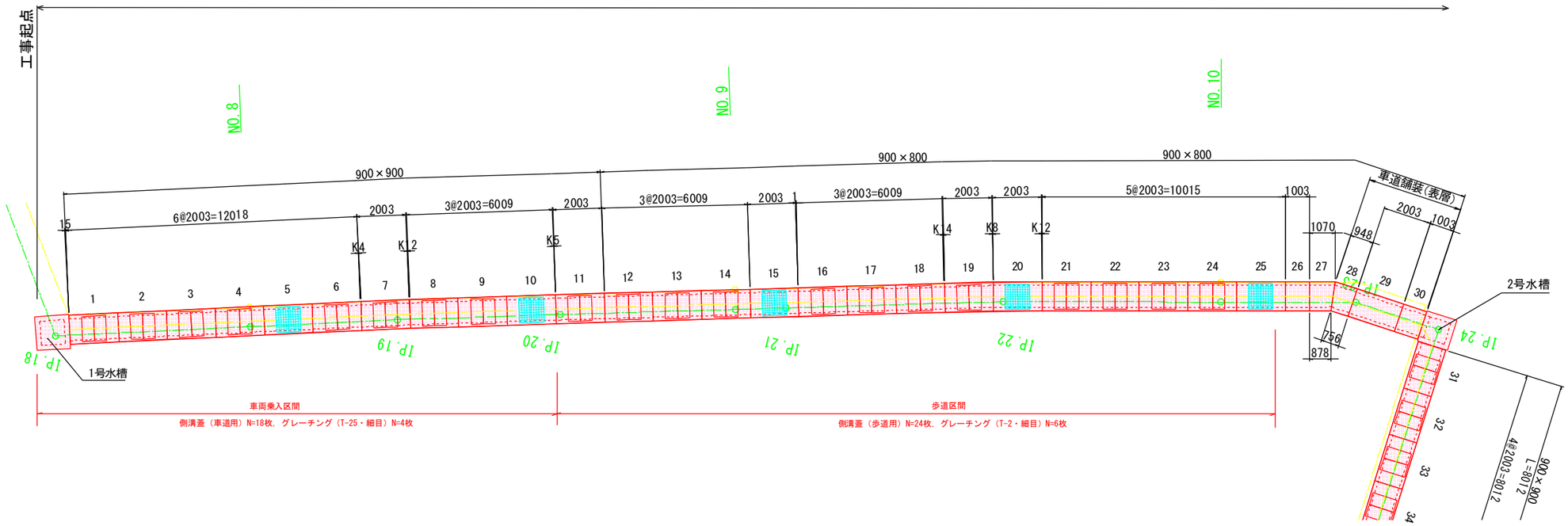

縦断図
S = 1 : 100

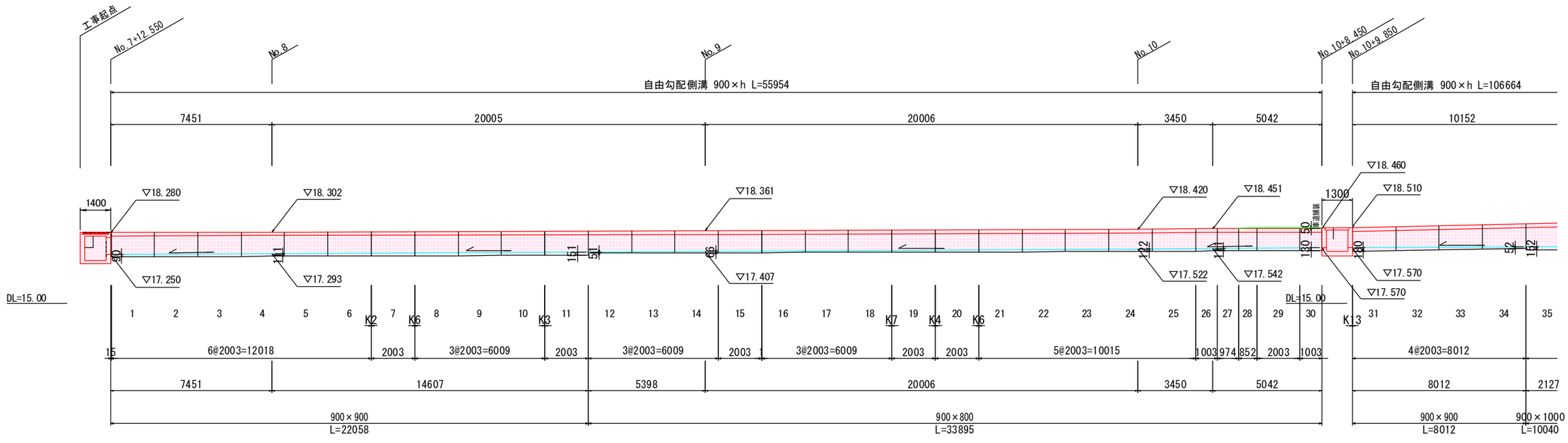

図面番号	8/9	縮　尺	S=1:100
工　種	浸水対策工事		
種　別	自由勾配側溝参考割付図(2)	番号	2／4
路線 河川 名	中島西水路・6-1		
工事箇所	福山市駅家町地内		
福　山　市			

原図サイズ：A1
設計年月：2024年8月

自由勾配側溝参考割付図(2/4)

平面図

S = 1 : 100

※この割付は施工の延びを3m見込んでいます。

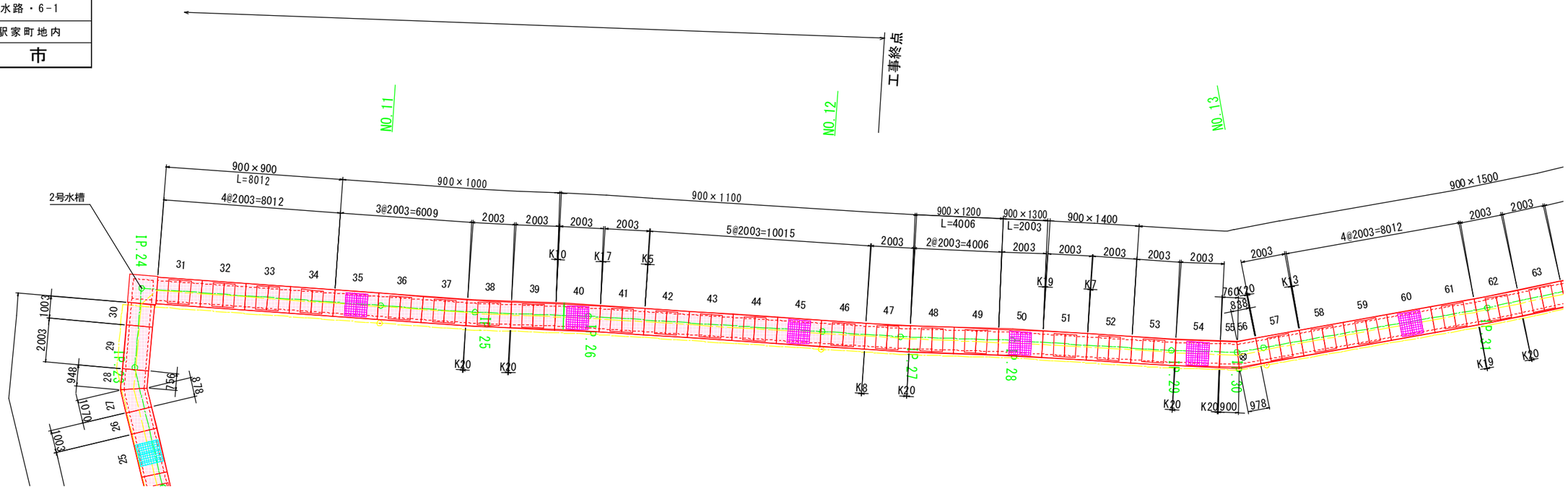

縦断図

S = 1 : 100

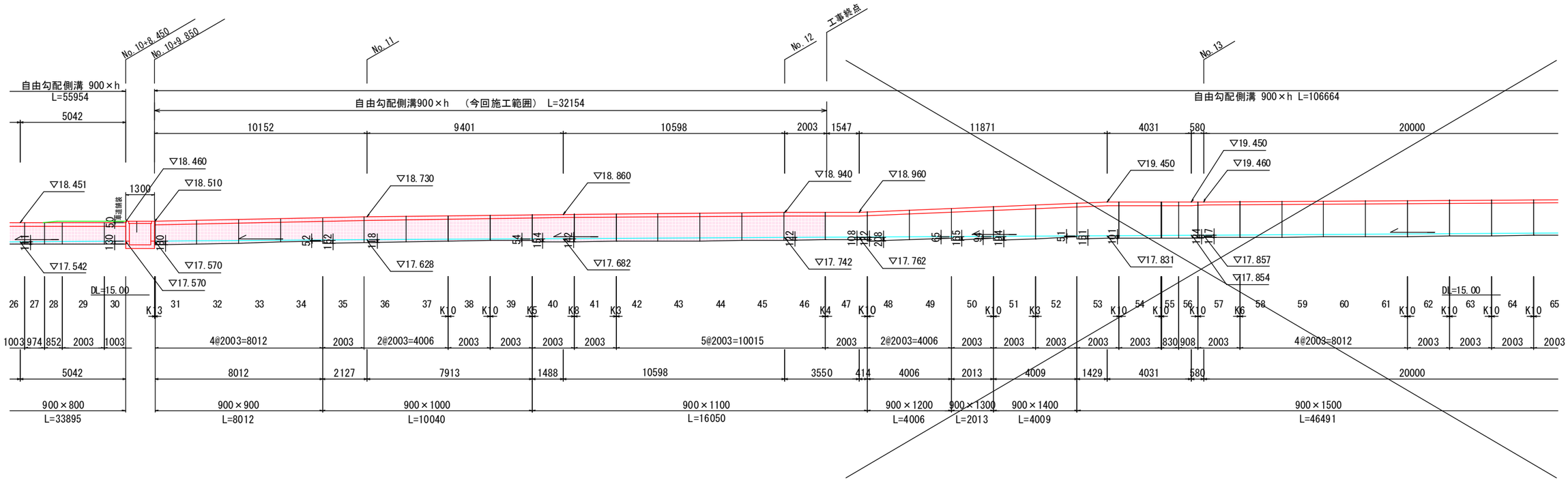

図面番号	9/9	縮　尺	図　示
工　種	浸水対策工事		
種　別	自由勾配側溝参考割付図(3)	番号	4／4
路線 河川 名	中島西水路・6-1		
工事箇所	福山市駅家町地内		
福　山　市			

原図サイズ：A1
設計年月：2024年8月

自由勾配側溝参考割付図(4/4)

標準断面図

S = 1 : 25

標準 w900×h

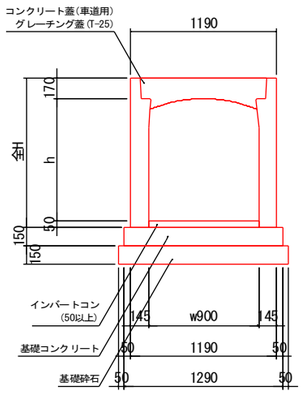

※暗渠製品は、蓋掛がありません

規格	全H
w900×h700	920
w900×h800	1020
w900×h900	1120
w900×h1000	1220
w900×h1100	1320
w900×h1200	1420
w900×h1300	1520
w900×h1400	1620
w900×h1500	1720

自由勾配側溝数量表

名称	規格	長さ	タイプ	数量	単位	製品番号	備考
FV側溝	900×800	2000	標準	14	本		
		1000	暗渠	2	本	26・30	
		1067/875	暗渠	1	本	27	
		753/945	暗渠	1	本	28	
		2000	暗渠	1	本	29	
	900×900	2000	標準	15	本		
	900×1000	2000	標準	5	本		
	900×1100	2000	標準	7	本		
合計				46	本	1～46	
蓋版	900	500	車道	42	枚		
		500	歩道	24	枚		
グレーチング		500	車道・T-25(細目)	10	枚		
		500	歩道・T-2(細目)	6	枚		

※製品 No.1 ～ 45を集計しています。
※施工の伸びを、3mm見込んでいます。
※斜切製品は、斜切角度の緩い方から見て、L=左側/右側とします。

自由勾配側溝材料表

名称	規格	数量	単位
インバートコンクリート	σck=18N/mm2	8.665	m3
基礎コンクリート	σck=18N/mm2	17.048	m3
同上型枠	均し基礎型枠	26.428	m2
基礎砕石	RC-40	122.452	m2

以 下 ， 参 考 図 書

施工単価表

コンクリート　SPK24040153　単第0 -0001　表

無筋・鉄筋構造物 18-8-25(20)BB　人力打設　1　m3　当り

機械構成比: 0.00%　労務構成比: 29.40%　材料構成比: 70.60%　市場単価構成比: 0.00%　標準単価: 28,051.00000

代表機労材規格(積算地区)	構成比	単価(積算地区)	代表機労材規格(東京地区)	単価(東京地区)	備考
普通作業員	13.20%		普通作業員		RTPC00002 RTPT00002
特殊作業員	7.51%		特殊作業員		RTPC00001 RTPT00001
土木一般世話役	6.69%		土木一般世話役		RTPC00009 RTPT00009
その他(労務)			その他(労務)		ER009
レディーミクストコンクリート指定品 呼び強度18,スランプ8,粗骨材20(25) W/C(60%),種別(高炉)	70.60%		生コンクリート 高炉 24-12-25(20) W/C 55%		TTPC00003 TTPT00343
積算単価			積算単価		E9999
A=1 無筋・鉄筋構造物 C=3 18-8-25(20)BB H=2 現場内小運搬無し K=1 -(全ての費用)			B=3 人力打設 F=2 一般養生 J=1 -		

施工単価表

チッピング(岩盤面・打継面)　S2030063　単第0 -0002　表

10　m2　当り

名称・規格など	数量	単位	単価	金額	備考
土木一般世話役	0.100	人			
特殊作業員	0.400	人			
普通作業員	0.300	人			
諸雑費	26	%			#09
＊＊＊　合計　＊＊＊	10	m2			
＊＊＊　単位当たり　＊＊＊	1	m2			

施工単価表

型枠　SPK24040155　単第0 -0003　表

一般型枠　鉄筋・無筋構造物　1　m2　当り

機械構成比: 0.00%　労務構成比: 100.00%　材料構成比: 0.00%　市場単価構成比: 0.00%　標準単価: 9,352.20000

代表機労材規格(積算地区)	構成比	単価(積算地区)	代表機労材規格(東京地区)	単価(東京地区)	備考
型わく工	46.19%		型わく工		RTPC00010 RTPT00010
普通作業員	25.55%		普通作業員		RTPC00002 RTPT00002
土木一般世話役	9.57%		土木一般世話役		RTPC00009 RTPT00009
その他(労務)			その他(労務)		ER009
積算単価			積算単価		EP001
A=1　一般型枠 C=1　-(全ての費用)			B=1　鉄筋・無筋構造物		

施工単価表

床掘り　SPK24040015　単第0 -0004　表

土砂 平均施工幅1m以上2m未満　土留方式無し 障害無し　1　m3　当り

機械構成比: 20.36%　労務構成比: 65.67%　材料構成比: 13.97%　市場単価構成比: 0.00%　標準単価: 281.39000

代表機労材規格(積算地区)	構成比	単価(積算地区)	代表機労材規格(東京地区)	単価(東京地区)	備考
<賃>後方超小旋回バックホウ(クローラ型) 山積0.45m3(平積0.35m3) 排出ガス対策型(第1,2,3次基準値)低騒音	20.36%		バックホウ(クローラ型) [後方超小旋回型] 山積0.45m3(平積0.35m3)		KTPC00066 KTPT00066
運転手(特殊)	65.67%		運転手(特殊)		RTPC00006 RTPT00006
軽油 パトロール給油,2～4KL積載車給油	13.97%		軽油パトロール給油		TTPC00013 TTPT00013
積算単価			積算単価		EP001
A=1 土砂 C=1 土留方式無し E=1 -(全ての費用)			B=2 平均施工幅1m以上2m未満 D=1 障害無し		

施工単価表

埋戻し　SPK24040020　単第0 -0005　表

最大埋戻幅1m以上4m未満　1　m3　当り

機械構成比: 9.76%　労務構成比: 81.50%　材料構成比: 8.74%　市場単価構成比: 0.00%　標準単価: 1,928.70000

代表機労材規格(積算地区)	構成比	単価(積算地区)	代表機労材規格(東京地区)	単価(東京地区)	備考
<賃>バックホウ(クローラ型) 山積0.8m3(平積0.6) 排1～3,2011,2014	8.18%		バックホウ クローラ型 山積0.8m3(平積0.6m3)		KTPC00018 KTPT00018
<賃>振動ローラ(ハンドガイド式) 質量0.5～0.6t	1.48%		振動ローラ(舗装用) [ハンドガイド式] 質量0.5～0.6t		KTPC00070 KTPT00070
<賃>タンパ(ランマ) 質量60～80kg	0.10%		タンパ及びランマ 質量60～80kg		KTPC00020 KTPT00020
普通作業員	39.69%		普通作業員		RTPC00002 RTPT00002
特殊作業員	26.02%		特殊作業員		RTPC00001 RTPT00001
運転手(特殊)	15.79%		運転手(特殊)		RTPC00006 RTPT00006
軽油 パトロール給油,2～4KL積載車給油	8.61%		軽油パトロール給油		TTPC00013 TTPT00013
ガソリン,レギュラー スタンド渡し,スタンド給油	0.13%		ガソリンレギュラースタンド		TTPC00014 TTPT00014
積算単価			積算単価		EP001

施工単価表

埋戻し　　SPK24040020　　単第0 -0005　表

最大埋戻幅1m以上4m未満　　1　m3　当り

機械構成比:　9.76%　労務構成比:　81.50%　材料構成比:　8.74%　市場単価構成比:　0.00%　標準単価：　1,928.70000

代表機労材規格(積算地区)	構成比	単価(積算地区)	代表機労材規格(東京地区)	単価(東京地区)	備考
A=3　最大埋戻幅1m以上4m未満			D=1　-(全ての費用)		

施工単価表

基面整正　　SPK24040017　　単第0 -0006　表

1　m2　当り

機械構成比:　0.00%　労務構成比:　100.00%　材料構成比:　0.00%　市場単価構成比:　0.00%　標準単価：　478.00000

代表機労材規格(積算地区)	構成比	単価(積算地区)	代表機労材規格(東京地区)	単価(東京地区)	備考
普通作業員	100.00%		普通作業員		RTPC00002 RTPT00002
積算単価			積算単価		EP001

施工単価表

土砂等運搬　SPK24040002　単第0 -0007　表

標準 土砂(岩塊・玉石混り土含む)　DID区間有り 距離9.0km以下(7.0km超)　1　m3　当り

機械構成比: 45.59%　労務構成比: 39.52%　材料構成比: 14.89%　市場単価構成比: 0.00%　標準単価: 1,756.90000

代表機労材規格(積算地区)	構成比	単価(積算地区)	代表機労材規格(東京地区)	単価(東京地区)	備考
ダンプトラック[オンロード・ディーゼル] 10t積級 (タイヤ損耗費及び補修費(良好)を含む)	45.59%		ダンプトラック[オンロード・ディーゼル] 10t積級 (タイヤ損耗費及び補修費(良好)を含む)		MTPC00018T1 MTPT00018T1
運転手(一般)	39.52%		運転手(一般)		RTPC00007 RTPT00007
軽油 パトロール給油,2～4KL積載車給油	14.89%		軽油パトロール給油		TTPC00013 TTPT00013
積算単価			積算単価		EP001
A=1　標準 C=1　土砂(岩塊・玉石混り土含む) E=27　距離9.0km以下(7.0km超)			B=3　バックホウ山積0.45m3(平積0.35m3) D=2　DID区間有り		

施工単価表

自由勾配側溝　SDT00015　単第0 -0008　表

材料別途 1000<重量≦2000　1　m　当り

名称・規格など	数量	単位	単価	金額	備考
昼間_自由勾配側溝【手間のみ】 L=2000_1000を超え2000/個以下 時間的制約なし	1.000	m			
再生クラッシャラン 40～0mm	0.251	m3			
レディーミクストコンクリート指定品 呼び強度18,スランプ8,粗骨材40 W/C(60%),種別(高炉)	0.307	m3			
諸雑費	1	式			
＊＊＊　単位当たり　＊＊＊	1	m			
A=1　昼間施工 D=2　1000<重量≦2000 F=1　-			B=51　材料別途 E=1　時間的制約なし G=2　RC-40		
I=2.09　基礎砕石の設計数量(m3/10m) L=2.9　基礎及び底部Coの設計数量(m3/10m)			J=1　18-8-40BB M=1　-		

施工単価表

材料費（自由勾配側溝）　V000000100　単第0 -0009　表

1　式　当り

名称・規格など	数量	単位	単価	金額	備考
自由勾配側溝_蓋2枚掛製品_側溝本体 標準タイプ,FV側溝相当品 900*800*2000	14	本			
自由勾配側溝_側溝本体 暗渠タイプ,FV側溝相当品 900*800*2000	1	本			
自由勾配側溝_側溝本体 暗渠タイプ,FV側溝相当品 900*800*1000	2	本			
自由勾配側溝_側溝本体 暗渠タイプ,FV側溝相当品 900*800*1067/875	1	本			
自由勾配側溝_側溝本体 暗渠タイプ,FV側溝相当品 900*800*753/945	1	本			
自由勾配側溝_ふた2枚掛製品_側溝本体 900*900*2000 参考質量1425kg	15	本			
自由勾配側溝_ふた2枚掛製品_側溝本体 900*1000*2000 参考質量1510kg	5	本			
自由勾配側溝_ふた2枚掛製品_側溝本体 900*1100*2000 参考質量1590kg	7	本			
＊＊＊　単位当たり　＊＊＊	1	式			

施工単価表

蓋版工　　V000000600　　単第0 -0010　表

設置手間・材料含む　　1　式　当り

名称・規格など	数量	単位	単価	金額	備考
蓋版 蓋版(各種) 40<重量≦170 車道用（T-25）,Co蓋	42	枚			単第0-0011　表
蓋版 蓋版(各種) 40<重量≦170 歩道用（T-2),Co蓋	24	枚			単第0-0012　表
蓋版 蓋版(各種) 40<重量≦170 車道用（T-25）,細目グレーチング	10	枚			単第0-0013　表
蓋版 蓋版(各種) 40≧重量 歩道用（T-2）,細目グレーチング	6	枚			単第0-0014　表
＊＊＊　単位当たり　＊＊＊	1	式			

施工単価表

蓋版　　SDT00017　　単第0 -0011　表

蓋版(各種) 40<重量≦170　　車道用（T-25）,Co蓋　　1　　枚　　当り

名称・規格など	数量	単位	単価	金額	備考
昼間_蓋版【手間のみ】 コンクリート・鋼製_40を超え170kg/枚以下 時間的制約なし	1.000	枚			
自由勾配側溝蓋 T-25 900*500	1.000	枚			
諸雑費	1	式			
＊＊＊　単位当たり　＊＊＊	1	枚			
A=1　昼間施工 D=101　【F】蓋版(枚) F=1　時間的制約なし			B=9　蓋版(各種) E=2　40<重量≦170 G=1　-		

施工単価表

蓋版　　SDT00017　　単第0 -0012　表

蓋版(各種) 40<重量≦170　　歩道用 (T-2),Co蓋　　1　枚　当り

名称・規格など	数量	単位	単価	金額	備考
昼間_蓋版【手間のみ】 コンクリート・鋼製_40を超え170kg/枚以下 時間的制約なし	1.000	枚			
自由勾配側溝蓋 T-2 900*500	1.000	枚			
諸雑費	1	式			
＊＊＊　単位当たり　＊＊＊	1	枚			
A=1　昼間施工 D=102　【F】蓋版(枚) F=1　時間的制約なし			B=9　蓋版(各種) E=2　40<重量≦170 G=1　-		

施工単価表

蓋版　SDT00017　単第0 -0013　表

蓋版(各種) 40<重量≦170　車道用（T-25）,細目グレーチング　1　枚　当り

名称・規格など	数量	単位	単価	金額	備考
昼間_蓋版【手間のみ】 コンクリート・鋼製_40を超え170kg/枚以下 時間的制約なし	1.000	枚			
自由勾配側溝グレーチング T-25 900*500	1.000	枚			
諸雑費	1	式			
＊＊＊　単位当たり　＊＊＊	1	枚			
A=1　昼間施工 D=103　【F】蓋版(枚) F=1　時間的制約なし			B=9　蓋版(各種) E=2　40<重量≦170 G=1　-		

施工単価表

蓋版　SDT00017　単第0 -0014　表

蓋版(各種) 40≧重量　歩道用（T-2）,細目グレーチング　1　枚　当り

名称・規格など	数量	単位	単価	金額	備考
昼間_蓋版【手間のみ】 コンクリート・鋼製_40kg/枚以下 時間的制約なし	1.000	枚			
自由勾配側溝グレーチング T-2 900*500	1.000	枚			
諸雑費	1	式			
＊＊＊　単位当たり　＊＊＊	1	枚			
A=1　昼間施工 D=104　【F】蓋版(枚) F=1　時間的制約なし			B=9　蓋版(各種) E=1　40≧重量 G=1　-		

施工単価表

現場打ち集水桝工　V000000400　単第0 -0015　表

1号水槽　900*900*1300　1　箇所　当り

名称・規格など	数量	単位	単価	金額	備考
現場打ち集水桝・街渠桝(本体) 18-8-40BB 1.15m3を超え1.22m3以下	1	箇所			単第0-0016　表
桝蓋グレーチング 1000×1000,細目,T-25,落込み 2分割,取っ手2個,枠共	1	組			
鉄筋 SD345 D13	0.005	t			単第0-0017　表
＊＊＊　単位当たり　＊＊＊	1	箇所			

施工単価表

現場打ち集水桝・街渠桝(本体)　SPK24040105　単第0 -0016　表

18-8-40BB　1.15m3を超え1.22m3以下　1　箇所　当り

機械構成比:　1.07%　労務構成比:　83.02%　材料構成比:　15.91%　市場単価構成比:　0.00%　標準単価:　150,640.00000

代表機労材規格(積算地区)	構成比	単価(積算地区)	代表機労材規格(東京地区)	単価(東京地区)	備考
<賃>バックホウ(クローラ型クレーン機能付) 山積0.8m3(平積0.6)吊能力2.9t 排1～3,2011,2014	0.95%		バックホウ [クローラ型クレーン付] 排ガス型(第2次)山積0.8m3吊2.9t		KTPC00006 KTPT00006
<賃>バックホウ(クローラ型) 山積0.8m3(平積0.6) 排1～3,2011,2014	0.07%		バックホウ クローラ型 山積0.8m3(平積0.6m3)		KTPC00018 KTPT00018
その他(機械)			その他(機械)		EK009
型わく工	33.53%		型わく工		RTPC00010 RTPT00010
普通作業員	21.54%		普通作業員		RTPC00002 RTPT00002
土木一般世話役	8.95%		土木一般世話役		RTPC00009 RTPT00009
特殊作業員	2.92%		特殊作業員		RTPC00001 RTPT00001
その他(労務)			その他(労務)		ER009
レディーミクストコンクリート指定品 呼び強度18,スランプ8,粗骨材40 W/C(60%),種別(高炉)	15.06%		生コンクリート 高炉 18-8-25(20) W/C 60%		TTPCD0010 TTPT00003

施工単価表

現場打ち集水桝・街渠桝(本体)　SPK24040105　単第0 -0016　表

18-8-40BB　1.15m3を超え1.22m3以下　1　箇所　当り

機械構成比:　1.07%　労務構成比:　83.02%　材料構成比:　15.91%　市場単価構成比:　0.00%　標準単価:　150,640.00000

代表機労材規格(積算地区)	構成比	単価(積算地区)	代表機労材規格(東京地区)	単価(東京地区)	備考
軽油 パトロール給油,2～4KL積載車給油	0.52%		軽油パトロール給油		TTPC00013 TTPT00013
その他(材料)			その他(材料)		EZ009
積算単価			積算単価		E9999
A=3　18-8-40BB D=1　バックホウ(クレーン機能付)打設 F=1　-			C=29　1.15m3を超え1.22m3以下 E=1　一般養生・特殊養生(練炭)		

施工単価表

鉄筋　SPK24040334　単第0 -0017　表

SD345 D13　1　t　当り

機械構成比: 0.00%　労務構成比: 67.90%　材料構成比: 32.10%　市場単価構成比: 0.00%　標準単価: 390,730.00000

代表機労材規格(積算地区)	構成比	単価(積算地区)	代表機労材規格(東京地区)	単価(東京地区)	備考
鉄筋工	38.61%		鉄筋工		RTPC00018 RTPT00018
普通作業員	18.35%		普通作業員		RTPC00002 RTPT00002
土木一般世話役	9.61%		土木一般世話役		RTPC00009 RTPT00009
その他(労務)			その他(労務)		ER009
異形棒鋼<JISG3112> SD345,D13 単位質量0.995kg/m	32.10%		鉄筋コンクリート用棒鋼 SD345 D13		TTPC00001 TTPT00001
積算単価			積算単価		EP001
A=4　SD345 D13			B=1　-(全ての費用)		

施工単価表

現場打ち集水桝工　V000000500　単第0 -0018　表

2号水槽　900*900*1100　1　箇所　当り

名称・規格など	数量	単位	単価	金額	備考
現場打ち集水桝・街渠桝(本体) 18-8-40BB 0.77m3を超え0.82m3以下	1	箇所			単第0-0019　表
桝蓋グレーチング 900×900,細目,T-20,落込み 取っ手付き,枠共	1	組			
鉄筋 SD345 D13	0.001	t			単第0-0017　表
鉄板蓋 140×700 参考重量　4.0kg	1	枚			単第0-0020　表
鉄板蓋 140×1000 参考重量　6.1kg	1	枚			単第0-0021　表
＊＊＊　単位当たり　＊＊＊	1	箇所			

施工単価表

現場打ち集水桝・街渠桝(本体)　SPK24040105　単第0 -0019　表

18-8-40BB　0.77m3を超え0.82m3以下　1　箇所　当り

機械構成比:　1.07%　労務構成比:　83.14%　材料構成比:　15.79%　市場単価構成比:　0.00%　標準単価:　100,680.00000

代表機労材規格(積算地区)	構成比	単価(積算地区)	代表機労材規格(東京地区)	単価(東京地区)	備考
<賃>バックホウ(クローラ型クレーン機能付) 山積0.8m3(平積0.6)吊能力2.9t 排1～3,2011,2014	0.95%		バックホウ [クローラ型クレーン付] 排ガス型(第2次)山積0.8m3吊2.9t		KTPC00006 KTPT00006
<賃>バックホウ(クローラ型) 山積0.8m3(平積0.6) 排1～3,2011,2014	0.07%		バックホウ クローラ型 山積0.8m3(平積0.6m3)		KTPC00018 KTPT00018
その他(機械)			その他(機械)		EK009
型わく工	31.40%		型わく工		RTPC00010 RTPT00010
普通作業員	25.98%		普通作業員		RTPC00002 RTPT00002
土木一般世話役	10.79%		土木一般世話役		RTPC00009 RTPT00009
特殊作業員	2.96%		特殊作業員		RTPC00001 RTPT00001
その他(労務)			その他(労務)		ER009
レディーミクストコンクリート指定品 呼び強度18,スランプ8,粗骨材40 W/C(60%),種別(高炉)	14.98%		生コンクリート 高炉 18-8-25(20) W/C 60%		TTPCD0010 TTPT00003

施工単価表

現場打ち集水桝・街渠桝(本体)　SPK24040105　単第0 -0019　表

18-8-40BB　0.77m3を超え0.82m3以下　1　箇所　当り

機械構成比:　1.07%　労務構成比:　83.14%　材料構成比:　15.79%　市場単価構成比:　0.00%　標準単価:　100,680.00000

代表機労材規格(積算地区)	構成比	単価(積算地区)	代表機労材規格(東京地区)	単価(東京地区)	備考
軽油 パトロール給油,2～4KL積載車給油	0.53%		軽油パトロール給油		TTPC00013 TTPT00013
その他(材料)			その他(材料)		EZ009
積算単価			積算単価		E9999
A=3　18-8-40BB D=1　バックホウ(クレーン機能付)打設 F=1　-			C=22　0.77m3を超え0.82m3以下 E=1　一般養生・特殊養生(練炭)		

施工単価表

鉄板蓋　　V000000700　　単第0 -0020　表

140×700　　参考重量　4.0kg　　1　枚　当り

名称・規格など	数量	単位	単価	金額	備考
縞鋼板 無規格 厚4.5㎜	4.0	kg			
丸鋼 φ13,SS400 1.04 kg/m	0.4	kg			
等辺山形鋼 小形,3*40*40 1.83kg/m	0.5	kg			
＊＊＊　単位当たり　＊＊＊	1	枚			

施工単価表

鉄板蓋　　V000000800　　単第0 -0021　表

140×1000　　参考重量　6.1kg　　1　枚　当り

名称・規格など	数量	単位	単価	金額	備考
縞鋼板 無規格 厚4.5㎜	6.1	kg			
丸鋼 φ13,SS400 1.04 kg/m	0.4	kg			
等辺山形鋼 小形,3*40*40 1.83kg/m	0.5	kg			
＊＊＊　単位当たり　＊＊＊	1	枚			

施工単価表

構造物とりこわし工(無筋構造物)　SDT00031　単第0 -0022　表

機械施工　1　m3　当り

名称・規格など	数量	単位	単価	金額	備考
昼間_無筋構造物【手間のみ】 機械施工 時間的制約なし	1.000	m3			
諸雑費	1	式			
＊＊＊　単位当たり　＊＊＊	1	m3			
A=1　昼間施工 C=1　-			B=1　機械施工 D=1　時間的制約なし		

施工単価表

殻運搬　SPK24040151　単第0 -0023　表

Co(無筋)構造物とりこわし　DID区間有り　運搬距離14.4km以下(10.9km超)　1　m3　当り

機械構成比:　41.69%　労務構成比:　43.88%　材料構成比:　14.43%　市場単価構成比:　0.00%　標準単価：　2,348.60000

代表機労材規格(積算地区)	構成比	単価(積算地区)	代表機労材規格(東京地区)	単価(東京地区)	備考
ダンプトラック[オンロード・ディーゼル] 10t積級 (タイヤ損耗費及び補修費(良好)を含む)	41.69%		ダンプトラック[オンロード・ディーゼル] 10t積級 (タイヤ損耗費及び補修費(良好)を含む)		MTPC00018T1 MTPT00018T1
運転手(一般)	43.88%		運転手(一般)		RTPC00007 RTPT00007
軽油 パトロール給油,2～4KL積載車給油	14.43%		軽油パトロール給油		TTPC00013 TTPT00013
積算単価			積算単価		EP001
A=1　Co(無筋)構造物とりこわし C=2　DID区間有り E=1　-(全ての費用)			B=1　機械積込 D=50　運搬距離14.4km以下(10.9km超)		

施工単価表

舗装版破砕_市道　SPK24040305　単第0 -0024　表

アスファルト舗装版　障害等無し 舗装版厚15cm以下　1　m2　当り

機械構成比: 13.49%　労務構成比: 80.49%　材料構成比: 6.02%　市場単価構成比: 0.00%　標準単価: 207.06000

代表機労材規格(積算地区)	構成比	単価(積算地区)	代表機労材規格(東京地区)	単価(東京地区)	備考
<賃>後方超小旋回バックホウ(クローラ型) 山積0.45m3(平積0.35m3) 排出ガス対策型(第1,2,3次基準値)低騒音	13.49%		バックホウ(クローラ型) [後方超小旋回型] 山積0.45m3(平積0.35m3)		KTPC00066 KTPT00066
土木一般世話役	28.91%		土木一般世話役		RTPC00009 RTPT00009
運転手(特殊)	27.69%		運転手(特殊)		RTPC00006 RTPT00006
普通作業員	23.89%		普通作業員		RTPC00002 RTPT00002
軽油 パトロール給油,2～4KL積載車給油	6.02%		軽油パトロール給油		TTPC00013 TTPT00013
積算単価			積算単価		EP001
A=1 アスファルト舗装版 C=1 騒音振動対策不要 F=1 積込作業有り			B=1 障害等無し D=1 舗装版厚15cm以下 G=1 -(全ての費用)		

施工単価表

舗装版破砕_県道歩道　SPK24040305　単第0 -0025　表

アスファルト舗装版　障害等無し 舗装版厚15cm以下　1　m2　当り

機械構成比: 13.49%　労務構成比: 80.49%　材料構成比: 6.02%　市場単価構成比: 0.00%　標準単価: 207.06000

代表機労材規格(積算地区)	構成比	単価(積算地区)	代表機労材規格(東京地区)	単価(東京地区)	備考
<賃>後方超小旋回バックホウ(クローラ型) 山積0.45m3(平積0.35m3) 排出ガス対策型(第1,2,3次基準値)低騒音	13.49%		バックホウ(クローラ型) [後方超小旋回型] 山積0.45m3(平積0.35m3)		KTPC00066 KTPT00066
土木一般世話役	28.91%		土木一般世話役		RTPC00009 RTPT00009
運転手(特殊)	27.69%		運転手(特殊)		RTPC00006 RTPT00006
普通作業員	23.89%		普通作業員		RTPC00002 RTPT00002
軽油 パトロール給油,2～4KL積載車給油	6.02%		軽油パトロール給油		TTPC00013 TTPT00013
積算単価			積算単価		EP001
A=1 アスファルト舗装版 C=1 騒音振動対策不要 F=1 積込作業有り			B=1 障害等無し D=1 舗装版厚15cm以下 G=1 -(全ての費用)		

施工単価表

舗装版破砕_県道車道　SPK24040305　単第0 -0026　表

アスファルト舗装版　障害等無し 舗装版厚15cm以下　1　m2　当り

機械構成比: 13.49%　労務構成比: 80.49%　材料構成比: 6.02%　市場単価構成比: 0.00%　標準単価: 207.06000

代表機労材規格(積算地区)	構成比	単価(積算地区)	代表機労材規格(東京地区)	単価(東京地区)	備考
<賃>後方超小旋回バックホウ(クローラ型) 山積0.45m3(平積0.35m3) 排出ガス対策型(第1,2,3次基準値)低騒音	13.49%		バックホウ(クローラ型) [後方超小旋回型] 山積0.45m3(平積0.35m3)		KTPC00066 KTPT00066
土木一般世話役	28.91%		土木一般世話役		RTPC00009 RTPT00009
運転手(特殊)	27.69%		運転手(特殊)		RTPC00006 RTPT00006
普通作業員	23.89%		普通作業員		RTPC00002 RTPT00002
軽油 パトロール給油,2～4KL積載車給油	6.02%		軽油パトロール給油		TTPC00013 TTPT00013
積算単価			積算単価		EP001
A=1 アスファルト舗装版 C=1 騒音振動対策不要 F=1 積込作業有り			B=1 障害等無し D=1 舗装版厚15cm以下 G=1 -(全ての費用)		

施工単価表

舗装版切断　SPK24040306　単第0 -0027　表

アスファルト舗装版　アスファルト舗装版厚15cm以下　1　m　当り

機械構成比: 15.42%　労務構成比: 57.13%　材料構成比: 27.45%　市場単価構成比: 0.00%　標準単価: 673.26000

代表機労材規格(積算地区)	構成比	単価(積算地区)	代表機労材規格(東京地区)	単価(東京地区)	備考
コンクリートカッタ バキューム式(超低騒音型)・湿式 切削深20cm級ブレード径φ56cm	10.49%		コンクリートカッタ バキューム式(超低騒音型)・湿式 切削深20cm級ブレード径φ56cm		MTPC00164 MTPT00164
その他(機械)			その他(機械)		EK009
特殊作業員	19.60%		特殊作業員		RTPC00001 RTPT00001
土木一般世話役	10.55%		土木一般世話役		RTPC00009 RTPT00009
普通作業員	8.73%		普通作業員		RTPC00002 RTPT00002
その他(労務)			その他(労務)		ER009
コンクリートカッタブレード 自走式切断機用 径45cm(18インチ)	23.29%		コンクリートカッタブレード 径18インチ		TTPC00394 TTPT00394
ガソリン,レギュラー スタンド渡し,スタンド給油	2.83%		ガソリンレギュラースタンド		TTPC00014 TTPT00014
その他(材料)			その他(材料)		EZ009

施工単価表

舗装版切断　SPK24040306　単第0 -0027　表

アスファルト舗装版　アスファルト舗装版厚15cm以下　1　m　当り

機械構成比: 15.42%　労務構成比: 57.13%　材料構成比: 27.45%　市場単価構成比: 0.00%　標準単価: 673.26000

代表機労材規格(積算地区)	構成比	単価(積算地区)	代表機労材規格(東京地区)	単価(東京地区)	備考
積算単価			積算単価		EP001
A=1 アスファルト舗装版 E=1 -(全ての費用)			B=1 アスファルト舗装版厚15cm以下		

施工単価表

殻運搬　SPK24040151　単第0 -0028　表

舗装版破砕　DID区間有り 運搬距離10.5km以下(6.0km超)　1　m3　当り

機械構成比: 44.95%　労務構成比: 38.97%　材料構成比: 16.08%　市場単価構成比: 0.00%　標準単価: 3,512.00000

代表機労材規格(積算地区)	構成比	単価(積算地区)	代表機労材規格(東京地区)	単価(東京地区)	備考
ダンプトラック[オンロード・ディーゼル] 10t積級 (タイヤ損耗費及び補修費(良好)を含む)	44.95%		ダンプトラック[オンロード・ディーゼル] 10t積級 (タイヤ損耗費及び補修費(良好)を含む)		MTPC00018T1 MTPT00018T1
運転手(一般)	38.97%		運転手(一般)		RTPC00007 RTPT00007
軽油 パトロール給油,2～4KL積載車給油	16.08%		軽油パトロール給油		TTPC00013 TTPT00013
積算単価			積算単価		EP001
A=3　舗装版破砕 C=2　DID区間有り E=1　-(全ての費用)			B=3　機械積込(騒音対策不要,舗装版厚15cm以下) D=42　運搬距離10.5km以下(6.0km超)		

施工単価表

表層(車道・路肩部)_市道　SPK24040241　単第0 -0029　表

平均幅員1.4m以上3.0m以下　1層当り平均仕上厚50mm　1　m2　当り

機械構成比:　1.61%　労務構成比:　13.99%　材料構成比:　84.40%　市場単価構成比:　0.00%　標準単価:　1,934.60000

代表機労材規格(積算地区)	構成比	単価(積算地区)	代表機労材規格(東京地区)	単価(東京地区)	備考
<賃>アスファルトフィニッシャ(ホイール型) 舗装幅1.4～3.0m 排出ガス対策型(第1,2次基準値)低騒音	1.03%		アスファルトフィニッシャ [ホイール型] 舗装幅1.4～3.0m		KTPC00059 KTPT00059
<賃>振動ローラ(搭乗・コンバインド式) 質量3～4t 排出ガス対策型(第1,2次基準値)低騒音	0.21%		振動ローラ(舗装用) [搭乗式コンバインド型] 質量3～4t		KTPC00009 KTPT00009
<賃>タイヤローラ 質量3～4t 排出ガス対策型(第1,2次基準値)低騒音	0.19%		タイヤローラ 質量3～4t		KTPC00057 KTPT00057
その他(機械)			その他(機械)		EK009
普通作業員	4.75%		普通作業員		RTPC00002 RTPT00002
運転手(特殊)	3.30%		運転手(特殊)		RTPC00006 RTPT00006
特殊作業員	3.18%		特殊作業員		RTPC00001 RTPT00001
土木一般世話役	1.15%		土木一般世話役		RTPC00009 RTPT00009
その他(労務)			その他(労務)		ER009

施工単価表

表層(車道・路肩部)_市道　SPK24040241　単第0 -0029　表

平均幅員1.4m以上3.0m以下　1層当り平均仕上厚50mm　1　m2　当り

機械構成比:　1.61%　労務構成比:　13.99%　材料構成比:　84.40%　市場単価構成比:　0.00%　標準単価：　1,934.60000

代表機労材規格(積算地区)	構成比	単価(積算地区)	代表機労材規格(東京地区)	単価(東京地区)	備考
再生加熱アスファルト混合物 再生密粒度(20)	77.40%		密粒度As混合物(20) [標準数量]平均仕上り厚50mm		TTPCD0038 TTPT00284
アスファルト乳剤(JISK2208) アスファルト乳剤(浸透用) PK-3プライムコート用	6.70%		アスファルト乳剤(JISK2208) アスファルト乳剤(浸透用) PK-3プライムコート用		TTPC00026 TTPT00026
軽油 パトロール給油,2～4KL積載車給油	0.27%		軽油パトロール給油		TTPC00013 TTPT00013
その他(材料)			その他(材料)		EZ009
積算単価			積算単価		E9999
A=3　平均幅員1.4m以上3.0m以下 C=6　再生密粒度アスファルト混合物(20) G=1　- I=1　-(全ての費用)			B=50　1層当り平均仕上り厚(mm) E=2　PK-3 H=1　-		
【アスファルト混合物単価】 1層当り平均仕上り厚(mm)/1000*(アスファルト混合物単価(円)+各種割増合計値) 1層当り平均仕上り厚(mm):50.000(mm)					

施工単価表

上層路盤(車道・路肩部)_市道　SPK24040234　単第0 -0030　表

RM-30　全仕上り厚100mm 1層施工　1　m2　当り

機械構成比: 9.88%　労務構成比: 33.13%　材料構成比: 56.99%　市場単価構成比: 0.00%　標準単価: 569.67000

代表機労材規格(積算地区)	構成比	単価(積算地区)	代表機労材規格(東京地区)	単価(東京地区)	備考
モータグレーダ 土工用・排2 ブレード幅3.1m	3.96%		モータグレーダ 土工用・排2 ブレード幅3.1m		MTPC00134 MTPT00134
ロードローラ マカダム・排2 運転質量10t締固め幅2.1m	3.13%		ロードローラ マカダム・排2 運転質量10t締固め幅2.1m		MTPC00135 MTPT00135
<賃>タイヤローラ 質量8～20t 排出ガス対策型(第1,2次基準値)低騒音	1.01%		タイヤローラ 質量8～20t		KTPC00007 KTPT00007
その他(機械)			その他(機械)		EK009
運転手(特殊)	15.46%		運転手(特殊)		RTPC00006 RTPT00006
特殊作業員	5.15%		特殊作業員		RTPC00001 RTPT00001
普通作業員	5.03%		普通作業員		RTPC00002 RTPT00002
土木一般世話役	1.52%		土木一般世話役		RTPC00009 RTPT00009
その他(労務)			その他(労務)		ER009

施工単価表

上層路盤(車道・路肩部)_市道　SPK24040234　単第0 -0030　表

RM-30　全仕上り厚100mm 1層施工　1　m2　当り

機械構成比:　9.88%　労務構成比:　33.13%　材料構成比:　56.99%　市場単価構成比:　0.00%　標準単価:　569.67000

代表機労材規格(積算地区)	構成比	単価(積算地区)	代表機労材規格(東京地区)	単価(東京地区)	備考
再生粒度調整砕石 30～0mm	53.57%		再生粒度調整砕石 RM-40 [標準数量]全仕上り厚150mm		TTPC00010 TTPT00357
軽油 パトロール給油,2～4KL積載車給油	2.81%		軽油パトロール給油		TTPC00013 TTPT00013
その他(材料)			その他(材料)		EZ009
積算単価			積算単価		E9999
A=5　RM-30 H=1　-(全ての費用)			E=100　全仕上り厚(mm)		
【路盤材単価】 全仕上り厚(mm)/1000*路盤材単価(円) 全仕上り厚(mm):100.000(mm)					

施工単価表

下層路盤(車道・路肩部)_市道　SPK24040232　単第0 -0031　表

全仕上り厚100mm 1層施工　RC-30　1　m2　当り

機械構成比: 4.67%　労務構成比: 15.69%　材料構成比: 79.64%　市場単価構成比: 0.00%　標準単価: 1,202.10000

代表機労材規格(積算地区)	構成比	単価(積算地区)	代表機労材規格(東京地区)	単価(東京地区)	備考
モータグレーダ 土工用・排2 ブレード幅3.1m	1.87%		モータグレーダ 土工用・排2 ブレード幅3.1m		MTPC00134 MTPT00134
ロードローラ マカダム・排2 運転質量10t締固め幅2.1m	1.48%		ロードローラ マカダム・排2 運転質量10t締固め幅2.1m		MTPC00135 MTPT00135
<賃>タイヤローラ 質量8～20t 排出ガス対策型(第1,2次基準値)低騒音	0.48%		タイヤローラ 質量8～20t		KTPC00007 KTPT00007
その他(機械)			その他(機械)		EK009
運転手(特殊)	7.32%		運転手(特殊)		RTPC00006 RTPT00006
特殊作業員	2.44%		特殊作業員		RTPC00001 RTPT00001
普通作業員	2.38%		普通作業員		RTPC00002 RTPT00002
土木一般世話役	0.72%		土木一般世話役		RTPC00009 RTPT00009
その他(労務)			その他(労務)		ER009

施工単価表

下層路盤(車道・路肩部)_市道　SPK24040232　単第0 -0031　表

全仕上り厚100㎜ 1層施工　RC-30　1　m2　当り

機械構成比: 4.67%　労務構成比: 15.69%　材料構成比: 79.64%　市場単価構成比: 0.00%　標準単価: 1,202.10000

代表機労材規格(積算地区)	構成比	単価(積算地区)	代表機労材規格(東京地区)	単価(東京地区)	備考
再生クラッシャラン 30～0㎜	78.02%		クラッシャラン 40～0㎜ [標準数量]全仕上り厚150㎜		TTPCD0018 TTPT00346
軽油 パトロール給油,2～4KL積載車給油	1.33%		軽油パトロール給油		TTPC00013 TTPT00013
その他(材料)			その他(材料)		EZ009
積算単価			積算単価		E9999
A=100　全仕上り厚(㎜) D=1　-(全ての費用)			B=3　RC-30		
【路盤材単価】 全仕上り厚(㎜)/1000*路盤材単価(円) 全仕上り厚(㎜):100.000(㎜)					

施工単価表

表層(歩道部)_県道　SPK24040244　単第0 -0032　表

平均幅員1.4m未満(1層平均50mm以下)　1層当り平均仕上厚30mm　1　m2　当り

機械構成比: 0.43%　労務構成比: 46.04%　材料構成比: 53.53%　市場単価構成比: 0.00%　標準単価: 2,390.10000

代表機労材規格(積算地区)	構成比	単価(積算地区)	代表機労材規格(東京地区)	単価(東京地区)	備考
振動ローラ(舗装用) ハンドガイド式 運転質量0.5～0.6t	0.28%		振動ローラ(舗装用) ハンドガイド式 運転質量0.5～0.6t		MTPC00047 MTPT00047
振動コンパクタ 前進型 運転質量40～60kg	0.08%		振動コンパクタ 前進型 運転質量40～60kg		MTPC00049 MTPT00049
その他(機械)			その他(機械)		EK009
特殊作業員	17.87%		特殊作業員		RTPC00001 RTPT00001
普通作業員	15.99%		普通作業員		RTPC00002 RTPT00002
土木一般世話役	4.83%		土木一般世話役		RTPC00009 RTPT00009
その他(労務)			その他(労務)		ER009
再生加熱アスファルト混合物 再生細粒度(13)	47.96%		細粒度As混合物(13) [標準数量]平均仕上り厚40mm		TTPC00025 TTPT00294
アスファルト乳剤(JISK2208) アスファルト乳剤(浸透用) PK-3プライムコート用	5.42%		アスファルト乳剤(JISK2208) アスファルト乳剤(浸透用) PK-3プライムコート用		TTPC00026 TTPT00026

施工単価表

表層(歩道部)_県道　SPK24040244　単第0 -0032　表

平均幅員1.4m未満(1層平均50mm以下)　1層当り平均仕上厚30mm　1　m2　当り

機械構成比: 0.43%　労務構成比: 46.04%　材料構成比: 53.53%　市場単価構成比: 0.00%　標準単価: 2,390.10000

代表機労材規格(積算地区)	構成比	単価(積算地区)	代表機労材規格(東京地区)	単価(東京地区)	備考
ガソリン,レギュラー スタンド渡し,スタンド給油	0.09%		ガソリンレギュラースタンド		TTPC00014 TTPT00014
軽油 パトロール給油,2～4KL積載車給油	0.04%		軽油パトロール給油		TTPC00013 TTPT00013
その他(材料)			その他(材料)		EZ009
積算単価			積算単価		E9999
A=1　平均幅員1.4m未満(1層平均50mm以下) C=10　再生細粒度アスファルト混合物(13) G=1　- I=1　-(全ての費用)			B=30　1層当り平均仕上り厚(mm) E=2　PK-3 H=1　-		
【アスファルト混合物単価】 1層当り平均仕上り厚(mm)/1000*(アスファルト混合物単価(円)+各種割増合計値) 1層当り平均仕上り厚(mm):30.000(mm)					

施工単価表

上層路盤(歩道部)_県道　SPK24040235　単第0 -0033　表

全仕上り厚100mm 1層施工　RM-30　1　m2　当り

機械構成比:　5.20%　労務構成比:　67.43%　材料構成比:　27.37%　市場単価構成比:　0.00%　標準単価:　848.39000

代表機労材規格(積算地区)	構成比	単価(積算地区)	代表機労材規格(東京地区)	単価(東京地区)	備考
<賃>小型バックホウ(クローラ型) 山積0.11m3(平積0.08) 排出ガス対策型(第1,2,3次基準値)低騒音	2.69%		小型バックホウ [クローラ型] 山積0.11m3(平積0.08m3)		KTPC00001 KTPT00001
<賃>振動ローラ(搭乗・コンバインド式) 質量3～4t 排出ガス対策型(第1,2次基準値)低騒音	2.36%		振動ローラ(舗装用) [搭乗式コンバインド型] 質量3～4t		KTPC00009 KTPT00009
その他(機械)			その他(機械)		EK009
普通作業員	28.22%		普通作業員		RTPC00002 RTPT00002
運転手(特殊)	24.35%		運転手(特殊)		RTPC00006 RTPT00006
特殊作業員	12.90%		特殊作業員		RTPC00001 RTPT00001
その他(労務)			その他(労務)		ER009
再生粒度調整砕石 30～0mm	25.44%		再生粒度調整砕石 RM-30 [標準数量]全仕上り厚100mm		TTPC00010 TTPT00360
軽油 パトロール給油,2～4KL積載車給油	1.88%		軽油パトロール給油		TTPC00013 TTPT00013

施工単価表

上層路盤(歩道部)_県道　SPK24040235　単第0 -0033　表

全仕上り厚100mm 1層施工　RM-30　1　m2　当り

機械構成比:　5.20%　労務構成比:　67.43%　材料構成比:　27.37%　市場単価構成比:　0.00%　標準単価:　848.39000

代表機労材規格(積算地区)	構成比	単価(積算地区)	代表機労材規格(東京地区)	単価(東京地区)	備考
その他(材料)			その他(材料)		EZ009
積算単価			積算単価		E9999
A=100　全仕上り厚(mm) D=1　-(全ての費用)			B=1　RM-30		
【路盤材単価】 全仕上り厚(mm)/1000*路盤材単価(円) 全仕上り厚(mm):100.000(mm)					

施工単価表

表層(車道・路肩部)_県道　SPK24040241　単第0 -0034　表

平均幅員1.4m以上3.0m以下　1層当り平均仕上厚50mm　1　m2　当り

機械構成比:　1.68%　労務構成比:　14.64%　材料構成比:　83.68%　市場単価構成比:　0.00%　標準単価:　1,849.10000

代表機労材規格(積算地区)	構成比	単価(積算地区)	代表機労材規格(東京地区)	単価(東京地区)	備考
<賃>アスファルトフィニッシャ(ホイール型) 舗装幅1.4～3.0m 排出ガス対策型(第1,2次基準値)低騒音	1.07%		アスファルトフィニッシャ [ホイール型] 舗装幅1.4～3.0m		KTPC00059 KTPT00059
<賃>振動ローラ(搭乗・コンバインド式) 質量3～4t 排出ガス対策型(第1,2次基準値)低騒音	0.22%		振動ローラ(舗装用) [搭乗式コンバインド型] 質量3～4t		KTPC00009 KTPT00009
<賃>タイヤローラ 質量3～4t 排出ガス対策型(第1,2次基準値)低騒音	0.20%		タイヤローラ 質量3～4t		KTPC00057 KTPT00057
その他(機械)			その他(機械)		EK009
普通作業員	4.97%		普通作業員		RTPC00002 RTPT00002
運転手(特殊)	3.46%		運転手(特殊)		RTPC00006 RTPT00006
特殊作業員	3.33%		特殊作業員		RTPC00001 RTPT00001
土木一般世話役	1.20%		土木一般世話役		RTPC00009 RTPT00009
その他(労務)			その他(労務)		ER009

施工単価表

表層(車道・路肩部)_県道　SPK24040241　単第0 -0034　表

平均幅員1.4m以上3.0m以下　1層当り平均仕上厚50mm　1　m2　当り

機械構成比:　1.68%　労務構成比:　14.64%　材料構成比:　83.68%　市場単価構成比:　0.00%　標準単価：　1,849.10000

代表機労材規格(積算地区)	構成比	単価(積算地区)	代表機労材規格(東京地区)	単価(東京地区)	備考
再生加熱アスファルト混合物 再生密粒度(20)	80.97%		密粒度As混合物(20) [標準数量]平均仕上り厚50mm		TTPCD0038 TTPT00284
アスファルト乳剤(JISK2208) アスファルト乳剤(浸透用) PK-4タックコート用	2.39%		アスファルト乳剤(JISK2208) アスファルト乳剤(浸透用) PK-4タックコート用		TTPC00027 TTPT00027
軽油 パトロール給油,2～4KL積載車給油	0.29%		軽油パトロール給油		TTPC00013 TTPT00013
その他(材料)			その他(材料)		EZ009
積算単価			積算単価		E9999
A=3　平均幅員1.4m以上3.0m以下 C=6　再生密粒度アスファルト混合物(20) G=1　- I=1　-(全ての費用)			B=50　1層当り平均仕上り厚(mm) E=1　PK-4 H=1　-		
【アスファルト混合物単価】 1層当り平均仕上り厚(mm)/1000*(アスファルト混合物単価(円)+各種割増合計値) 1層当り平均仕上り厚(mm):50.000(mm)					

施工単価表

基層(車道・路肩部)_県道　SPK24040239　単第0 -0035　表

平均幅員1.4m以上3.0m以下　1層当り平均仕上厚50mm　1　m2　当り

機械構成比:　1.87%　労務構成比:　16.39%　材料構成比:　81.74%　市場単価構成比:　0.00%　標準単価：　1,651.70000

代表機労材規格(積算地区)	構成比	単価(積算地区)	代表機労材規格(東京地区)	単価(東京地区)	備考
<賃>アスファルトフィニッシャ(ホイール型) 舗装幅1.4～3.0m 排出ガス対策型(第1,2次基準値)低騒音	1.20%		アスファルトフィニッシャ [ホイール型] 舗装幅1.4～3.0m		KTPC00059 KTPT00059
<賃>振動ローラ(搭乗・コンバインド式) 質量3～4t 排出ガス対策型(第1,2次基準値)低騒音	0.24%		振動ローラ(舗装用) [搭乗式コンバインド型] 質量3～4t		KTPC00009 KTPT00009
<賃>タイヤローラ 質量3～4t 排出ガス対策型(第1,2次基準値)低騒音	0.22%		タイヤローラ 質量3～4t		KTPC00057 KTPT00057
その他(機械)			その他(機械)		EK009
普通作業員	5.57%		普通作業員		RTPC00002 RTPT00002
運転手(特殊)	3.87%		運転手(特殊)		RTPC00006 RTPT00006
特殊作業員	3.73%		特殊作業員		RTPC00001 RTPT00001
土木一般世話役	1.34%		土木一般世話役		RTPC00009 RTPT00009
その他(労務)			その他(労務)		ER009

施工単価表

基層(車道・路肩部)_県道　SPK24040239　単第0 -0035　表

平均幅員1.4m以上3.0m以下　1層当り平均仕上厚50mm　1　m2　当り

機械構成比:　1.87%　労務構成比:　16.39%　材料構成比:　81.74%　市場単価構成比:　0.00%　標準単価：　1,651.70000

代表機労材規格(積算地区)	構成比	単価(積算地区)	代表機労材規格(東京地区)	単価(東京地区)	備考
再生加熱アスファルト混合物 再生粗粒度(20)	73.53%		再生粗粒度As混合物(20) [標準数量]平均仕上り厚50mm		TTPC00023 TTPT00281
アスファルト乳剤(JISK2208) アスファルト乳剤(浸透用) PK-3プライムコート用	7.85%		アスファルト乳剤(JISK2208) アスファルト乳剤(浸透用) PK-3プライムコート用		TTPC00026 TTPT00026
軽油 パトロール給油,2～4KL積載車給油	0.32%		軽油パトロール給油		TTPC00013 TTPT00013
その他(材料)			その他(材料)		EZ009
積算単価			積算単価		E9999
A=3　平均幅員1.4m以上3.0m以下 C=8　再生粗粒度アスコン(20) G=2　小型車割増有 I=1　-(全ての費用)			B=50　1層当り平均仕上り厚(mm) E=2　PK-3 H=1　-		
【アスファルト混合物単価】 1層当り平均仕上り厚(mm)/1000*(アスファルト混合物単価(円)+各種割増合計値) 1層当り平均仕上り厚(mm):50.000(mm)					

施工単価表

上層路盤(車道・路肩部)_県道　SPK24040234　単第0 -0036　表

RM-30　全仕上り厚100mm 1層施工　1　m2　当り

機械構成比: 9.88%　労務構成比: 33.13%　材料構成比: 56.99%　市場単価構成比: 0.00%　標準単価: 569.67000

代表機労材規格(積算地区)	構成比	単価(積算地区)	代表機労材規格(東京地区)	単価(東京地区)	備考
モータグレーダ 土工用・排2 ブレード幅3.1m	3.96%		モータグレーダ 土工用・排2 ブレード幅3.1m		MTPC00134 MTPT00134
ロードローラ マカダム・排2 運転質量10t締固め幅2.1m	3.13%		ロードローラ マカダム・排2 運転質量10t締固め幅2.1m		MTPC00135 MTPT00135
<賃>タイヤローラ 質量8～20t 排出ガス対策型(第1,2次基準値)低騒音	1.01%		タイヤローラ 質量8～20t		KTPC00007 KTPT00007
その他(機械)			その他(機械)		EK009
運転手(特殊)	15.46%		運転手(特殊)		RTPC00006 RTPT00006
特殊作業員	5.15%		特殊作業員		RTPC00001 RTPT00001
普通作業員	5.03%		普通作業員		RTPC00002 RTPT00002
土木一般世話役	1.52%		土木一般世話役		RTPC00009 RTPT00009
その他(労務)			その他(労務)		ER009

施工単価表

上層路盤(車道・路肩部)_県道　SPK24040234　単第0 -0036　表

RM-30　全仕上り厚100mm 1層施工　1　m2　当り

機械構成比:　9.88%　労務構成比:　33.13%　材料構成比:　56.99%　市場単価構成比:　0.00%　標準単価:　569.67000

代表機労材規格(積算地区)	構成比	単価(積算地区)	代表機労材規格(東京地区)	単価(東京地区)	備考
再生粒度調整砕石 30～0mm	53.57%		再生粒度調整砕石 RM-40 [標準数量]全仕上り厚150mm		TTPC00010 TTPT00357
軽油 パトロール給油,2～4KL積載車給油	2.81%		軽油パトロール給油		TTPC00013 TTPT00013
その他(材料)			その他(材料)		EZ009
積算単価			積算単価		E9999
A=5　RM-30 H=1　-(全ての費用)			E=100　全仕上り厚(mm)		
【路盤材単価】 全仕上り厚(mm)/1000*路盤材単価(円) 全仕上り厚(mm):100.000(mm)					

施工単価表

下層路盤(車道・路肩部)_県道　SPK24040232　単第0 -0037　表

全仕上り厚100mm 1層施工　RC-30　1　m2　当り

機械構成比: 4.67%　労務構成比: 15.69%　材料構成比: 79.64%　市場単価構成比: 0.00%　標準単価: 1,202.10000

代表機労材規格(積算地区)	構成比	単価(積算地区)	代表機労材規格(東京地区)	単価(東京地区)	備考
モータグレーダ 土工用・排2 ブレード幅3.1m	1.87%		モータグレーダ 土工用・排2 ブレード幅3.1m		MTPC00134 MTPT00134
ロードローラ マカダム・排2 運転質量10t締固め幅2.1m	1.48%		ロードローラ マカダム・排2 運転質量10t締固め幅2.1m		MTPC00135 MTPT00135
<賃>タイヤローラ 質量8～20t 排出ガス対策型(第1,2次基準値)低騒音	0.48%		タイヤローラ 質量8～20t		KTPC00007 KTPT00007
その他(機械)			その他(機械)		EK009
運転手(特殊)	7.32%		運転手(特殊)		RTPC00006 RTPT00006
特殊作業員	2.44%		特殊作業員		RTPC00001 RTPT00001
普通作業員	2.38%		普通作業員		RTPC00002 RTPT00002
土木一般世話役	0.72%		土木一般世話役		RTPC00009 RTPT00009
その他(労務)			その他(労務)		ER009

施工単価表

下層路盤(車道・路肩部)_県道　SPK24040232　単第0 -0037　表

全仕上り厚100mm 1層施工　RC-30　1　m2　当り

機械構成比:　4.67%　労務構成比:　15.69%　材料構成比:　79.64%　市場単価構成比:　0.00%　標準単価：　1,202.10000

代表機労材規格(積算地区)	構成比	単価(積算地区)	代表機労材規格(東京地区)	単価(東京地区)	備考
再生クラッシャラン 30～0mm	78.02%		クラッシャラン 40～0mm [標準数量]全仕上り厚150mm		TTPCD0018 TTPT00346
軽油 パトロール給油,2～4KL積載車給油	1.33%		軽油パトロール給油		TTPC00013 TTPT00013
その他(材料)			その他(材料)		EZ009
積算単価			積算単価		E9999
A=100　全仕上り厚(mm) D=1　-(全ての費用)			B=3　RC-30		
【路盤材単価】 全仕上り厚(mm)/1000*路盤材単価(円) 全仕上り厚(mm):100.000(mm)					

施工単価表

埋戻し　SPK24040020　単第0 -0038　表

土砂　現場制約あり 締固め有り　1　m3　当り

機械構成比: 0.26%　労務構成比: 99.38%　材料構成比: 0.36%　市場単価構成比: 0.00%　標準単価: 7,300.30000

代表機労材規格(積算地区)	構成比	単価(積算地区)	代表機労材規格(東京地区)	単価(東京地区)	備考
<賃>タンパ(ランマ) 質量60～80kg	0.26%		タンパ及びランマ 質量60～80kg		KTPC00020 KTPT00020
普通作業員	88.41%		普通作業員		RTPC00002 RTPT00002
特殊作業員	10.97%		特殊作業員		RTPC00001 RTPT00001
ガソリン,レギュラー スタンド渡し,スタンド給油	0.36%		ガソリンレギュラースタンド		TTPC00014 TTPT00014
積算単価			積算単価		EP001
A=6　現場制約あり C=1　締固め有り			B=1　土砂 D=1　-(全ての費用)		

施工単価表

水替え工　　V000000900　　単第0 -0039　表

1　式　当り

名称・規格など	数量	単位	単価	金額	備考
ポンプ運転工	5	日			単第0-0040　表
据付・撤去工	1	現場			単第0-0042　表
＊＊＊　単位当たり　＊＊＊	1	式			

施工単価表

ポンプ運転工　　SG1D0042001　　単第0 -0040　表

1　日　当り

名称・規格など	数量	単位	単価	金額	備考
特殊作業員	0.11	人			
普通作業員	0.05	人			
工事用水中ポンプ損料	1	日			単第0-0041　表
発動発電機 ガソリンエンジン駆動 定格容量3kVA	1	日			
諸雑費	18	%			#09
＊＊＊　単位当たり　＊＊＊	1	日			
A=1　作業時排水 C=1　ポンプ1台			B=2　発動発電機 D=1　普通型(潜水ポンプ) 口径50mm全揚程5m		

施工単価表

工事用水中ポンプ損料　　SGAD0042001　　単第0 -0041　表

1　日　当り

名称・規格など	数量	単位	単価	金額	備考
工事用水中モータポンプ 普通型(潜水ポンプ) 口径φ50㎜全揚程5m	1	台			
＊＊＊　単位当たり　＊＊＊	1	日			
A=1　作業時排水 C=1　普通型(潜水ポンプ) 口径50㎜全揚程5m			B=1　ポンプ1台		

施工単価表

据付・撤去工　　SG1D0042002　　単第0 -0042　表

1　現場　当り

名称・規格など	数量	単位	単価	金額	備考
普通作業員	0.08	人			
＊＊＊　単位当たり　＊＊＊	1	現場			

本　工　事　内　訳　表

工事区分	工　種	種　別	細　別	規　格	単位	算出数量	設計数量	摘　要
	土工	作業土工	床掘	土砂	m3	232.0	230	計第　1　号
			埋戻し	土砂	m3	95.5	100	計第　1　号
			基面整正	土砂	m2	118.8	120	計第　1　号
		残土等処分		土砂	m3	125.9	130	232-95.5/0.9
	舗装工	舗装工	市道車道 表層工	再生密粒度アスコン t=5cm	m2	55.6	56	計第　6　号
			上層路盤工	再生粒度調整砕石 t=10cm	m2	55.6	56	計第　6　号
			下層路盤工	再生切込砕石 t=10cm	m2	55.6	56	計第　6　号
		舗装工	県道歩道 表層工	再生細粒度アスコン t=3cm	m2	49.3	49	計第　4　号
			路盤工	再生切込砕石 t=10cm	m2	49.3	49	計第　4　号
		舗装工	県道車道 表層工	再生密粒度アスコン t=5cm	m2	9.6	10	計第　5　号
			基層工	再生粗粒度アスコン t=5cm	m2	4.8	5	計第　5　号
			上層路盤工	再生粒度調整砕石 t=10cm	m2	4.8	5	計第　5　号
			下層路盤工	再生切込砕石 t=15cm	m2	4.8	5	計第　5　号
	構造物撤去工	構造物取壊し工	ｺﾝｸﾘｰﾄ構造物取壊し		m3	15.4	15	計第　6　号
			舗装版切断	t≦150mm	m	35.4	35	計第　6　号
			市道 舗装版破砕	t=5cm	m2	75.6	76	計第　6　号
			県道歩道 舗装版破砕	t=3cm	m2	83.7	84	計第　4　号
			県道車道 舗装版破砕	t=10cm	m2	9.6	10	計第　5　号
		コンクリート殻運搬			m3	15.4	15	
		アスファルト殻運搬			m3	7.3	7	75.6*0.05+83.7*0.03 +9.6*0.10
		コンクリート殻処分			t	36.2	36	15.4*2.35
		アスファルト殻処分			t	16.7	17	(75.6*0.05+9.6*0.10)*2.35 +(83.7*0.03)*2.20
		既設水路埋設	砕石埋戻	RC-30	m3	2.2	2	
			（埋戻材料）	RC-30	m3	2.9	3	ほぐし土量 2.2*1.2/0.9
			コンクリート	無筋	m3	2.2	2	
			型枠	無筋	m2	5.6	6	
	コンクリート構造物	壁嵩上げｺﾝｸﾘｰﾄ	コンクリート	18N-8-40	m3	0.1	0.1	計第　7　号
			型枠	無筋	m2	0.7	0.7	計第　7　号
			打継ぎ目処理		m2	2.5	3	計第　7　号
	水路工	排水路構造物	自由勾配側溝	1000＜t≦2000 W=900	m	88.1	88	計第　9　号
			蓋版設置	T-25 車道用Co蓋	枚	42	42	計第　9　号
				T-2 歩道用Co蓋	枚	24	24	計第　9　号
				T-25 車道用グレーチング	枚	10	10	計第　9　号
				T-2 歩道用グレーチング	枚	6	6	計第　9　号
	付属施設	集水桝	１号水槽	1000×1000×1300	箇所	1	1	計第　7　号
			２号水槽	900×900×1100	箇所	1	1	計第　8　号

土工　　各種数量計算書　　計第　1　号

種別 / 番号	距離	床掘(E)			埋戻し(Fu1)			基面整正(K)			摘要
		面積	平均	立積	面積	平均	立積	幅	平均	面積	
1号水槽				16.3			13.0			2.3	計第7号
		2.1	—	—	0.8	—	—	1.3	—	—	
NO.8	7.45	2.1	2.10	15.6	0.8	0.80	6.0	1.3	1.30	9.7	
NO.9	20.00	1.9	2.00	40.0	0.8	0.80	16.0	1.3	1.30	26.0	
	11.20	1.9	1.90	21.3	0.8	0.80	9.0	1.3	1.30	14.6	
		2.6	—	—	0.9	—	—	1.3	—	—	
NO.10	8.80	2.6	2.60	22.9	0.9	0.90	7.9	1.3	1.30	11.4	
	8.46	2.6	2.60	22.0	0.9	0.90	7.6	1.3	1.30	11.0	
2号水槽				3.1			1.4			2.0	計第8号
		2.6	—	—	1.0	—	—	1.3	—	—	
NO.11	10.15	2.6	2.60	26.4	1.0	1.00	10.2	1.3	1.30	13.2	
NO.12	20.00	3.2	2.90	58.0	1.2	1.10	22.0	1.3	1.30	26.0	
	2.00	3.2	3.20	6.4	1.2	1.20	2.4	1.3	1.30	2.6	
				m^3			m^3			m^2	
計	88.06			232.0			95.5			118.8	

土工　　各種数量計算書　　計第　2　号

種別 / 番号	距離	ｺﾝｸﾘｰﾄ取壊し(Co) 面積	平均	立積	面積	平均	立積	面積	平均	立積	摘要
１号水槽				1.3							計第7号
		0.2	—	—							
NO.8	7.45	0.2	0.20	1.5							
NO.9	20.00	0.2	0.20	4.0							
	11.20	0.2	0.20	2.2							
		0.2	—	—							
NO.11	10.15	0.2	0.20	2.0							
NO.12	20.00	0.2	0.20	4.0							
	2.00	0.2	0.20	0.4							
				m^3							
計	70.80			15.4							

路肩擁壁嵩上げ　　各種数量計算書　　計第 3 号

種別 / 番号	距 離	嵩上げコン(Cov)			型　枠(PL)			打継目処理			摘 要
		面積	平 均	立積	高さ	平 均	面積	幅	平 均	面積	
		0.00	—	—	0.00	—	—	0.30	—	—	
NO.12	6.40	0.02	0.010	0.06	0.14	0.07	0.45	0.30	0.30	1.92	
	2.00	0.02	0.020	0.04	0.14	0.14	0.28	0.30	0.30	0.60	
				m^3			m^2			m^2	
計	8.40			0.10			0.73			2.52	

既設水路埋設　　各種数量計算書　　計第　4　号

種別 / 番号	距離	砕石埋戻（Fu2）			コンクリート（Co）			型枠（PL）			摘要
		面積	平均	立積	面積	平均	立積	面積	平均	立積	
		0.1	—	—	0.1	—	—	0.26	—	—	
NO.10	20.00	0.1	0.10	2.0	0.1	0.1	2.0	0.26	0.26	5.2	
	1.50	0.1	0.10	0.2	0.1	0.1	0.2	0.26	0.26	0.4	
				m^3			m^3			m^2	
計	21.50			2.2			2.2			5.6	

県道　歩道舗装

各種数量計算書

計第　5　号

種別 / 番号	距離	舗装剥取り(Asw) 幅	平均	面積	舗装幅員(W) 幅	平均	面積				摘要
		1.49	—	—	0.95	—	—				
NO.8	7.45	1.49	1.49	11.10	0.95	0.95	7.08				
NO.9	20.00	1.45	1.47	29.40	0.94	0.95	19.00				
	11.20	1.45	1.45	16.24	0.94	0.94	10.53				
		2.25	—	—	1.06	—	—				
NO.10	8.80	2.25	2.25	19.80	1.06	1.06	9.33				
	2.18	2.25	2.25	4.91	1.06	1.06	2.31				
	2.02	0.00	1.13	2.28	0.00	0.53	1.07				
				m^2			m^2				
計	51.65			83.73			49.32				

県道　車道舗装

各種数量計算書

計第　6　号

種別 / 番号	距離	舗装剥取り(Asw)			舗装幅員(W)（表層工）			基層工・上下層路盤工			摘要
		幅	平均	面積	幅	平均	面積	面積	平均	立積	
		2.40	—	—	2.40	—	—	1.21	—	—	
NO.10+6付近	4.00	2.40	2.40	9.60	2.40	2.40	9.60	1.21	1.21	4.84	
				m^2			m^2			m^2	
計	4.00			9.60			9.60			4.84	

市道　車道舗装

各種数量計算書

計第　7　号

種別 / 番号	距離	舗装剥取り(Asw) 幅	平均	面積	舗装幅員(W) 幅	平均	面積	舗装切断 面積	平均	立積	摘要
		1.20	—	—	1.20	—	—				
NO.10+6付近	2.10	1.20	1.20	2.52	1.20	1.20	2.52				
		1.73	—	—	1.14	—	—				
NO.11	10.16	1.73	1.73	17.58	1.14	1.14	11.58				
	13.60	1.73	1.73	23.53	1.14	1.14	15.50				
		3.80	—	—	3.10	—	—				
NO.12	6.40	3.80	3.80	24.32	3.10	3.10	19.84				
	2.0	3.80	3.80	7.60	3.10	3.10	6.20				
市道											
NO.11付近										30.3	平面図
									計	30.3	t=5cm
県道											
NO.10+7付近										5.1	平面図
									計	5.1	t=10cm
				m^2			m^2			m	
計	34.26			75.55			55.64			35.4	t≦150

工　種	１号水槽	材 料 計 算 書	計第８号

１号水槽

S=1:20

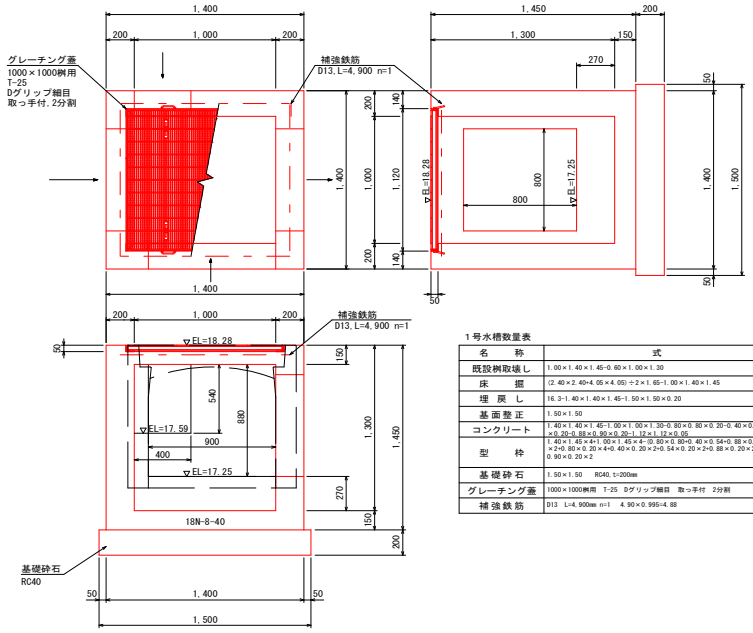

１号水槽数量表　　1箇所当り

名　称	式	数　量
既設桝取壊し	1.00×1.40×1.45-0.60×1.00×1.30	1.25 m3
床　掘	(2.40×2.40+4.05×4.05)÷2×1.65-1.00×1.40×1.45	16.3 m3
埋 戻 し	16.3-1.40×1.40×1.45-1.50×1.50×0.20	13.0 m3
基 面 整 正	1.50×1.50	2.3 m2
コンクリート	1.40×1.40×1.45-1.00×1.00×1.30-0.80×0.80×0.20-0.40×0.54×0.20-0.88×0.90×0.20-1.12×1.12×0.05	1.15 m3
型　枠	1.40×1.45×4+1.00×1.45×4-(0.80×0.80+0.40×0.54+0.88×0.90)×2+0.80×0.20×4+0.40×0.20×2+0.54×0.20×2+0.88×0.20×2+0.90×0.20×2	12.35 m2
基 礎 砕 石	1.50×1.50　RC40, t=200mm	2.3 m2
グレーチング蓋	1000×1000桝用　T-25　Dグリップ細目　取っ手付　2分割	1.0 組
補 強 鉄 筋	D13　L=4, 900mm n=1　4.90×0.995=4.88	4.88 kg

(1.0ヶ所当り)

名　称	規　格	算　　式	単位当り数量	延　長	数　量
１号水槽		1000×1000×1300		m	
ｺﾝｸﾘｰﾄ取壊し	無筋	1.00×1.40×1.45-0.60×1.00×1.30	1.25 m3		1.3 m3
床掘	土砂	(2.40×2.40+4.05×4.05)÷2×1.65-1.00×1.40×1.45	16.25 m3		16.3 m3
埋戻し	土砂	16.3-1.40×1.40×1.45-1.50×1.50×0.20	13.01 m3		13.0 m3
基面整正		1.50×1.50	2.25 m2		2.3 m2
コンクリート	18N-8-40	1.40×1.40×1.45-1.00×1.00×1.30-0.80×0.80×0.20-0.40×0.54×0.20-0.88×0.90×0.20-1.12×1.12×0.05	1.15 m3		1.15 m3
型枠	無筋	1.40×1.45×4+1.00×1.45×4-(0.80×0.80+0.40×0.54+0.88×0.90)×2+0.80×0.20×4+0.40×0.20×2+0.54×0.20×2+0.88×0.20×2+0.90×0.20×2	12.35 m2		12.35 m2
基礎砕石	RC40,t=20cm	1.50×1.50	2.25 m2		2.3 m2
グレーチング蓋		1000×1000桝用　T-25　Dグリップ細目　取っ手付　2分割			1.0 組
補強鉄筋	D13	4.90×0.995	4.88 kg		4.88 kg

工　種	２号水槽	材 料 計 算 書	計第９号

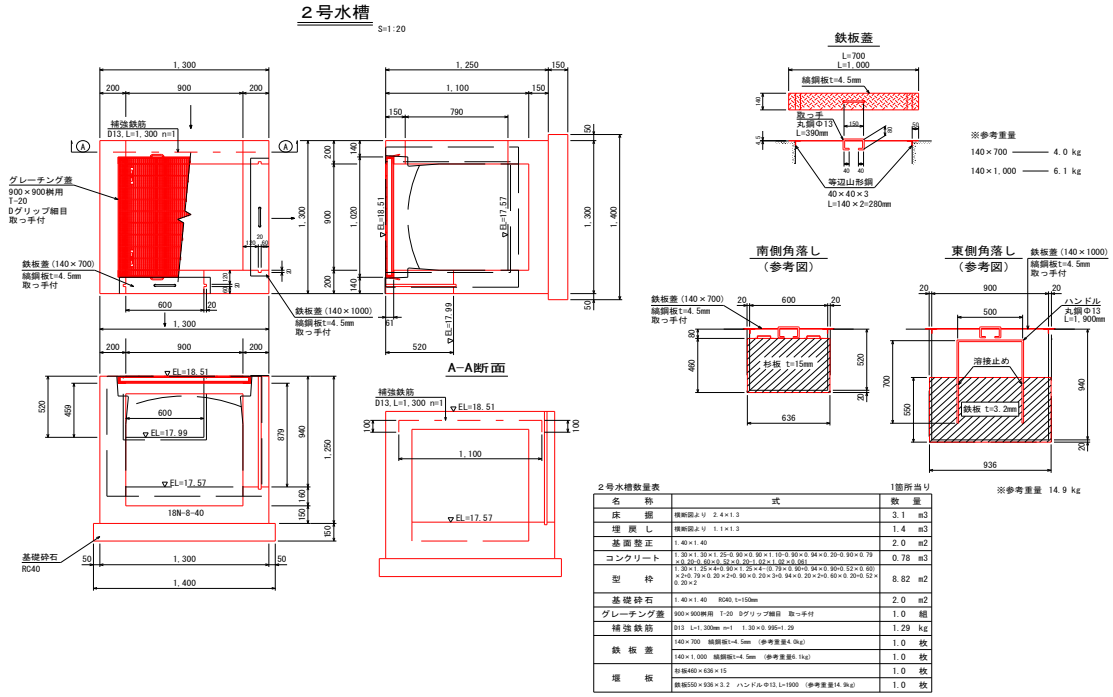

２号水槽数量表　　1箇所当り

名　称	式	数　量
床　掘	横断図より　2.4×1.3	3.1　m3
埋　戻　し	横断図より　1.1×1.3	1.4　m3
基 面 整 正	1.40×1.40	2.0　m2
コンクリート	1.30×1.30×1.25-0.90×0.90×1.10-0.90×0.94×0.20-0.90×0.79×0.20-0.60×0.52×0.20-1.02×1.02×0.061	0.78　m3
型　枠	1.30×1.25×4+0.90×1.25×4-(0.79×0.90+0.94×0.90+0.52×0.60)×2+0.79×0.20×2+0.90×0.20×3+0.94×0.20×2+0.60×0.20+0.52×0.20×2	8.82　m2
基 礎 砕 石	1.40×1.40　RC40, t=150mm	2.0　m2
グレーチング蓋	900×900桝用　T-20　Dグリップ細目　取っ手付	1.0　組
補 強 鉄 筋	D13　L=1,300mm　n=1　1.30×0.995=1.29	1.29　kg
鉄 板 蓋	140×700　縞鋼板t=4.5mm　(参考重量4.0kg)	1.0　枚
	140×1,000　縞鋼板t=4.5mm　(参考重量6.1kg)	1.0　枚
堰　板	杉板460×636×15	1.0　枚
	鉄板550×936×3.2　ハンドル:Φ13, L=1900　(参考重量14.9kg)	1.0　枚

（1.0ヶ所当り）

名　称	規　格	算　　式	単位当り数量	延　長	数　量
２号水槽		900×900×1100		m	
床掘	土砂	横断図より　　2.4×1.3	3.12　m3		3.1　m3
埋戻し	土砂	横断図より　　1.1×1.3	1.43　m3		1.4　m3
基面整正		1.40×1.40	1.96　m2		2.0　m2
コンクリート	18N-8-40	1.30×1.30×1.25-0.90×0.90×1.10-0.90×0.94×0.20-0.90×0.79×0.20-0.60×0.52×0.20-1.02×1.02×0.061	0.78　m3		0.78　m3
型枠	無筋	1.30×1.25×4+0.90×1.25×4-(0.79×0.90+0.94×0.90+0.52×0.60)×2+0.79×0.20×2+0.90×0.20×3+0.94×0.20×2+0.60×0.20+0.52×0.20×2	8.82　m2		8.82　m2
基礎砕石	RC40,t=15cm	1.40×1.40	1.96　m2		2.0　m2
グレーチング蓋		900×900桝用　T-20　Dグリップ細目　取っ手付			1.0　組
補強鉄筋	D13	1.30×0.995	1.29　kg		1.29　kg
鉄板蓋	縞鋼板,t=4.5mm	140mm×700mm			1.0　枚
		140mm×1000mm			1.0　枚

工　種	自由勾配側溝	材 料 計 算 書	計第 10 号

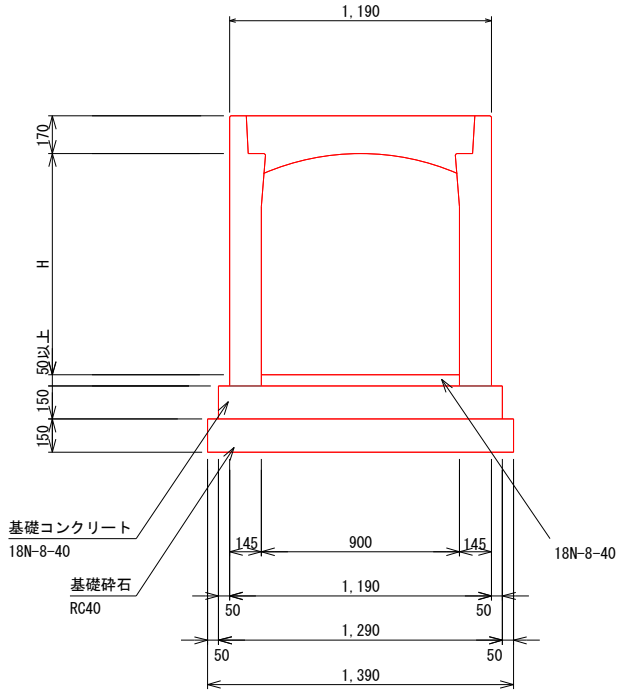

(1.0ヶ所当り)

名　称	規　格	算　　式	単位当り数量	延　長	数　量
自由勾配側溝		計第11号より		88.10　m	
		うち製品重量：t≦2,000		88.10　m	88.10　m
ｲﾝﾊﾞｰﾄｺﾝｸﾘｰﾄ	18N-8-40				8.67　m3
基礎ｺﾝｸﾘｰﾄ	18N-8-40				17.05　m3
基礎コン型枠					26.43　m2
基礎砕石	RC40,t=15cm				122.45　m2
自由勾配側溝	900×800	2000，標準タイプ			14　本
		1000，暗渠タイプ			2　本
		1067/875，暗渠タイプ			1　本
		753/945，暗渠タイプ			1　本
		2000，暗渠タイプ			1　本
	900×900	2000，標準タイプ			15　本
	900×1000	2000，標準タイプ			5　本
	900×1100	2000，標準タイプ			7　本
蓋版	900	500，車道			42　枚
	900	500，歩道			24　枚
グレーチング	900	500，車道・T-25細目			10　枚
	900	500，歩道・T-2細目			6　枚

自由勾配側溝断面図

一般部

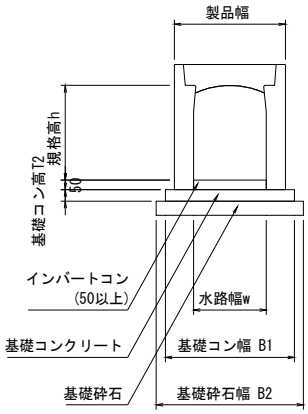

自由勾配側溝材料表

名称	規格	数量	単位
インバートコンクリート	σck=18N/mm2	8.665	m3
基礎コンクリート	σck=18N/mm2	17.048	m3
同上型枠	均し基礎型枠	26.428	m2
基礎砕石	RC-40	122.452	m2

自由勾配側溝数量表

備考　※製品 No.1 ～ 85を集計しています。
※施工の伸びを、3mm見込んでいます。
※斜切製品は、斜切角度の緩い方から見て、L=左側/右側とします。

名称	規格	長さ	タイプ	数量	単位	製品番号	備考
FV側溝	900×800	2000	標準	14	本		
		1000	暗渠	2	本	26・30	
		1067/875	暗渠	1	本	27	
		753/945	暗渠	1	本	28	
		2000	暗渠	1	本	29	
	900×900	2000	標準	15	本		
	900×1000	2000	標準	5	本		
	900×1100	2000	標準	7	本		
合計			部材数量	46	本	1～46	
			施工延長	88.095	m		
蓋版	900	500	車道	42	枚		
蓋版		500	歩道	24	枚		
グレーチング	900	500	車道・T-25(細目)	10	枚		
グレーチング		500	歩道・T-2(細目)	6	枚		