福山市

当初設計

2024年度

伊勢丘1号水路・単独

福山市　　幕山台二丁目　　地内

水路災害復旧工事　実施設計書

	当初設計	
工事概要	工事延長　L=17.9m 水路幅　W=1.6m 場所打水路工　L=17.9m（V=18m3） 仮設工　一式	

特記仕様書

第1章 総則

第1節 適用

・本特記仕様書は、水路災害復旧工事（伊勢丘１号水路・単独）に適用する。
・本特記仕様書に記載のない事項については、次によるものとする。
・令和6年8月　広島県　土木工事共通仕様書、「設計図書（別冊図面、仕様書）」、「福山市建設工事執行規則」、「福山市工事検査技術基準」
・その他関連規格類
・小黒板情報電子化を実施しない工事写真について、監督員の承諾を得る必要はないものとする。

第2節　工程表の提出について

・契約締結後14日以内に設計図書に基づいて、工程表を作成し、発注者に提出すること。工期の変更契約についても同様とする。

第3節　地元への周知

・受注者は、監督員と協議し、地先住民、町内会長、土木常設員に工事着手及び工事完了の報告を行うこと。また、工事着手に先立ち地先住民及び貸借人には具体的な施工内容、方法、時期等の説明を行い、承諾を得ること。
・受注者は、工事着手の際に、あらかじめ沿線地権者に施工内容等についての説明を行い、承諾を得ること。

第4節　現場代理人の兼務

次のいずれかの条件に該当する場合は、現場代理人の 兼務 を認めます 。
（特記仕様書に現場代理人の兼務を認めない記載がある場合を除きます。）
（１）本市（上下水道局を含む。）発注の 設計金額 500万円未満の工事である場合
（２）本市（上下水道局を含む。）発注の設計金額 500万円以上 4,000万円未満（建築一式工事の場合は500万円以上8,000万円未満）の工事である場合。ただし、兼務できる工事の件数は、1人3件までとします。
【災害復旧工事の取り扱い】
・請負金額4,000万円未満（建築一式工事の場合は 8,000万円未満）の災害復旧工事については、同一の現場代理人が兼務 することができる件数に制限を設けません 。
・ 本市（上下水道局を含む。）発注の設計金額4,000万円 以上（建築一式工事の場合は8,000万円 以上）の工事に配置される現場代理人が、災害復旧工事を兼務 する場合は、密接な関係があり、全ての工事箇所の間隔が25ｋｍ程度の公共工事に限り兼務できる工事の件数は、１人５件までとします。
（３）同一敷地内又は近接する工事（至近距離１ km 以内）で、同種工事（共通仮設費及び現場管理費率算定表の中でいう工種区分が同一のものをいう。）となる場合
（４）前工事と後工事が一体の構造物として完成してはじめて機能を発揮するもので、後工事が随意契約により締結される場合
（５）工事現場が完了し、完成通知書等の書類全てを提出している場合

※密接な関係とは、工事の対象となる工作物に一体性若しくは連続性が認められる工事又は施工にあたり相互に調整を要する工事（資材の調達を一括で行う場合や工事の相当の部分を同一の下請け業者で施工する場合を含む）をいう。

第5節　工事に着手すべき期日について

・受注者は、工事開始日以降30日以内に工事着手しなければならない。

第6節　法定外労災保険の付保について

・本工事は、法定外の労災保険契約の保険料を見込んでいる。

第7節　再生資源利用計画の現場掲示

受注者は、再生資源利用計画及び再生資源利用促進計画を工事現場の見やすい場所に掲示（デジタルサイネージによる掲示も可）し、公衆の閲覧に供するとともに、インターネットの利用により公表するよう努めるものとする。

第2章　材料

第1節　コンクリートの配合指定

・鉄筋コンクリート（呼び強度21及び24）の水セメント比については55％以下、無筋構造物のコンクリート（呼び強度18）の水セメント比については60％以下とすること。

第3章　施工条件

第1節　検査期間

・本工事の工期は、工事検査期間として、14日間を見込んでいる。

第2節　任意仮設

・本工事に伴う以下の内容の仮設工は、積算用参考図に見込んでいる。なお、積算用参考図は任意仮設の積算内容を示したものであり、工事目的物を完成させるための一切の手段については、受注者の責任において定めるものとする。
・内容：現場打水路工における架樋工及び足場工

第3節　建設副産物について

(1) 工事受注者は、工事着手前に、次の書類を本工事の監督職員に提出すること。なお、建設発生土については、処分先の現地確認写真を提出すること。
1 建設廃棄物処理計画書
・廃棄物処理業者（収集及び運搬）の許可証の写し（許可車両の自動車登録番号一覧及び自動車検査証の写しを含む）
・廃棄物処理業者（中間処理・最終処分）の許可証の写し（再生資源化施設にあっては、それを示す書類を含む）
・運搬ルート、処分場の位置、事業の範囲、処理能力及び処理方法を明示したもの
・各処分場の現地確認写真
・建設工事の受注者と処理業者（収集、運搬、中間処理・最終処分・再資源化施設）との二者の業務委託契約書の写し
2 再生資源利用計画書
3 再生資源利用促進計画書
(2) 工事受注者は、「再生資源利用計画書」、「再生資源利用促進計画書」及び「建設廃棄物処理計画書」に従い建設廃棄物及び特定建設資材廃棄物が適正に処理されたことを確認し、工事完成時に次の書類を監督職員に提出すること。なお、建設発生土については、処分先への搬入状況の写真を添付すること。
1 再生資源利用実施書
2 再生資源利用促進実施書
3 建設廃棄物処理実施書
・マニフェスト（産業廃棄物管理票）の写し及び再生資源化に係るものについては受入伝票の写し
（マニフェストは原則として環境省が示す全国統一のマニフェストを使用する。）
・収集及び運搬の写真並びに中間処理場及び最終処分場（直接最終処分の場合のみ）への搬入状況の写真

第4節　建設発生土（搬出）（建設発生土リサイクルプラント、建設発生土受入地又は建設発生土受入地（一時たい積））

・当該工事により発生する建設発生土は、公の関与する埋立地、建設発生土処分先一覧表に掲載されている建設発生土リサイクルプラント、建設発生土受入地又は建設発生土受入地（一時たい積）のいずれかに搬出するものとする。また、搬出先として、運搬費と受入費（平日の受入費用）の合計が最も経済的になる建設発生土リサイクルプラント、建設発生土受入地又は建設発生土受入地（一時たい積）を見込んでいる。したがって、正当な理由がある場合を除き残土処分に要する費用（単価）は変更しない。なお、工事発注後に明らかになったやむを得ない事情により、建設発生土処分先一覧表に掲載されている建設発生土リサイクルプラント、建設発生土受入地又は建設発生土受入地（一時たい積）への搬出が困難となった場合は、監督員と受注者が協議するものとする。
・搬出先においては、処分状況が確認できるよう、写真撮影を行うとともに、数量等が確認できるように計量伝票等を監督員に提出すること。
・実施伝票は原本を提出すること。

第5節　特定建設資材廃棄物（アスファルト塊、コンクリート塊等）

・建設リサイクル法対象工事（請負代金額500万円以上）の場合、「建設工事に係る資材の再資源化等に関する法律」を遵守し適正に処理すること。また、法第12条第2項に基づき、法第10条第1号から第5号までに掲げる事項について下請負人に告知する場合は、告知書の写しを監督員に提出すること。
・特定建設資材廃棄物は、「廃棄物の処理及び清掃に関する法律」（以下「廃棄物処理法」という）を遵守し、適正に処理しなければならない。
・特定建設資材廃棄物は、広島県（環境局）及び保健所設置政令市（広島市、呉市、福山市）が、廃棄物処理法に基づき許可した適正な施設へ搬出し再資源化しなければならない。
・再資源化に要する費用（運搬費を含む処分費）は、広島県（環境局）及び保健所設置政令市（広島市、呉市、福山市）が廃棄物処理法に基き許可した適正な施設のうち受入条件が合うものの中から、運搬費と受入費の合計が最も経済的になるものを見込んでいる。従って、正当な理由がある場合を除き再資源化に要する費用（単価）は変更しない。なお、工事発注後に明らかになったやむを得ない事情により、施設への受入が困難な場合は監督員と受注者が協議するものとする。
・搬出先においては、処分状況が確認できるよう、写真撮影を行うとともに、数量等が確認できるように計量伝票等を監督員に提出すること。

第4章　その他

第1節　その他項目

・本特記仕様書及び設計図書に明示していない事項または、その内容に疑義が生じた場合は、監督員の指示を受けること。

第2節　現場標示板等について

「第20 回世界バラ会議福山大会2025」の周知と機運醸成を図るため、現場標示板等へ大会ロゴの標示について、ご協力をお願いします。

・使用するロゴは「第20 回世界バラ会議福山大会2025ロゴ利用規程」に沿ったものとする。
・「第20 回世界バラ会議福山大会2025ロゴ利用規程」に定められた「大会ロゴ利用許諾申請書」の提出は不要とする。
・使用する大会ロゴは「大会ロゴデザインガイド」にて配色等が定められているので留意すること。
・大会ロゴの標示については任意事項とし、標示に必要な経費は工事費に計上しない。
・ロゴ標示期限は2026年（令和8 年）3月31日とする。
（デザインデータについては福山市建設管理部技術検査課へお問い合せください。）

総括情報表

変更回数	0	
適用単価地区	70 福山市	
単価適用日	00-06.09.01(0)	
諸経費体系	1 公共(一般)	
	当世代	前世代
工種	01 河川工事	
施工地域・工事場所区分	00 補正なし	
復興補正区分	00 補正なし	
週休補正区分	00 補正なし	
現場事務所等の貸与区分	00 補正なし	
ＩＣＴ補正区分	00 補正なし	
冬期補正係数	00 補正なし	
緊急工事区分	00 通常工事 ０％	
前払金支出割合区分	00 補正無し	
契約保証区分	01 金銭的保証(0.04%)	

建設技能労働者や交通誘導員等の現場労働者にかかる経費として，労務費のほか各種経費（法定福利費の事業者負担額，労務管理費，安全訓練等に要する費用等）が必要であり，本積算ではこれらを現場管理費等の一部として率計上している。

≪凡例≫

Co ･･･コンクリート　As ･･･アスファルト
DT ･･･ダンプトラック　BH ･･･バックホウ
CC ･･･クローラクレーン　TC ･･･トラッククレーン
RTC･･･ラフテレーンクレーン

本工事費　内訳表

費目・工種・施工名称など	数量	単位	単価	金額	備考
本工事費					X1000
河川修繕	1	式			Y1B02　レベル1
河川土工	1	式			Y1B0201　レベル2
掘削工	1	式			Y1B020101　レベル3
掘削 【土質,施工方法,押土の有無】 【障害の有無,施工数量】		m3			Y1B02010101レベル4
掘削 土砂 上記以外(小規模) 標準	50	m3			SPK24040001 00 単第0 -0001　表
排水構造物工	1	式			Y1E0109　レベル2
作業土工	1	式			Y1E010901　レベル3
床掘り 【土質】		m3			Y1E01090102レベル4

本工事費　内訳表

費目・工種・施工名称など	数量	単位	単価	金額	備考
床掘り 土砂 上記以外(小規模)	80	m3			SPK24040015 00 単第0 -0002 表
埋戻し 【土質区分,土質】		m3			Y1E01090103レベル4
埋戻し 土砂 上記以外(小規模)	130	m3			SPK24040020 00 単第0 -0003 表
場所打水路工	1	式			Y1E010907 レベル3
現場打水路 【内幅,内高,Co規格】		m			Y1E01090701レベル4
コンクリート 無筋・鉄筋構造物 24-12-25(20)BB コンクリートポンプ車打設	18	m3			SPK24040153 00 単第0 -0004 表
型枠 一般型枠 鉄筋・無筋構造物	99	m2			SPK24040155 00 単第0 -0005 表
コンクリート 無筋・鉄筋構造物 18-8-25(20)BB バックホウ(クレーン機能付)打設	14	m3			SPK24040153 00 単第0 -0006 表
型枠 一般型枠 均しコンクリート	2	m2			SPK24040155 00 単第0 -0007 表

本工事費　内訳表

費目・工種・施工名称など	数量	単位	単価	金額	備考
鉄筋工 SD345_D13 一般構造物 [規]10t未満	0.7	t			SS000099　00 単第0 -0008　表
鉄筋工 SD345_D16～D25 一般構造物 [規]10t未満	1.3	t			SS000099　00 単第0 -0009　表
差し鉄アンカー工 D16	72	箇所			VS000000001 00 単第0 -0010　表
差し鉄アンカー工 D22	72	箇所			VS000000002 00 単第0 -0012　表
構造物撤去工	1	式			Y1A0114　レベル2
構造物取壊し工	1	式			Y1A011406　レベル3
コンクリート構造物取壊し 【構造物区分,工法区分】		m3			Y1A01140601レベル4
構造物とりこわし工(鉄筋構造物) 機械施工	5	m3			SDT00033　00 単第0 -0014　表
運搬処理工	1	式			Y1E011216　レベル3

本工事費　内訳表

費目・工種・施工名称など	数量	単位	単価	金額	備考
殻運搬 【殻種別】		m3			Y1E01121601レベル4
殻運搬 Co(鉄筋)構造物とりこわし DID区間有り 運搬距離23.2km以下(18.5km超)	5	m3			SPK24040151 00 単第0 -0015　表
殻処分 【殻種別】		m3			Y1E01121602レベル4
【直接工事費に含まれる処分費等】 「処分費等」の取扱いによる					#0041
Co塊（有筋）受入費 再資源化施設	13	t			FS000000003 00
撤去工	1	式			Y1A0114　　レベル2
土留・仮締切工	1	式			Y1A011504　レベル3
土のう		袋			Y1A01150111レベル4
大型土のう撤去 作業半径 6m以下	51	袋			SHD10011　　00 単第0 -0016　表

本工事費　内訳表

費目・工種・施工名称など	数量	単位	単価	金額	備考
仮設工	1	式			Y1B0208　　レベル2
任意仮設	1	式			Y1B020804　レベル3
任意仮設 【規格】		式			Y1A01150601レベル4
架樋工	1	式			VK000000001 00 単第0 -0018　表
足場工	1	式			VK000000002 00 単第0 -0021　表
＊＊直接工事費＊＊ #0020計=支給品等(材料),無償貸付					
共通仮設費率分					Z0019
計算情報…… 対象額…… 率……					
＊＊共通仮設費計＊＊					

本工事費　内訳表

費目・工種・施工名称など	数量	単位	単価	金額	備考
＊＊純工事費＊＊					
現場管理費 計算情報…… 対象額…… 率……					
＊＊工事原価＊＊					
一般管理費率分 計算情報…… 対象額…… 率……					前払補正率…
契約保証費 計算情報…… 対象額…… 率……					当初請対額 当初対象額
一般管理費計					
＊＊工事価格＊＊					
＊＊消費税相当額＊＊ 計算情報…… 対象額…… 率……					
＊＊工事費計＊＊					

本工事費　内訳表

費目・工種・施工名称など	数量	単位	単価	金額	備考
＊＊契約保証費計＊＊					

位　置　図　　S = 1/10,000

図面番号	1 / 4	縮　尺	図　示
工　種	水路災害復旧工事		
種　別	位置図	番号	1 / 1
路線 河川 名	伊勢丘1号水路・単独		
工事箇所	福山市幕山台二丁目地内		
福山市港湾河川課			

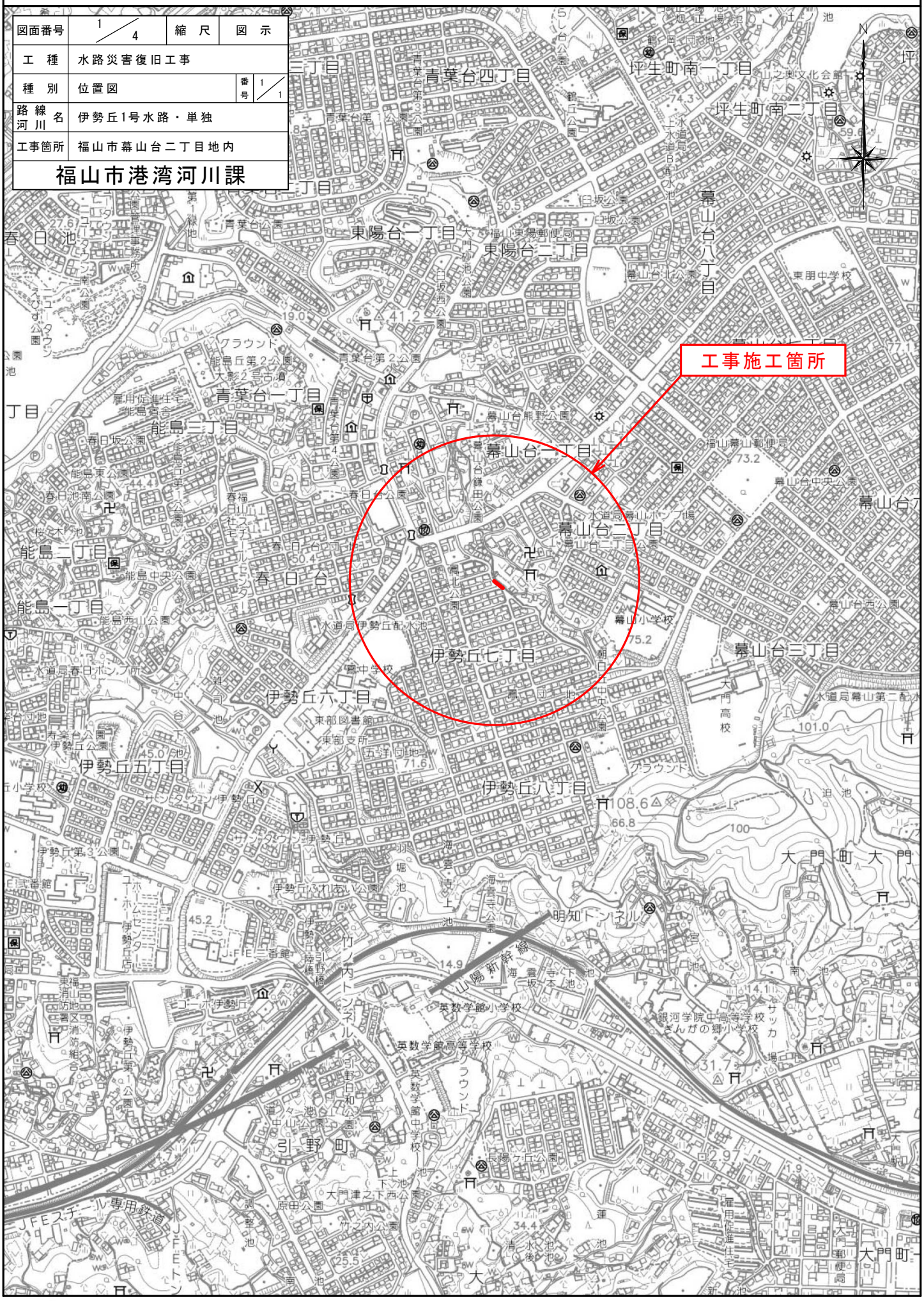

図面番号	2／4	縮　尺	図　示
工　　種	水路災害復旧工事		
種　　別	平　面　図	番号	1／1
路線 河川 名	伊勢丘1号水路・単独		
工事箇所	福山市幕山台二丁目　地内		
福山市 港湾河川課			

2024年 9月作成

※この図面は縮小しています。
（原図サイズ　Ａ－１）

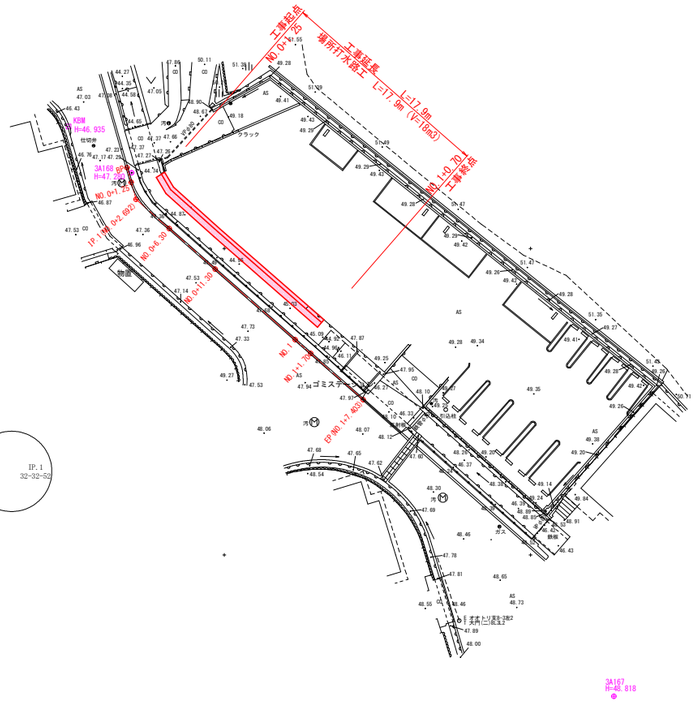

図面番号	3／4	縮　尺	1/100
工　種	水路災害復旧工事		
種　別	横 断 面 図	番号	1／1
路線 河川 名	伊勢丘1号水路・単独		
工事箇所	福山市幕山台二丁目　地内		
福山市 港湾河川課			

2024年 9月作成

※この図面は縮小しています。
（原図サイズ　A－1）

数量記号凡例

掘　削	片切	C
床　掘	砂質土	E
埋　戻		Fu
コンクリート取壊し	無筋	CT

BP

GH=47.27
FH=

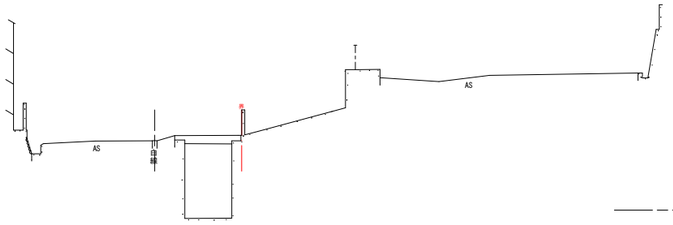

DL=45.000　　DL=45.000

D=5.000

NO.0.+11.30

GH=47.53
FH=

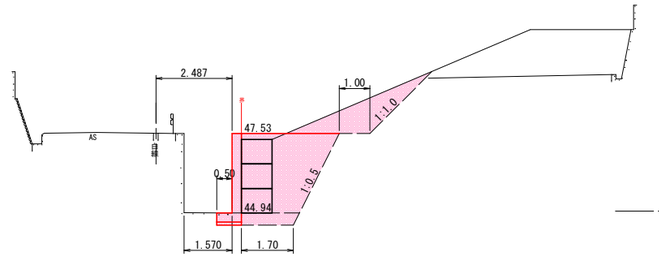

C = 2.8
E = 4.7
Fu = 7.3
CT = 0.30

L=9.4
同断

D=1.250

NO.0+1.25

GH=47.30
FH=

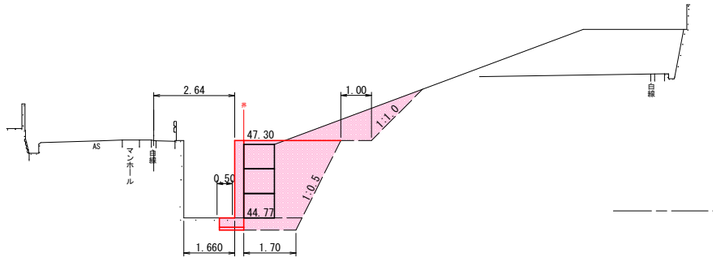

DL=45.000　　DL=45.000

C = 2.4
E = 4.6
Fu = 7.1
CT = 0.30

L=3.5

D=10.400

NO.1+1.70

GH=47.86
FH=

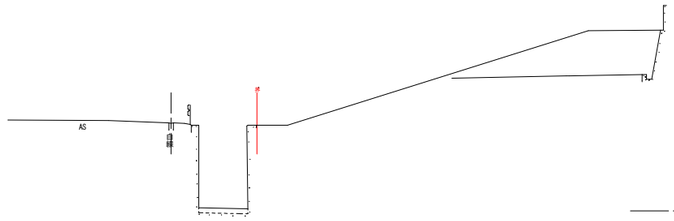

D=5.050

NO.0+6.30

GH=47.40
FH=

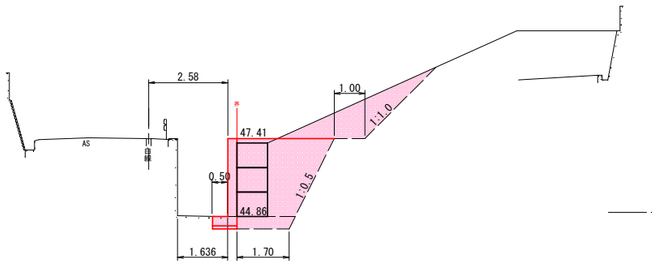

DL=45.000　　DL=45.000

C = 3.3
E = 4.6
Fu = 7.2
CT = 0.30

D=5.703

EP(NO.1+7.403)

GH=48.03
FH=

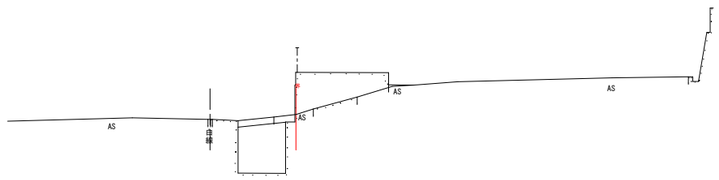

図面番号	4／4	縮　尺	図　示
工　種	水路災害復旧工事		
種　別	水 路 詳 細 図	番号	1／1
路線 河川 名	伊勢丘1号水路・単独		
工事箇所	福山市幕山台二丁目　地内		
福山市 港湾河川課			

2024年 9月作成

※この図面は縮小しています。
（原図サイズ　A－1）

展開図　S=1:100

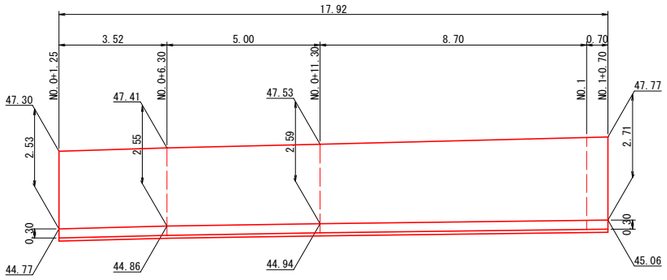

断面図　S=1:30

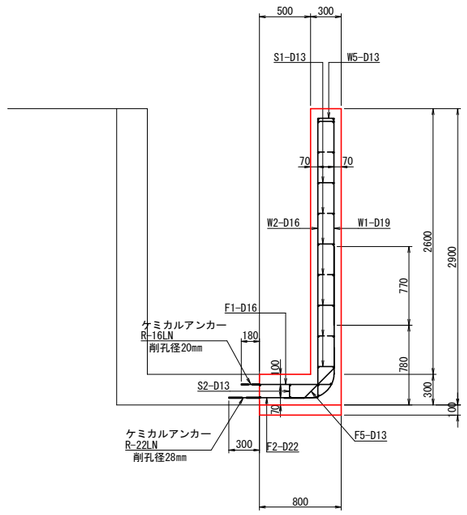

たて壁　S=1:30

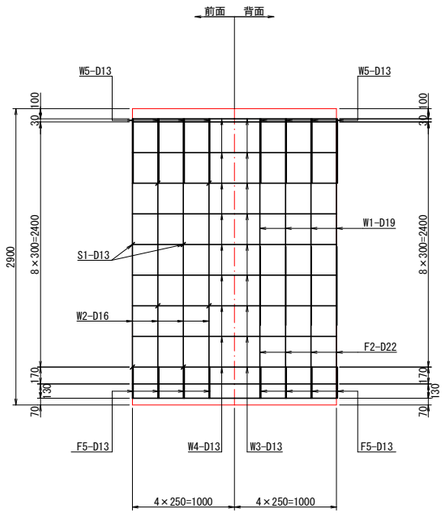

構造図　S=1:30

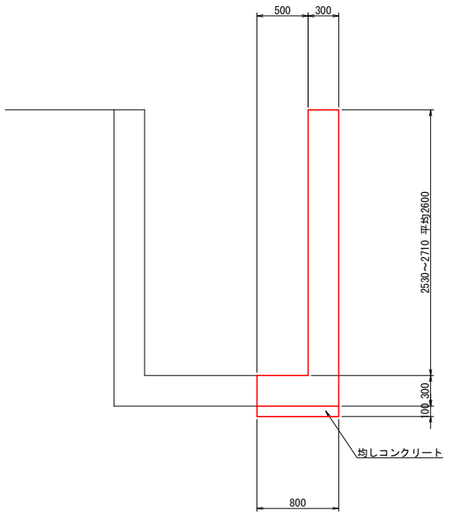

底　版　S=1:30

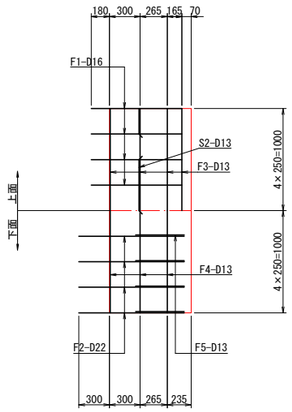

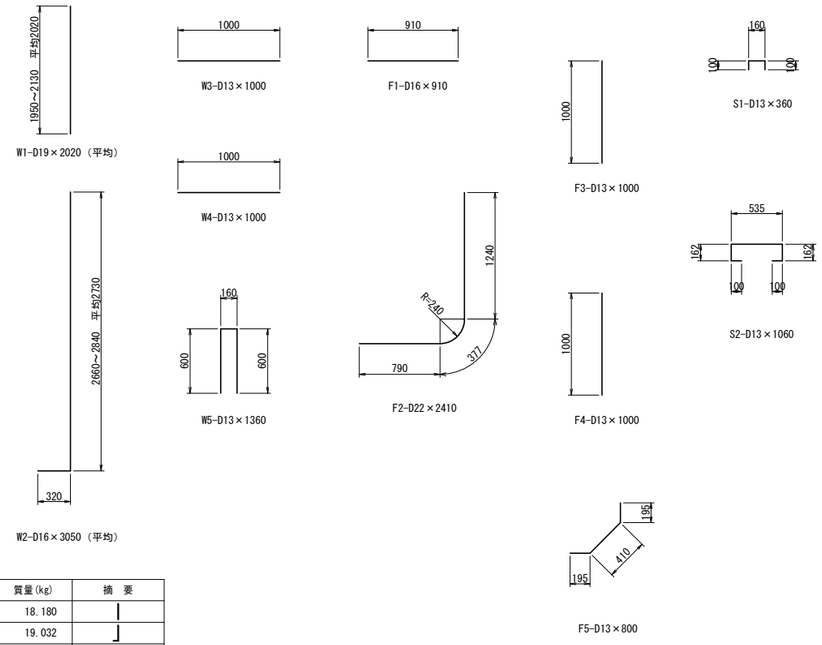

鉄 筋 質 量 表

記号	径	寸法(mm)	本数	単位質量(kg/m)	1本当質量(kg)	質量(kg)	摘　要
W1	D19	2020	4	2.25	4.545	18.180	
W2	D16	3050	4	1.56	4.758	19.032	
W3	D13	1000	10	0.995	0.995	9.950	
W4	D13	1000	10	0.995	0.995	9.950	
W5	D13	1360	4	0.995	1.353	5.412	
F1	D16	910	4	1.56	1.420	5.680	
F2	D22	2410	4	3.04	7.326	29.304	
F3	D13	1000	4	0.995	0.995	3.980	
F4	D13	1000	3	0.995	0.995	2.985	
F5	D13	800	4	0.995	0.796	3.184	
S1	D13	360	8	0.995	0.358	2.864	
S2	D13	1060	1.5	0.995	1.055	1.583	
					D13 小 計	39.908	kg
					D16以上 小 計	72.196	kg

参　考　図　書

施工単価表

掘削　　SPK24040001　　単第0 -0001　表

土砂 上記以外(小規模)　　標準　　1　m3　当り

機械構成比: 27.26%　労務構成比: 61.70%　材料構成比: 11.04%　市場単価構成比: 0.00%　標準単価: 1,212.30000

代表機労材規格(積算地区)	構成比	単価(積算地区)	代表機労材規格(東京地区)	単価(東京地区)	備考
バックホウ(クローラ型) 標準型・排2 山積0.28/平積0.2m3	27.26%		バックホウ(クローラ型) 標準型・排2 山積0.28/平積0.2m3		MTPC00062 MTPT00062
運転手(特殊)	61.70%		運転手(特殊)		RTPC00006 RTPT00006
軽油 パトロール給油,2～4KL積載車給油	11.04%		軽油パトロール給油		TTPC00013 TTPT00013
積算単価			積算単価		EP001
A=1　土砂 E=7　標準			B=5　上記以外(小規模)		

施工単価表

床掘り　　SPK24040015　　単第0 -0002　表

土砂 上記以外(小規模)　　1　m3　当り

機械構成比: 19.87%　労務構成比: 72.99%　材料構成比: 7.14%　市場単価構成比: 0.00%　標準単価: 2,170.70000

代表機労材規格(積算地区)	構成比	単価(積算地区)	代表機労材規格(東京地区)	単価(東京地区)	備考
バックホウ(クローラ型) 後方超小旋回型・排2 山積0.28/平積0.2m3	19.87%		バックホウ(クローラ型) 後方超小旋回型・排2 山積0.28/平積0.2m3		MTPC00083 MTPT00083
運転手(特殊)	39.96%		運転手(特殊)		RTPC00006 RTPT00006
普通作業員	33.03%		普通作業員		RTPC00002 RTPT00002
軽油 パトロール給油,2～4KL積載車給油	7.14%		軽油パトロール給油		TTPC00013 TTPT00013
積算単価			積算単価		EP001
A=1　土砂 E=1　-(全ての費用)			B=5　上記以外(小規模)		

施工単価表

埋戻し　SPK24040020　単第0 -0003　表

土砂　上記以外(小規模)　1　m3　当り

機械構成比: 9.48%　労務構成比: 86.47%　材料構成比: 4.05%　市場単価構成比: 0.00%　標準単価: 3,871.10000

代表機労材規格(積算地区)	構成比	単価(積算地区)	代表機労材規格(東京地区)	単価(東京地区)	備考
バックホウ(クローラ型) 後方超小旋回型・排2 山積0.28/平積0.2m3	8.90%		バックホウ(クローラ型) 後方超小旋回型・排2 山積0.28/平積0.2m3		MTPC00083 MTPT00083
タンパ及びランマ ランマ 質量60～80kg	0.58%		タンパ及びランマ タンパ及びランマ 質量60～80kg		MTPC00048 MTPT00048
普通作業員	49.42%		普通作業員		RTPC00002 RTPT00002
特殊作業員	19.17%		特殊作業員		RTPC00001 RTPT00001
運転手(特殊)	17.88%		運転手(特殊)		RTPC00006 RTPT00006
軽油 パトロール給油,2～4KL積載車給油	3.20%		軽油パトロール給油		TTPC00013 TTPT00013
ガソリン,レギュラー スタンド渡し,スタンド給油	0.85%		ガソリンレギュラースタンド		TTPC00014 TTPT00014
積算単価			積算単価		EP001
A=5　上記以外(小規模) D=1　-(全ての費用)			B=1　土砂		

施工単価表

埋戻し　SPK24040020　単第0 -0003　表

土砂　上記以外(小規模)　1　m3　当り

機械構成比: 9.48%　労務構成比: 86.47%　材料構成比: 4.05%　市場単価構成比: 0.00%　標準単価： 3,871.10000

代表機労材規格(積算地区)	構成比	単価(積算地区)	代表機労材規格(東京地区)	単価(東京地区)	備考

施工単価表

コンクリート　SPK24040153　単第0 -0004　表

無筋・鉄筋構造物 24-12-25(20)BB　コンクリートポンプ車打設　1　m3　当り

機械構成比: 4.11%　労務構成比: 16.85%　材料構成比: 79.04%　市場単価構成比: 0.00%　標準単価: 25,326.00000

代表機労材規格(積算地区)	構成比	単価(積算地区)	代表機労材規格(東京地区)	単価(東京地区)	備考
コンクリートポンプ車 トラック架装・ブーム式 圧送能力90～110m3/h	4.07%		コンクリートポンプ車 トラック架装・ブーム式 圧送能力90～110m3/h		MTPC00050 MTPT00050
その他(機械)			その他(機械)		EK009
普通作業員	8.77%		普通作業員		RTPC00002 RTPT00002
土木一般世話役	2.96%		土木一般世話役		RTPC00009 RTPT00009
特殊作業員	2.84%		特殊作業員		RTPC00001 RTPT00001
運転手(特殊)	1.83%		運転手(特殊)		RTPC00006 RTPT00006
その他(労務)			その他(労務)		ER009
レディーミクストコンクリート指定品 呼び強度24,スランプ12,粗骨材20(25) W/C(55%),種別(高炉)	78.22%		生コンクリート 高炉 24-12-25(20) W/C 55%		TTPC00343 TTPT00343
軽油 パトロール給油,2～4KL積載車給油	0.82%		軽油パトロール給油		TTPC00013 TTPT00013

施工単価表

コンクリート　SPK24040153　単第0 -0004　表

無筋・鉄筋構造物 24-12-25(20)BB　コンクリートポンプ車打設　1　m3　当り

機械構成比: 4.11%　労務構成比: 16.85%　材料構成比: 79.04%　市場単価構成比: 0.00%　標準単価: 25,326.00000

代表機労材規格(積算地区)	構成比	単価(積算地区)	代表機労材規格(東京地区)	単価(東京地区)	備考
積算単価			積算単価		E9999
A=1 無筋・鉄筋構造物 C=1 24-12-25(20)BB F=2 一般養生 J=2 小型車割増有			B=1 コンクリートポンプ車打設 E=1 設計日打設量10m3以上100m3未満 G=1 圧送管延長距離延長無し K=1 -(全ての費用)		

施工単価表

型枠　SPK24040155　単第0 -0005　表

一般型枠　鉄筋・無筋構造物　1　m2　当り

機械構成比: 0.00%　労務構成比: 100.00%　材料構成比: 0.00%　市場単価構成比: 0.00%　標準単価: 9,352.20000

代表機労材規格(積算地区)	構成比	単価(積算地区)	代表機労材規格(東京地区)	単価(東京地区)	備考
型わく工	46.19%		型わく工		RTPC00010 RTPT00010
普通作業員	25.55%		普通作業員		RTPC00002 RTPT00002
土木一般世話役	9.57%		土木一般世話役		RTPC00009 RTPT00009
その他(労務)			その他(労務)		ER009
積算単価			積算単価		EP001
A=1 一般型枠 C=1 -(全ての費用)			B=1 鉄筋・無筋構造物		

施工単価表

コンクリート　SPK24040153　単第0 -0006　表

無筋・鉄筋構造物 18-8-25(20)BB　バックホウ(クレーン機能付)打設　1　m3　当り

機械構成比: 3.79%　労務構成比: 35.68%　材料構成比: 60.53%　市場単価構成比: 0.00%　標準単価: 33,754.00000

代表機労材規格(積算地区)	構成比	単価(積算地区)	代表機労材規格(東京地区)	単価(東京地区)	備考
<賃>バックホウ(クローラ型クレーン機能付) 山積0.8m3(平積0.6)吊能力2.9t 排1～3,2011,2014	3.58%		バックホウ [クローラ型クレーン付] 排ガス型(第2次)山積0.8m3吊2.9t		KTPC00006 KTPT00006
その他(機械)			その他(機械)		EK009
特殊作業員	10.28%		特殊作業員		RTPC00001 RTPT00001
普通作業員	9.55%		普通作業員		RTPC00002 RTPT00002
土木一般世話役	7.10%		土木一般世話役		RTPC00009 RTPT00009
運転手(特殊)	6.64%		運転手(特殊)		RTPC00006 RTPT00006
その他(労務)			その他(労務)		ER009
レディーミクストコンクリート指定品 呼び強度18,スランプ8,粗骨材20(25) W/C(60%),種別(高炉)	58.70%		生コンクリート 高炉 24-12-25(20) W/C 55%		TTPC00003 TTPT00343
軽油 パトロール給油,2～4KL積載車給油	1.73%		軽油パトロール給油		TTPC00013 TTPT00013

施工単価表

コンクリート　SPK24040153　単第0 -0006　表

無筋・鉄筋構造物 18-8-25(20)BB　バックホウ(クレーン機能付)打設　1　m3　当り

機械構成比: 3.79%　労務構成比: 35.68%　材料構成比: 60.53%　市場単価構成比: 0.00%　標準単価: 33,754.00000

代表機労材規格(積算地区)	構成比	単価(積算地区)	代表機労材規格(東京地区)	単価(東京地区)	備考
その他(材料)			その他(材料)		EZ009
積算単価			積算単価		E9999
A=1 無筋・鉄筋構造物 C=3 18-8-25(20)BB J=2 小型車割増有			B=2 バックホウ(クレーン機能付)打設 F=2 一般養生 K=1 -(全ての費用)		

施工単価表

型枠　SPK24040155　単第0 -0007　表

一般型枠　均しコンクリート　1　m2　当り

機械構成比: 0.00%　労務構成比: 100.00%　材料構成比: 0.00%　市場単価構成比: 0.00%　標準単価: 4,714.10000

代表機労材規格(積算地区)	構成比	単価(積算地区)	代表機労材規格(東京地区)	単価(東京地区)	備考
型わく工	58.35%		型わく工		RTPC00010 RTPT00010
普通作業員	20.27%		普通作業員		RTPC00002 RTPT00002
土木一般世話役	6.13%		土木一般世話役		RTPC00009 RTPT00009
その他(労務)			その他(労務)		ER009
積算単価			積算単価		EP001
A=1　一般型枠 C=1　-(全ての費用)			B=5　均しコンクリート		

施工単価表

鉄筋工　SS000099　単第0 -0008　表

SD345_D13　一般構造物［規]10t未満　1　t　当り

名称・規格など	数量	単位	単価	金額	備考
加工・組立【手間のみ】 一般構造物	1.000	t			
異形棒鋼<JISG3112> SD345,D13 単位質量0.995kg/m	1.030	t			1*1.03
諸雑費	1	式			
＊＊＊　単位当たり　＊＊＊	1	t			
A=1　- D=1　一般構造物 F=2　[規]10t未満			B=5　SD345_D13 E=1　- H=1　-		
I=1　- K=1　-			J=1　-		

施工単価表

鉄筋工　SS000099　単第0 -0009　表

SD345_D16～D25　一般構造物［規]10t未満　1　t　当り

名称・規格など	数量	単位	単価	金額	備考
加工・組立【手間のみ】 一般構造物	1.000	t			
異形棒鋼<JISG3112> SD345,D16～25	1.030	t			1*1.03
諸雑費	1	式			
＊＊＊　単位当たり　＊＊＊	1	t			
A=1 - D=1 一般構造物 F=2 [規]10t未満			B=6 SD345_D16～D25 E=1 - H=1 -		
I=1 - K=1 -			J=1 -		

施工単価表

差し鉄アンカー工　VS000000001　単第0 -0010　表

D16　1　箇所　当り

名称・規格など	数量	単位	単価	金額	備考
コンクリート削孔(電動ハンマドリル) 削孔深さ30㎜以上200㎜未満	1	孔			単第0-0011　表
コンクリートアンカー用樹脂カプセル 15㎜×165㎜	1	本			
＊＊＊　単位当たり　＊＊＊	1	箇所			

施工単価表

コンクリート削孔(電動ハンマドリル)　SPK24040118　単第0 -0011　表

削孔深さ30㎜以上200㎜未満　1　孔　当り

機械構成比:　2.30%　労務構成比:　95.32%　材料構成比:　2.38%　市場単価構成比:　0.00%　標準単価:　645.14000

代表機労材規格(積算地区)	構成比	単価(積算地区)	代表機労材規格(東京地区)	単価(東京地区)	備考
<賃>発動発電機(ガソリン発電機) 定格容量2kVA 低騒音	1.10%		<賃>発動発電機(ガソリン発電機) 定格容量2kVA 低騒音		KTPC00041 KTPT00041
その他 電動ハンマドリル 穴あけ能力φ38～40㎜	0.77%		電動ハンマドリル 穴あけ能力φ38～40㎜		MTPC00146 MTPT00146
その他(機械)			その他(機械)		EK009
特殊作業員	45.55%		特殊作業員		RTPC00001 RTPT00001
普通作業員	18.52%		普通作業員		RTPC00002 RTPT00002
土木一般世話役	13.43%		土木一般世話役		RTPC00009 RTPT00009
その他(労務)			その他(労務)		ER009
ガソリン,レギュラー スタンド渡し,スタンド給油	1.94%		ガソリンレギュラースタンド		TTPC00014 TTPT00014
その他(材料)			その他(材料)		EZ009

施工単価表

コンクリート削孔(電動ハンマドリル)　SPK24040118　単第0 -0011　表

削孔深さ30㎜以上200㎜未満　1　孔　当り

機械構成比:　2.30%　労務構成比:　95.32%　材料構成比:　2.38%　市場単価構成比:　0.00%　標準単価：　645.14000

代表機労材規格(積算地区)	構成比	単価(積算地区)	代表機労材規格(東京地区)	単価(東京地区)	備考
積算単価			積算単価		EP001
A=1　削孔深さ30㎜以上200㎜未満					

施工単価表

差し鉄アンカー工　VS000000002　単第0 -0012　表

D22　1　箇所　当り

名称・規格など	数量	単位	単価	金額	備考
コンクリート削孔(電動ハンマドリル) 削孔深さ200㎜以上400㎜以下	1	孔			単第0-0013　表
コンクリートアンカー用樹脂カプセル 22㎜×264㎜	1	本			
＊＊＊　単位当たり　＊＊＊	1	箇所			

施工単価表

コンクリート削孔(電動ハンマドリル)　SPK24040118　単第0 -0013　表

削孔深さ200㎜以上400㎜以下　1　孔　当り

機械構成比:　2.10%　労務構成比:　95.73%　材料構成比:　2.17%　市場単価構成比:　0.00%　標準単価:　955.04000

代表機労材規格(積算地区)	構成比	単価(積算地区)	代表機労材規格(東京地区)	単価(東京地区)	備考
<賃>発動発電機(ガソリン発電機) 定格容量2kVA 低騒音	0.99%		<賃>発動発電機(ガソリン発電機) 定格容量2kVA 低騒音		KTPC00041 KTPT00041
その他 電動ハンマドリル 穴あけ能力φ38～40㎜	0.69%		電動ハンマドリル 穴あけ能力φ38～40㎜		MTPC00146 MTPT00146
その他(機械)			その他(機械)		EK009
特殊作業員	44.77%		特殊作業員		RTPC00001 RTPT00001
普通作業員	18.51%		普通作業員		RTPC00002 RTPT00002
土木一般世話役	13.31%		土木一般世話役		RTPC00009 RTPT00009
その他(労務)			その他(労務)		ER009
ガソリン,レギュラー スタンド渡し,スタンド給油	1.74%		ガソリンレギュラースタンド		TTPC00014 TTPT00014
その他(材料)			その他(材料)		EZ009

施工単価表

コンクリート削孔(電動ハンマドリル)　SPK24040118　単第0 -0013　表

削孔深さ200㎜以上400㎜以下　1　孔　当り

機械構成比:　2.10%　労務構成比:　95.73%　材料構成比:　2.17%　市場単価構成比:　0.00%　標準単価：　955.04000

代表機労材規格(積算地区)	構成比	単価(積算地区)	代表機労材規格(東京地区)	単価(東京地区)	備考
積算単価			積算単価		EP001
A=2　削孔深さ200㎜以上400㎜以下					

施工単価表

構造物とりこわし工(鉄筋構造物)　SDT00033　単第0 -0014　表

機械施工　1　m3　当り

名称・規格など	数量	単位	単価	金額	備考
昼間_鉄筋構造物【手間のみ】 機械施工 時間的制約なし	1.000	m3			
諸雑費	1	式			
＊＊＊　単位当たり　＊＊＊	1	m3			
A=1　昼間施工 C=1　-			B=1　機械施工 D=1　時間的制約なし		

施工単価表

殻運搬　SPK24040151　単第0 -0015　表

Co(鉄筋)構造物とりこわし　DID区間有り　運搬距離23.2km以下(18.5km超)　1　m3　当り

機械構成比:　41.69%　労務構成比:　43.88%　材料構成比:　14.43%　市場単価構成比:　0.00%　標準単価：　3,931.40000

代表機労材規格(積算地区)	構成比	単価(積算地区)	代表機労材規格(東京地区)	単価(東京地区)	備考
ダンプトラック[オンロード・ディーゼル] 10t積級 (タイヤ損耗費及び補修費(良好)を含む)	41.69%		ダンプトラック[オンロード・ディーゼル] 10t積級 (タイヤ損耗費及び補修費(良好)を含む)		MTPC00018T1 MTPT00018T1
運転手(一般)	43.88%		運転手(一般)		RTPC00007 RTPT00007
軽油 パトロール給油,2～4KL積載車給油	14.43%		軽油パトロール給油		TTPC00013 TTPT00013
積算単価			積算単価		EP001
A=2　Co(鉄筋)構造物とりこわし C=2　DID区間有り E=1　-(全ての費用)			B=1　機械積込 D=61　運搬距離23.2km以下(18.5km超)		

施工単価表

大型土のう撤去　　SHD10011　　単第0 -0016　表

作業半径 6m以下　　10　袋　当り

名称・規格など	数量	単位	単価	金額	備考
土木一般世話役	0.069	人			1*0.069
特殊作業員	0.069	人			1*0.069
機-28_バックホウ運転(賃料) クレーン付2.9t吊_山積0.8m3	0.069	日			単第0-0017　表
諸雑費	1	式			
＊＊＊　合計　＊＊＊	10	袋			
＊＊＊　単位当たり　＊＊＊	1	袋			
A=1　　作業半径 6m以下					

施工単価表

機-28_バックホウ運転(賃料)　S9035　単第0 -0017　表

クレーン付2.9t吊_山積0.8m3　1　日　当り

名称・規格など	数量	単位	単価	金額	備考
運転手(特殊)	1.00	人			
軽油 パトロール給油,2～4KL積載車給油	78.00	L			
<賃>バックホウ(クローラ型クレーン機能付) 山積0.8m3(平積0.6)吊能力2.9t 排1～3,2011,2014	1.26	供用日			
諸雑費	1	式			
＊＊＊　単位当たり　＊＊＊	1	日			
A=21　クレーン付2.9t吊_山積0.8m3 C=1　運転労務数量(人/日)			B=78　軽油消費量(L/日) D=1.26　機械賃料数量(供用日/日)		

施工単価表

架樋工　　VK000000001　　単第0 -0018　表

1　式　当り

名称・規格など	数量	単位	単価	金額	備考
土のう拵え，積立，撤去工 小口並べ	0.8	m2			単第0-0019　表
暗渠排水管 据付・撤去 波状管及び網状管 200～400mm シングル 合成樹脂排水材 呼び径300mm	19	m			単第0-0020　表
＊＊＊　単位当たり　＊＊＊	1	式			

施工単価表

土のう拵え，積立，撤去工　S1012　単第0 -0019　表

小口並べ　10　m2　当り

名称・規格など	数量	単位	単価	金額	備考
真砂土	3.400	m3			
土のう 幅48cm×長62cm,2号,ポリエチレン製	170.000	枚			化学繊維袋
普通作業員	7.140	人			
諸雑費	1	式			
＊＊＊　合計　＊＊＊	10	m2			
＊＊＊　単位当たり　＊＊＊	1	m2			
A=1　小口並べ C=1　土砂【登録単価CODE】(m3)			B=1　土のう拵え，積立，撤去		

施工単価表

暗渠排水管　SPK24040092　単第0 -0020　表

据付・撤去 波状管及び網状管 200～400mm　シングル 合成樹脂排水材 呼び径300mm　1　m　当り

機械構成比: 0.00%　労務構成比: 9.21%　材料構成比: 90.79%　市場単価構成比: 0.00%　標準単価: 4,517.50000

代表機労材規格(積算地区)	構成比	単価(積算地区)	代表機労材規格(東京地区)	単価(東京地区)	備考
普通作業員	6.34%		普通作業員		RTPC00002 RTPT00002
土木一般世話役	2.87%		土木一般世話役		RTPC00009 RTPT00009
合成樹脂排水材(高密度ポリエチレン管) <シングル構造>内面波状管(有孔・無孔) 呼び径300mm	90.79%		暗渠排水管 波状管 呼び径300mm 高密度ポリエチレン管(シングル構造)		TTPC00191 TTPT00191
積算単価			積算単価		E9999
A=3 据付・撤去 C=2 200～400mm F=2 継手材料費不要 H=0 現場の状況による材料損料率の率乗算			B=2 波状管及び網状管 D=35 シングル 合成樹脂排水材 呼び径300mm G=2 期間3ヶ月未満(損料率0.2) I=1 -(全ての費用)		
【管材料単価】 管材料単価(円) * (材料損料率 + (材料損料率 * 現場状況による材料損料率の率乗算))					

施工単価表

足場工　　VK000000002　　単第0 -0021　表

1　　式　　当り

名称・規格など	数量	単位	単価	金額	備考
手摺先行型枠組・単管・単管傾斜足場 単管足場	25	掛m2			単第0-0022　表
＊＊＊　単位当たり　＊＊＊	1	式			

施工単価表

手摺先行型枠組・単管・単管傾斜足場　S0380　単第0 -0022　表

単管足場　100　掛m2　当り

名称・規格など	数量	単位	単価	金額	備考
土木一般世話役	1.900	人			
とび工	6.900	人			
普通作業員	1.800	人			
<作>ラフテレーンクレーン(油圧伸縮ジブ型) 25t吊,オペレータ付 排1～3,2011,2014	0.800	日			
諸雑費	29	%			#09
＊＊＊　合計　＊＊＊	100	掛m2			
＊＊＊　単位当たり　＊＊＊	1	掛m2			
A=2　単管足場 C=0　潮待割増			B=1　安全ネットを設置しない		

数　量　総　括　表

レベル1 工事区分	レベル2 工種	レベル3 種別	レベル4 細別	レベル5 規　　格	単位	数量	設計数量	摘　　要
	河川土工							
		掘削工						
			掘削	礫質土	m^3	51.6	50	
	水路工							
		作業土工						
			床掘	礫質土	m^3	83.6	80	
			埋戻		m^3	129.9	130	
		水路工						
			コンクリート	鉄筋　σcK=24N/mm^2	m^3	18.3	18	
			型枠	鉄筋	m^2	98.6	99	
			均しコンクリート	σcK=18N/mm2	m^2	14.3	14	
			均しコン型枠	均し型枠	m^2	1.8	2	
			鉄筋	SD345　D13	Kg	715.2	715	
				SD345　D16～D25	Kg	1293.8	1294	
			差筋アンカー	R-16LN	箇所	72.0	72	
				R-22LN	箇所	72.0	72	
	撤去工							
		土留工						

数　量　総　括　表

レベル1 工事区分	レベル2 工種	レベル3 種別	レベル4 細別	レベル5 規　　格	単位	数量	設計数量	摘　　要
			大型土のう		袋	51.0	51	
	構造物取壊し工							
		コンクリート	鉄筋コンクリート		m^3	5.4	5	
		処分工						
			運搬	鉄筋コンクリート	m^3	5.4	5	
			処分	鉄筋コンクリート	t	13.4	13	
	仮設工							
		任意仮設						
			任意仮設					
				架樋工	式	1.0	1	
				足場工	式	1.0	1	

土　工　　数量集計表

種　別	細　別	規　格	単　位							計
掘削工										
	掘削	礫質土	m^3	51.6						51.6

計第　　表

計　算　表

測　点	距　離	掘削(礫質土) C	平　均	立　積		平　均	立　積		平　均		摘　　要
NO.0+1.25	-	2.4	-	-							
NO.0+6.3	3.5	3.3	2.85	10.0							
NO.0+11.3	5.0	2.8	3.05	15.3							
	9.4	2.8	2.80	26.3							
計				51.6							

水路工　　数 量 集 計 表

種　　別	細　　別	規　　格	単　位							計
作業土工										
	床掘	礫質土	m^3	83.6						83.6
	埋戻		m^3	129.9						129.9
水路工										
	コンクリート	鉄筋 σck=24N/mm^2	m^3	18.3						18.3
	型枠	鉄筋	m^2	98.6						98.6
	均しコンクリート	σck=18N/mm^2　t=10cm	m^2	14.3						14.3
	均しコン型枠	均し型枠	m^2	1.8						1.8
	鉄筋	SD345　D13	kg	715.2						715.2
		SD345　D16～D25	kg	1293.8						1293.8
	差筋アンカー	R-16LN	箇所	72.0						72.0
		R-22LN	箇所	72.0						72.0

計第　　表　　水路土工　　計　算　表

測　点	距　離	床掘(礫質土) E1	平　均	立　積	埋戻 Fu	平　均	立　積		平　均		摘　　要
NO.0+1.25	－	4.6	－	－	7.1	－	－				
NO.0+6.3	3.5	4.6	4.60	16.1	7.2	7.15	25.0				
NO.0+11.3	5.0	4.7	4.65	23.3	7.3	7.25	36.3				
	9.4	4.7	4.70	44.2	7.3	7.30	68.6				
計				83.6			129.9				

工　種	水路工	材 料 計 算 書

断面図

L=17.92m

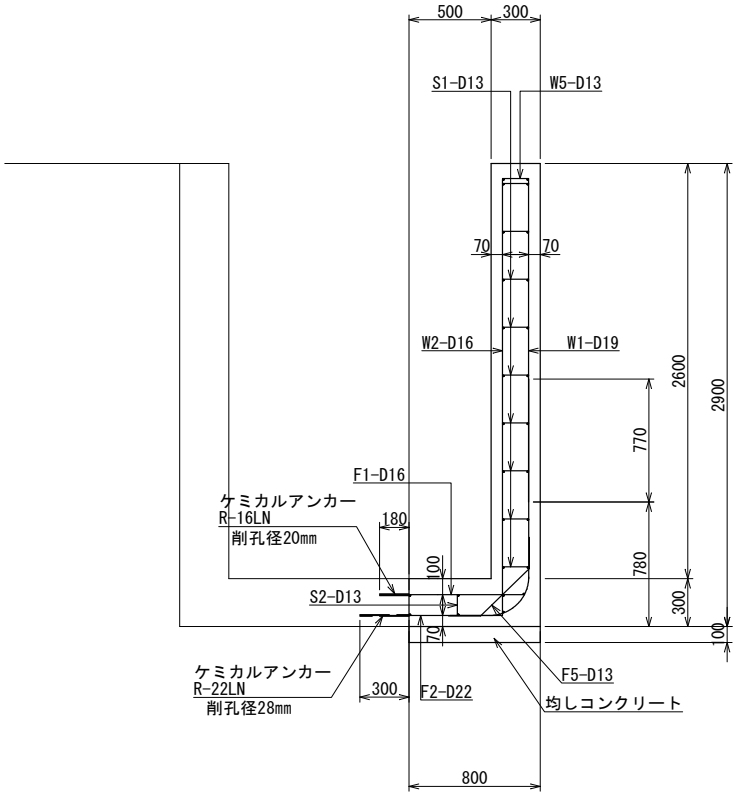

(10m当り)

名　称	規　格	算　　式	単位当り数量	延　長	数　量
コンクリート	σck=24N/mm^2	(0.80×0.30+0.30×2.60)×10.00	10.20 m^3	17.92 m	18.28
型　枠		(2.60+2.90)×10.00	55.00 m^2		98.56
均しコンクリート	σck=18N/mm2	0.80×10.00	8.00 m^2		14.34
均しコン型枠	均し	0.10×10.00	1.00 m^2		1.79
鉄筋	SD345　D13	構造図より　39.908×10.00	399.08 kg		715.15
	SD345　D16以上	構造図より　72.196×10.00	721.96 kg		1293.75
差筋アンカー	R-16LN	4×10.00	40.00 箇所		72.00
	R-22LN	4×10.00	40.00 箇所		72.00

撤去工　　数 量 集 計 表

種　　別	細　　別	規　　格	単　位							計
土留工										
	大型土のう		袋	51.0						51.0
構造物取壊し工										
	コンクリート	鉄筋コンクリート	m^3	0.30×17.9 5.37						5.4
	運搬	鉄筋コンクリート	m^3	5.37						5.4
	処分	鉄筋コンクリート	t	5.37×2.50 13.4						13.4

図面番号	1／1	縮　尺	図　示
工　種	水路災害復旧工事		
種　別	仮設図（参考図）	番号	1／1
路線 河川 名	伊勢丘1号水路・単独		
工事箇所	福山市幕山台二丁目　地内		
福山市 港湾河川課			

2024年 9月作成

※この図面は縮小しています。
（原図サイズ　Ａ－１）

平面図　　S=1:250

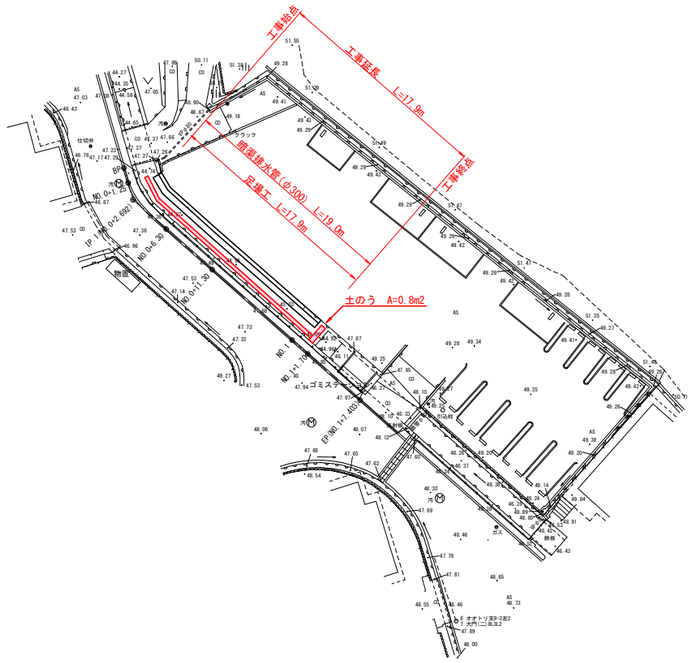
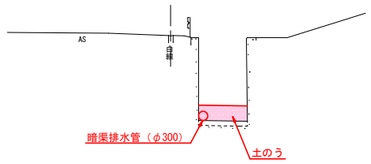
横断面図　　S=1:100