福　　山　　市

２０２５年度（令和７年度）

福山市神辺町外２か町地内

福山市ＬＥＤ防犯灯更新整備業務委託（６工区）実施設計書

業務概要	福山市ＬＥＤ防犯灯更新整備業務　・・・一式 【対象地域】 区　分　　６工区 地　区　　神辺、御野、竹尋、湯田、中条、道上、山野、広瀬、加茂 【対象台数】 ６００個

特記仕様書

【業 務 委 託 名】福山市ＬＥＤ防犯灯更新整備業務委託（６工区）
【業務委託場所】福山市神辺町外２か町地内
【委　託　期　間】契約日～２０２６年（令和８年）３月３１日
【業務範囲及び予定数量】

地区	予定数量
神辺、御野、竹尋、湯田、中条、道上、山野、広瀬、加茂	６００

※予定数量は増減する可能性あり

【業務内容】

１．本業務における作業内容は次のとおりである。

（１）取替業務

既設防犯灯を撤去後、本市が支給するＬＥＤ防犯灯又は自治会（町内会）が支給するＬＥＤ防犯灯を設置する（撤去品は処分する。）。

（２）移設業務

既設防犯灯を撤去後、本市が支給するＬＥＤ防犯灯又は自治会（町内会）が支給するＬＥＤ防犯灯を指定した場所へ設置する（撤去品は処分する。）。

（３）撤去業務

既設防犯灯を撤去する（撤去品は処分する。）。

（４）新規設置業務

本市が支給するＬＥＤ防犯灯又は自治会（町内会）が支給するＬＥＤ防犯灯を設置する。

２．本市が支給するＬＥＤ防犯灯は、パナソニック株式会社　ＮＮＹ２０３３８ＬＥ１である。自治会（町内会）が支給するＬＥＤ防犯灯を使用する場合は別途指示する。

３．ＬＥＤ防犯灯以外は支給しない。なお、使用可能な取付金具等は既設流用可能とする。

４．設置場所については、各自治会（町内会）が指定し、本市が受注者へ通知する。

５．不点灯になっているＬＥＤ防犯灯については、早期（本市が通知後、遅くても１か月以内）に作業を行うものとする。

６．事前に工程及び設置場所、地域の状況等について、各自治会（町内会）担当者と打合せを行う。

７．ＬＥＤ防犯灯は、ＬＥＤ防犯灯納入業者から受注者に配送される。納入については、受注者がＬＥＤ防犯灯納入業者と調整を行うものとする。

８．受注者は、ＬＥＤ防犯灯納入業者から配送されたＬＥＤ防犯灯を納入伝票等により検収し、当該納入伝票を翌月１５日までに市へ提出するものとする。

９．中国電力及びＮＴＴ西日本に対して必要となる手続きは、受注者が行うものとする。

10．道路使用許可申請は、受注者が毎月所轄の警察署に行うものとする。

11．作業実施の際、道路以外の土地（柱の設置されている土地、引込柱からの電線が敷地上を通

っている土地、その他作業実施において関係のある土地の地権者）の敷地内に入って作業を行う必要がある場合は、必要に応じて受注者が各自治会（町内会）担当者と調整して、適宜当該地権者と日程調整等協議するものとする。

12. 作業は、第１種電気工事士又は第２種電気工事士の資格を有する者が行うものとする。
13. 作業にあたっては、歩行者及び車などに注意を払い交通誘導員を配置し安全対策を施すものとする。
14. 発生材の処理は、「廃棄物の処理及び清掃に関する法律」その他関係法令等によるほか、建設廃棄物処理方針に基づき適正に処理するものとする。
15. 作業施工済箇所を翌月１５日までに業務報告書（作業写真、作業日、自治会（町内会）名、防犯灯番号、電柱（設置・引込）番号、作業日が確認できるもの）により毎月報告するものとする。なお、作業写真は、取替前、取替後（点灯が確認できるもの)、電柱（設置・引込）番号、自治会（町内会）が支給するＬＥＤ防犯灯を使用した場合は使用器具（製品番号が確認できるもの)、廃棄物を運搬したことが確認できるものとする。
16. その他、関連法令等を遵守し、施工等に必要な事柄については、対応するものとする。
17. 本仕様書に定めのない事項及び不明な点は、発注者と受注者で協議する。

参考数量書

業務名称　　福山市ＬＥＤ防犯灯更新整備業務委託（６工区）

業務場所　　福山市神辺町外２か町地内

特記事項

１．この数量書は参考数量であり，契約後の変更等を含意するものではありません。

２．数量の算出は次の基準によります。

※　公共建築数量積算基準

※　公共建築設備数量積算基準

名　　称	数　　量	単位	金　　額	備　　考
直接業務費				
直　接　業　務　費	1	式		
計				
共通費				
共通仮設費	1	式		
現場管理費	1	式		
一般管理費等	1	式		
計				
業務価格	1	式		
消費税等相当額	1	式		消費税率 10 %
業務費	1	式		

名　　称	数　　量	単位	金　　額	備　　考
直　接　業　務　費	1	式		
計				

名　　称	数　　量	単位	金　　額	備　　考
6工区	1	式		
計				

6工区

名　　称	数　　量	単位	金　　額	備　　考
電灯設備	1	式		
発生材処理	1	式		
計				

6 工区

科　目　名　称	中　科　目　名　称	数　量	単位	金　　額	備　　考
電灯設備		1	式		
計					
発生材処理		1	式		
計					

6 工区 電灯設備

名　　称	摘　　要	数　量	単位	単　価	金　　額	備　　考
LED防犯灯 取替 (撤去・新設)	材料は支給品 既存配線類を再利用	598.	電改 個			
LED防犯灯 移設 (撤去・新設)	材料は支給品 照明器具用固定ﾊﾞﾝﾄﾞ含む 新設配線類を含む	1.	電改 個			
LED防犯灯 撤去	既存器具撤去	1.	電改 個			
計						

6工区　発生材処理

名　称	摘　要	数　量	単位	単　価	金　額	備　考
発生材運搬	ﾀﾞﾝﾌﾟﾄﾗｯｸ　2t積級 人力積込	1.	電改 台			
発生材処分		599.	電処 個			
計						

名　　称	摘　　要	数　量	単位	単　価	金　　額	備　　考
交通誘導員Ｂ		60.	電改共 人			
計						

名　　称	摘　　要	数　量	単位	単　価	金　　額	備　　考
電力会社手続き	防犯灯1個につき１回申請	600.	電改現 個			
計						

位置図【6工区】

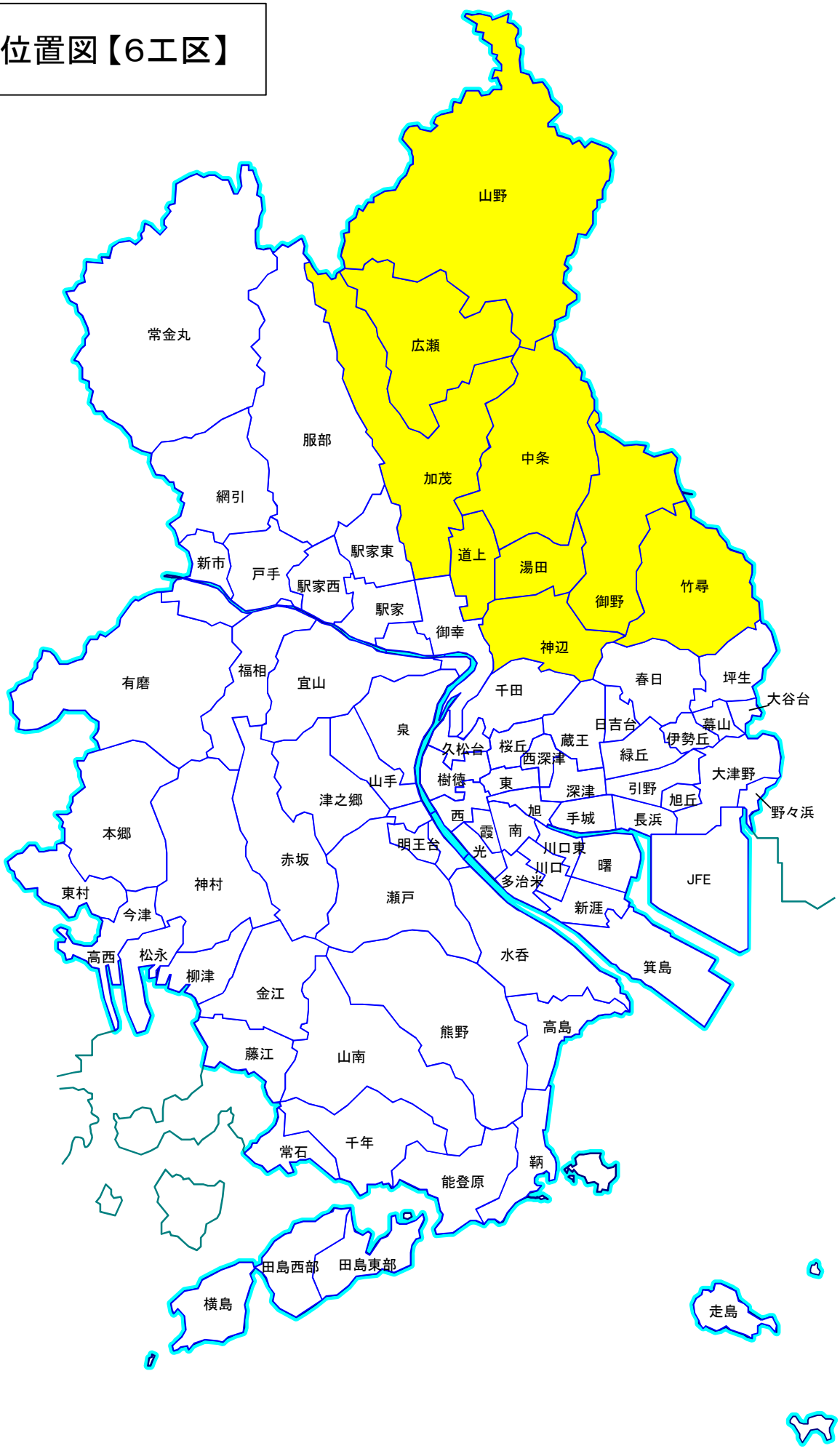
山野
常金丸
広瀬
服部
中条
加茂
網引
道上
湯田
駅家東
新市
戸手
駅家西
御野
竹尋
駅家
御幸
神辺
有磨
福相
宜山
千田
春日
坪生
大谷台
泉
日吉台
幕山
蔵王
伊勢丘
久松台
桜丘
西深津
緑丘
大津野
山手
樹徳
東
深津
引野
旭丘
津之郷
旭
野々浜
西
手城
長浜
本郷
霞
南
明王台
光
川口東
赤坂
川口
曙
JFE
東村
神村
多治米
瀬戸
新涯
今津
高西
松永
水呑
柳津
箕島
金江
熊野
高島
藤江
山南
千年
常石
鞆
能登原
田島西部
田島東部
横島
走島

取付要領図

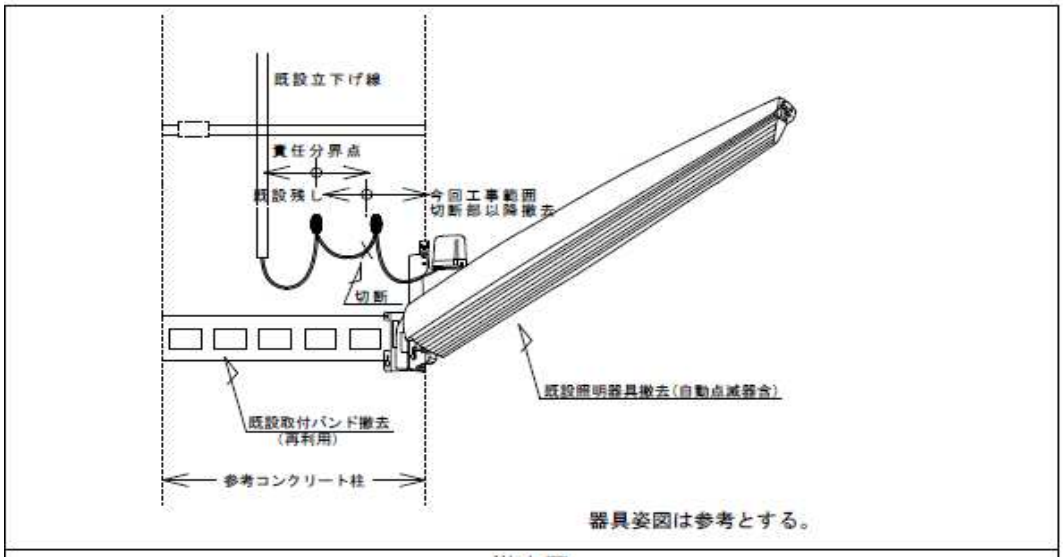

撤去図

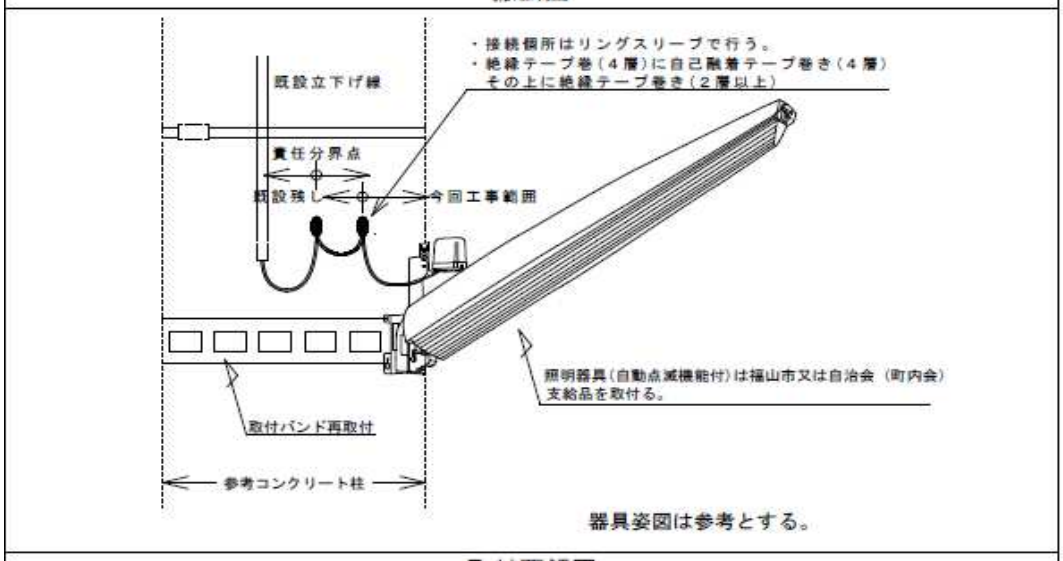

取付要領図