福山市

当初設計

2025年度

勝負迫水路

福山市駅家町地内

勝負迫水路改良工事・7-1　実施設計書

工事概要	当初設計	
	工事延長　L=110.6m 水路幅　W=0.5m 開渠工　L=110.3m 仮設工　1式	

特記仕様書

第1章 総則

第1節 適用

・本特記仕様書は、勝負迫水路改良工事・7-1に適用する。
・本特記仕様書に記載のない事項については、次によるものとする。
・令和6年8月　広島県　土木工事共通仕様書、「設計図書（別冊図面、仕様書）」、「福山市建設工事執行規則」、「福山市工事検査技術基準」
・その他関連規格類
・小黒板情報電子化を実施しない工事写真について、監督員の承諾を得る必要はないものとする。

第2節　工程表の提出について

・契約締結後14日以内に設計図書に基づいて、工程表を作成し、発注者に提出すること。工期の変更契約についても同様とする。

第3節　地元への周知

・受注者は、監督員と協議し、地先住民、町内会長、土木常設員に工事着手及び工事完了の報告を行うこと。また、工事着手に先立ち地先住民及び貸借人には具体的な施工内容、方法、時期等の説明を行い、承諾を得ること。
・受注者は、工事着手の際に、あらかじめ沿線地権者に施工内容等についての説明を行い、承諾を得ること。

第4節　工事に着手すべき期日について

・受注者は、工事開始日以降30日以内に工事着手しなければならない。

第5節　法定外労災保険の付保について

・本工事は、法定外の労災保険契約の保険料を見込んでいる。

第6節　再生資源利用計画の現場掲示

受注者は、再生資源利用計画及び再生資源利用促進計画を工事現場の見やすい場所に掲示（デジタルサイネージによる掲示も可）し、公衆の閲覧に供するとともに、インターネットの利用により公表するよう努めるものとする。

第2章　施工条件

第1節　検査期間

・本工事の工期は、工事検査期間として、14日間を見込んでいる。

第2節　熱中症対策

・本工事は、工事現場の熱中症対策に資する経費に関して、現場管理費の補正を行う工事である。
1 工期（工事の始期日から工事の終期日までの期間で、準備期間、施工に必要な実日数、不稼働日及び後片付け期間の合計をいう。なお、検査期間13 日間、年末年始6 日間（12月29 日～1月3日）、夏季休暇3日間（国民の祝日である山の日の次の日から土曜日、日曜日及び振替休日を除く3日間とする。）、工場製作のみを実施している期間、工事全体を一時中止している期間は含まない。）期間中の真夏日の状況に応じて、変更契約時に現場管理費の補正を行うものとする。
2 真夏日とは、日最高気温が30度以上の日をいう。また、日最高暑さ指数（WBGT）が25度以上の日をいう。ただし、夜間工事の場合は、作業時間帯の最高気温又は最高暑さ指数（WBGT）を対象とする。
3 気温の計測箇所及び結果は、施工現場から最寄りの気象庁の地上気象観測所の気温又は環境省が公表している観測地点の暑さ指数（WBGT）を用いることを標準とする。なお、本工事において、上記地上観測所及び観測地点は、「福山」とすることを標準とする。
4 受注者は、工事期間中における気温の計測箇所、用いる計測値及び計測期間（計測開始日、計測終了予定日）を明記した施工計画書を工事着手前に提出し、計測結果を工事完成時までに監督員に提出すること。
5 受注者は、計測終了日について、工事完成時までに監督員と協議するものとする。
6 積算方法は次のとおりとする。
（1）補正方法
ア 受注者より提出された計測結果の資料を基に、補正値を算出し現場管理費率に加算する。ただし、現場管理費率の補正は、「積算寒冷地域で施工時期が冬期となる場合の補正」、「緊急工事の場合」及び本通知の補正値を合計し、2%を上限とする。
イ 真夏日率＝工期期間中の真夏日÷工期
ウ 補正値（%）＝真夏日率×1.2
（2）補正値の計算結果は、パーセント表示で少数点3位を四捨五入して2位止めとする。
7 受注者より、熱中症対策に資する現場管理費の補正が不要である旨の協議があった場合は、補正を行う工事から対象外とすることが出来る。
8 検査員から修補の指示があった場合、修補期間は対象外とする。

第3節　任意仮設

・本工事に伴う以下の内容の仮設工は、積算用参考図に見込んでいる。なお、積算用参考図は任意仮設の積算内容を示したものであり、工事目的物を完成させるための一切の手段については、受注者の責任において定めるものとする。
・内容：作業ヤード部分に関する仮設道

第4節　建設副産物について

(1)工事受注者は、工事着手前に、次の書類を本工事の監督職員に提出すること。なお、建設発生土については、処分先の現地確認写真を提出すること。
1 建設廃棄物処理計画書
・廃棄物処理業者（収集及び運搬）の許可証の写し（許可車両の自動車登録番号一覧及び自動車検査証の写しを含む）
・廃棄物処理業者（中間処理・最終処分）の許可証の写し（再生資源化施設にあっては、それを示す書類を含む）
・運搬ルート、処分場の位置、事業の範囲、処理能力及び処理方法を明示したもの
・各処分場の現地確認写真
・建設工事の受注者と処理業者（収集、運搬、中間処理・最終処分・再資源化施設）との二者の業務委託契約書の写し
2 再生資源利用計画書
3 再生資源利用促進計画書
(2) 工事受注者は、「再生資源利用計画書」、「再生資源利用促進計画書」及び「建設廃棄物処理計画書」に従い建設廃棄物及び特定建設資材廃棄物が適正に処理されたことを確認し、工事完成時に次の書類を監督職員に提出すること。なお、建設発生土については、処分先への搬入状況の写真を添付すること。
1 再生資源利用実施書
2 再生資源利用促進実施書
3 建設廃棄物処理実施書
・マニフェスト（産業廃棄物管理票）の写し及び再生資源化に係るものについては受入伝票の写し（マニフェストは原則として環境省が示す全国統一のマニフェストを使用する。）
・収集及び運搬の写真並びに中間処理場及び最終処分場（直接最終処分の場合のみ）への搬入状況の写真

第5節　建設発生土（搬出）（建設発生土リサイクルプラント、建設発生土受入地又は建設発生土受入地（一時たい積））

・当該工事により発生する建設発生土は、公の関与する埋立地、建設発生土処分先一覧表に掲載されている建設発生土リサイクルプラント、建設発生土受入地又は建設発生土受入地（一時たい積）のいずれかに搬出するものとする。また、搬出先として、運搬費と受入費（平日の受入費用）の合計が最も経済的になる建設発生土リサイクルプラント、建設発生土受入地又は建設発生土受入地（一時たい積）を見込んでいる。したがって、正当な理由がある場合を除き残土処分に要する費用（単価）は変更しない。なお、工事発注後に明らかになったやむを得ない事情により、建設発生土処分先一覧表に掲載されている建設発生土リサイクルプラント、建設発生土受入地又は建設発生土受入地（一時たい積）への搬出が困難となった場合は、監督員と受注者が協議するものとする。
・搬出先においては、処分状況が確認できるよう、写真撮影を行うとともに、数量等が確認できるように計量伝票等を監督員に提出すること。
・実施伝票は原本を提出すること。

第6節　特定建設資材廃棄物（アスファルト塊、コンクリート塊等）

・建設リサイクル法対象工事（請負代金額500万円以上）の場合、「建設工事に係る資材の再資源化等に関する法律」を遵守し適正に処理すること。また、法第12条第2項に基づき、法第10条第1号から第5号までに掲げる事項について下請負人に告知する場合は、告知書の写しを監督員に提出すること。
・特定建設資材廃棄物は、「廃棄物の処理及び清掃に関する法律」（以下「廃棄物処理法」という）を遵守し、適正に処理しなければならない。
・特定建設資材廃棄物は、広島県（環境局）及び保健所設置政令市（広島市、呉市、福山市）が、廃棄物処理法に基づき許可した適正な施設へ搬出し再資源化しなければならない。
・再資源化に要する費用（運搬費を含む処分費）は、広島県（環境局）及び保健所設置政令市（広島市、呉市、福山市）が廃棄物処理法に基き許可した適正な施設のうち受入条件が合うものの中から、運搬費と受入費の合計が最も経済的になるものを見込んでいる。従って、正当な理由がある場合を除き再資源化に要する費用（単価）は変更しない。なお、工事発注後に明らかになったやむを得ない事情により、施設への受入が困難な場合は監督員と受注者が協議するものとする。
・搬出先においては、処分状況が確認できるよう、写真撮影を行うとともに、数量等が確認できるように計量伝票等を監督員に提出すること。

・マニフェスト（産業廃棄物管理票）の写し及び再生資源化に係るものについては受入伝票の写し（マニフェストは原則として環境省が示す全国統一のマニフェストを使用する。）

第3章　その他

第1節　その他項目

・本特記仕様書及び設計図書に明示していない事項または、その内容に疑義が生じた場合は、監督員の指示を受けること。

第2節　福山市週休２日適用工事について

本工事は、福山市週休２日適用工事の実施について対象外とします。

総括情報表

変更回数 適用単価地区 単価適用日 諸経費体系	0 70 福山市 00-07.07.01(0) 9　公共(011015～)	
	当世代	前世代
諸経費工種 工事費端数区分 週休補正区分 施工地域・工事場所区分 契約保証費区分 前払支出割合区分 軽油区分 復興補正区分 ＩＣＴ補正区分	06　水路工事 01　千円未満切捨 00　補正なし 00　補正なし 01　金銭的保証(0.04%) 00　補正なし 00　一般軽油使用 00　補正なし 00　補正なし	

本工事費　　内訳表

費目・工種・施工名称など		数　量	単　位	単　価	金　額	備　考
本工事費						
水路工事		1	式			レベル１
土工		1	式			レベル２
掘削工		1	式			レベル３
土砂掘削			m3			レベル４
	掘削 土砂 片切掘削	160	m3			00 単第 0 -0001号表
盛土工		1	式			レベル３
流用土盛土			m3			レベル４
	路体(築堤)盛土・埋戻 施工幅員2.5m以上4.0m未満	120	m3			00 単第 0 -0002号表

本工事費　　内訳表

費目・工種・施工名称など	数　量	単　位	単　価	金　額	備　考
整形仕上げ工	1	式			レベル３
法面整形（掘削部）		m2			レベル４
法面整形 切土部　現場制約無し レキ質土,砂及び砂質土,粘性土	180	m2			00 単第　0 -0003号表
作業残土処理工	1	式			レベル３
作業残土処理		m3			レベル４
ダンプトラック運搬（標準以外） ４ｔ積級ダンプ　運搬距離4ｋｍ 土砂　ＤＩＤ区間なし	180	m3			00 単第　0 -0004号表
処分費対象額調整（直接工事費計上分） 「処分費等」の取扱いによる					
発生土受入費	180	m3			00
構造物撤去工	1	式			レベル２

本工事費　　内訳表

費目・工種・施工名称など	数　量	単　位	単　価	金　額	備　考
構造物取壊し工	1	式			レベル３
コンクリート構造物取壊し		m3			レベル４
角フリューム布設 ＫＦ－２５０ 接合なし	110.3	m			00 単第　0 -0006号表
殻運搬・処理		m3			レベル４
殻運搬 Co(無筋)構造物とりこわし DID区間無し 運搬距離5.7km以下(3.3km超)	2.2	m3			00 単第　0 -0007号表
処分費対象額調整（直接工事費計上分） 「処分費等」の取扱いによる					
コンクリート殻受入費	5.2	t			00
開渠工	1	式			レベル２
作業土工	1	式			レベル３

本工事費　　内訳表

費目・工種・施工名称など	数　量	単　位	単　価	金　額	備　考
床堀		m3			レベル４
床掘り 土砂 平均施工幅1m以上2m未満 土留方式無し 障害無し	100	m3			00 単第 0 -0008号表
埋戻		m3			レベル４
機械併用埋戻（一般）	70	m3			00 単第 0 -0009号表
プレキャスト開渠工	1	式			レベル３
鉄筋コンクリートフリューム		m			レベル４
角フリューム 500×500	110.3	m			00 単第 0 -0012号表
止水壁	1	箇所			00 単第 0 -0017号表
法面工	1	式			レベル２

本工事費　　内訳表

費目・工種・施工名称など	数　量	単　位	単　価	金　額	備　考
植生工	1	式			レベル３
種子散布		m2			レベル４
種子散布工 [規]100m2以上250m2未満	180	m2			00 単第　0 -0020号表
張芝		m2			レベル４
張芝工 [規]100m2以上300m2未満	140	m2			00 単第　0 -0021号表
仮設工	1	式			レベル１
仮設工	1	式			レベル２
工事用道路工	1	式			レベル３
工事用道路		m3			レベル４

本工事費　　内訳表

費目・工種・施工名称など		数　量	単　位	単　価	金　額	備　考
	仮設道路	1	式			00 単第　0 -0022号表
直接工事費						
準備費						
準備費		1	式			レベル２
準備費		1	式			レベル３
抜開・除根			式			レベル４
	伐採・除草工	1	式			00 単第　0 -0029号表
木根等処分			式			レベル４
	運搬（伐開・除根・除草） 運搬距離15.9ｋｍ	20	空m3			00 単第　0 -0035号表

本工事費　　内訳表

費目・工種・施工名称など	数　量	単　位	単　価	金　額	備　考
処分費 「処分費等」の取扱いによる					
伐採木処分費	10	m3			00
木根処分費	10	m3			00
共通仮設費率分額					
共通仮設費計					
純工事費					
現場管理費					
工事原価					
一般管理費率分					

本工事費　　内訳表

費目・工種・施工名称など	数　量	単　位	単　価	金　額	備　考
契約保証費					
一般管理費計					
＊＊工事価格計＊＊					
＊＊消費税相当額計＊＊					
＊＊請負工事費計＊＊					

図面番号	1／9	縮　　尺	S=1:10,000
工　　種	水路改良工事		
種　　別	位置図	番号	
路 線 名	勝負迫水路		
工 事 箇 所	福山市駅家町地内		

福　山　市

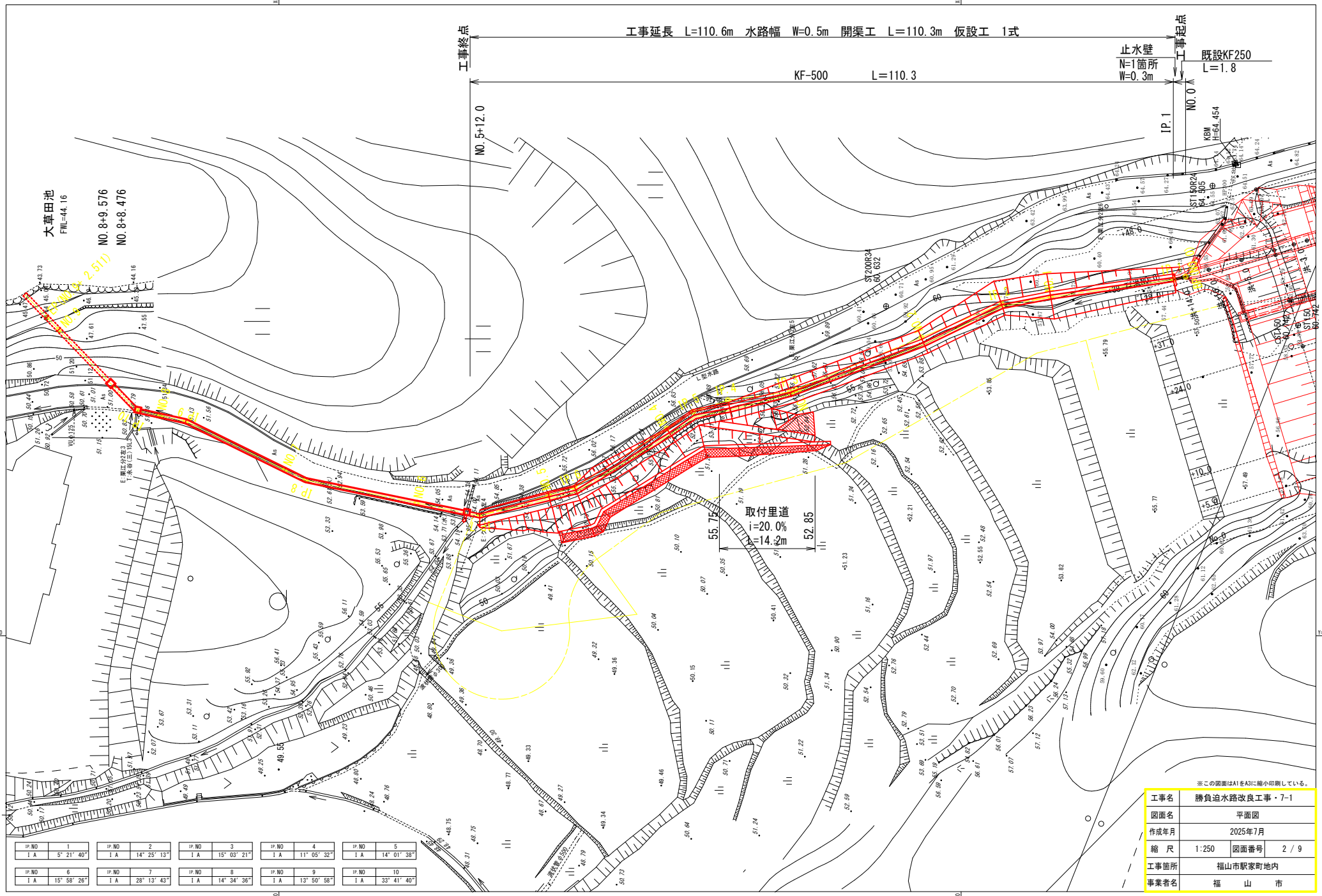

※この図面はA1をA3に縮小印刷している。

工事名	勝負迫水路改良工事・7-1		
図面名	平面図		
作成年月	2025年7月		
縮 尺	1:250	図面番号	2 / 9
工事箇所	福山市駅家町地内		
事業者名	福 山 市		

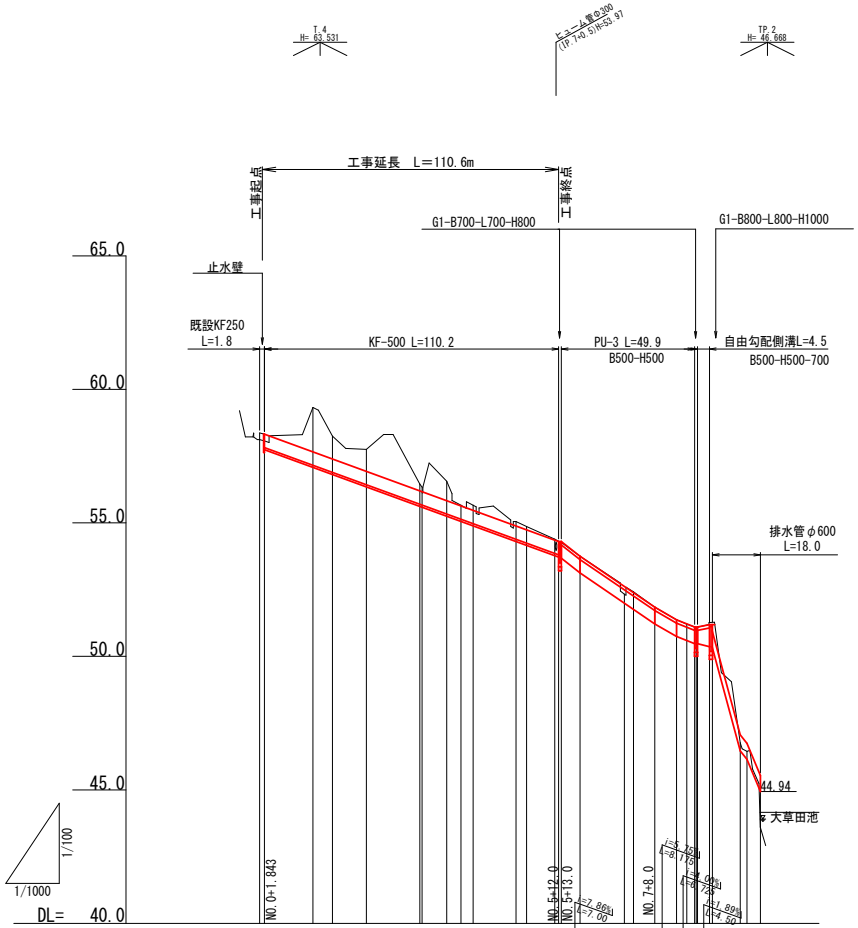

※この図面はA1をA3に縮小印刷している。

工事名	勝負迫水路改良工事・7-1		
図面名	縦 断 面 図		
作成年月	2025年7月		
縮 尺	V=1:100 H=1:1000	図面番号	3 / 9
工事箇所	福山市駅家町地内		
事務所名	福 山 市		

標準断面図

S=1:50

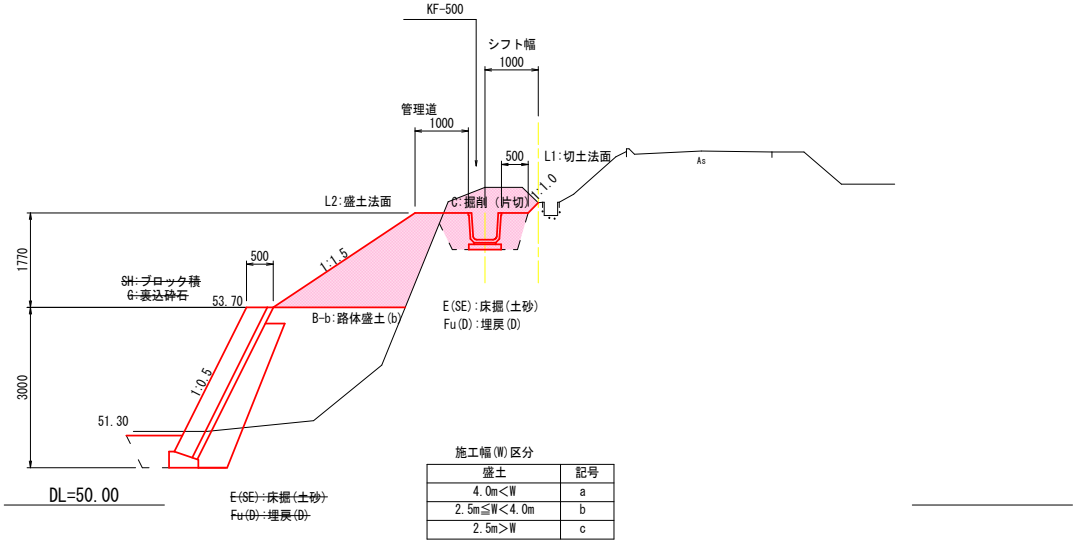

施工幅(W)区分

盛土	記号
4.0m<W	a
2.5m≦W<4.0m	b
2.5m>W	c

※この図面はA1をA3に縮小印刷している。

工事名	勝負迫水路改良工事・7-1		
図面名	標準断面図		
作成年月	2025年7月		
縮　尺	1:50	図面番号	4 / 9
工事箇所	福山市駅家町地内		
事務所名	福　　山　　市		

D=18.157

IP.1

GH=58.07
FH=58.32

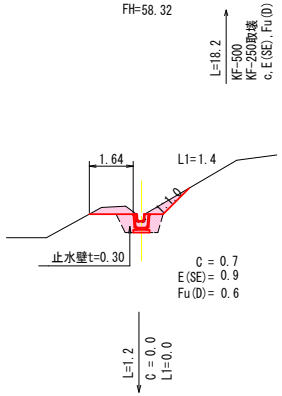

DL=55.00

D=12.723

IP.2

GH=58.25
FH=58.32

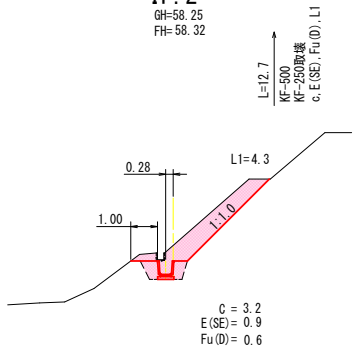

DL=55.00

D= 1.843

BP(NO.0)

GH=58.12
FH=58.37

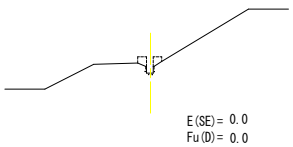

DL=55.00

D= 7.277

NO.1

GH=59.32
FH=58.32

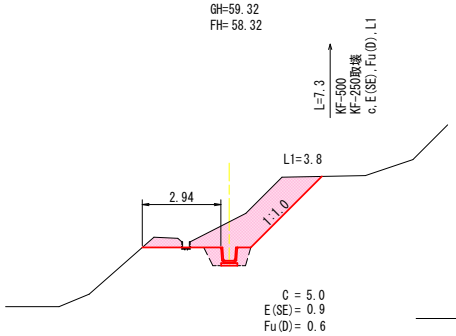

DL=55.00

BP(NO.0) ～ IP.2　※この図面はA1をA3に縮小印刷している。

工事名	勝負迫水路改良工事・7-1		
図面名	横 断 面 図　（其の 1 ）		
作成年月	2025年7月		
縮　尺	1:100	図面番号	5 / 9
工事箇所	福山市駅家町地内		
事務所名	福　山　市		

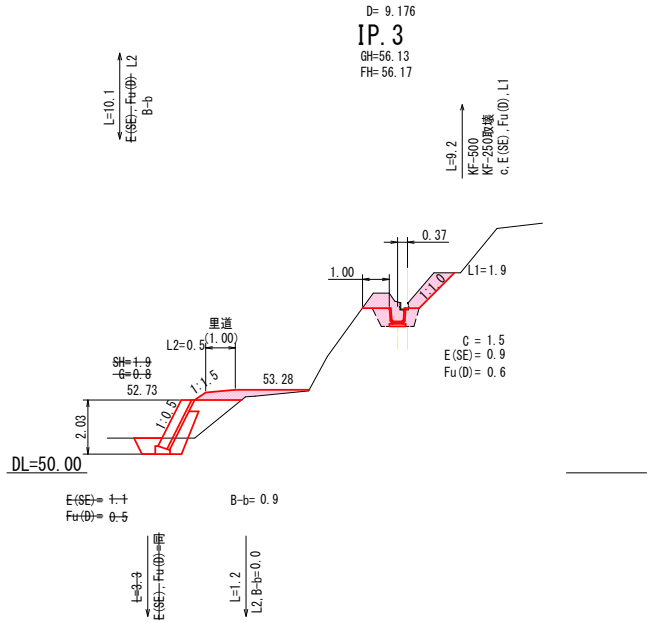

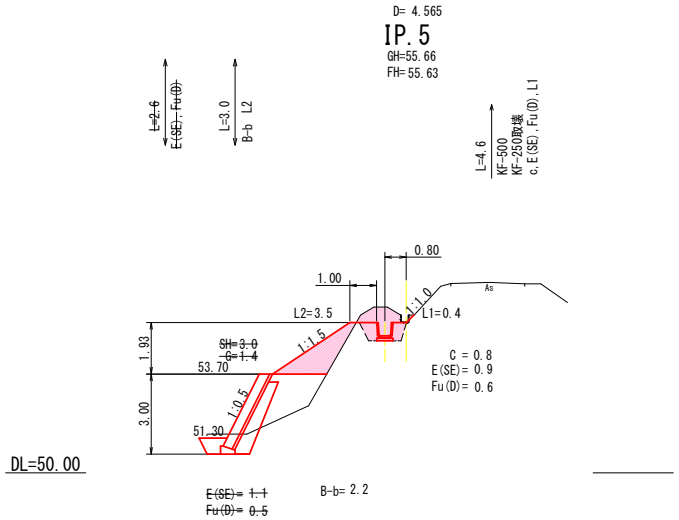

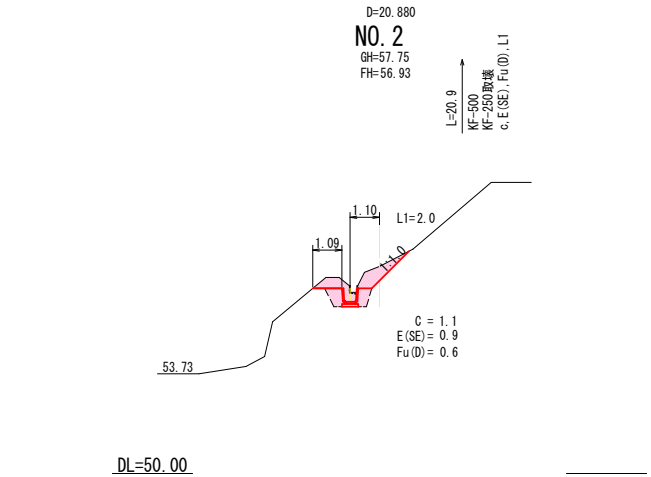

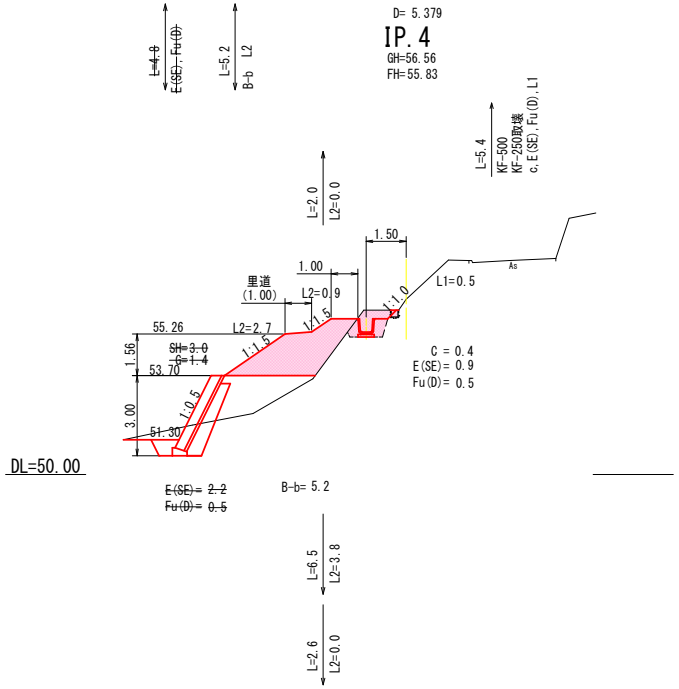

NO.2 ～ IP.5 ※この図面はA1をA3に縮小印刷している。

工事名	勝負迫水路改良工事・7-1		
図面名	横 断 面 図 （其の 2 ）		
作成年月	2025年7月		
縮 尺	1:100	図面番号	6 / 9
工事箇所	福山市駅家町地内		
事務所名	福 山 市		

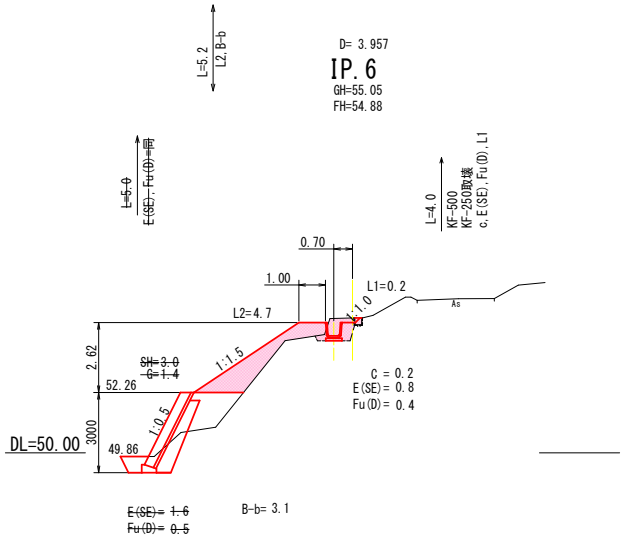

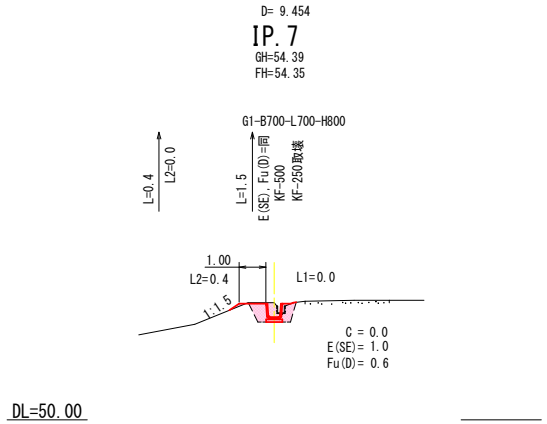

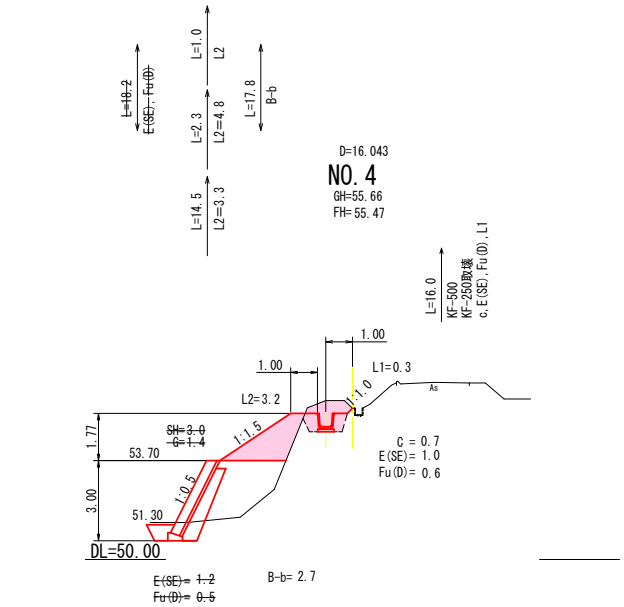

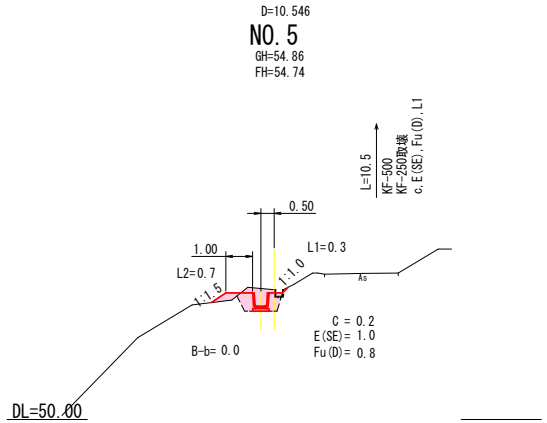

NO.4 ～ IP.7 ※この図面はA1をA3に縮小印刷している。

工事名	勝負迫水路改良工事・7-1		
図面名	横 断 面 図 （其の 3 ）		
作成年月	2025年7月		
縮 尺	1:100	図面番号	7 / 9
工事箇所	福山市駅家町地内		
事務所名	福 山 市		

KF-500

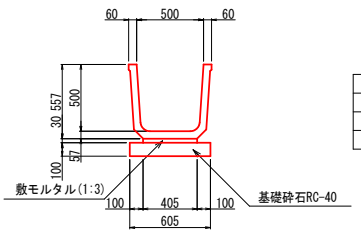

数　量　表　　10m当り

種　別	細　別	単位	数　量	摘　要
基礎砕石	t＝100	m3	0.61	
敷モルタル	1:3	m3	0.12	
側　　溝	KF-500	本	5.0	

PU3-B500-H500

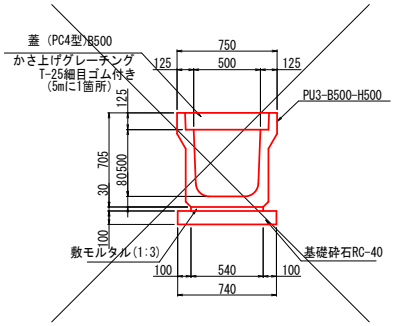

数　量　表　　10m当り

種　別	細　別	単位	数　量	摘　要
基礎砕石	t＝100	m3	0.74	
敷モルタル	1:3	m3	0.16	
側　　溝	PU3-B500-H500	本	5.0	
基面整正		m2	7.40	
コンクリート蓋	PC4-B500	枚	16.0	
グレーチング蓋	T-25細目ゴム付	枚	2.0	

自由勾配側溝
(B500-H500～700)

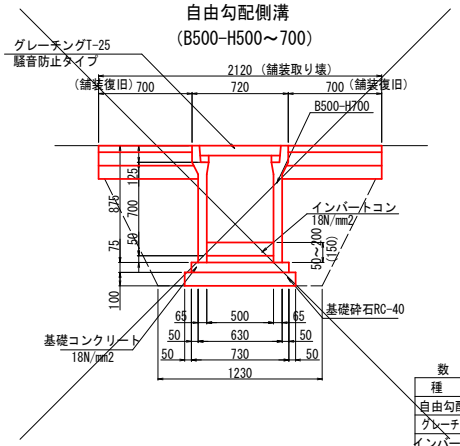

数　量　表　　10m当り

種　別	細　別	単位	数　量	摘　要
自由勾配側溝	B500-H700	本	5.00	
グレーチング蓋	T-25騒音防止タイプ	枚	5.00	
インバートコン	18N/mm2	m3	0.75	
基礎コン	18N/mm2	m3	0.55	
基礎コン型枠		m2	1.50	
基礎砕石	RC-40 t=100	m3	0.83	
床掘	土砂	m3	16.8	
埋戻	(D)	m3	7.7	
基面整正		m2	8.3	
舗装取り壊	t=50	m2	21.2	
舗装復旧		m2	14.0	
舗装切断	t=50	m	20.0	

G1-B700-L700-H800

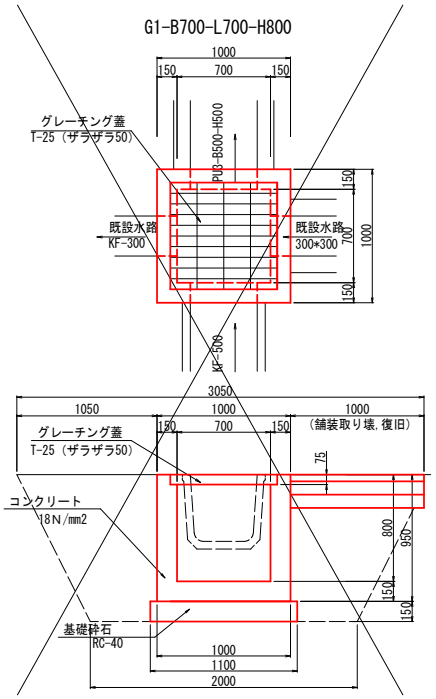

数　量　表　　1箇所当り

種　別	細　別	単位	数　量	摘　要
コンクリート	18N/mm2	m3	0.47	
型　枠		m2	5.34	
基礎砕石	RC-40 t＝150	m3	0.18	
グレーチング蓋	T-25ザラザラ50	枚	1.0	
床掘	土砂	m3	7.2	
埋戻	(D)	m3	5.3	
基面整正		m2	1.2	
舗装取り壊	t=50	m2	1.0	
舗装復旧		m2	1.0	
舗装切断	t=50	m	1.0	

排水管φ600

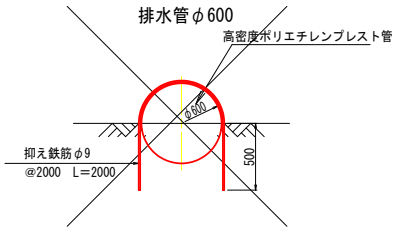

数　量　表　　10m当り

種　別	細　別	単位	数　量	摘　要
排水管布設	高密度ポリエチレンプレスト管φ600	m	10.00	
鉄筋	SR235　φ9	kg	5.0	

G1-B800-L800-H1000

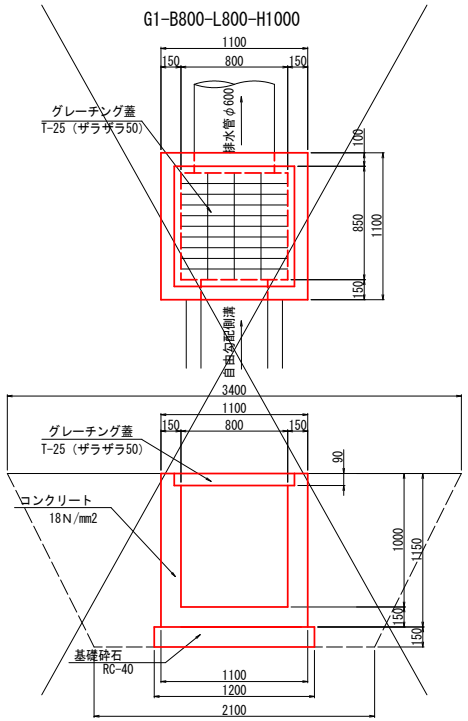

数　量　表　　1箇所当り

種　別	細　別	単位	数　量	摘　要
コンクリート	18N/mm2	m3	0.65	
型　枠		m2	7.35	
基礎砕石	RC-40 t＝150	m3	0.22	
グレーチング蓋	T-25ザラザラ50	枚	1.0	
床掘	土砂	m3	10.4	
埋戻	(D)	m3	8.8	
基面整正		m2	1.4	

止水壁

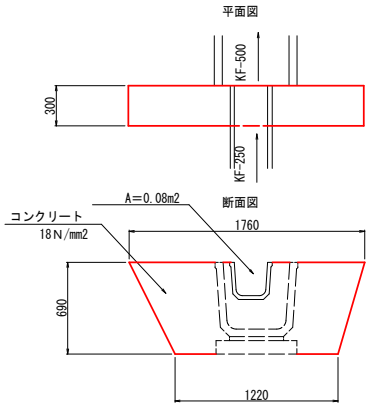

数　量　表　　1箇所当り

種　別	細　別	単位	数　量	摘　要
コンクリート	18N/mm2	m3	0.28	
型　枠		m2	1.98	

※この図面はA1をA3に縮小印刷している。

工事名	勝負迫水路改良工事・7-1		
図面名	構造図		
作成年月	2025年7月		
縮　尺	1:20	図面番号	8 / 9
工事箇所	福山市駅家町地内		
事務所名	福　　山　　市		

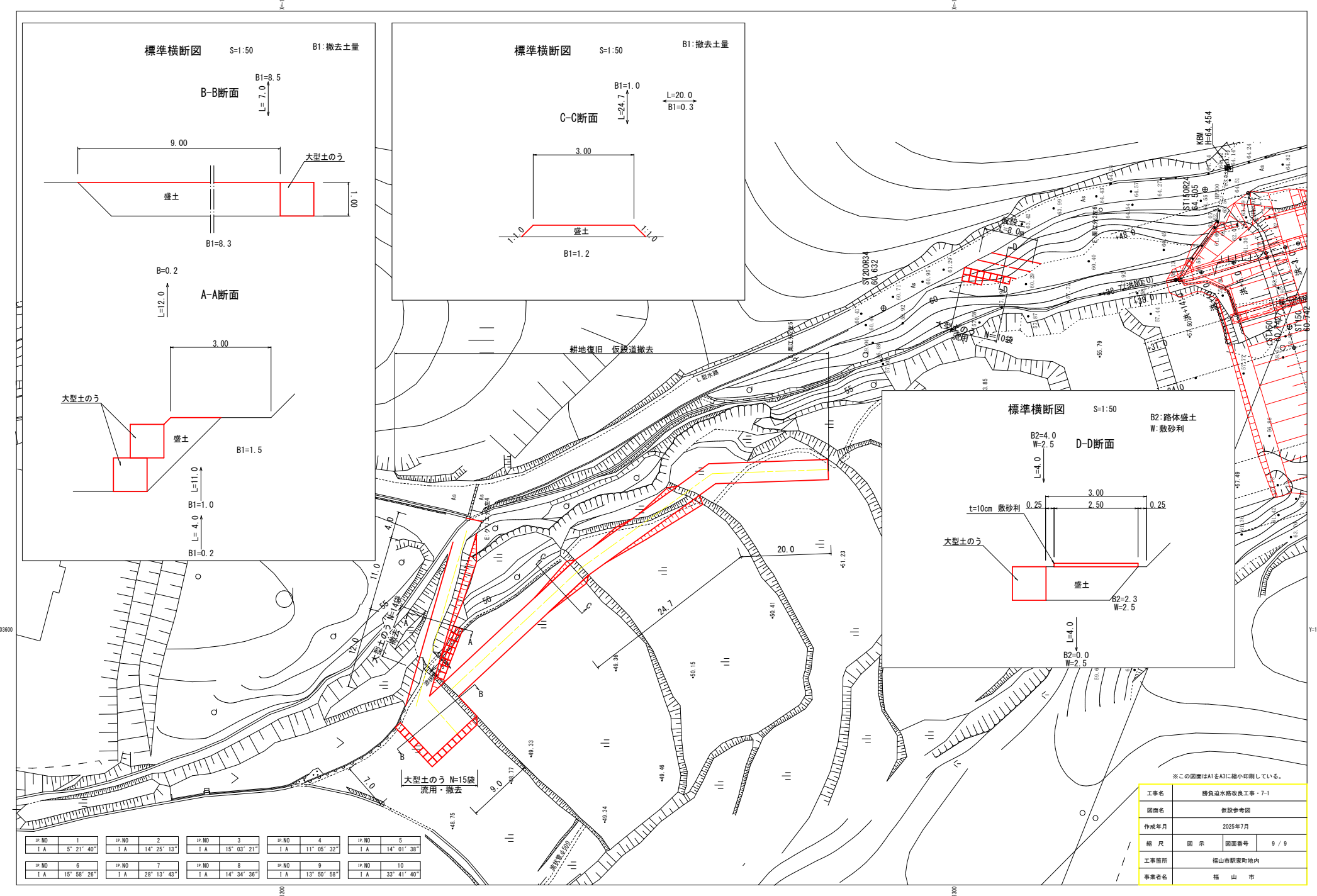
標準横断図 S=1:50
B1:撤去土量
B-B断面
B1=8.5
L= 7.0
9.00
大型土のう
盛土
1.00
B1=8.3
A-A断面
B=0.2
L=12.0
3.00
大型土のう
盛土
B1=1.5
L=11.0
B1=1.0
L= 4.0
B1=0.2
標準横断図 S=1:50
B1:撤去土量
C-C断面
B1=1.0
L=24.7
L=20.0
B1=0.3
3.00
1:1.0
盛土
1:1.0
B1=1.2
標準横断図 S=1:50
B2:路体盛土
W:敷砂利
D-D断面
B2=4.0
W=2.5
L=4.0
3.00
t=10cm 敷砂利
0.25
2.50
0.25
大型土のう
盛土
B2=2.3
W=2.5
L=4.0
B2=0.0
W=2.5
耕地復旧 仮設道撤去
大型土のう N=15袋
流用・撤去
大型土のう N=14袋
撤去
大型土のう N=10袋
流用
仮設道
8.0m
KBM
H=64.454
ST200R34
60.632
ST150R24
64.505
ST150
60.742
ST150
60.742
20.0
24.7
7.0
9.0
4.0
11.0
12.0
IP.NO 1 I A 5° 21′ 40″
IP.NO 2 I A 14° 25′ 13″
IP.NO 3 I A 15° 03′ 21″
IP.NO 4 I A 11° 05′ 32″
IP.NO 5 I A 14° 01′ 38″
IP.NO 6 I A 15° 58′ 26″
IP.NO 7 I A 28° 13′ 43″
IP.NO 8 I A 14° 34′ 36″
IP.NO 9 I A 13° 50′ 58″
IP.NO 10 I A 33° 41′ 40″
※この図面はA1をA3に縮小印刷している。
工事名 勝負迫水路改良工事・7-1
図面名 仮設参考図
作成年月 2025年7月
縮 尺 図 示
図面番号 9 / 9
工事箇所 福山市駅家町地内
事業者名 福 山 市

以下　参考図書

施工単価表

掘削　　SPK24040001　　単第　0 -0001号表

土砂 片切掘削　　1　m3　当り

機械構成比:　10.05%　労務構成比:　84.73%　材料構成比:　5.22%　市場単価構成比:　0.00%　標準単価 :　1,249.0000

代表機労材規格(積算地区)	構成比	単価(積算地区)	代表機労材規格(東京地区)	単価(東京地区)	備考
バックホウ(クローラ型) 標準型・超低騒音型・排3 山積0.8/平積0.6m3	10.05%		バックホウ(クローラ型) 標準型・超低騒音型・排3 山積0.8/平積0.6m3		MTPC00128 MTPT00128
普通作業員	74.64%		普通作業員		RTPC00002 RTPT00002
運転手(特殊)	10.09%		運転手(特殊)		RTPC00006 RTPT00006
軽油 パトロール給油,2～4KL積載車給油	5.22%		軽油パトロール給油		TTPC00013 TTPT00013
積算単価			積算単価		EP001
A=1　土砂			B=2　片切掘削		

施工単価表

路体(築堤)盛土・埋戻　SPKN2404004　単第　0 -0002号表

施工幅員2.5m以上4.0m未満　1　m3　当り

機械構成比:　15.86%　労務構成比:　75.54%　材料構成比:　8.60%　市場単価構成比:　0.00%　標準単価 :　827.0300

代表機労材規格(積算地区)	構成比	単価(積算地区)	代表機労材規格(東京地区)	単価(東京地区)	備考
<賃>後方超小旋回バックホウ(クローラ型) 山積0.28m3(平積0.2) 排出ガス対策型(第1,2,3次基準値)低騒音	8.30%		バックホウ(クローラ型) [後方超小旋回型] 山積0.28m3(平積0.2m3)		KTPC00054 KTPT00054
<賃>振動ローラ(搭乗・コンバインド式) 質量3～4t 排出ガス対策型(第1,2次基準値)低騒音	7.56%		振動ローラ(舗装用) [搭乗式コンバインド型] 質量3～4t		KTPC00009 KTPT00009
運転手(特殊)	66.88%		運転手(特殊)		RTPC00006 RTPT00006
普通作業員	8.66%		普通作業員		RTPC00002 RTPT00002
軽油 パトロール給油,2～4KL積載車給油	8.60%		軽油パトロール給油		TTPC00013 TTPT00013
積算単価			積算単価		EP001
A=1　施工幅員2.5m以上4.0m未満					

施工単価表

法面整形　SPK24040025　単第　0 -0003号表

切土部　現場制約無し　レキ質土,砂及び砂質土,粘性土　1　m2　当り

機械構成比:　9.71%　労務構成比:　80.61%　材料構成比:　9.68%　市場単価構成比:　0.00%　標準単価：　874.3200

代表機労材規格(積算地区)	構成比	単価(積算地区)	代表機労材規格(東京地区)	単価(東京地区)	備考
<賃>バックホウ(クローラ型) 山積0.8m3(平積0.6) 排1～3,2011,2014	9.71%		バックホウ クローラ型 山積0.8m3(平積0.6m3)		KTPC00018 KTPT00018
普通作業員	38.29%		普通作業員		RTPC00002 RTPT00002
運転手(特殊)	22.49%		運転手(特殊)		RTPC00006 RTPT00006
土木一般世話役	19.83%		土木一般世話役		RTPC00009 RTPT00009
軽油 パトロール給油,2～4KL積載車給油	9.68%		軽油パトロール給油		TTPC00013 TTPT00013
積算単価			積算単価		EP001
A=2　切土部 D=2　レキ質土,砂及び砂質土,粘性土			C=2　現場制約無し E=1　-(全ての費用)		

施 工 単 価 表

ダンプトラック運搬（標準以外）　　単第　0 -0004号表

４ｔ積級ダンプ　運搬距離4ｋｍ　　土砂　ＤＩＤ区間なし　　10　m3　当り

名　称　・　規　格　な　ど	数　量	単　位	単　価	金　額	備　考
ダンプトラック運転 オンロード・ディーゼル・４ｔ積級	0.42	日			単第　0-0005号表
諸雑費	1	式			
＊＊＊合計＊＊＊	10	m3			
＊＊単位当り＊＊	1	m3			
A=2　４ｔ積級ダンプ C=1　路面状況：良好 E=2　バックホウ山積０．８０m3(平積０．６０m3)			B=1　土砂 D=4　運搬距離　（ｋｍ） F=1　ＤＩＤ区間なし		

施 工 単 価 表

単第 0 -0005号表

ダンプトラック運転
オンロード・ディーゼル・４ｔ積級

1 日 当り

名 称 ・ 規 格 な ど	数 量	単 位	単 価	金 額	備 考
軽油 パトロール給油,2～4KL積載車給油	33.00	L			
運転手(一般)	1.00	人			
ダンプトラック オンロード・ディーゼル 4t積級	1.17	供用日			
タイヤ損耗費 ダンプトラック ４ｔ（良）	1.17	供用日			
諸雑費	1	式			
＊＊単位当り＊＊	1	日			
A=2 オンロード・ディーゼル・４ｔ積級 C=33 軽油消費量（Ｌ／日） E=1 路面状況：良好			B=1 運転労務数量（人／日） D=1.17 機械損料数量（供用日／日） F=1		
G=0 労務単価の夜間等割増率					

施 工 単 価 表

単第 0 -0006号表

角フリューム布設

ＫＦ－２５０　　接合なし　　1　m　当り

名称・規格など	数量	単位	単価	金額	備考
角フリューム据付 L=2000_1000kg/個以下 時間的制約なし	1.00	m			
諸雑費	1	式			
＊＊単位当り＊＊	1	m			
A=2　ＫＦ－２５０ C=1			B=2　接合なし D=2		

施工単価表

殻運搬　SPK24040151　単第　0 -0007号表

Co(無筋)構造物とりこわし　DID区間無し 運搬距離5.7km以下(3.3km超)　1　m3　当り

機械構成比:　41.69%　労務構成比:　43.88%　材料構成比:　14.43%　市場単価構成比:　0.00%　標準単価 :　1,276.4000

代表機労材規格(積算地区)	構成比	単価(積算地区)	代表機労材規格(東京地区)	単価(東京地区)	備考
ダンプトラック[オンロード・ディーゼル] 10t積級 (タイヤ損耗費及び補修費(良好)を含む)	41.69%		ダンプトラック[オンロード・ディーゼル] 10t積級 (タイヤ損耗費及び補修費(良好)を含む)		MTPC00018T1 MTPT00018T1
運転手(一般)	43.88%		運転手(一般)		RTPC00007 RTPT00007
軽油 パトロール給油,2～4KL積載車給油	14.43%		軽油パトロール給油		TTPC00013 TTPT00013
積算単価			積算単価		EP001
A=1　Co(無筋)構造物とりこわし C=1　DID区間無し E=1　-(全ての費用)			B=1　機械積込 D=25　運搬距離5.7km以下(3.3km超)		

施工単価表

床掘り　SPK24040015　単第　0 -0008号表

土砂 平均施工幅1m以上2m未満　土留方式無し 障害無し　1　m3　当り

機械構成比:　20.36%　労務構成比:　65.67%　材料構成比:　13.97%　市場単価構成比:　0.00%　標準単価 :　281.3900

代表機労材規格(積算地区)	構成比	単価(積算地区)	代表機労材規格(東京地区)	単価(東京地区)	備考
<賃>後方超小旋回バックホウ(クローラ型) 山積0.45m3(平積0.35m3) 排出ガス対策型(第1,2,3次基準値)低騒音	20.36%		バックホウ(クローラ型) [後方超小旋回型] 山積0.45m3(平積0.35m3)		KTPC00066 KTPT00066
運転手(特殊)	65.67%		運転手(特殊)		RTPC00006 RTPT00006
軽油 パトロール給油,2～4KL積載車給油	13.97%		軽油パトロール給油		TTPC00013 TTPT00013
積算単価			積算単価		EP001
A=1　土砂 C=1　土留方式無し E=1　-(全ての費用)			B=2　平均施工幅1m以上2m未満 D=1　障害無し		

機械併用埋戻（一般）

施 工 単 価 表

単第 0 -0009号表

1 m3 当り

名 称 ・ 規 格 な ど	数 量	単 位	単 価	金 額	備 考
機械投入（バックホウ） 土砂 土量50,000m3未満	1.0	m3			単第 0-0010号表 1*1
埋戻（人力） 砂・砂質土	1.0	m3			単第 0-0011号表
諸雑費	1	式			
＊＊単位当り＊＊	1	m3			
A=5 C=2			B=2 D=1	土量換算係数	

施工単価表

機械投入（バックホウ）　SPK24040007　単第　0 -0010号表

土砂　土量50,000m3未満　1　m3　当り

機械構成比:　43.43%　労務構成比:　37.88%　材料構成比:　18.69%　市場単価構成比:　0.00%　標準単価：　236.1800

代表機労材規格(積算地区)	構成比	単価(積算地区)	代表機労材規格(東京地区)	単価(東京地区)	備考
バックホウ(クローラ型) 標準型・排2014 山積0.8/平積0.6m3	43.43%		バックホウ(クローラ型) 標準型・排2014 山積0.8/平積0.6m3)		MTPC00153 MTPT00153
運転手(特殊)	37.88%		運転手(特殊)		RTPC00006 RTPT00006
軽油 パトロール給油,2～4KL積載車給油	18.69%		軽油パトロール給油		TTPC00013 TTPT00013
積算単価			積算単価		EP001
A=1　土砂			B=1　土量50,000m3未満		

施 工 単 価 表

単第 0 -0011号表

埋戻（人力）

砂・砂質土　　10　　m3　　当り

名称・規格など	数量	単位	単価	金額	備考
特殊作業員	0.20	人			
普通作業員	0.68	人			
諸雑費	10.00	%			
＊＊＊合計＊＊＊	10	m3			
＊＊単位当り＊＊	1	m3			
A=1　砂・砂質土 C=5　振動コンパクタ（Ｉ）			B=2　埋戻：人力まき出し		

施 工 単 価 表

単第 0 -0012号表

角フリューム
500×500

10 m 当り

名 称 ・ 規 格 な ど	数 量	単 位	単 価	金 額	備 考
基礎砕石 砕石の厚さ7.5cmを超え12.5cm以下 RC-40	0.61	m2			単第 0-0013号表
モルタル工（練り） セメント配合比 １：３ 防水剤なし	0.12	m3			単第 0-0014号表
基面整正	6.1	m2			単第 0-0015号表
角フリューム布設 ＫＦ－５００ パット接合	10	m			単第 0-0016号表
＊＊＊合計＊＊＊	10	m			
＊＊単位当り＊＊	1	m			

施工単価表

基礎砕石　SPK24040034　単第　0 -0013号表

砕石の厚さ7.5cmを超え12.5cm以下　RC-40　1　m2　当り

機械構成比:　5.58%　労務構成比:　77.45%　材料構成比:　16.97%　市場単価構成比:　0.00%　標準単価 :　1,206.1000

代表機労材規格(積算地区)	構成比	単価(積算地区)	代表機労材規格(東京地区)	単価(東京地区)	備考
<賃>バックホウ(クローラ型) 山積0.8m3(平積0.6) 排1～3,2011,2014	5.55%		バックホウ クローラ型 山積0.8m3(平積0.6m3)		KTPC00018 KTPT00018
その他(機械)			その他(機械)		EK009
普通作業員	37.13%		普通作業員		RTPC00002 RTPT00002
特殊作業員	15.71%		特殊作業員		RTPC00001 RTPT00001
運転手(特殊)	14.81%		運転手(特殊)		RTPC00006 RTPT00006
土木一般世話役	9.27%		土木一般世話役		RTPC00009 RTPT00009
その他(労務)			その他(労務)		ER009
再生クラッシャラン 40～0mm	11.93%		再生クラッシャーラン RC-40		TTPC00008 TTPT00008
軽油 パトロール給油,2～4KL積載車給油	5.01%		軽油パトロール給油		TTPC00013 TTPT00013

施工単価表

基礎砕石　SPK24040034　単第　0 -0013号表

砕石の厚さ7.5cmを超え12.5cm以下　RC-40　1　m2　当り

機械構成比:　5.58%　労務構成比:　77.45%　材料構成比:　16.97%　市場単価構成比:　0.00%　標準単価 :　1,206.1000

代表機労材規格(積算地区)	構成比	単価(積算地区)	代表機労材規格(東京地区)	単価(東京地区)	備考
その他(材料)			その他(材料)		EZ009
積算単価			積算単価		EP001
A=2　砕石の厚さ7.5cmを超え12.5cm以下 D=1　-(全ての費用)			B=1　RC-40		

施 工 単 価 表

単第 0 -0014号表

モルタル工（練り）

セメント配合比 １：３ 防水剤なし　　1 m3 当り

名 称 ・ 規 格 な ど	数 量	単 位	単 価	金 額	備 考
セメント(袋) 普通ポルトランド 25kg/袋	0.540	t			
コンクリート用砂 荒目(洗い)	0.91	m3			
普通作業員	0.97	人			
諸雑費	9	%			
＊＊単位当り＊＊	1	m3			
A=4 １：３ 防水剤なし					

施工単価表

基面整正　　SPK24040017　　単第　0 -0015号表

1　m2　当り

機械構成比:　0.00%　労務構成比:　100.00%　材料構成比:　0.00%　市場単価構成比:　0.00%　標準単価：　478.0000

代表機労材規格(積算地区)	構成比	単価(積算地区)	代表機労材規格(東京地区)	単価(東京地区)	備考
普通作業員	100.00%		普通作業員		RTPC00002 RTPT00002
積算単価			積算単価		EP001

施 工 単 価 表

単第 0 -0016号表

角フリューム布設
ＫＦ－５００　　パット接合　　1　m　当り

名称・規格など	数量	単位	単価	金額	備考
用排水路用角フリューム ＫＦ５００　Ｌ＝２．０ｍ	0.500	本			
用排水用角フリューム用パット ＫＦ５００用　Ｌ＝１．７２ｍ	0.500	枚			
角フリューム据付 L=2000_1000kg/個以下 時間的制約なし	1.00	m			
諸雑費	1	式			
＊＊単位当り＊＊	1	m			
A=7　ＫＦ－５００ C=1			B=1　パット接合 D=1		

止水壁

施 工 単 価 表

単第 0 -0017号表

1 箇所 当り

名 称 ・ 規 格 な ど	数 量	単 位	単 価	金 額	備 考
コンクリート 無筋・鉄筋構造物 18-8-40BB 人力打設	0.28	m3			単第 0-0018号表
型枠 一般型枠 鉄筋・無筋構造物	1.98	m2			単第 0-0019号表
＊＊単位当り＊＊	1	箇所			

施工単価表

コンクリート　SPK24040153　単第　0 -0018号表

無筋・鉄筋構造物 18-8-40BB　人力打設　1　m3　当り

機械構成比: 0.00%　労務構成比: 36.88%　材料構成比: 63.12%　市場単価構成比: 0.00%　標準単価 : 31,375.0000

代表機労材規格(積算地区)	構成比	単価(積算地区)	代表機労材規格(東京地区)	単価(東京地区)	備考
普通作業員	21.70%		普通作業員		RTPC00002 RTPT00002
特殊作業員	6.72%		特殊作業員		RTPC00001 RTPT00001
土木一般世話役	5.98%		土木一般世話役		RTPC00009 RTPT00009
その他(労務)			その他(労務)		ER009
レディーミクストコンクリート指定品 呼び強度18,スランプ8,粗骨材40 W/C(60%),種別(高炉)	63.12%		生コンクリート 高炉 24-12-25(20) W/C 55%		TTPCD0010 TTPT00343
積算単価			積算単価		E9999
A=1 無筋・鉄筋構造物 C=2 18-8-40BB H=1 現場内小運搬有り K=1 -(全ての費用)			B=3 人力打設 F=2 一般養生 J=2 小型車割増有		

施工単価表

型枠　SPK24040155　単第　0 -0019号表

一般型枠　鉄筋・無筋構造物　1　m2　当り

機械構成比:　0.00%　労務構成比:　100.00%　材料構成比:　0.00%　市場単価構成比:　0.00%　標準単価 :　9,352.2000

代表機労材規格(積算地区)	構成比	単価(積算地区)	代表機労材規格(東京地区)	単価(東京地区)	備考
型わく工	46.19%		型わく工		RTPC00010 RTPT00010
普通作業員	25.55%		普通作業員		RTPC00002 RTPT00002
土木一般世話役	9.57%		土木一般世話役		RTPC00009 RTPT00009
その他(労務)			その他(労務)		ER009
積算単価			積算単価		EP001
A=1　一般型枠 C=1　-(全ての費用)			B=1　鉄筋・無筋構造物		

施 工 単 価 表

単第 0 -0020号表

種子散布工

[規]100m2以上250m2未満　　1　m2　当り

名 称 ・ 規 格 な ど	数 量	単 位	単 価	金 額	備 考
植生工(機械幡種施工)【材工共】 種子散布工	1.000	m2			
諸雑費	1	式			
＊＊単位当り＊＊	1	m2			
A=4　[規]100m2以上250m2未満					

張芝工

施 工 単 価 表

単第 0 -0021号表

[規]100m2以上300m2未満　　1　m2　当り

名 称 ・ 規 格 な ど	数 量	単 位	単 価	金 額	備 考
植生工(人力施工)【材工共】 張芝工 野芝・高麗芝(全面張)	1.000	m2			
諸雑費	1	式			
＊＊単位当り＊＊	1	m2			
A=3　[規]100m2以上300m2未満					

仮設道路

施 工 単 価 表

単第　0 -0022号表

1　　式　　当り

名　称　・　規　格　な　ど	数　　量	単　位	単　　価	金　　額	備　　考
路体(築堤)盛土・埋戻 施工幅員2.5m以上4.0m未満	20	m3			単第　0-0002号表
敷砂利 再生クラッシャーラン (RC-40)	2	m3			単第　0-0023号表
大型土のう製作・設置(BH設置)	10	袋			単第　0-0025号表
掘削 土砂 片切掘削	140	m3			単第　0-0001号表
大型土のう撤去 作業半径 6m以下	19	袋			単第　0-0027号表
＊＊単位当り＊＊	1	式			

施 工 単 価 表

敷砂利　　単第　0 -0023号表

再生クラッシャーラン（RC-40）　　10　　m3　　当り

名　称　・　規　格　な　ど	数　　量	単　位	単　　価	金　　額	備　　考
普通作業員	1.000	人			
再生クラッシャラン 40～0mm	12.000	m3			10*1.2
機-1_バックホウ運転 クローラ[標準]山積0.8m3（平積0.6m3） 排出ガス対策型3次基準	2.000	時間			単第　0-0024号表
諸雑費	1	式			
＊＊＊合計＊＊＊	10	m3			
＊＊単位当り＊＊	1	m3			
A=2　　再生クラッシャーラン（RC-40）					

施 工 単 価 表

単第 0 -0024号表

機-1_バックホウ運転

クローラ[標準]山積0.8m3（平積0.6m3）　排出ガス対策型3次基準　1　時間　当り

名称・規格など	数量	単位	単価	金額	備考
運転手(特殊)	0.17	人			
軽油 パトロール給油,2～4KL積載車給油	15.00	L			
バックホウ(クローラ型) 標準型・排3 山積0.8/平積0.6m3	1	時間			
諸雑費	1	式			
＊＊単位当り＊＊	1	時間			
A=4　クローラ[標準]山積0.8m3（平積0.6m3） C=0　労務単価の夜間等割増率 E=0　運転労務数量（人/h）標準=省略			B=1 D=6　排出ガス対策型3次基準 F=0　燃料消費量（L/h）標準=省略		

大型土のう製作・設置(BH設置)

施 工 単 価 表

単第 0 -0025号表

10 袋 当り

名 称 ・ 規 格 な ど	数 量	単 位	単 価	金 額	備 考
土木一般世話役	0.278	人			1*0.278
特殊作業員	0.278	人			1*0.278
普通作業員	0.278	人			1*0.278
機-28_バックホウ運転(賃料) クレーン付2.9t吊_山積0.8m3	0.278	日			単第 0-0026号表
諸雑費	4	%			
＊＊＊合計＊＊＊	10	袋			
＊＊単位当り＊＊	1	袋			
A=7 大型土のう(計上なし)			B=1 土砂の計上なし		

施 工 単 価 表

単第 0 -0026号表

機-28_バックホウ運転(賃料)
クレーン付2.9t吊_山積0.8m3

1 日 当り

名 称 ・ 規 格 な ど	数 量	単 位	単 価	金 額	備 考
運転手(特殊)	1.00	人			
軽油 パトロール給油,2～4KL積載車給油	104.00	L			
<賃>バックホウ(クローラ型クレーン機能付) 山積0.8m3(平積0.6)吊能力2.9t 排1～3,2011,2014	1.39	供用日			
諸雑費	1	式			
＊＊単位当り＊＊	1	日			
A=21 クレーン付2.9t吊_山積0.8m3 C=1 運転労務数量(人/日)			B=104 軽油消費量(L/日) D=1.39 機械賃料数量(供用日/日)		

施 工 単 価 表

単第 0 -0027号表

大型土のう撤去
作業半径 6m以下

10 袋 当り

名 称 ・ 規 格 な ど	数 量	単 位	単 価	金 額	備 考
土木一般世話役	0.069	人			1*0.069
特殊作業員	0.069	人			1*0.069
機-28_バックホウ運転(賃料) クレーン付2.9t吊_山積0.8m3	0.069	日			単第 0-0028号表
諸雑費	1	式			
＊＊＊合計＊＊＊	10	袋			
＊＊単位当り＊＊	1	袋			
A=1 作業半径 6m以下					

施 工 単 価 表

単第 0 -0028号表

機-28_バックホウ運転(賃料)
クレーン付2.9t吊_山積0.8m3

1 日 当り

名 称 ・ 規 格 な ど	数 量	単 位	単 価	金 額	備 考
運転手(特殊)	1.00	人			
軽油 パトロール給油,2～4KL積載車給油	78.00	L			
<賃>バックホウ(クローラ型クレーン機能付) 山積0.8m3(平積0.6)吊能力2.9t 排1～3,2011,2014	1.26	供用日			
諸雑費	1	式			
＊＊単位当り＊＊	1	日			
A=21 クレーン付2.9t吊_山積0.8m3 C=1 運転労務数量(人/日)			B=78 軽油消費量(L/日) D=1.26 機械賃料数量(供用日/日)		

伐採・除草工

施 工 単 価 表

単第 0 -0029号表

1 式 当り

名 称 ・ 規 格 な ど	数 量	単 位	単 価	金 額	備 考
伐採工	1	式			単第 0-0030号表
人力刈払 草刈機 樹量区分草類（本・m／１０ａ）	0.05	ha			単第 0-0031号表
人力刈払 チェンソー 樹量区分40.1～80（本・m／１０ａ）	0.05	ha			単第 0-0032号表
人力刈払後の集積	5	a			単第 0-0033号表
＊＊単位当り＊＊	1	式			

伐採工

施 工 単 価 表

単第　0 -0030号表

1　式　当り

名　称　・　規　格　な　ど	数　量	単　位	単　価	金　額	備　考
伐採 幹周90cm以上120cm未満	2	本			
伐採 幹周120cm以上150cm未満	2	本			
伐根 幹周90cm以上120cm未満	2	本			
伐根 幹周120cm以上150cm未満	2	本			
＊＊単位当り＊＊	1	式			

施 工 単 価 表

人力刈払　　単第　0 -0031号表

草刈機　　樹量区分草類（本・m／１０ａ）　　1　ha　当り

名称・規格など	数量	単位	単価	金額	備考
土木一般世話役	1.11	人			0.1*11.11
特殊作業員	11.11	人			1*11.11
諸雑費	3.00	%			
＊＊単位当り＊＊	1	ha			
A=1　草刈機			B=1　草類		

施 工 単 価 表

単第 0 -0032号表

人力刈払

チェンソー　　樹量区分40.1～80（本・m／１０ａ）　　1　ha　当り

名称・規格など	数量	単位	単価	金額	備考
土木一般世話役	11.11	人			0.3*37.04
特殊作業員	37.04	人			1*37.04
諸雑費	6.00	%			
＊＊単位当り＊＊	1	ha			
A=2　チェンソー			B=3　40.1～80		

人力刈払後の集積

施 工 単 価 表

単第 0 -0033号表

10 a 当り

名 称 ・ 規 格 な ど	数 量	単 位	単 価	金 額	備 考
機-3_掴み装置付BH(クローラ型)運転 開口幅1700～2000mm爪幅400～750mm クローラ[標]山積0.45/平積0.35m3	10.10	時間			単第 0-0034号表
諸雑費	1	式			
＊＊＊合計＊＊＊	10	a			
＊＊単位当り＊＊	1	a			

施 工 単 価 表

機-3_掴み装置付BH(クローラ型)運転　　単第　0 -0034号表

開口幅1700～2000mm爪幅400～750mm　　クローラ[標]山積0.45/平積0.35m3　　1　時間　当り

名称・規格など	数量	単位	単価	金額	備考
運転手(特殊)	0.15	人			
軽油 パトロール給油,2～4KL積載車給油	8.60	L			
バックホウ用アタッチメント 掴み装置(伐木除根工用) 開口幅1700～2000mm爪幅400～750mm	1	時間			
バックホウ(クローラ型) 標準型・排2 山積0.45/平積0.35m3	1	時間			
諸雑費	1	式			
＊＊単位当り＊＊	1	時間			
A=1　開口幅1700～2000mm爪幅400～750mm C=3　排出ガス対策型2次基準 E=0　労務単価の夜間等割増率			B=1　クローラ[標]山積0.45/平積0.35m3 D=1 F=0.15　運転労務数量(人/日)標準=省略		
G=8.6　燃料消費量(L/日)標準=省略					

施 工 単 価 表

運搬（伐開・除根・除草）　　単第　0 -0035号表

運搬距離15.9ｋｍ　　100　　空m3　　当り

名　称　・　規　格　な　ど	数　　量	単　位	単　　価	金　　額	備　　考
ダンプトラック運転 　オンロード・ディーゼル・１０ｔ積級	2.80	日			単第　0-0036号表
諸雑費	1	式			
＊＊＊合計＊＊＊	100	空m3			
＊＊単位当り＊＊	1	空m3			
A=15.9　　運搬距離（ｋｍ）			B=1　　路面状況：良好		

施 工 単 価 表

単第 0 -0036号表

ダンプトラック運転
オンロード・ディーゼル・１０ｔ積級

1 日 当り

名 称 ・ 規 格 な ど	数 量	単 位	単 価	金 額	備 考
軽油 パトロール給油,2～4KL積載車給油	60.00	L			
運転手(一般)	1.00	人			
ダンプトラック オンロード・ディーゼル 10t積級	1.30	供用日			
タイヤ損耗費 ダンプトラック　１０ｔ（良）	1.30	供用日			
諸雑費	1	式			
＊＊単位当り＊＊	1	日			
A=5 オンロード・ディーゼル・１０ｔ積級 C=60 軽油消費量（Ｌ／日） E=1 路面状況：良好			B=1 運転労務数量（人／日） D=1.3 機械損料数量（供用日／日） F=1		
G=0 労務単価の夜間等割増率					

勝負迫水路改修工事　数　量　総　括　表

工　種	種　別	細　目	単位	計算過程の数値	設計計上数値	摘　要
水路工						
土工						
	掘削(片切)	土砂	m3	161.2	160	土工集計表
	路体盛土	流用土	m3	117.6	120	〃
	床掘	土砂	m3	101.6	100	〃
	埋戻(D)		m3	65.5	70	〃
	法面整形	切土	m2	180.1	180	〃
	残土	土砂	m3	184.6	180	〃
法面工						
	切土法面	種子吹付	m2	180.1	180	法面工集計表
	盛土法面	張芝	m2	144.9	140	〃
排水工						
	KF-500		m	110.3	110.3	排水工集計表
	止水壁		箇所	1.0	1	〃
取壊工						
	kf-250取壊		m	110.3	110.3	取壊工集計表
	運搬		m3	2.2	2.2	〃
	処分		t	5.2	5.2	〃
仮設工						
	工事用道路					
	路体盛土		m3	17.2	20	仮設工集計表
	敷砂利		m2	20	20	〃
	大型土のう	流用	袋	10	10	〃
	撤去土量		m3	144.4	140	〃
	大型土のう撤去		袋	19	19	〃
準備工						
	伐採工		式	1.0	1	準備工集計表
	人力刈払		ha	0.05	0.05	〃
	集積		a	4.6	5	〃
	運搬		m3	20.0	20	〃
	処分	伐採木	m3	10.0	10	〃
	処分	木根	m3	10.0	10	〃

勝負迫水路　　土量配分表　　（単位:m3）

水路工	掘削	161.2
	床掘(土砂)	101.6
仮設工	盛土撤去	144.4
		計　407.2

		計	
路体盛土	117.6	÷0.9=	130.7
仮設工	17.2	÷0.9=	19.1
埋戻(D)	65.5	÷0.9=	72.8
		計	222.6

捨土	0.0
残土	184.6

合計残土	184.6

土　　工　　集 計 表

種　　別	規　　格	単位	数　量	備　　考
土工				
掘削(片切)	土砂	m3	161.2	計第1表
路体盛土	2.5m≦W＜4.0m	m3	117.6	計第2表
床掘	土砂	m3	101.6	計第3表
埋戻	土砂	m3	65.5	計第3表
法面整形	切土法面	m3	180.1	計第4表
残土	土砂	m3	184.6	

計第1表　　土工　　計　算　書

測　点	掘削(片切) 距　離	C	平　均	立　積	距　離	断面積	平　均	立　積	摘　要
NO.0		0.0							
IP.1	1.2	0.7	0.35	0.4					
NO.1	18.2	5.0	2.85	51.9					
IP.2	7.3	3.2	4.10	29.9					
NO.2	12.7	1.1	2.15	27.3					
IP.3	20.9	1.5	1.30	27.2					
IP.4	9.2	0.4	0.95	8.7					
IP.5	5.4	0.8	0.60	3.2					
NO.4	4.6	0.7	0.75	3.5					
IP.6	16.0	0.2	0.45	7.2					
NO.5	4.0	0.2	0.20	0.8					
IP.7	10.5	0.0	0.10	1.1					
計	110.0			161.2					

計第2表　　土工　　計　算　書

測　点	路体盛土 距　離	B-b	平　均	立　積	距　離	断面積	平　均	立　積	摘　要
NO.0									
IP.1									
NO.1									
IP.2									
NO.2		0.0							
IP.3	1.2	0.9	0.45	0.5					
IP.4	10.1	5.2	3.05	30.8					
IP.5	5.2	2.2	3.70	19.2					
NO.4	3.0	2.7	2.45	7.4					
IP.6	17.8	3.1	2.90	51.6					
NO.5	5.2	0.0	1.55	8.1					
IP.7									
NO.6									
IP.8									
NO.7									
IP.9									
NO.8									
IP.10									
NO.9									
E.P									
計	42.5			117.6					

計第3表　　土工　　計　算　書

測　点	床掘(E) 距　離	断面積	平　均	立　積	埋戻(D) 距　離	断面積	平　均	立　積	摘　要
NO.0		0.0				0.0			
IP.1	1.8	0.9	0.45	0.8	1.8	0.6	0.30	0.5	
NO.1	18.2	0.9	0.90	16.4	18.2	0.6	0.60	10.9	
IP.2	7.3	0.9	0.90	6.6	7.3	0.6	0.60	4.4	
NO.2	12.7	0.9	0.90	11.4	12.7	0.6	0.60	7.6	
IP.3	20.9	0.9	0.90	18.8	20.9	0.6	0.60	12.5	
IP.4	9.2	0.9	0.90	8.3	9.2	0.5	0.55	5.1	
IP.5	5.4	0.9	0.90	4.9	5.4	0.6	0.55	3.0	
NO.4	4.6	1.0	0.95	4.4	4.6	0.6	0.60	2.8	
IP.6	16.0	0.8	0.90	14.4	16.0	0.4	0.50	8.0	
NO.5	4.0	1.0	0.90	3.6	4.0	0.8	0.60	2.4	
IP.7	10.5	1.0	1.00	10.5	10.5	0.6	0.70	7.4	
	1.5	1.0	1.00	1.5	1.5	0.6	0.60	0.9	
計	112.1			101.6				65.5	

計第4表　　土　　工　　計　算　書

測　点	法面整形(切土) 距　離	L1	平　均	平　積	距　離		平　均	平　積	摘　要
NO.0									
		0.0							
IP.1	1.2	1.4	0.70	0.8					
NO.1	18.2	3.8	2.60	47.3					
IP.2	7.3	4.3	4.05	29.6					
NO.2	12.7	2.0	3.15	40.0					
IP.3	20.9	1.9	1.95	40.8					
IP.4	9.2	0.5	1.20	11.0					
IP.5	5.4	0.4	0.45	2.4					
NO.4	4.6	0.3	0.35	1.6					
IP.6	16.0	0.2	0.25	4.0					
NO.5	4.0	0.3	0.25	1.0					
IP.7	10.5	0.0	0.15	1.6					
計	110.0			180.1					

法　面　工　集計表

種　別	規　格	単位	数　量	備　考
法面工				
切土法面	種子吹付	m2	180.1	計第5表
盛土法面	張芝	m2	144.9	計第6表

計第5表

法面工　　計　算　書

測　点	切土法面 距　離	断面積	平　均	平　積	距　離	断面積	平　均	立　積	摘　要
NO.0									
		0.0							
IP.1	1.2	1.4	0.70	0.8					
NO.1	18.2	3.8	2.60	47.3					
IP.2	7.3	4.3	4.05	29.6					
NO.2	12.7	2.0	3.15	40.0					
IP.3	20.9	1.9	1.95	40.8					
IP.4	9.2	0.5	1.20	11.0					
IP.5	5.4	0.4	0.45	2.4					
NO.4	4.6	0.3	0.35	1.6					
IP.6	16.0	0.2	0.25	4.0					
NO.5	4.0	0.3	0.25	1.0					
IP.7	10.5	0.0	0.15	1.6					
計	110.0			180.1					

計第6表

法面工　　計　算　書

測　点	盛土法面 距　離	L2	平　均	立　積	距　離	断面積	平　均	立　積	摘　要
NO.0									
IP.1									
NO.1									
IP.2									
NO.2		0.0							
IP.3	1.2	0.5	0.25	0.3					
IP.4	10.1	2.7	1.60	16.2					
IP.5	5.2	3.5	3.10	16.1					
NO.4	3.0	3.2	3.35	10.1					
	14.5	3.3	3.25	47.1					
	2.3	4.8	4.05	9.3					
IP.6	1.0	4.7	4.75	4.8					
NO.5	5.2	0.7	2.70	14.0					
IP.7	10.5	0.4	0.55	5.8					
	0.4	0.0	0.20	0.1					
		0.0							
	2.6	3.8	1.90	4.9					
IP.4	6.5	0.9	2.35	15.3					
	2.0	0.0	0.45	0.9					
計	64.5			144.9					

排　水　工　集計表

種　別	規　格	単位	数　量	備　考
側溝				
KF-500		m	110.3	計第7表
止水壁		箇所	1.0	計第7表

計第7表　　排水工　　計　算　書

測　点	KF-500 距　離	KF-500 断　面	KF-500 平　均	KF-500 延　長	止水壁 距　離	止水壁 断　面	止水壁 平　均	止水壁 箇　所	摘　要
NO.0									
IP.1								1.0	
NO.1	18.2			18.2					
IP.2	7.3			7.3					
NO.2	12.7			12.7					
IP.3	20.9			20.9					
IP.4	9.2			9.2					
IP.5	5.4			5.4					
NO.4	4.6			4.6					
IP.6	16.0			16.0					
NO.5	4.0			4.0					
IP.7	10.5			10.5					
	1.5			1.5					
計				110.3				1.0	

計第８表

10m当 り 数 量 計 算 書

名　　称　KF-500

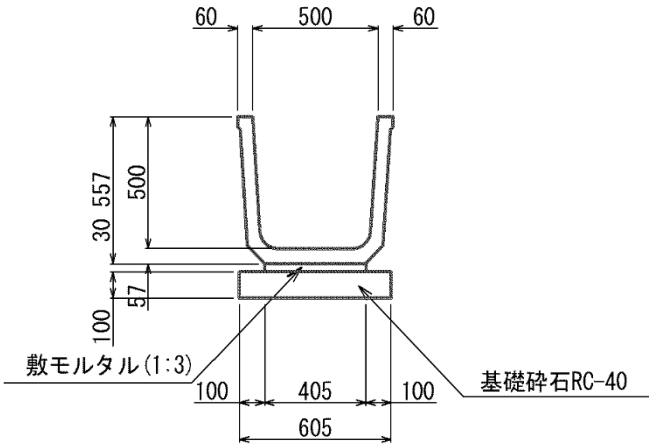

10m当り

名　　称	規　格	算　　式	数　量	単位
基礎砕石	RC-40t＝100	0.605×0.10×10	0.61	m3
敷モルタル	1：3	0.405×0.03×10	0.12	m3
側溝	KF-500	10/2.0	5.00	本
基面整正		0.605×10	6.10	m2

計第９表

1箇所当 り 数 量 計 算 書

名　　称　止水壁

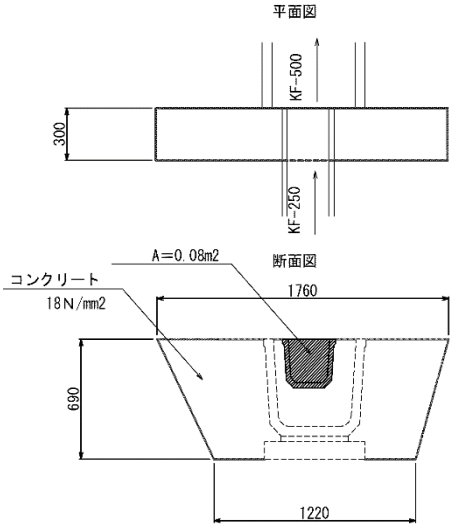

1箇所当り

名　　称	規　格	算　　式	数　量	単位
コンクリート	18N/mm2	{（1.76+1.22）×1/2×0.69-0.08}×0.30	0.28	m3
型枠		（1.76+1.22）×1/2×0.69×2-0.08	1.98	m2

構造物取壊工　集計表

種　別	規　格	単位	数　量	備　考
取壊工				
KF-250取壊		m	110.3	計第10表
運搬		m^3	2.2	110.3 ×0.02
処分		t	5.2	2.2 ×2.35

計第10表

構造物取壊工　　計　算　書

測　点	KF-250取壊 距　離	断面積	平　均	延　長	距　離	断面積	平　均	立　積	摘　要
NO.0									
IP.1									
NO.1	18.2			18.2					
IP.2	7.3			7.3					
NO.2	12.7			12.7					
IP.3	20.9			20.9					
IP.4	9.2			9.2					
IP.5	5.4			5.4					
NO.4	4.6			4.6					
IP.6	16.0			16.0					
NO.5	4.0			4.0					
IP.7	10.5			10.5					
	1.5			1.5					
計	110.3			110.3					

仮　設　工　集計表

種　別	規　格	単位	数　量	備　考
工事用道路				
路体盛土		m3	17.2	計第11表
敷砂利	t＝10㎝	m2	20	計第11表
大型土のう設置	流用	袋	10	仮設参考図より
撤去土量		m3	144.4	125.4+19
大型土のう撤去		袋	19	14+15-10

計第11表

仮設工　　計　算　書

測　点	路体盛土(B2) 距　離	断面積	平　均	立　積	敷砂利(W) 距　離	幅　員	平　均	平　積	摘　要
		4.0				2.5			
D-D断面	4.0	2.3	3.15	12.6	4.0	2.5	2.50	10.0	
	4.0	0.0	1.15	4.6	4.0	2.5	2.50	10.0	
計				17.2				20.0	

計第12表

仮設工　　計　算　書

測　点	撤去土量(B1) 距　離	断面積	平　均	立　積	距　離	幅　員	平　均	平　積	摘　要
		0.2							
	4.0	1.0	0.60	2.4					
A-A断面	11.0	1.5	1.25	13.8					
	12.0	0.2	0.85	10.2					
B-B断面		8.3							
	7.0	8.5	8.40	58.8					
C-C断面		1.2							
	24.7	1.0	1.10	27.2					
	20.0	0.3	0.65	13.0					
計				125.4					

準　　備　　工　　集　計　表

種　　別	規　　格	単位	数　量	備　　考
準備工				
伐採工		式	1.0	
人力刈払		ha	0.05	
集積		a	4.60	
運搬		m3	20.0	
処分	伐採木	m3	10.0	
処分	木根	m3	10.0	

各　種　数　量　計　算　書

工　種	番 号	種　別
準　備　工		伐　採

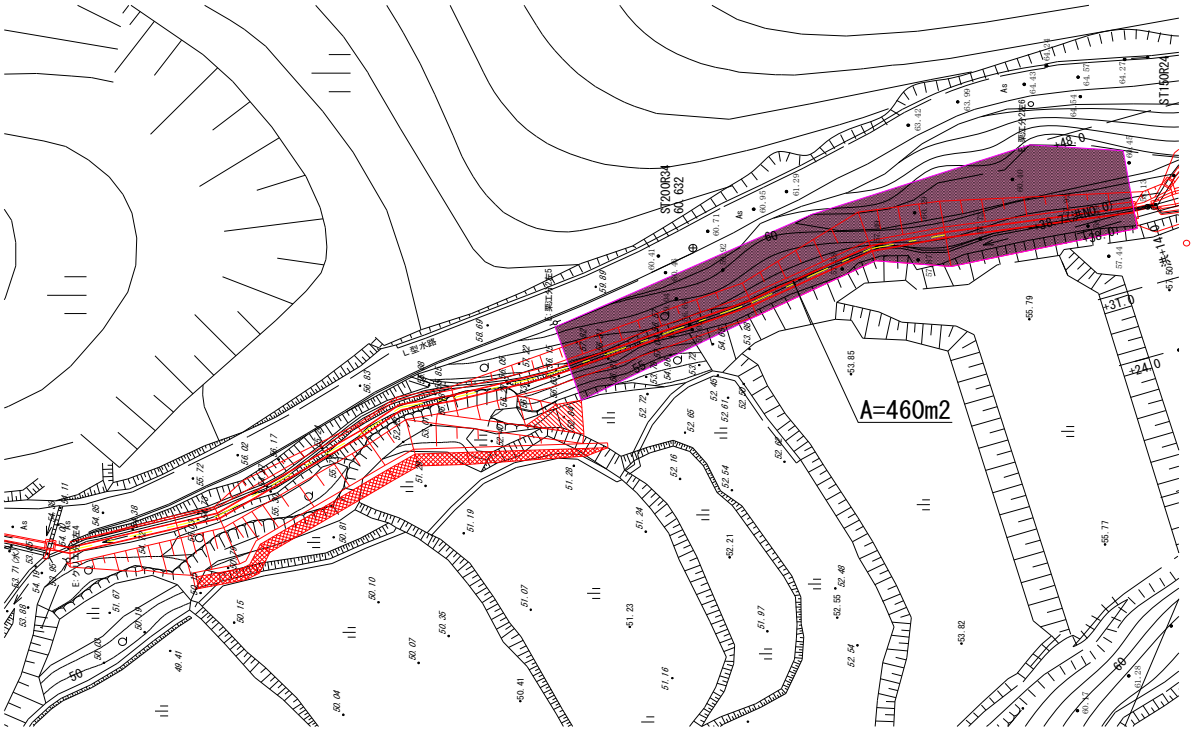

名　称	規　格	計　算　式	単位	数　量 1箇所　当り
伐 採 ・ 除 草 工		cad計測より	m2	460
			ha	0.046
伐　採　工			式	1
人 力 刈 払			ha	0.05
集　積			a	4.6
伐　採　木	運搬･処分	10	m3	10.0
木　根	運搬･処分	10	m3	10.0
	合計	10.0+10.0	m3	20.0