福山市

当初設計

2025年度

中島西水路・7-1

福山市　駅家町　地内

浸水対策工事　　実施設計書

	当初設計	
工事概要	工事延長　L=76.6m 水路幅　W=0.9m 　自由勾配側溝　L=74.6m 　4号水槽設置工　N=1箇所 　舗装復旧工　A=201m2 　路肩擁壁嵩上げ工　L=47.3m	

特記仕様書

第1章 総則

第1節 適用

・本特記仕様書は、浸水対策工事（中島西水路・7-1）に適用する。
・本特記仕様書に記載のない事項については、次によるものとする。
・令和6年8月　広島県　土木工事共通仕様書、「設計図書（別冊図面、仕様書）」、「福山市建設工事執行規則」、「福山市工事検査技術基準」
・その他関連規格類
・小黒板情報電子化を実施しない工事写真について、監督員の承諾を得る必要はないものとする。

第2節　工程表の提出について

・契約締結後14日以内に設計図書に基づいて、工程表を作成し、発注者に提出すること。工期の変更契約についても同様とする。

第3節　地元への周知

・受注者は、監督員と協議し、地先住民、町内会長、土木常設員に工事着手及び工事完了の報告を行うこと。また、工事着手に先立ち地先住民及び貸借人には具体的な施工内容、方法、時期等の説明を行い、承諾を得ること。
・受注者は、工事着手の際に、あらかじめ沿線地権者に施工内容等についての説明を行い、承諾を得ること。

第4節　地権者への承諾

・地権者に官地内の境界杭等の有無を確認すること。境界杭等がある場合は工事完了後、復旧することとし、地権者が境界杭等は無いと回答をした場合であっても、境界杭等の有無を確認しながら、施工しなければならない。受注者は地権者と現地で立会を行い、境界杭等の有無、位置等の確認を行うこととし、事前、事後に写真記録を行い、適切に管理すること。
・受注者は、工事着手に先立ち、地権者に民地への出入の位置を確認し、歩道切り下げ箇所、民地進入路の位置や勾配について監督員と協議すること。
・受注者は、街路樹を植樹する近隣の地権者に街路樹を植樹する位置等の説明を行い、承諾を得ること。

第5節　工事に着手すべき期日について

・受注者は、工事開始日以降30日以内に工事着手しなければならない。

第6節　法定外労災保険の付保について

・本工事は、法定外の労災保険契約の保険料を見込んでいる。

第2章　材料

第1節　コンクリートの配合指定

・鉄筋コンクリート（呼び強度21及び24）の水セメント比については55%以下、無筋構造物のコンクリート（呼び強度18）の水セメント比については60%以下とすること。

第3章　施工条件

第1節　関係機関との協議

・協議先機関名：福山市上下水道局
・協議内容　　：工事に支障となる水道管の移設について

第2節　工事支障物件

・調査項目：水道管位置確認
・調査時期：工事施工前に必要に応じて試掘を行うこと。
・移設期間：工事期間中
・提出書類：受注者は、工事着手に先立ち、水道管、ガス管、その他の地下埋設物の調査を行い、施工による不測の事態に対処するため、各管理者（水道管の場合は監督員）に誓約書を提出すること。

第3節　検査期間

・本工事の工期は、工事検査期間として、14日間を見込んでいる。

第4節　水替・流入防止施設

・内容：水替工を施工すること。
・期間：側溝工作業時

第5節　交通誘導警備員

1 片側交互通行及び通行止め等の交通制限を行う場合は、関係官公署の許可条件を遵守し、関係機関との協議を十分に行うこと。また、地域の地元関係者等周辺を利用する市民への周知徹底を図り、安全かつ円滑な交通を確保して事故発生の無いように努めること。
2 作業現場、作業用地内の整理整頓に留意して必要な安全施設の設置等を行い、関係者以外の立入りを禁止して危険防止に努めること。
3 本工事における交通誘導員は、交通誘導警備員Bを見込んでいる。尚、交通誘導警備員の実施伝票は原本を提出すること。
4　本工事において交通誘導警備員の積上げ人数は、交通誘導警備員の対象となる施工量に対し作業日当たり標準作業量から必要な人数を見込んでいる。したがって、正当な理由がある場合を除き、施工実績等による交通誘導員の積上げ人数の増員に対する変更は行わない。
5　受注者は、工事着手に先立ち、交通誘導警備員の配置計画（配置日数及び配置場所）を作成し、監督員と協議すること。

第6節　建設副産物について

(1)工事受注者は、工事着手前に、次の書類を本工事の監督職員に提出すること。なお、建設発生土については、処分先の現地確認写真を提出すること。
1 建設廃棄物処理計画書
・廃棄物処理業者（収集及び運搬）の許可証の写し（許可車両の自動車登録番号一覧及び自動車検査証の写しを含む）
・廃棄物処理業者（中間処理・最終処分）の許可証の写し（再生資源化施設にあっては、それを示す書類を含む）
・運搬ルート、処分場の位置、事業の範囲、処理能力及び処理方法を明示したもの
・各処分場の現地確認写真
・建設工事の受注者と処理業者（収集、運搬、中間処理・最終処分・再資源化施設）との二者の業務委託契約書の写し
2 再生資源利用計画書
3 再生資源利用促進計画書
(2) 工事受注者は、「再生資源利用計画書」、「再生資源利用促進計画書」及び「建設廃棄物処理計画書」に従い建設廃棄物及び特定建設資材廃棄物が適正に処理されたことを確認し、工事完成時に次の書類を監督職員に提出すること。なお、建設発生土については、処分先への搬入状況の写真を添付すること。
1 再生資源利用実施書
2 再生資源利用促進実施書
3 建設廃棄物処理実施書
・マニフェスト（産業廃棄物管理票）の写し及び再生資源化に係るものについては受入伝票の写し
（マニフェストは原則として環境省が示す全国統一のマニフェストを使用する。）
・収集及び運搬の写真並びに中間処理場及び最終処分場（直接最終処分の場合のみ）への搬入状況の写真

第7節　建設発生土（搬出）（建設発生土リサイクルプラント、建設発生土受入地又は建設発生土受入地（一時たい積））

・当該工事により発生する建設発生土は、公の関与する埋立地、建設発生土処分先一覧表に掲載されている建設発生土リサイクルプラント、建設発生土受入地又は建設発生土受入地（一時たい積）のいずれかに搬出するものとする。また、搬出先として、運搬費と受入費（平日の受入費用）の合計が最も経済的になる建設発生土リサイクルプラント、建設発生土受入地又は建設発生土受入地（一時たい積）を見込んでいる。したがって、正当な理由がある場合を除き残土処分に要する費用（単価）は変更しない。なお、工事発注後に明らかになったやむを得ない事情により、建設発生土処分先一覧表に掲載されている建設発生土リサイクルプラント、建設発生土受入地又は建設発生土受入地（一時たい積）への搬出が困難となった場合は、監督員と受注者が協議するものとする。
・搬出先においては、処分状況が確認できるよう、写真撮影を行うとともに、数量等が確認できるように計量伝票等を監督員に提出すること。
・実施伝票は原本を提出すること。

第8節　特定建設資材廃棄物（アスファルト塊、コンクリート塊等）

・建設リサイクル法対象工事（請負代金額500万円以上）の場合、「建設工事に係る資材の再資源化等に関する法律」を遵守し適正に処理すること。また、法第12条第2項に基づき、法第10条第1号から第5号までに掲げる事項について下請負人に告知する場合は、告知書の写しを監督員に提出すること。
・特定建設資材廃棄物は、「廃棄物の処理及び清掃に関する法律」（以下「廃棄物処理法」という）を遵守し、適正に処理しなければならない。
・特定建設資材廃棄物は、広島県（環境局）及び保健所設置政令市（広島市、呉市、福山市）が、廃棄物処理法に基づき許可した適正な施設へ搬出し再資源化しなければならない。
・再資源化に要する費用（運搬費を含む処分費）は、広島県（環境局）及び保健所設置政令市（広島市、呉市、福山市）が廃棄物処理法に基き許可した適正な施設のうち受入条件が合うものの中から、運搬費と受入費の合計が最も経済的になるものを見込んでいる。従って、正当な理由がある場合を除き再資源化に要する費用（単価）は変更しない。なお、工事発注後に明らかになったやむを得ない事情により、施設への受入が困難な場合は監督員と受注者が協議するものとする。
・搬出先においては、処分状況が確認できるよう、写真撮影を行うとともに、数量等が確認できるように計量伝票等を監督員に提出すること。

・マニフェスト（産業廃棄物管理票）の写し及び再生資源化に係るものについては受入伝票の写し
（マニフェストは原則として環境省が示す全国統一のマニフェストを使用する。）

第4章　その他

第1節　その他項目

・本特記仕様書及び設計図書に明示していない事項または、その内容に疑義が生じた場合は、監督員の指示を受けること。

第2節　福山市週休２日適用工事について

本工事は、福山市週休２日適用工事の実施について対象外とします。

総括情報表

変更回数	0	
適用単価地区	70 福山市	
単価適用日	00-07.07.01(0)	
諸経費体系	1 公共(一般)	
	当世代	前世代
工種	04 道路改良工事	
施工地域・工事場所区分	04 一般交通影響有り(2)	
復興補正区分	00 補正なし	
週休補正区分	00 補正なし	
現場事務所等の貸与区分	00 補正なし	
ＩＣＴ補正区分	00 補正なし	
冬期補正係数	00 補正なし	
緊急工事区分	00 通常工事 ０％	
前払金支出割合区分	00 補正無し	
契約保証区分	01 金銭的保証(0.04%)	

建設技能労働者や交通誘導員等の現場労働者にかかる経費として，労務費のほか各種経費（法定福利費の事業者負担額，労務管理費，安全訓練等に要する費用等）が必要であり，本積算ではこれらを現場管理費等の一部として率計上している。

≪凡例≫

Co ･･･コンクリート　As ･･･アスファルト
DT ･･･ダンプトラック　BH ･･･バックホウ
CC ･･･クローラクレーン　TC ･･･トラッククレーン
RTC･･･ラフテレーンクレーン

本工事費　内訳表

費目・工種・施工名称など	数量	単位	単価	金額	備考
本工事費					X1000
道路改良	1	式			Y1E01　　レベル1
擁壁工	1	式			Y1E0106　　レベル2
場所打擁壁工	1	式			Y1E010606　レベル3
壁嵩上げコンクリート 【擁壁の種類,平均高さ,コンクリート規格】 【養生費,コンクリート夜間割増の有無】		m3			Y1E01060603レベル4
コンクリート 無筋・鉄筋構造物 18-8-40BB 人力打設	3	m3			SPK24040153 00 単第0 -0001　表
チッピング(岩盤面・打継面)	14	m2			S2030063　　00 単第0 -0002　表
目地板 1工事当り使用量30m2未満 瀝青繊維質目地板t=10mm	0.3	m2			SPK24040122 00 単第0 -0003　表
型枠 【型枠の種類】		m2			Y1E01060605レベル4

本工事費　内訳表

費目・工種・施工名称など	数量	単位	単価	金額	備考
型枠 一般型枠 鉄筋・無筋構造物	21	m2			SPK24040155 00 単第0 -0004　表
排水構造物工	1	式			Y1E0109　　レベル2
作業土工	1	式			Y1E010901　レベル3
床掘り 【土質】		m3			Y1E01090102レベル4
床掘り 土砂 平均施工幅1m以上2m未満 土留方式無し 障害無し	230	m3			SPK24040015 00 単第0 -0005　表
埋戻し 【土質区分,土質】		m3			Y1E01090103レベル4
埋戻し 流用土 最大埋戻幅1m以上4m未満	130	m3			SPK24040020 00 単第0 -0006　表
基面整正		m2			Y1E01090104レベル4
基面整正	100	m2			SPK24040017 00 単第0 -0007　表

本工事費　内訳表

費目・工種・施工名称など	数量	単位	単価	金額	備考
土砂等運搬 【土質】		m3			Y1E01090111レベル4
土砂等運搬 標準 土砂(岩塊・玉石混り土含む) DID区間有り 距離5.5km以下(4.0km超)	90	m3			SPK24040002 00 単第0 -0008 表
【直接工事費に含まれる処分費等】 「処分費等」の取扱いによる					#0041
発生土処分費	90	m3			F000000100 00
側溝工	1	式			Y1E010903 レベル3
自由勾配側溝 【側溝規格】		m			Y1E01090304レベル4
自由勾配側溝 材料別途 1000<重量≦2000	24	m			SDT00015 00 単第0 -0009 表
自由勾配側溝 材料別途 2000<重量≦2900	51	m			SDT00015 00 単第0 -0010 表
材料費（自由勾配側溝）	1	式			V000000200 00 単第0 -0011 表

本工事費　内訳表

費目・工種・施工名称など	数量	単位	単価	金額	備考
側溝蓋 【蓋版の規格】		枚			Y1E01090305レベル4
床版据付工 床版　250kg未満	52	枚			V000000400　00 単第0 -0012　表
自由勾配側溝蓋 車道用　T-25 900*500　参考重量207kg	52	枚			F0000000001 00
蓋版 蓋版(各種) 40<重量≦170 グレーチング	14	枚			SDT00017　　00 単第0 -0013　表
集水桝・マンホール工	1	式			Y1E010905　レベル3
現場打ち集水桝 【集水桝・街渠桝種類,Co規格】 【法面作業補正】		箇所			Y1E01090502レベル4
現場打ち集水桝工 4号水槽 600×2100×1100	1	箇所			V000000100　00 単第0 -0014　表
構造物撤去工	1	式			Y1E0112　　レベル2
構造物取壊し工	1	式			Y1E011206　レベル3

本工事費　内訳表

費目・工種・施工名称など	数量	単位	単価	金額	備考
コンクリート構造物取壊し 【構造物区分,工法区分】		m3			Y1E01120601レベル4
構造物とりこわし工(無筋構造物) 機械施工	30	m3			SDT00031　　00 単第0 -0017　表
舗装版切断 【舗装版種別,舗装版の全体厚】		m			Y1E01120602レベル4
舗装版切断 アスファルト舗装版 アスファルト舗装版厚15cm以下	3	m			SPK24040306 00 単第0 -0018　表
舗装版破砕 【舗装版種別,舗装版厚】		m2			Y1E01120603レベル4
舗装版破砕 アスファルト舗装版 障害等無し 舗装版厚15cm以下	220	m2			SPK24040305 00 単第0 -0019　表
運搬処理工	1	式			Y1E011216　レベル3
殻運搬 【殻種別】		m3			Y1E01121601レベル4
殻運搬 Co(無筋)構造物とりこわし DID区間有り 運搬距離10.9km以下(8.0km超)	30	m3			SPK24040151 00 単第0 -0020　表

本工事費　内訳表

費目・工種・施工名称など	数量	単位	単価	金額	備考
殻運搬 舗装版破砕 DID区間有り 運搬距離10.5km以下(6.0km超)	11	m3			SPK24040151 00 単第0 -0021 表
殻処分 【殻種別】		m3			Y1E01121602レベル4
【直接工事費に含まれる処分費等】 「処分費等」の取扱いによる					#0041
Co殻処分費	71	t			F000000300 00
As殻処分費	26	t			F000000200 00
舗装工	1	式			Y1G0103 レベル2
舗装打換え工	1	式			Y1G010302 レベル3
下層路盤 【路盤材種類,路盤材規格,仕上り厚】		m2			Y1G01030207レベル4
下層路盤(車道・路肩部) 全仕上り厚100mm 1層施工 RC-30	201	m2			SPK24040232 00 単第0 -0022 表

本工事費　内訳表

費目・工種・施工名称など	数量	単位	単価	金額	備考
上層路盤 【路盤材種類,路盤材規格,仕上り厚】		m2			Y1G01030208レベル4
上層路盤(車道・路肩部) RM-30 全仕上り厚100mm 1層施工	201	m2			SPK24040234 00 単第0 -0023　表
表層 【材料種類,材料規格,舗装厚,平均幅員】		m2			Y1G01030211レベル4
表層(車道・路肩部) 平均幅員1.4m以上3.0m以下 1層当り平均仕上厚50mm	201	m2			SPK24040241 00 単第0 -0024　表
仮設工	1	式			Y1E0115　　レベル2
水替工	1	式			Y1E011506　レベル3
ポンプ排水 【排水量,排水方法】		日			Y1E01150601レベル4
水替工	1	式			V000000300　00 単第0 -0025　表
交通管理工	1	式			Y1E011521　レベル3

本工事費　内訳表

費目・工種・施工名称など	数量	単位	単価	金額	備考
交通誘導警備員		人			Y1E01152101レベル4
交通誘導警備員B	32	人			R0369　　00
＊＊直接工事費＊＊ #0020計=支給品等(材料),無償貸付					
共通仮設費率分					Z0019
計算情報…… 対象額…… 率……					
＊＊共通仮設費計＊＊					
＊＊純工事費＊＊					
現場管理費 計算情報…… 対象額…… 率……					
＊＊工事原価＊＊					

本工事費　内訳表

費目・工種・施工名称など	数量	単位	単価	金額	備考
一般管理費率分 計算情報…… 対象額…… 率……					前払補正率…
契約保証費 計算情報…… 対象額…… 率……					当初請対額 当初対象額
一般管理費計					
＊＊工事価格＊＊					
＊＊消費税相当額＊＊ 計算情報…… 対象額…… 率……					
＊＊工事費計＊＊					
＊＊契約保証費計＊＊					

図面番号	1 / 7	縮 尺	S=1:10000
業務名	浸水対策工事（中島西水路・7-1）		
種 別	位 置 図	番号	
業務箇所	福 山 市 駅 家 町 地 内		
福 山 市			

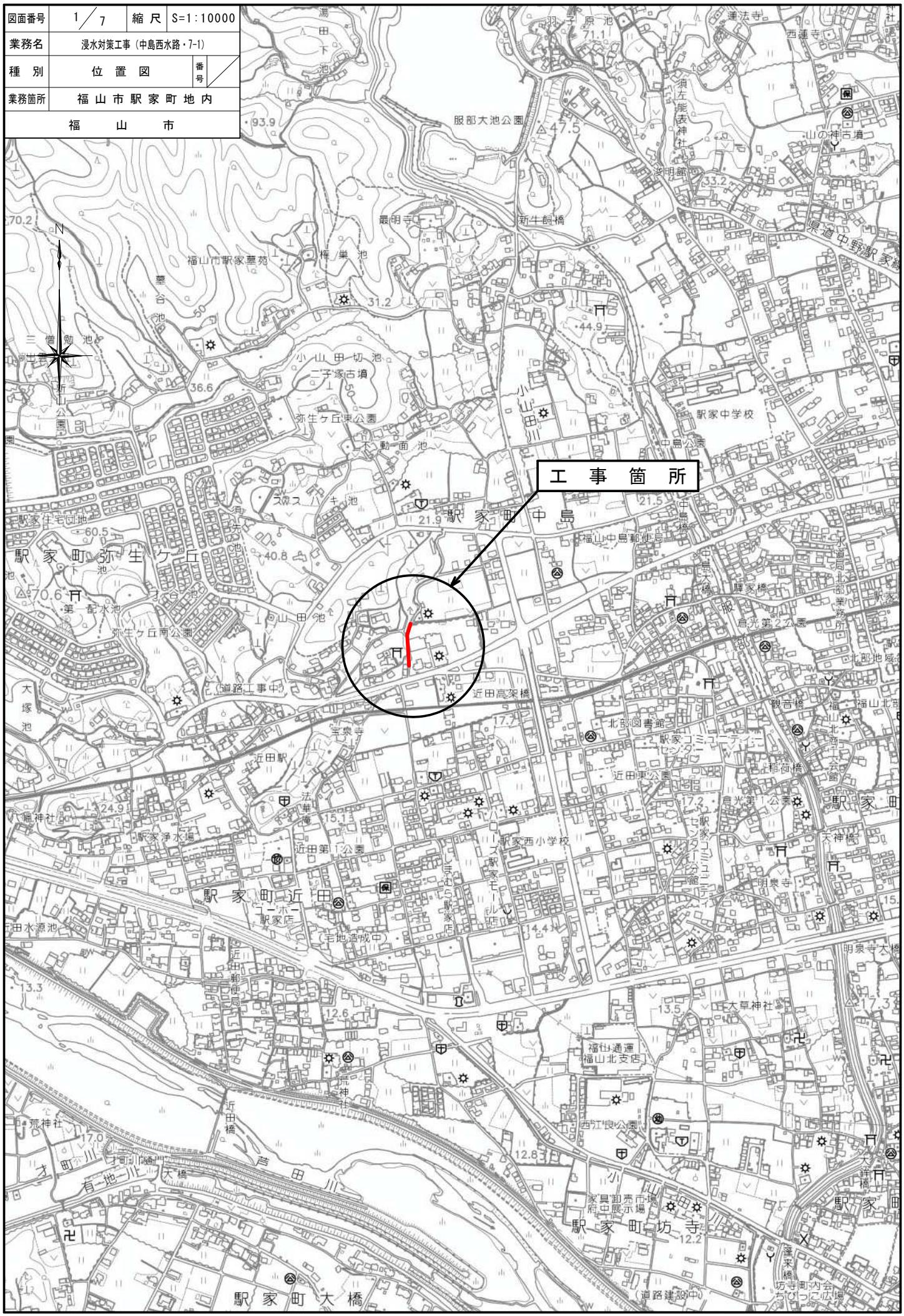

図面番号	2/7	縮　尺	S=1:250
工　種	浸水対策工事		
種　別	計画平面図	番号	1／1
路線 河川 名	中島西水路・7-1		
工事箇所	福山市駅家町地内		
福　山　市			

原図サイズ：A1
設計年月：2025年7月

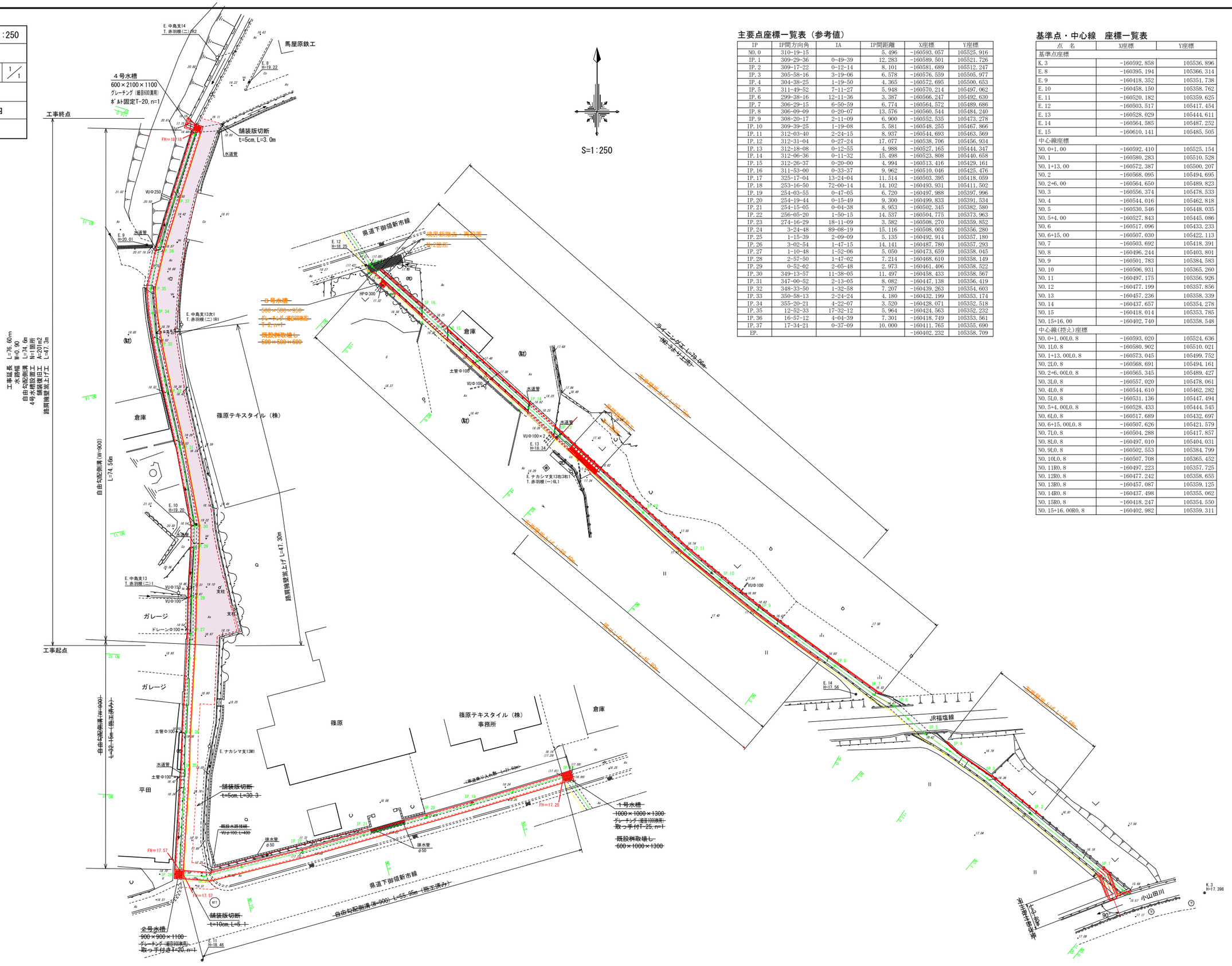

主要点座標一覧表（参考値）

IP	IP間方向角	IA	IP間距離	X座標	Y座標
NO.0	310-19-15		5.496	-160593.057	105525.916
IP.1	309-29-36	0-49-39	12.283	-160589.501	105521.726
IP.2	309-17-22	0-12-14	8.101	-160581.689	105512.247
IP.3	305-58-16	3-19-06	6.578	-160576.559	105505.977
IP.4	304-38-25	1-19-50	4.365	-160572.695	105500.653
IP.5	311-49-52	7-11-27	5.948	-160570.214	105497.062
IP.6	299-38-16	12-11-36	3.387	-160566.247	105492.630
IP.7	306-29-15	6-50-59	6.774	-160564.572	105489.686
IP.8	306-09-09	0-20-07	13.576	-160560.544	105484.240
IP.9	308-20-17	2-11-09	6.900	-160552.535	105473.278
IP.10	309-39-25	1-19-08	5.581	-160548.255	105467.866
IP.11	312-03-40	2-24-15	8.937	-160544.693	105463.569
IP.12	312-31-04	0-27-24	17.077	-160538.706	105456.934
IP.13	312-18-08	0-12-55	4.988	-160527.165	105444.347
IP.14	312-06-36	0-11-32	15.498	-160523.808	105440.658
IP.15	312-26-37	0-20-00	4.994	-160513.416	105429.161
IP.16	311-53-00	0-33-37	9.962	-160510.046	105425.476
IP.17	325-17-04	13-24-04	11.514	-160503.395	105418.059
IP.18	253-16-50	72-00-14	14.102	-160493.931	105411.502
IP.19	254-03-55	0-47-05	6.720	-160497.988	105397.996
IP.20	254-19-44	0-15-49	9.300	-160499.833	105391.534
IP.21	254-15-05	0-04-38	8.953	-160502.345	105382.580
IP.22	256-05-20	1-50-15	14.537	-160504.775	105373.963
IP.23	274-16-29	18-11-09	3.582	-160508.270	105359.852
IP.24	3-24-48	89-08-19	15.116	-160508.003	105356.280
IP.25	1-15-39	2-09-09	5.135	-160492.914	105357.180
IP.26	3-02-54	1-47-15	14.141	-160487.780	105357.293
IP.27	1-10-48	1-52-06	5.050	-160473.659	105358.045
IP.28	2-57-50	1-47-02	7.214	-160468.610	105358.149
IP.29	0-52-02	2-05-48	2.973	-160461.406	105358.522
IP.30	349-13-57	11-38-05	11.497	-160458.433	105358.567
IP.31	347-00-52	2-13-05	8.082	-160447.138	105356.419
IP.32	348-33-50	1-32-58	7.207	-160439.263	105354.603
IP.33	350-58-13	2-24-24	4.180	-160432.199	105353.174
IP.34	355-20-21	4-22-07	3.520	-160428.071	105352.518
IP.35	12-52-33	17-32-12	5.964	-160424.563	105352.232
IP.36	16-57-12	4-04-39	7.301	-160418.749	105353.561
IP.37	17-34-21	0-37-09	10.000	-160411.765	105355.690
EP.				-160402.232	105358.709

基準点・中心線　座標一覧表

点　名	X座標	Y座標
基準点座標		
K.3	-160592.858	105536.896
E.8	-160395.194	105366.314
E.9	-160418.352	105351.738
E.10	-160458.150	105358.762
E.11	-160520.182	105359.625
E.12	-160503.517	105417.454
E.13	-160528.029	105444.611
E.14	-160564.585	105487.252
E.15	-160610.141	105485.505
中心線座標		
NO.0+1.00	-160592.410	105525.154
NO.1	-160580.283	105510.528
NO.1+13.00	-160572.387	105500.207
NO.2	-160568.095	105494.695
NO.2+6.00	-160564.650	105489.823
NO.3	-160556.374	105478.533
NO.4	-160544.016	105462.818
NO.5	-160530.546	105448.035
NO.5+4.00	-160527.843	105445.086
NO.6	-160517.096	105433.233
NO.6+15.00	-160507.030	105422.113
NO.7	-160503.692	105418.391
NO.8	-160496.244	105403.801
NO.9	-160501.783	105384.583
NO.10	-160506.931	105365.260
NO.11	-160497.175	105356.926
NO.12	-160477.199	105357.856
NO.13	-160457.236	105358.339
NO.14	-160437.657	105354.278
NO.15	-160418.014	105353.785
NO.15+16.00	-160402.740	105358.548
中心線（控え）座標		
NO.0+1.00L0.8	-160593.020	105524.636
NO.1L0.8	-160580.902	105510.021
NO.1+13.00L0.8	-160573.045	105499.752
NO.2L0.8	-160568.691	105494.161
NO.2+6.00L0.8	-160565.345	105489.427
NO.3L0.8	-160557.020	105478.061
NO.4L0.8	-160544.610	105462.282
NO.5L0.8	-160531.136	105447.494
NO.5+4.00L0.8	-160528.433	105444.545
NO.6L0.8	-160517.689	105432.697
NO.6+15.00L0.8	-160507.626	105421.579
NO.7L0.8	-160504.288	105417.857
NO.8L0.8	-160497.010	105404.031
NO.9L0.8	-160502.553	105384.799
NO.10L0.8	-160507.708	105365.452
NO.11R0.8	-160497.223	105357.725
NO.12R0.8	-160477.242	105358.655
NO.13R0.8	-160457.087	105359.125
NO.14R0.8	-160437.498	105355.062
NO.15R0.8	-160418.247	105354.550
NO.15+16.00R0.8	-160402.982	105359.311

図面番号	3/7	縮　尺	H=1:250 V=1:100
工　種	浸水対策工事		
種　別	計画縦断面図	番号	／
路線 河川 名	中島西水路・7-1		
工事箇所	福山市駅家町地内		
福　山　市			

原図サイズ：A1
設計年月：2025年7月

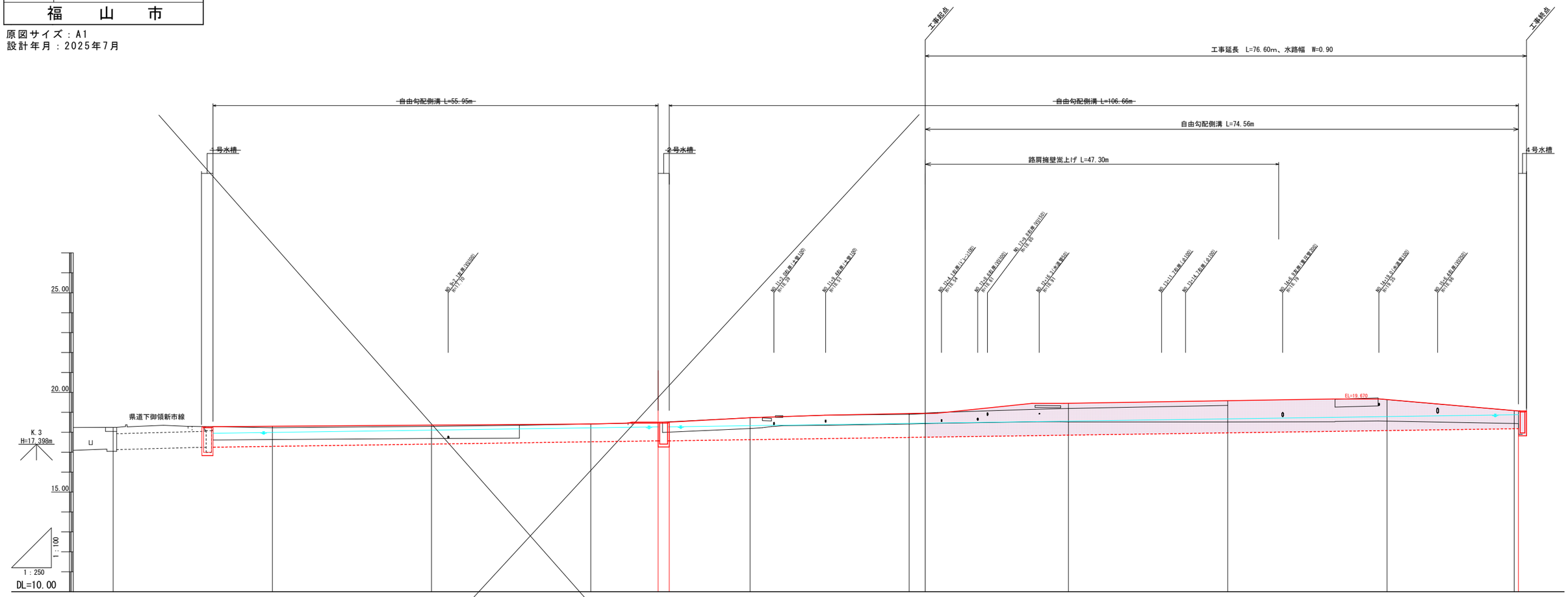

測点	追加距離	単距離	水路底	道路天	計画水路高底	計画水路高天	勾配
NO.7	140.00	5.00	17.04	18.25			
NO.7+11.10	151.15	11.15	17.61	18.28	17.246	18.280	17.250
NO.7+12.55	152.55	1.40			17.250	18.280	17.250
NO.8	160.00	7.45	17.64	18.23	17.293	18.302	I=0.57% L=55.90、ΔH=0.320
NO.9	180.00	20.00	17.69	18.30	17.407	18.361	
NO.10	200.00	20.00		18.42	17.522	18.420	
	208.45	8.45	18.00	18.51	17.570	18.510	17.570
	209.85	1.40			17.570	18.510	17.570
NO.11	220.00	10.15	18.19	18.73	17.628	18.730	
NO.12	240.00	20.00	18.42	18.90	17.742	18.940	I=0.57% L=106.68、ΔH=0.610
NO.12+2.0	242.00	2.00	18.42	18.96	17.754	18.951	
NO.13	260.00	18.00	18.52	19.20	17.857	19.460	
NO.14	280.00	20.00	18.52	19.35	17.971	19.584	
NO.15	300.00	20.00	18.56	19.64	18.085	19.642	
NO.15+16	316.00	16.00	18.44	19.09	18.177	19.088	18.180
+16.53	316.53	0.53	18.43	19.07	18.180	19.070	

図面番号	4/7	縮　尺	S=1:50
工　種	浸水対策工事		
種　別	標準断面図・計画横断図	番号	／
路線 河川 名	中島西水路・7-1		
工事箇所	福山市駅家町地内		
福　山　市			

原図サイズ：A1
設計年月：2025年7月

記　号	名称
Cov	嵩上げコンクリート
L	ライニング工
Cow	張コンクリート
PL	型枠
E	床掘
Fu1	埋戻し(流用土)
Fu2	埋戻し（砕石）
K	基面整正
C(Co)	コンクリート取壊し
Asw	アスファルト剥取り
W	舗装幅
Co	コンクリート
PL	型枠

標準断面図

S=1:50

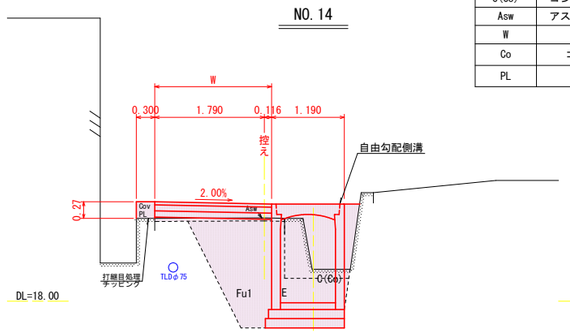

舗装工

S=1:20

市道車道部

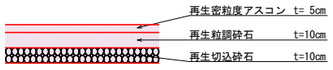

計画横断図

S=1:50

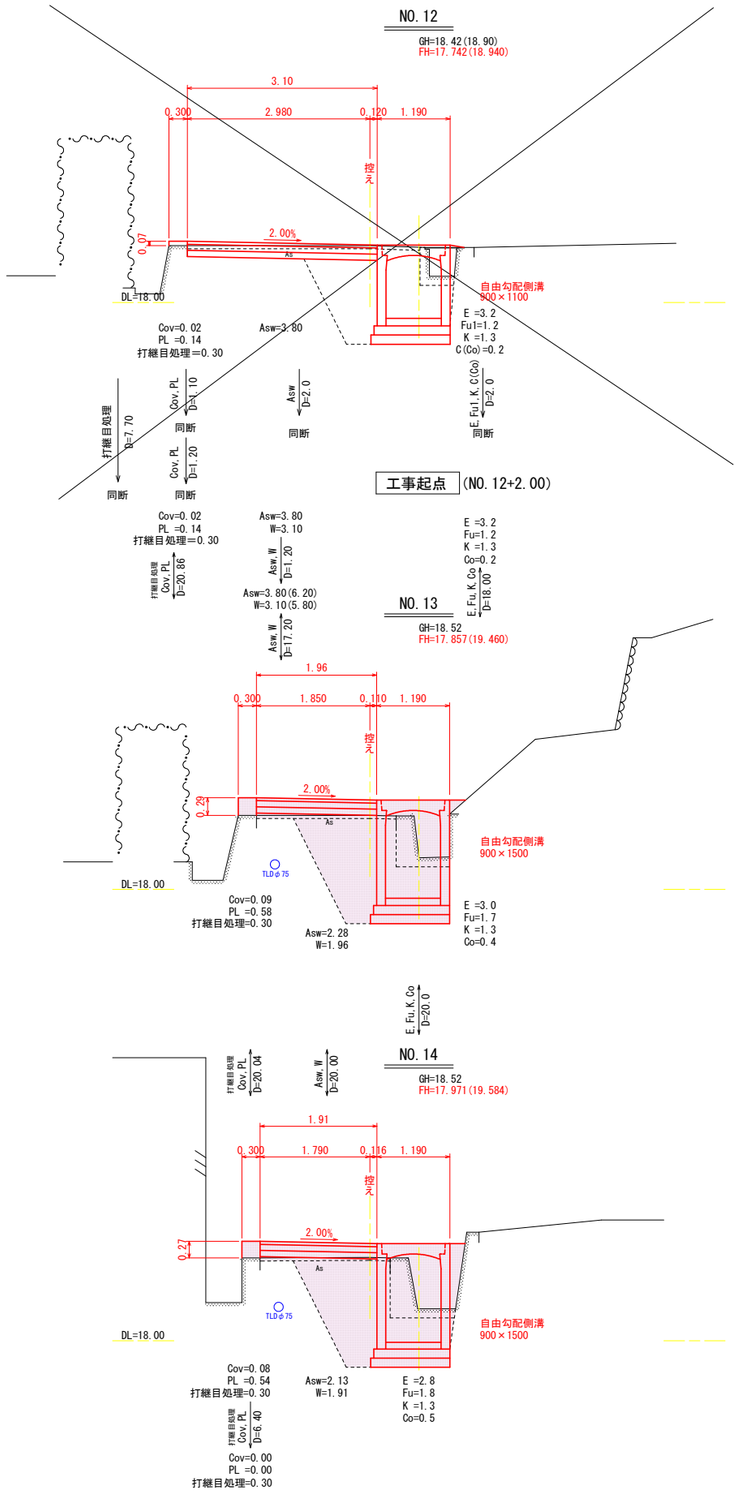

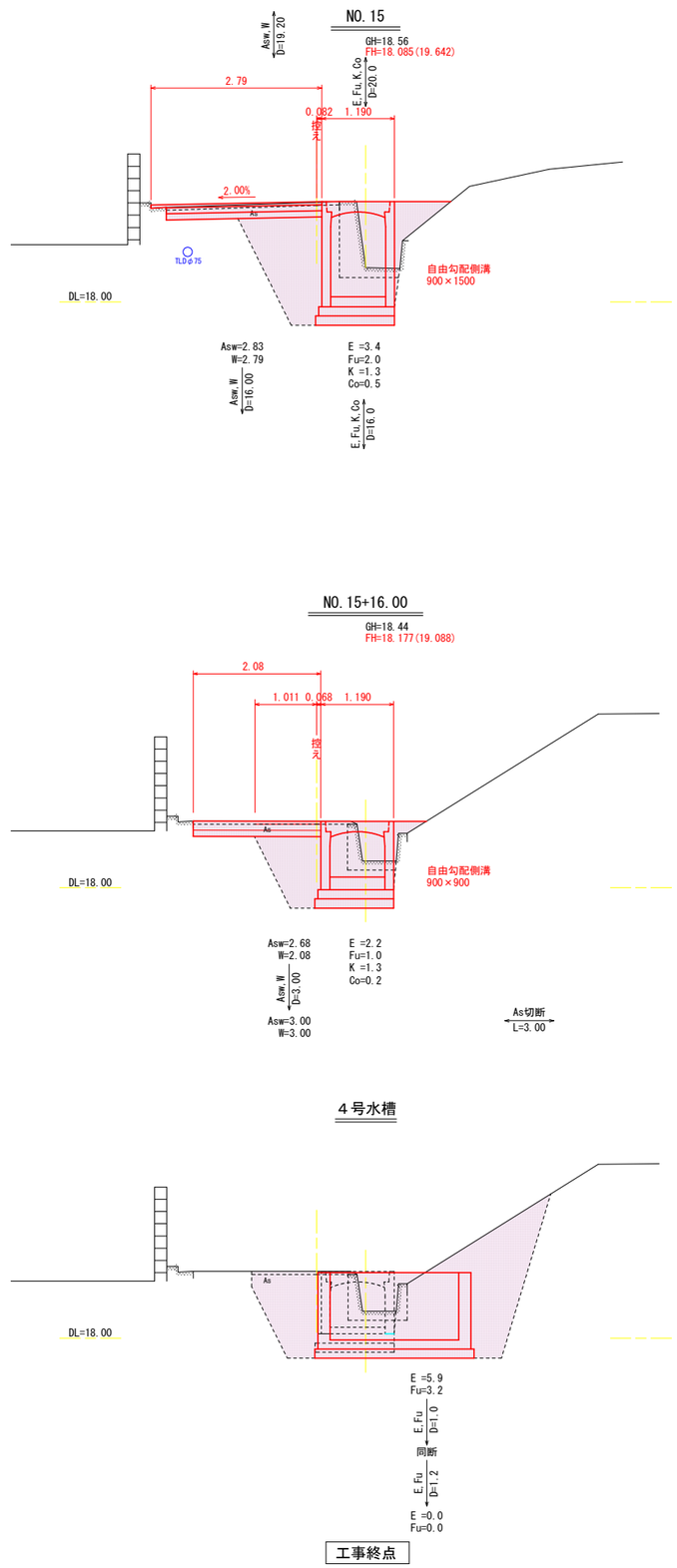

図面番号	5/7	縮　尺	図　示
工　　種	浸水対策工事		
種　　別	構　造　図	番号	／
路線 河川 名	中島西水路・7-1		
工事箇所	福山市駅家町地内		
福　山　市			

原図サイズ：A1
設計年月：2025年7月

4号水槽

S=1:20

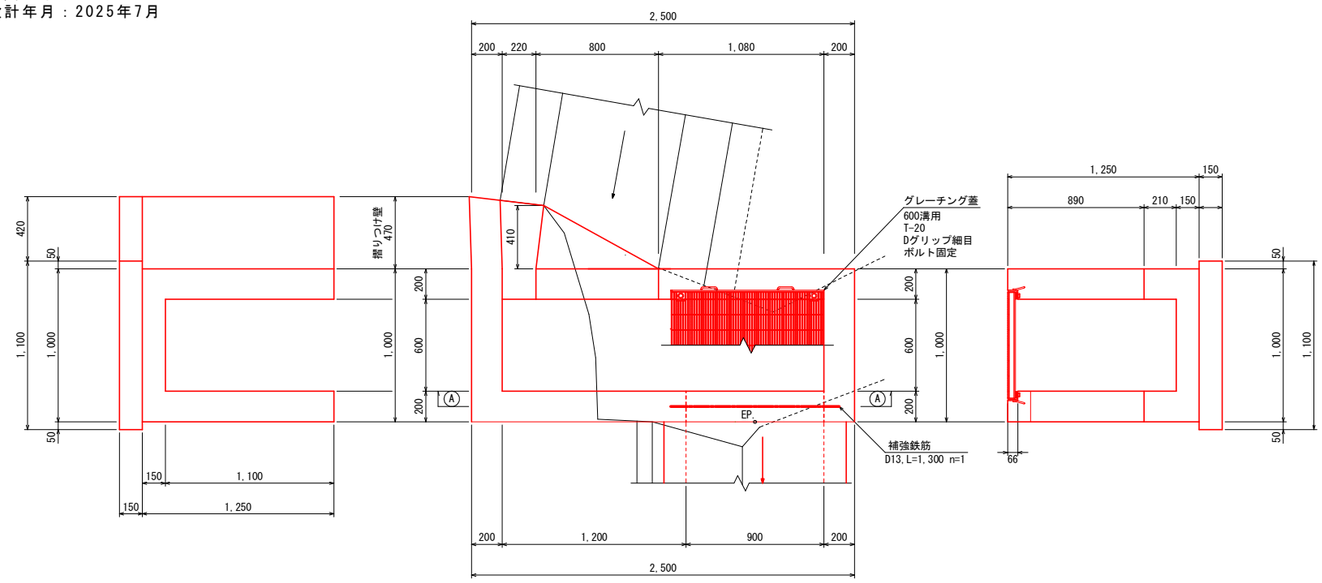

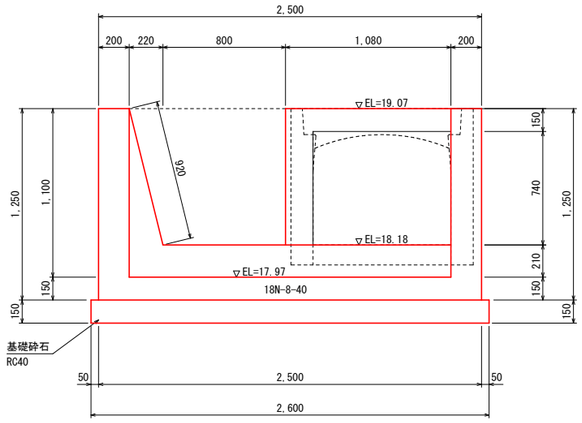

A-A断面

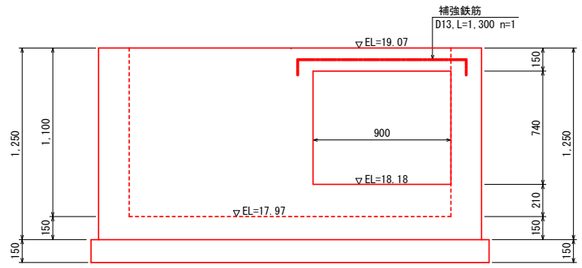

標準断面図

S = 1 : 25

標準 w900×h

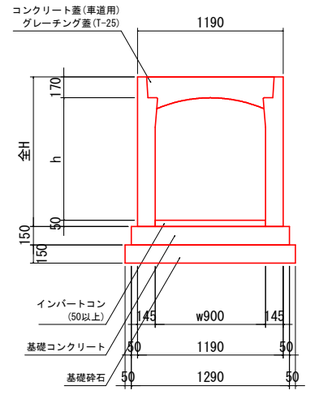

規　格	全H
w900×h700	920
w900×h800	1020
w900×h900	1120
w900×h1000	1220
w900×h1100	1320
w900×h1200	1420
w900×h1300	1520
w900×h1400	1620
w900×h1500	1720

※暗渠製品は、蓋掛がありません

自由勾配側溝数量表

名称	規格	長さ	タイプ	数量	単位	製品番号	備考
FV側溝	900×800	2000	標準		本		
		1000	暗渠		本		
		1067/875	暗渠		本		
		753/945	暗渠		本		
		2000	暗渠		本		
	900×900	2000	標準	2	本	84・85	
	900×1000	2000	標準	1	本	83	
	900×1100	2000	標準	2	本	47・82	
	900×1200	2000	標準	3	本	48・49・81	
	900×1300	2000	標準	3	本	50・79・80	
	900×1400	2000	標準	3	本	51・52・78	
	900×1500	2000	標準	19	本	53・54・57～71・75・76	
		757/897	暗渠	1	本	55	
		975/835	暗渠	1	本	56	
		1643/1726	暗渠	1	本	72	
		1776/1593	暗渠	1	本	73	
		1593/1776	暗渠	1	本	74	
		1471/1544	暗渠	1	本	77	
合計				39	本	47～85	
蓋版	900	500	車道	52	枚		
		500	歩道		枚		
グレーチング		500	車道・T-25(細目)	14	枚		
		500	歩道・T-2(細目)		枚		

※製品 No.47 ～ 85を集計しています。
※施工の伸びを、3mm見込んでいます。
※斜切製品は、斜切角度の緩い方から見て、L=左側/右側とします。

図面番号	6/7	縮　尺	S=1:100
工　種	浸水対策工事		
種　別	自由勾配側溝参考割付図(1)	番号	1／2
路線 河川 名	中島西水路・7-1		
工事箇所	福山市駅家町地内		
福　山　市			

原図サイズ：A1
設計年月：2025年7月

自由勾配側溝参考割付図(1/2)

平面図
S = 1 : 100

※この割付は施工の延びを3mm見込んでいます。

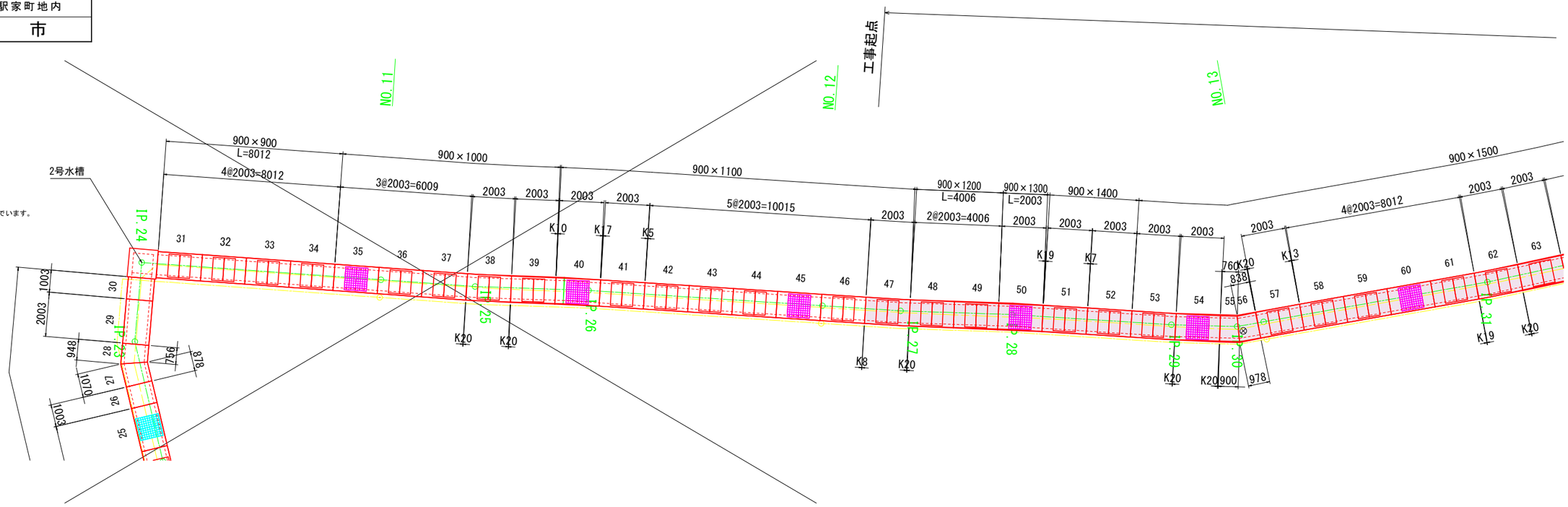

縦断図
S = 1 : 100

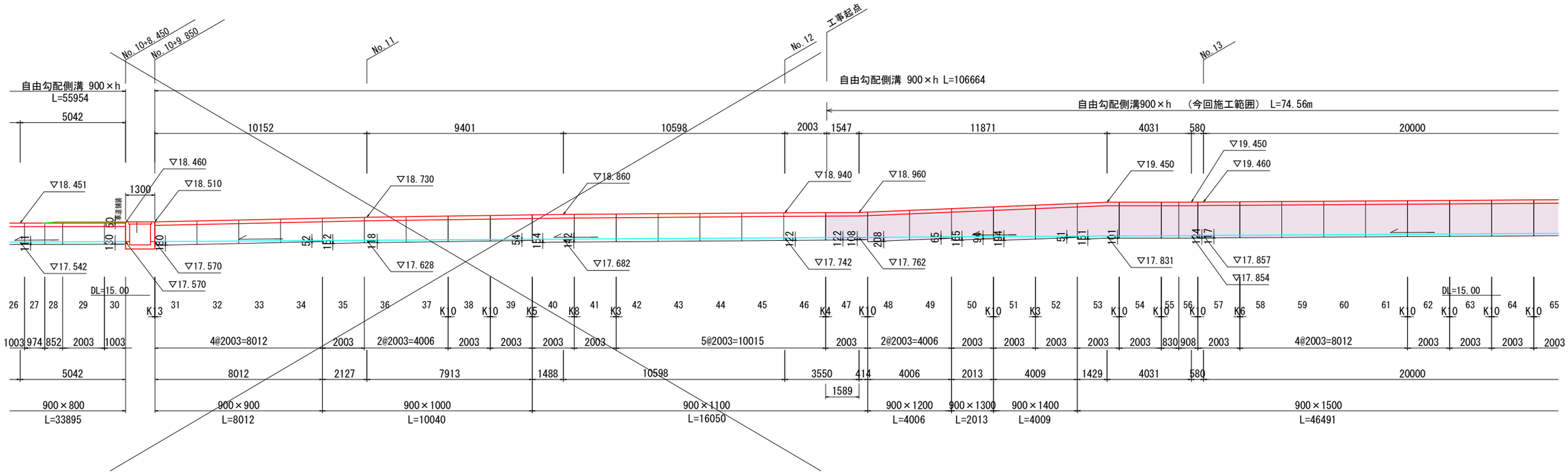

図面番号	7/7	縮　尺	S=1:100
工　種	浸水対策工事		
種　別	自由勾配側溝参考割付図(2)	番号	2／2
路線 河川 名	中島西水路・7-1		
工事箇所	福山市駅家町地内		
福　山　市			

原図サイズ：A1
設計年月：2025年7月

自由勾配側溝参考割付図(2/2)

平面図

S = 1 : 100

※この割付は施工の延びを3mm見込んでいます。

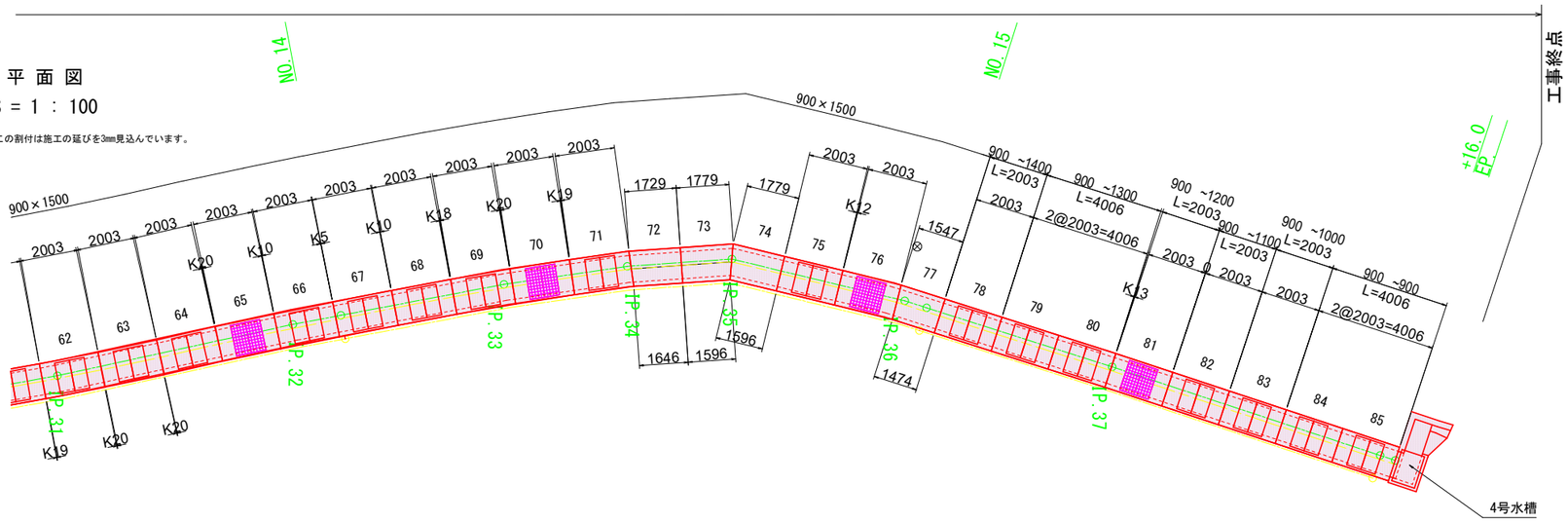

縦断図

S = 1 : 100

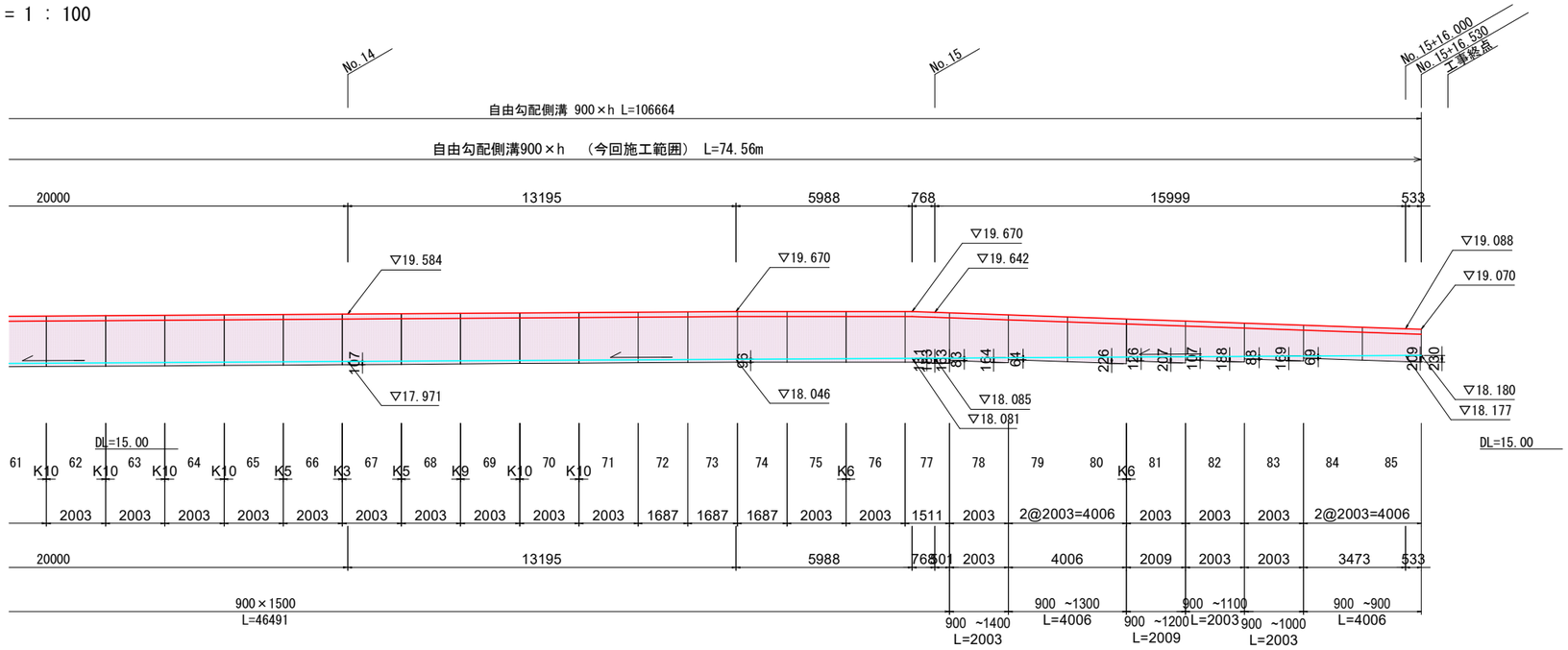

参考図書

施工単価表

コンクリート　SPK24040153　単第0 -0001　表

無筋・鉄筋構造物 18-8-40BB　人力打設　1　m3　当り

機械構成比: 0.00%　労務構成比: 29.40%　材料構成比: 70.60%　市場単価構成比: 0.00%　標準単価: 28,051.00000

代表機労材規格(積算地区)	構成比	単価(積算地区)	代表機労材規格(東京地区)	単価(東京地区)	備考
普通作業員	13.20%		普通作業員		RTPC00002 RTPT00002
特殊作業員	7.51%		特殊作業員		RTPC00001 RTPT00001
土木一般世話役	6.69%		土木一般世話役		RTPC00009 RTPT00009
その他(労務)			その他(労務)		ER009
レディーミクストコンクリート指定品 呼び強度18,スランプ8,粗骨材40 W/C(60%),種別(高炉)	70.60%		生コンクリート 高炉 24-12-25(20) W/C 55%		TTPCD0010 TTPT00343
積算単価			積算単価		E9999
A=1 無筋・鉄筋構造物 C=2 18-8-40BB H=2 現場内小運搬無し K=1 -(全ての費用)			B=3 人力打設 F=2 一般養生 J=1 -		

施工単価表

チッピング(岩盤面・打継面)　S2030063　単第0 -0002　表

10　m2　当り

名称・規格など	数量	単位	単価	金額	備考
土木一般世話役	0.100	人			
特殊作業員	0.400	人			
普通作業員	0.300	人			
諸雑費	26	%			#09
＊＊＊　合計　＊＊＊	10	m2			
＊＊＊　単位当たり　＊＊＊	1	m2			

施工単価表

目地板　　SPK24040122　　単第0 -0003　表

1工事当り使用量30m2未満　　瀝青繊維質目地板t=10mm　　1　m2　当り

機械構成比:　0.00%　労務構成比:　63.93%　材料構成比:　36.07%　市場単価構成比:　0.00%　標準単価：　3,855.30000

代表機労材規格(積算地区)	構成比	単価(積算地区)	代表機労材規格(東京地区)	単価(東京地区)	備考
普通作業員	47.13%		普通作業員		RTPC00002 RTPT00002
土木一般世話役	16.49%		土木一般世話役		RTPC00009 RTPT00009
その他(労務)			その他(労務)		ER009
目地板 瀝青繊維質板 厚10mm	36.07%		瀝青繊維質目地板 厚さ10mm		TTPC00199 TTPT00199
積算単価			積算単価		EP001
A=1　1工事当り使用量30m2未満			B=1　瀝青繊維質目地板t=10mm		

施工単価表

型枠　SPK24040155　単第0 -0004　表

一般型枠　鉄筋・無筋構造物　1　m2　当り

機械構成比: 0.00%　労務構成比: 100.00%　材料構成比: 0.00%　市場単価構成比: 0.00%　標準単価: 9,352.20000

代表機労材規格(積算地区)	構成比	単価(積算地区)	代表機労材規格(東京地区)	単価(東京地区)	備考
型わく工	46.19%		型わく工		RTPC00010 RTPT00010
普通作業員	25.55%		普通作業員		RTPC00002 RTPT00002
土木一般世話役	9.57%		土木一般世話役		RTPC00009 RTPT00009
その他(労務)			その他(労務)		ER009
積算単価			積算単価		EP001
A=1　一般型枠 C=1　-(全ての費用)			B=1　鉄筋・無筋構造物		

施工単価表

床掘り　SPK24040015　単第0 -0005　表

土砂 平均施工幅1m以上2m未満　土留方式無し 障害無し　1　m3　当り

機械構成比: 20.36%　労務構成比: 65.67%　材料構成比: 13.97%　市場単価構成比: 0.00%　標準単価: 281.39000

代表機労材規格(積算地区)	構成比	単価(積算地区)	代表機労材規格(東京地区)	単価(東京地区)	備考
<賃>後方超小旋回バックホウ(クローラ型) 山積0.45m3(平積0.35m3) 排出ガス対策型(第1,2,3次基準値)低騒音	20.36%		バックホウ(クローラ型) [後方超小旋回型] 山積0.45m3(平積0.35m3)		KTPC00066 KTPT00066
運転手(特殊)	65.67%		運転手(特殊)		RTPC00006 RTPT00006
軽油 パトロール給油,2～4KL積載車給油	13.97%		軽油パトロール給油		TTPC00013 TTPT00013
積算単価			積算単価		EP001
A=1 土砂 C=1 土留方式無し E=1 -(全ての費用)			B=2 平均施工幅1m以上2m未満 D=1 障害無し		

施工単価表

埋戻し　SPK24040020　単第0 -0006　表

流用土　最大埋戻幅1m以上4m未満　1　m3　当り

機械構成比: 9.76%　労務構成比: 81.50%　材料構成比: 8.74%　市場単価構成比: 0.00%　標準単価: 1,928.70000

代表機労材規格(積算地区)	構成比	単価(積算地区)	代表機労材規格(東京地区)	単価(東京地区)	備考
<賃>バックホウ(クローラ型) 山積0.8m3(平積0.6) 排1～3,2011,2014	8.18%		バックホウ クローラ型 山積0.8m3(平積0.6m3)		KTPC00018 KTPT00018
<賃>振動ローラ(ハンドガイド式) 質量0.5～0.6t	1.48%		振動ローラ(舗装用) [ハンドガイド式] 質量0.5～0.6t		KTPC00070 KTPT00070
<賃>タンパ(ランマ) 質量60～80kg	0.10%		タンパ及びランマ 質量60～80kg		KTPC00020 KTPT00020
普通作業員	39.69%		普通作業員		RTPC00002 RTPT00002
特殊作業員	26.02%		特殊作業員		RTPC00001 RTPT00001
運転手(特殊)	15.79%		運転手(特殊)		RTPC00006 RTPT00006
軽油 パトロール給油,2～4KL積載車給油	8.61%		軽油パトロール給油		TTPC00013 TTPT00013
ガソリン,レギュラー スタンド渡し,スタンド給油	0.13%		ガソリンレギュラースタンド		TTPC00014 TTPT00014
積算単価			積算単価		EP001

施工単価表

埋戻し　SPK24040020　単第0 -0006　表

流用土　最大埋戻幅1m以上4m未満　1　m3　当り

機械構成比: 9.76%　労務構成比: 81.50%　材料構成比: 8.74%　市場単価構成比: 0.00%　標準単価: 1,928.70000

代表機労材規格(積算地区)	構成比	単価(積算地区)	代表機労材規格(東京地区)	単価(東京地区)	備考
A=3　最大埋戻幅1m以上4m未満			D=1　-(全ての費用)		

施工単価表

基面整正　　SPK24040017　　単第0 -0007　表

1　m2　当り

機械構成比:　0.00%　労務構成比:　100.00%　材料構成比:　0.00%　市場単価構成比:　0.00%　標準単価：　478.00000

代表機労材規格(積算地区)	構成比	単価(積算地区)	代表機労材規格(東京地区)	単価(東京地区)	備考
普通作業員	100.00%		普通作業員		RTPC00002 RTPT00002
積算単価			積算単価		EP001

施工単価表

土砂等運搬　SPK24040002　単第0 -0008　表

標準 土砂(岩塊・玉石混り土含む)　DID区間有り 距離5.5km以下(4.0km超)　1　m3　当り

機械構成比: 45.59%　労務構成比: 39.52%　材料構成比: 14.89%　市場単価構成比: 0.00%　標準単価: 1,360.20000

代表機労材規格(積算地区)	構成比	単価(積算地区)	代表機労材規格(東京地区)	単価(東京地区)	備考
ダンプトラック[オンロード・ディーゼル] 10t積級 (タイヤ損耗費及び補修費(良好)を含む)	45.59%		ダンプトラック[オンロード・ディーゼル] 10t積級 (タイヤ損耗費及び補修費(良好)を含む)		MTPC00018T1 MTPT00018T1
運転手(一般)	39.52%		運転手(一般)		RTPC00007 RTPT00007
軽油 パトロール給油,2～4KL積載車給油	14.89%		軽油パトロール給油		TTPC00013 TTPT00013
積算単価			積算単価		EP001
A=1　標準 C=1　土砂(岩塊・玉石混り土含む) E=16　距離5.5km以下(4.0km超)			B=3　バックホウ山積0.45m3(平積0.35m3) D=2　DID区間有り		

施工単価表

自由勾配側溝　SDT00015　単第0 -0009　表

材料別途 1000<重量≦2000　1　m　当り

名称・規格など	数量	単位	単価	金額	備考
昼間_自由勾配側溝【手間のみ】 L=2000_1000を超え2000/個以下 時間的制約なし	1.000	m			
再生クラッシャラン 40～0mm	0.250	m3			
レディーミクストコンクリート指定品 呼び強度18,スランプ8,粗骨材40 W/C(60%),種別(高炉)	0.320	m3			
諸雑費	1	式			
＊＊＊　単位当たり　＊＊＊	1	m			
A=1　昼間施工 D=2　1000<重量≦2000 F=1　-			B=51　材料別途 E=1　時間的制約なし G=2　RC-40		
I=2.08　基礎砕石の設計数量(m3/10m) L=3.02　基礎及び底部Coの設計数量(m3/10m)			J=1　18-8-40BB M=1　-		

施工単価表

自由勾配側溝　SDT00015　単第0 -0010　表

材料別途 2000<重量≦2900　1　m　当り

名称・規格など	数量	単位	単価	金額	備考
昼間_自由勾配側溝【手間のみ】 L=2000_2000を超え2900kg/個以下 時間的制約なし	1.000	m			
再生クラッシャラン 40～0mm	0.250	m3			
レディーミクストコンクリート指定品 呼び強度18,スランプ8,粗骨材40 W/C(60%),種別(高炉)	0.320	m3			
諸雑費	1	式			
＊＊＊　単位当たり　＊＊＊	1	m			
A=1　昼間施工 D=3　2000<重量≦2900 F=1　-			B=51　材料別途 E=1　時間的制約なし G=2　RC-40		
I=2.08　基礎砕石の設計数量(m3/10m) L=3.02　基礎及び底部Coの設計数量(m3/10m)			J=1　18-8-40BB M=1　-		

施工単価表

材料費（自由勾配側溝）　V000000200　単第0 -0011　表

1　式　当り

名称・規格など	数量	単位	単価	金額	備考
自由勾配側溝_ふた2枚掛製品_側溝本体 900*900*2000 参考質量1425kg	2	本			
自由勾配側溝_ふた2枚掛製品_側溝本体 900*1000*2000 参考質量1510kg	1	本			
自由勾配側溝_ふた2枚掛製品_側溝本体 900*1100*2000 参考質量1590kg	2	本			
自由勾配側溝_ふた2枚掛製品_側溝本体 900*1200*2000 参考質量1680kg	3	本			
自由勾配側溝_ふた2枚掛製品_側溝本体 900*1300*2000 参考質量1765kg	3	本			
自由勾配側溝_ふた2枚掛製品_側溝本体 900*1400*2000 参考質量1900kg	3	本			
自由勾配側溝_標準タイプ_T-25 900*1500*2000 参考重量2176kg	19	本			
自由勾配側溝_暗渠タイプ_T-25 900*1500*757/897 参考重量1322kg	1	本			
自由勾配側溝_暗渠タイプ_T-25 900*1500*975/835 参考重量1446kg	1	本			
自由勾配側溝_暗渠タイプ_T-25 900*1500*1643/1726 参考重量2633kg	1	本			
自由勾配側溝_暗渠タイプ_T-25 900*1500*1776/1593 参考重量2691kg	1	本			
自由勾配側溝_暗渠タイプ_T-25 900*1500*1593/1776 参考重量2691kg	1	本			

施工単価表

材料費（自由勾配側溝）　V000000200　単第0 -0011　表

1　式　当り

名称・規格など	数量	単位	単価	金額	備考
自由勾配側溝_暗渠タイプ_T-25 900*1500*1471/1544 参考重量2409kg	1	本			
＊＊＊　単位当たり　＊＊＊	1	式			

施工単価表

床版据付工　　V000000400　　単第0 -0012　表

床版　250kg未満　　10　枚　当り

名称・規格など	数量	単位	単価	金額	備考
土木一般世話役	0.22	人			
特殊作業員	0.22	人			
普通作業員	0.67	人			
<作>トラッククレーン(油圧伸縮ジブ型) 4.9t吊,オペレータ付	0.22	日			
諸雑費	1	式			
＊＊＊　合計　＊＊＊	10	枚			
＊＊＊　単位当たり　＊＊＊	1	枚			

施工単価表

蓋版　　SDT00017　　単第0 -0013　表

蓋版(各種) 40<重量≦170　　グレーチング　　1　枚　当り

名称・規格など	数量	単位	単価	金額	備考
昼間_蓋版【手間のみ】 コンクリート・鋼製_40を超え170kg/枚以下 時間的制約なし	1.000	枚			
自由勾配側溝用グレーチング 車道用　T-25　細目 900*500　参考重量78kg	1.000	枚			
諸雑費	1	式			
＊＊＊　単位当たり　＊＊＊	1	枚			
A=1　昼間施工 D=2　【F】蓋版(枚) F=1　時間的制約なし			B=9　蓋版(各種) E=2　40<重量≦170 G=1　-		

施工単価表

現場打ち集水桝工　V000000100　単第0 -0014　表

4号水槽　600×2100×1100　1　箇所　当り

名称・規格など	数量	単位	単価	金額	備考
現場打ち集水桝・街渠桝(本体) 18-8-40BB 1.44m3を超え1.52m3以下	1	箇所			単第0-0015　表
鉄筋工 SD345_D13 一般構造物 [規]10t未満	0.001	t			単第0-0016　表
桝用グレーチング 600溝用　T-20 細目　ボルト固定　Dグリップ	1	個			
桝用グレーチング_受枠 600溝用　T-20 ボルト固定	1	個			
＊＊＊　単位当たり　＊＊＊	1	箇所			

施工単価表

現場打ち集水桝・街渠桝(本体)　SPK24040105　単第0 -0015　表

18-8-40BB　1.44m3を超え1.52m3以下　1　箇所　当り

機械構成比:　1.08%　労務構成比:　82.61%　材料構成比:　16.31%　市場単価構成比:　0.00%　標準単価:　183,310.00000

代表機労材規格(積算地区)	構成比	単価(積算地区)	代表機労材規格(東京地区)	単価(東京地区)	備考
<賃>バックホウ(クローラ型クレーン機能付) 山積0.8m3(平積0.6)吊能力2.9t 排1～3,2011,2014	0.97%		バックホウ [クローラ型クレーン付] 排ガス型(第2次)山積0.8m3吊2.9t		KTPC00006 KTPT00006
<賃>バックホウ(クローラ型) 山積0.8m3(平積0.6) 排1～3,2011,2014	0.06%		バックホウ クローラ型 山積0.8m3(平積0.6m3)		KTPC00018 KTPT00018
その他(機械)			その他(機械)		EK009
型わく工	33.25%		型わく工		RTPC00010 RTPT00010
普通作業員	21.43%		普通作業員		RTPC00002 RTPT00002
土木一般世話役	8.93%		土木一般世話役		RTPC00009 RTPT00009
特殊作業員	2.99%		特殊作業員		RTPC00001 RTPT00001
その他(労務)			その他(労務)		ER009
レディーミクストコンクリート指定品 呼び強度18,スランプ8,粗骨材40 W/C(60%),種別(高炉)	15.46%		生コンクリート 高炉 18-8-25(20) W/C 60%		TTPCD0010 TTPT00003

施工単価表

現場打ち集水桝・街渠桝(本体)　SPK24040105　単第0 -0015　表

18-8-40BB　1.44m3を超え1.52m3以下　1　箇所　当り

機械構成比:　1.08%　労務構成比:　82.61%　材料構成比:　16.31%　市場単価構成比:　0.00%　標準単価:　183,310.00000

代表機労材規格(積算地区)	構成比	単価(積算地区)	代表機労材規格(東京地区)	単価(東京地区)	備考
軽油 パトロール給油,2～4KL積載車給油	0.53%		軽油パトロール給油		TTPC00013 TTPT00013
その他(材料)			その他(材料)		EZ009
積算単価			積算単価		E9999
A=3　18-8-40BB D=1　バックホウ(クレーン機能付)打設 F=1　-			C=33　1.44m3を超え1.52m3以下 E=1　一般養生・特殊養生(練炭)		

施工単価表

鉄筋工　SS000099　単第0 -0016　表

SD345_D13　一般構造物 [規]10t未満　1　t　当り

名称・規格など	数量	単位	単価	金額	備考
加工・組立【手間のみ】 一般構造物	1.000	t			
異形棒鋼<JISG3112> SD345,D13 単位質量0.995kg/m	1.030	t			1*1.03
諸雑費	1	式			
＊＊＊　単位当たり　＊＊＊	1	t			
A=1　- D=1　一般構造物 F=2　[規]10t未満			B=5　SD345_D13 E=1　- H=1　-		
I=1　- K=6　差筋及び杭頭処理			J=1　-		

施工単価表

構造物とりこわし工(無筋構造物)　SDT00031　単第0 -0017　表

機械施工　1　m3　当り

名称・規格など	数量	単位	単価	金額	備考
昼間_無筋構造物【手間のみ】 機械施工 時間的制約なし	1.000	m3			
諸雑費	1	式			
＊＊＊　単位当たり　＊＊＊	1	m3			
A=1　昼間施工 C=2　低騒音・低振動対策			B=1　機械施工 D=1　時間的制約なし		

施工単価表

舗装版切断　SPK24040306　単第0 -0018　表

アスファルト舗装版　アスファルト舗装版厚15cm以下　1　m　当り

機械構成比: 15.42%　労務構成比: 57.13%　材料構成比: 27.45%　市場単価構成比: 0.00%　標準単価: 673.26000

代表機労材規格(積算地区)	構成比	単価(積算地区)	代表機労材規格(東京地区)	単価(東京地区)	備考
コンクリートカッタ バキューム式(超低騒音型)・湿式 切削深20cm級ブレード径φ56cm	10.49%		コンクリートカッタ バキューム式(超低騒音型)・湿式 切削深20cm級ブレード径φ56cm		MTPC00164 MTPT00164
その他(機械)			その他(機械)		EK009
特殊作業員	19.60%		特殊作業員		RTPC00001 RTPT00001
土木一般世話役	10.55%		土木一般世話役		RTPC00009 RTPT00009
普通作業員	8.73%		普通作業員		RTPC00002 RTPT00002
その他(労務)			その他(労務)		ER009
コンクリートカッタブレード 自走式切断機用 径45cm(18インチ)	23.29%		コンクリートカッタブレード 径18インチ		TTPC00394 TTPT00394
ガソリン,レギュラー スタンド渡し,スタンド給油	2.83%		ガソリンレギュラースタンド		TTPC00014 TTPT00014
その他(材料)			その他(材料)		EZ009

施工単価表

舗装版切断　SPK24040306　単第0 -0018　表

アスファルト舗装版　アスファルト舗装版厚15cm以下　1　m　当り

機械構成比: 15.42%　労務構成比: 57.13%　材料構成比: 27.45%　市場単価構成比: 0.00%　標準単価: 673.26000

代表機労材規格(積算地区)	構成比	単価(積算地区)	代表機労材規格(東京地区)	単価(東京地区)	備考
積算単価			積算単価		EP001
A=1 アスファルト舗装版 E=1 -(全ての費用)			B=1 アスファルト舗装版厚15cm以下		

施工単価表

舗装版破砕　SPK24040305　単第0 -0019　表

アスファルト舗装版　障害等無し 舗装版厚15cm以下　1　m2　当り

機械構成比: 13.49%　労務構成比: 80.49%　材料構成比: 6.02%　市場単価構成比: 0.00%　標準単価: 207.06000

代表機労材規格(積算地区)	構成比	単価(積算地区)	代表機労材規格(東京地区)	単価(東京地区)	備考
<賃>後方超小旋回バックホウ(クローラ型) 山積0.45m3(平積0.35m3) 排出ガス対策型(第1,2,3次基準値)低騒音	13.49%		バックホウ(クローラ型) [後方超小旋回型] 山積0.45m3(平積0.35m3)		KTPC00066 KTPT00066
土木一般世話役	28.91%		土木一般世話役		RTPC00009 RTPT00009
運転手(特殊)	27.69%		運転手(特殊)		RTPC00006 RTPT00006
普通作業員	23.89%		普通作業員		RTPC00002 RTPT00002
軽油 パトロール給油,2～4KL積載車給油	6.02%		軽油パトロール給油		TTPC00013 TTPT00013
積算単価			積算単価		EP001
A=1 アスファルト舗装版 C=1 騒音振動対策不要 F=1 積込作業有り			B=1 障害等無し D=1 舗装版厚15cm以下 G=1 -(全ての費用)		

施工単価表

殻運搬　SPK24040151　単第0 -0020　表

Co(無筋)構造物とりこわし　DID区間有り　運搬距離10.9km以下(8.0km超)　1　m3　当り

機械構成比:　41.69%　労務構成比:　43.88%　材料構成比:　14.43%　市場単価構成比:　0.00%　標準単価：　1,991.20000

代表機労材規格(積算地区)	構成比	単価(積算地区)	代表機労材規格(東京地区)	単価(東京地区)	備考
ダンプトラック[オンロード・ディーゼル] 10t積級 (タイヤ損耗費及び補修費(良好)を含む)	41.69%		ダンプトラック[オンロード・ディーゼル] 10t積級 (タイヤ損耗費及び補修費(良好)を含む)		MTPC00018T1 MTPT00018T1
運転手(一般)	43.88%		運転手(一般)		RTPC00007 RTPT00007
軽油 パトロール給油,2～4KL積載車給油	14.43%		軽油パトロール給油		TTPC00013 TTPT00013
積算単価			積算単価		EP001
A=1　Co(無筋)構造物とりこわし C=2　DID区間有り E=1　-(全ての費用)			B=1　機械積込 D=44　運搬距離10.9km以下(8.0km超)		

施工単価表

殻運搬　SPK24040151　単第0 -0021　表

舗装版破砕　DID区間有り　運搬距離10.5km以下(6.0km超)　1　m3　当り

機械構成比:　44.95%　労務構成比:　38.97%　材料構成比:　16.08%　市場単価構成比:　0.00%　標準単価:　3,512.00000

代表機労材規格(積算地区)	構成比	単価(積算地区)	代表機労材規格(東京地区)	単価(東京地区)	備考
ダンプトラック[オンロード・ディーゼル] 10t積級 (タイヤ損耗費及び補修費(良好)を含む)	44.95%		ダンプトラック[オンロード・ディーゼル] 10t積級 (タイヤ損耗費及び補修費(良好)を含む)		MTPC00018T1 MTPT00018T1
運転手(一般)	38.97%		運転手(一般)		RTPC00007 RTPT00007
軽油 パトロール給油,2～4KL積載車給油	16.08%		軽油パトロール給油		TTPC00013 TTPT00013
積算単価			積算単価		EP001
A=3　舗装版破砕 C=2　DID区間有り E=1　-(全ての費用)			B=3　機械積込(騒音対策不要,舗装版厚15cm以下) D=42　運搬距離10.5km以下(6.0km超)		

施工単価表

下層路盤(車道・路肩部)　SPK24040232　単第0 -0022　表

全仕上り厚100mm 1層施工　RC-30　1　m2　当り

機械構成比: 4.67%　労務構成比: 15.69%　材料構成比: 79.64%　市場単価構成比: 0.00%　標準単価: 1,202.10000

代表機労材規格(積算地区)	構成比	単価(積算地区)	代表機労材規格(東京地区)	単価(東京地区)	備考
モータグレーダ 土工用・排2 ブレード幅3.1m	1.87%		モータグレーダ 土工用・排2 ブレード幅3.1m		MTPC00134 MTPT00134
ロードローラ マカダム・排2 運転質量10t締固め幅2.1m	1.48%		ロードローラ マカダム・排2 運転質量10t締固め幅2.1m		MTPC00135 MTPT00135
<賃>タイヤローラ 質量8～20t 排出ガス対策型(第1,2次基準値)低騒音	0.48%		タイヤローラ 質量8～20t		KTPC00007 KTPT00007
その他(機械)			その他(機械)		EK009
運転手(特殊)	7.32%		運転手(特殊)		RTPC00006 RTPT00006
特殊作業員	2.44%		特殊作業員		RTPC00001 RTPT00001
普通作業員	2.38%		普通作業員		RTPC00002 RTPT00002
土木一般世話役	0.72%		土木一般世話役		RTPC00009 RTPT00009
その他(労務)			その他(労務)		ER009

施工単価表

下層路盤(車道・路肩部)　SPK24040232　単第0 -0022　表

全仕上り厚100mm 1層施工　RC-30　1　m2　当り

機械構成比: 4.67%　労務構成比: 15.69%　材料構成比: 79.64%　市場単価構成比: 0.00%　標準単価: 1,202.10000

代表機労材規格(積算地区)	構成比	単価(積算地区)	代表機労材規格(東京地区)	単価(東京地区)	備考
再生クラッシャラン 30～0mm	78.02%		クラッシャラン 40～0mm [標準数量]全仕上り厚150mm		TTPCD0018 TTPT00346
軽油 パトロール給油,2～4KL積載車給油	1.33%		軽油パトロール給油		TTPC00013 TTPT00013
その他(材料)			その他(材料)		EZ009
積算単価			積算単価		E9999
A=100　全仕上り厚(mm) D=1　-(全ての費用)			B=3　RC-30		
【路盤材単価】 全仕上り厚(mm)/1000*路盤材単価(円) 全仕上り厚(mm):100.000(mm)					

施工単価表

上層路盤(車道・路肩部)　SPK24040234　単第0 -0023　表

RM-30　全仕上り厚100mm 1層施工　1　m2　当り

機械構成比: 9.88%　労務構成比: 33.13%　材料構成比: 56.99%　市場単価構成比: 0.00%　標準単価: 569.67000

代表機労材規格(積算地区)	構成比	単価(積算地区)	代表機労材規格(東京地区)	単価(東京地区)	備考
モータグレーダ 土工用・排2 ブレード幅3.1m	3.96%		モータグレーダ 土工用・排2 ブレード幅3.1m		MTPC00134 MTPT00134
ロードローラ マカダム・排2 運転質量10t締固め幅2.1m	3.13%		ロードローラ マカダム・排2 運転質量10t締固め幅2.1m		MTPC00135 MTPT00135
<賃>タイヤローラ 質量8～20t 排出ガス対策型(第1,2次基準値)低騒音	1.01%		タイヤローラ 質量8～20t		KTPC00007 KTPT00007
その他(機械)			その他(機械)		EK009
運転手(特殊)	15.46%		運転手(特殊)		RTPC00006 RTPT00006
特殊作業員	5.15%		特殊作業員		RTPC00001 RTPT00001
普通作業員	5.03%		普通作業員		RTPC00002 RTPT00002
土木一般世話役	1.52%		土木一般世話役		RTPC00009 RTPT00009
その他(労務)			その他(労務)		ER009

施工単価表

上層路盤(車道・路肩部)　SPK24040234　単第0 -0023　表

RM-30　全仕上り厚100mm 1層施工　1　m2　当り

機械構成比: 9.88%　労務構成比: 33.13%　材料構成比: 56.99%　市場単価構成比: 0.00%　標準単価: 569.67000

代表機労材規格(積算地区)	構成比	単価(積算地区)	代表機労材規格(東京地区)	単価(東京地区)	備考
再生粒度調整砕石 30～0mm	53.57%		再生粒度調整砕石 RM-40 [標準数量]全仕上り厚150mm		TTPC00010 TTPT00357
軽油 パトロール給油,2～4KL積載車給油	2.81%		軽油パトロール給油		TTPC00013 TTPT00013
その他(材料)			その他(材料)		EZ009
積算単価			積算単価		E9999
A=5　RM-30 H=1　-(全ての費用)			E=100　全仕上り厚(mm)		
【路盤材単価】 全仕上り厚(mm)/1000*路盤材単価(円) 全仕上り厚(mm):100.000(mm)					

施工単価表

表層(車道・路肩部)　SPK24040241　単第0 -0024　表

平均幅員1.4m以上3.0m以下　1層当り平均仕上厚50mm　1　m2　当り

機械構成比: 1.61%　労務構成比: 13.99%　材料構成比: 84.40%　市場単価構成比: 0.00%　標準単価: 1,934.60000

代表機労材規格(積算地区)	構成比	単価(積算地区)	代表機労材規格(東京地区)	単価(東京地区)	備考
<賃>アスファルトフィニッシャ(ホイール型) 舗装幅1.4～3.0m 排出ガス対策型(第1,2次基準値)低騒音	1.03%		アスファルトフィニッシャ [ホイール型] 舗装幅1.4～3.0m		KTPC00059 KTPT00059
<賃>振動ローラ(搭乗・コンバインド式) 質量3～4t 排出ガス対策型(第1,2次基準値)低騒音	0.21%		振動ローラ(舗装用) [搭乗式コンバインド型] 質量3～4t		KTPC00009 KTPT00009
<賃>タイヤローラ 質量3～4t 排出ガス対策型(第1,2次基準値)低騒音	0.19%		タイヤローラ 質量3～4t		KTPC00057 KTPT00057
その他(機械)			その他(機械)		EK009
普通作業員	4.75%		普通作業員		RTPC00002 RTPT00002
運転手(特殊)	3.30%		運転手(特殊)		RTPC00006 RTPT00006
特殊作業員	3.18%		特殊作業員		RTPC00001 RTPT00001
土木一般世話役	1.15%		土木一般世話役		RTPC00009 RTPT00009
その他(労務)			その他(労務)		ER009

施工単価表

表層(車道・路肩部)　SPK24040241　単第0 -0024　表

平均幅員1.4m以上3.0m以下　1層当り平均仕上厚50mm　1　m2　当り

機械構成比:　1.61%　労務構成比:　13.99%　材料構成比:　84.40%　市場単価構成比:　0.00%　標準単価:　1,934.60000

代表機労材規格(積算地区)	構成比	単価(積算地区)	代表機労材規格(東京地区)	単価(東京地区)	備考
再生加熱アスファルト混合物 再生密粒度(20)	77.40%		密粒度As混合物(20) [標準数量]平均仕上り厚50mm		TTPCD0038 TTPT00284
アスファルト乳剤(JISK2208) アスファルト乳剤(浸透用) PK-3プライムコート用	6.70%		アスファルト乳剤(JISK2208) アスファルト乳剤(浸透用) PK-3プライムコート用		TTPC00026 TTPT00026
軽油 パトロール給油,2～4KL積載車給油	0.27%		軽油パトロール給油		TTPC00013 TTPT00013
その他(材料)			その他(材料)		EZ009
積算単価			積算単価		E9999
A=3　平均幅員1.4m以上3.0m以下 C=6　再生密粒度アスファルト混合物(20) G=1　- I=1　-(全ての費用)			B=50　1層当り平均仕上り厚(mm) E=2　PK-3 H=1　-		
【アスファルト混合物単価】 1層当り平均仕上り厚(mm)/1000*(アスファルト混合物単価(円)+各種割増合計値) 1層当り平均仕上り厚(mm):50.000(mm)					

施工単価表

水替工　　V000000300　　単第0 -0025　表

1　式　当り

名称・規格など	数量	単位	単価	金額	備考
ポンプ運転工	12	日			単第0-0026　表
据付・撤去工	1	現場			単第0-0028　表
＊＊＊　単位当たり　＊＊＊	1	式			

施工単価表

ポンプ運転工　　SG1D0042001　　単第0 -0026　表

1　日　当り

名称・規格など	数量	単位	単価	金額	備考
特殊作業員	0.11	人			
普通作業員	0.05	人			
工事用水中ポンプ損料	1	日			単第0-0027　表
発動発電機 ガソリンエンジン駆動 定格容量3kVA	1	日			
諸雑費	18	%			#09
＊＊＊　単位当たり　＊＊＊	1	日			
A=1　作業時排水 C=1　ポンプ1台			B=2　発動発電機 D=14　普通型(潜水ポンプ) 口径150mm全揚程10m		

施工単価表

工事用水中ポンプ損料　　SGAD0042001　　単第0 -0027　表

1　日　当り

名称・規格など	数量	単位	単価	金額	備考
工事用水中モータポンプ 普通型(潜水ポンプ) 口径φ150㎜全揚程10m	1	台			
＊＊＊　単位当たり　＊＊＊	1	日			
A=1　作業時排水 C=14　普通型(潜水ポンプ) 口径150㎜全揚程10m			B=1　ポンプ1台		

施工単価表

据付・撤去工　　SG1D0042002　　単第0 -0028　表

1　現場　当り

名称・規格など	数量	単位	単価	金額	備考
普通作業員	0.08	人			
＊＊＊　単位当たり　＊＊＊	1	現場			

本　工　事　内　訳　表

工事区分	工　種	種　別	細　別	規　格	単位	算出数量	設計数量	摘　要
	擁壁工	壁嵩上げｺﾝｸﾘｰﾄ	コンクリート	18N-8-40	m3	3.1	3	計第　3　号
			型枠	無筋	m2	20.5	21	計第　3　号
			打継ぎ目処理	チッピング	m2	14.2	14	計第　3　号
			目地材	瀝青繊維質目地版　10mm	m2	0.3	0.3	計第　3　号
	排水構造物工	作業土工	床掘	土砂	m3	230.0	230	計第　1　号
			埋戻し	流用土	m3	128.2	130	計第　1　号
			基面整正	土砂	m2	99.3	100	計第　1　号
		残土等処分		土砂	m3	87.6	90	230-128.2/0.9
		側溝工	自由勾配側溝	W=900 重量2000kg以上	m	23.8	24	計第　6　号
			自由勾配側溝	W=900 重量2000kg未満	m	50.8	51	計第　6　号
			側溝蓋	900*500 車道用、T-25	枚	52.0	52	計第　6　号
			グレーチング	900*500 車道用、T-25、細目	枚	14.0	14	計第　6　号
		現場打ち集水桝	４号水槽	600×2100×1100	箇所	1	1	計第　5　号
	構造物撤去工	構造物取壊し工	ｺﾝｸﾘｰﾄ構造物取壊し	無筋	m3	30.0	30	計第　2　号
			舗装版切断	t=5cm	m	3.0	3	計第　4　号
			舗装版破砕	t=5cm	m2	221.8	220	計第　4　号
		運搬処理工	コンクリート殻運搬	無筋	m3	30.0	30	
			アスファルト殻運搬		m3	11.1	11	221.8*0.05
			コンクリート殻処分	無筋	t	70.5	71	30*2.35
			アスファルト殻処分		t	26.1	26	11.1*2.35
	舗装工	舗装打換え工	下層路盤工	RC-30 t=10cm	m2	200.9	201	計第　4　号
			上層路盤工	RM-30 t=10cm	m2	200.9	201	計第　4　号
			表層工	再生密粒度As20 t=5cm	m2	200.9	201	計第　4　号
	仮設工	水替工	水替工	作業時排水	式	1.0	1	
		交通管理工	交通誘導員	交通誘導警備員B	人	32.0	32	

土工

各種数量計算書

計第　1　号

種別 / 番号	距　離	床掘(E)			埋戻し(Fu)			基面整正(K)			摘　要
		面積	平 均	立積	面積	平 均	立積	幅	平 均	面積	
NO.12+2.0		3.2	—	—	1.2	—	—	1.3	—	—	
NO.13	18.00	3.0	3.10	55.8	1.7	1.45	26.1	1.3	1.30	23.4	
NO.14	20.00	2.8	2.90	58.0	1.8	1.75	35.0	1.3	1.30	26.0	
NO.15	20.00	3.4	3.10	62.0	2.0	1.90	38.0	1.3	1.30	26.0	
NO.15+16.0	16.00	2.2	2.80	44.8	1.0	1.50	24.0	1.3	1.30	20.8	
４号水槽				9.4			5.1			3.1	計第5号
				m^3			m^3			m^2	
計	74.00			230.0			128.2			99.3	

土工

各種数量計算書

計第　2　号

種別 / 番号	距　離	ｺﾝｸﾘｰﾄ取壊し(Co)									摘　要
		面積	平 均	立積	面積	平 均	立積	面積	平 均	立積	
NO.12+2.0		0.2	—	—							
NO.13	18.00	0.4	0.30	5.4							
NO.14	20.00	0.5	0.45	9.0							
NO.15	20.00	0.5	0.50	10.0							
NO.15+16.0	16.00	0.2	0.35	5.6							
				m^3							
計	74.00			30.0							

路肩擁壁嵩上げ

各種数量計算書

計第　3　号

種別 / 番号	距　離	嵩上げコン(Cov)			型　　枠(PL)			打継目処理			摘　要
		面積	平 均	立積	高さ	平 均	面積	幅	平 均	面積	
NO.12		0.02	—	—	0.14	—	—	0.30	—	—	
NO.13	20.86	0.09	0.055	1.15	0.58	0.36	7.51	0.30	0.30	6.26	
NO.14	20.04	0.08	0.085	1.70	0.54	0.56	11.22	0.30	0.30	6.01	
	6.40	0.00	0.040	0.26	0.00	0.27	1.73	0.30	0.30	1.92	
				m^3			m^2			m^2	
計	47.30			3.11			20.46			14.19	

目地材　3.11　÷　47.30　×　5＝　0.33 m2

市道車道舗装　　各種数量計算書　　計第　4　号

種別 / 番号	距　離	舗装剥取り(Asw)			舗装幅員(W)			舗装切断			摘　要
		幅	平 均	面積	幅	平 均	面積			延長	
NO.12+2.0		3.80	—	—	3.10	—	—				
	1.20	3.80	3.800	4.56	3.10	3.100	3.72				
		6.20	—	—	5.80	—	—				
NO.13	17.20	2.28	4.240	72.93	1.96	3.880	66.74				
NO.14	20.00	2.13	2.205	44.10	1.91	1.935	38.70				
NO.15	19.20	2.83	2.480	47.62	2.79	2.350	45.12				
NO.5+16.0	16.00	2.68	2.755	44.08	2.08	2.435	38.96				
	3.00	3.00	2.840	8.52	3.00	2.540	7.62			3.0	
				m^2			m^2			m	
計	76.60			221.81			200.86			3.00	

工　種	４号水槽	材 料 計 算 書	計第 5 号

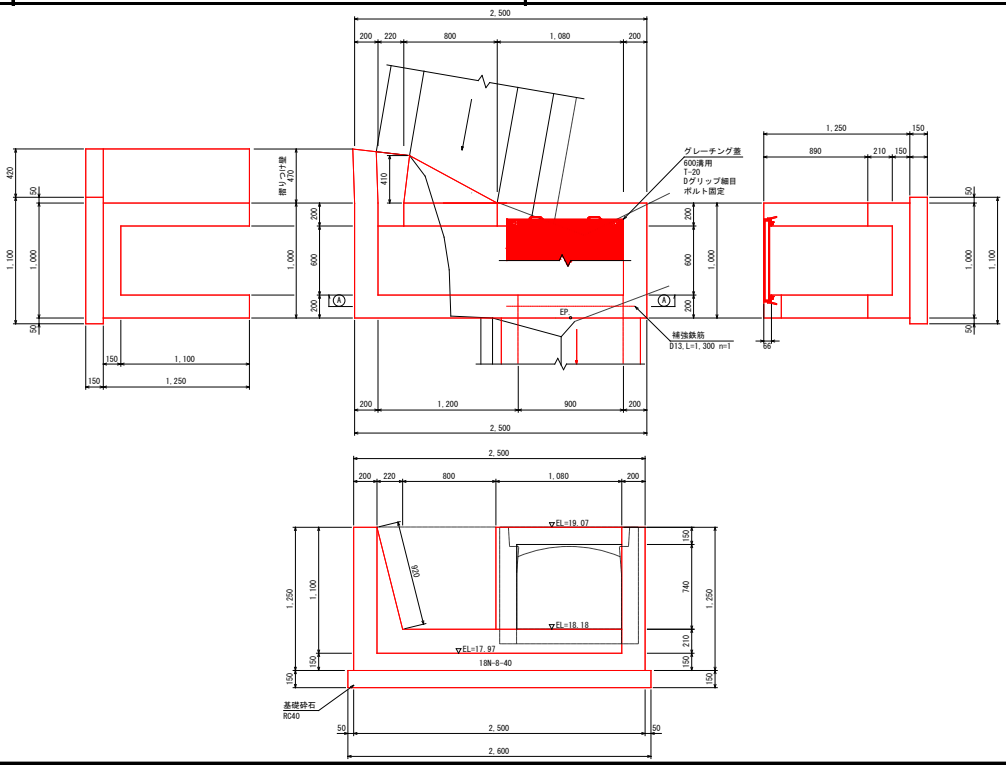

（1.0ヶ所当り）

名　称	規　格	算　　式	単位当り数量	延　長	数　量
４号水槽		600×2100×1100		m	
床掘	土砂	横断図より　　5.9×1.0+(5.9+0.0)÷2×1.2	9.44　m3		9.4　m3
埋戻し	土砂	横断図より　　3.2×1.0+(3.2+0.0)÷2×1.2	5.12　m3		5.1　m3
基面整正		0.42×1.22÷2+2.60×1.10	3.12　m2		3.1　m2
コンクリート	18N-8-40	全容量-内容量-南開口-東開口-北開口+摺りつけ壁+北底張			
		2.50×1.00×1.25-2.10×0.60×1.10-0.90×0.74×0.20-0.60×1.20×0.20-(0.80+1.02)÷2×0.89×0.20+(0.20+0.42)÷2×0.89×0.47+0.80×0.41÷2×0.15	1.45　m3		1.45　m3
型枠	無筋	2.50×1.25×2+1.00×1.25×2+2.10×1.25×2+0.60×1.25×2-0.90×0.74×2-0.6×1.20×2-(0.80+1.02)÷2×0.89×2+0.74×0.20×2+0.90×0.20×2+1.25×0.20×2+0.60×0.20+0.89×0.20+0.92×0.20+0.80×0.20+0.47×1.25+0.92×0.47	13.93　m2		13.93　m2
基礎砕石	RC40, t=15cm	0.42×1.22÷2+2.60×1.10	3.12　m2		3.1　m2
グレーチング蓋		600溝用　T-20　Dグリップ細目　ボルト固定			1.0　枚
補強鉄筋	D13	1.30×0.995	1.29　kg		1.29　kg

工　種	自由勾配側溝	材 料 計 算 書	計第 6 号

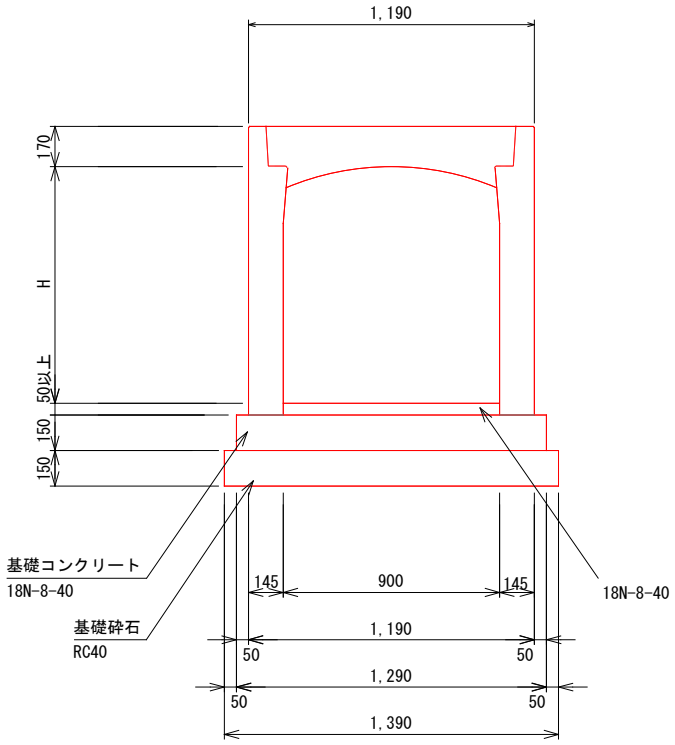

(1.0ヶ所当り)

名　称	規　格	算　　式	単位当り数量	延　長	数　量
自由勾配側溝		計第7号より		74.56　m	
		(うち製品重量2000kg未満)		23.79　m	
		(うち製品重量2000kg以上)		50.77　m	
ｲﾝﾊﾞｰﾄｺﾝｸﾘｰﾄ	18N-8-40				8.12　m3
基礎ｺﾝｸﾘｰﾄ	18N-8-40				14.43　m3
基礎コン型枠					22.37　m2
基礎砕石	RC40,t=15cm				103.63　m2
自由勾配側溝	900×900	2000, 標準タイプ			2　本
	900×1000	2000, 標準タイプ			1　本
	900×1100	2000, 標準タイプ			2　本
	900×1200	2000, 標準タイプ			3　本
	900×1300	2000, 標準タイプ			3　本
	900×1400	2000, 標準タイプ			3　本
	900×1500	2000, 標準タイプ			19　本
		757/897, 暗渠タイプ			1　本
		975/835, 暗渠タイプ			1　本
		1643/1726, 暗渠タイプ			1　本
		1776/1593, 暗渠タイプ			1　本
		1593/1776, 暗渠タイプ			1　本
		1471/1544, 暗渠タイプ			1　本
蓋版	900	500, 車道・T-25			52　枚
グレーチング	900	500, 車道・T-25細目			14　枚

自由勾配側溝断面図

一般部

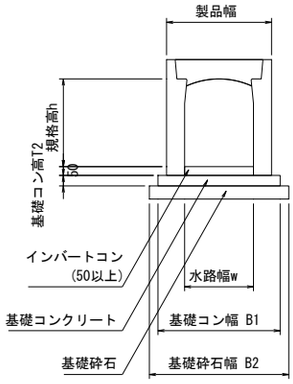

自由勾配側溝材料表

一式当たり

名称	規格	数量	単位
インバートコンクリート	σck=18N/mm2	8.116	m3
基礎コンクリート	σck=18N/mm2	14.428	m3
同上型枠	均し基礎型枠	22.367	m2
基礎砕石	RC-40	103.627	m2

10m当たり

名称	規格	数量	単位
インバートコンクリート 及び基礎コンクリート	σck=18N/mm2	3.02	m3
基礎砕石	RC-40	2.08	m2

自由勾配側溝数量表

備考　※製品 No.47 ～ 85を集計しています。
※施工の伸びを、3mm見込んでいます。
※斜切製品は、斜切角度の緩い方から見て、L=左側/右側とします。

名称	規格	長さ	タイプ	数量	単位	製品番号	備考
FV側溝	900×800	2000	標準		本		
		1000	暗渠		本		
		1067/875	暗渠		本		
		753/945	暗渠		本		
		2000	暗渠		本		
	900×900	2000	標準	2	本	84・85	製品重量2000kg未満
	900×1000	2000	標準	1	本	83	製品重量2000kg未満
	900×1100	2000	標準	2	本	47・82	製品重量2000kg未満
	900×1200	2000	標準	3	本	48・49・81	製品重量2000kg未満
	900×1300	2000	標準	3	本	50・79・80	製品重量2000kg未満
	900×1400	2000	標準	3	本	51・52・78	製品重量2000kg以上
	900×1500	2000	標準	19	本	53・54・57～ 71・75・76	製品重量2000kg以上
		757/897	暗渠	1	本	55	製品重量2000kg未満
		975/835	暗渠	1	本	56	製品重量2000kg未満
		1643/1726	暗渠	1	本	72	製品重量2000kg以上
		1776/1593	暗渠	1	本	73	製品重量2000kg以上
		1593/1776	暗渠	1	本	74	製品重量2000kg以上
		1471/1544	暗渠	1	本	77	製品重量2000kg以上
合計				39	本	47～85	
蓋版	900	500	車道	52	枚		207kg
蓋版	900	500	歩道		枚		124kg
グレーチング		500	車道・T-25(細目)	14	枚		78kg
グレーチング		500	歩道・T-2(細目)		枚		30kg