現場説明書（技術的事項）

工事名　福山市立西深津小学校給水設備他改修工事

（●印を適用）

1. 「建設工事に係る資材の再資源化等に関する法律（建設リサイクル法）」

第9条第1項に規定する対象工事

○ 該当する　　● 該当しない

2. 別途工事

電気設備工事

都市ガス設備工事

3. 現場の状況

設計図のとおり

4. 留意事項

① 本工事受注者は、地元企業・地場製品の活用に努めてください。

② 工事中は学校運営と同時使用となるため、仮囲い等を設置し、事故の無いよう十分注意してください。

③ 工事期間中は、周辺地域、児童、職員及び第三者の安全に細心の注意を払い、危険の無いよう対策を講じてください。構内管理については学校管理者との協議、調整を十分に行ってください。

④ 工事車両の出入り口と児童、学校関係者の出入り口が重複するため、大型車等の出入りには必要に応じて交通誘導員を配置し、安全管理に努めてください。

⑤ 工事関係車両の駐車場は、学校管理者と協議が必要です。

⑥ 騒音・粉塵が発生する作業は、学校管理者と事前協議が必要です。

⑦ 解体・撤去物以外のものに損傷を与えないように対策を講じてください。

⑧ この工事は、建設リサイクル法の対象工事に該当しませんが、特定建設資材の再資源化に努めるとともに、産業廃棄物は適切に処理してください。

⑨ 実施工程表を契約後14日以内に提出するとともに、速やかに承認図、施工計画書等の承諾を受けてください。

⑩ 別途工事施工業者と調整が必要です。

⑪ 現場着手は学校管理者と協議の上、着手としてください。

⑫ 断水等、学校運営に影響を及ぼす作業の日程は、施設管理者と協議の上、決定してください。

⑬ 冬休み期間は（12/24～1/6）です。

⑭ 工事施工に必要な官公署への手続きは、受注者の責任において速やかに行い、手続きを行った場合は、速やかに報告してください。

福山市立西深津小学校給水設備他改修工事

図　面　リ　ス　ト

図番	図面名称	縮尺	図番	図面名称	縮尺	図番	図面名称	縮尺
P-1	機械設備工事仕様書No.1	N．S	P-16	改修前・後　南棟　3階便所（西）詳細図	1：50	P-31	改修前　南棟　2階平面図	1：150
P-2	機械設備工事仕様書No.2	N．S	P-17	改修前・後　南棟　4階便所（西）詳細図	1：50	P-32	改修前　南棟　3階平面図	1：150
P-3	工事区分表	N．S	P-18	改修前・後　南棟　1階便所（東）詳細図	1：50	P-33	改修前　南棟　4階平面図	1：150
P-4	配置図・附近見取図・凡例	1：500	P-19	改修前・後　南棟　2階便所（東）詳細図	1：50	P-34	改修前　南棟　PH階平面図・屋根伏図	1：150
P-5	改修後　衛生機器表・消火ポンプ廻り配管要領図	N．S	P-20	改修前・後　受水槽・ポンプ室詳細図	1：50	P-35	改修前　南棟　1階理科室詳細図	1：50
P-6	改修後　配管系統図	N．S	P-21	改修前・後　南棟　1階消火ポンプ室詳細図	1：50	P-36	改修前　北棟　1階平面図	1：150
P-7	消火設備　計算書・アイソメ図	N．S	P-22	改修前・後　南棟　PH階高架水槽廻り詳細図	1：50	P-37	改修前　北棟　2階平面図	1：150
P-8	改修後　南棟　1階平面図	1：150	P-23	改修後　南棟　高架水槽詳細図（参考図）	1：30	P-38	改修前　北棟　屋根伏図	1：150
P-9	改修後　南棟　2階平面図	1：150	P-24	改修後　北棟　1階平面図	1：150	P-39	屋内運動場　1階平面図（参考）	1：150
P-10	改修後　南棟　3階平面図	1：150	P-25	改修後　北棟　2階平面図	1：150	K-1	仮設工事　南棟1階平面図	1：150
P-11	改修後　南棟　4階平面図	1：150	P-26	改修後　北棟　屋根伏図	1：150	K-2	仮設工事　南棟3階平面図	1：150
P-12	改修後　南棟　PH階平面図・屋根伏図	1：150	P-27	改修前・後　北棟　1階便所詳細図	1：50	K-3	仮設工事　南棟PH階平面図・屋根伏図　PH屋根伏図	1：150
P-13	改修後　南棟　1階理科室詳細図	1：50	P-28	改修前・後　北棟　2階便所詳細図	1：50	K-4	仮設工事　北棟1階平面図	1：150
P-14	改修前・後　南棟　1階便所（西）詳細図	1：50	P-29	改修前・後　北棟　1階消火ポンプ室詳細図	1：50	K-5	仮設工事　北棟2階平面図	1：150
P-15	改修前・後　南棟　2階便所（西）詳細図	1：50	P-30	改修前　南棟　1階平面図	1：150			

福山市教育委員会施設課				
課員	施設担当次長	課長補佐	課長	部長

福山市機械設備工事特記仕様書

Ⅰ 工事概要

1 工事名称　福山市立西深津小学校給水設備他改修工事

2 工事場所　福山市西深津町五丁目１番１号

3 用途地域　第一種住居地域

4 防火地域　・ 防火地域　・ 準防火地域　⊙ 指定なし

5 工事種別　・ 新築　・ 増築　・ 改築　⊙ 改修

6 敷地面積　１５，５９４ ㎡

7 建物概要

１） 構造　鉄筋コンクリート造　地上４階建

２） 面積　建築面積

延べ面積

概要		

３） 附属施設

8 消防法令に基づく防火対象物　消防法施行令別表一　（ ７ ）　項

9 建築基準法施行規則に定める主要用途区分　（ 小学校 ）

※ 本工事の工期には、工事検査期間として１４日を含んでいる。

※ 契約締結後１４日以内に実施工程表を提出するものとする。

※ 本工事は、法定外の労災保険を見込んでいる。

Ⅱ 工事種目　（○印のついたものを適用する。）

工事種目		工事種目	
１．	給排水衛生設備工事	２．	空気調和設備工事
①	衛生器具設備工事	1	空気調和設備工事
②	給水設備工事	2	換気設備工事
③	排水設備工事	3	排煙設備工事
4	給湯設備工事	4	自動制御設備工事
⑤	消火設備工事		
6	厨房機器設備工事		
7	ガス設備工事		
8	浄化槽設備工事		

Ⅲ 設備概要　（○印のついたものを適用する。）

給排水衛生設備	給水方式	・ 直結直圧式 ⊙ 直結増圧式 ⊙ 高置水槽式 ・ 受水槽方式
	排水方式	⊙ 自然流下 ・ ポンプ排水 （ ・ 汚物 ・ 水 ・ 雑排水 ）
	放流先 汚水	・ 直放流下水管 ・ 浄化槽
	放流先 雑排水	・ 直放流下水管 ・ 浄化槽 ・ 側溝 ・ 別途桝
	給湯設備	方式 （ ・ 局所式 ・ 中央式 ） 熱源 （ ・ 電気 ・ 都市ガス ・ 液化石油ガス ・ 灯油 ・ A重油 ）
	消火設備	⊙ 屋内消火栓 ・ 連結送水管 ・ 屋外消火栓 ・ スプリンクラー ・ 粉末消火 ・ 消防用水 ・ 泡消火 ・ 連結散水 ・ 消火器 ・ フード等用簡易自動消火 ・ 二酸化炭素消火 ・ 不活性ガス消火
	ガス設備	・ 都市ガス　種別１３A（４５MJ／N ） ・ 液化石油ガス
	浄化槽	・ 小規模合併処理 ・ 合併処理 ・単独処理（既設）
空気調和設備	空気調和方式等	・ 空気調和（ ・中央ダクト方式 ・各階ユニット方式 ・パッケージ方式 ・ ファンコイルユニット、ダクト併用方式 ・ ） ・ （ ）
	主要熱源機器	・ 鋳鉄製ボイラー・ 鋼鉄製ボイラー・ 温水発生機 ・ チリングユニット ・ 空気熱源ヒートポンプユニット ・ 遠心冷凍機 ・ スクリュー冷凍機 ・ 吸収冷凍機 ・ 直だき吸収冷温水機 ・ 小形吸収冷温水機ユニット ・ コージェネレーション装置 ・ 氷蓄熱ユニット ・ パッケージ形空気調和機 ・ ガスエンジン式パッケージ形空気調和機
	換気設備	・ １種換気 ・ ２種換気 ・ ３種換気 ・ 全熱交換器
	排煙設備	・ 機械排煙（ ・有り ・無し ） ・ 適用法則（ ・建基法 ・消防法 ）
	自動制御設備	・ 自動制御方式（ ・電気式・電子式・デジタル式 ） ・ 中央監視制御装置

Ⅳ 機械設備工事仕様

1 共通仕様

図面及び特記仕様に記載されていない事項は、すべて国土交通省大臣官房官庁営繕部監修公共建築工事標準仕様書（機械設備工事編）令和 ４年版（以下「標準仕様書」という。）、同営繕部設備・環境課監修公共建築設備工事標準図（機械設備工事編）令和 ４年版（以下「標準図」という。）及び公共建築改修工事標準仕様書（機械設備工事編）令和 ４年版による。

建築工事及び電気設備工事を本工事に含む場合は、それぞれ公共建築工事標準仕様書（建築工事編）及び公共建築工事標準仕様書（電気設備工事編）による。

(1)官庁手続き

受注者は各関係官公署への必要な手続きを速やかに完了し、工事完成と同時に建物使用できるよう、一切の手続きを代行する。（水道加入金の納付手続きは除く。関係官公署手続きは監督員の承諾後とする。）

(2)地元企業及び地場製品の活用

受注者は、地元企業及び地場製品の積極的な活用に努める。

(3)疑義に対する協議等

設計図書に定められた内容に疑義が生じたり、現場の納まり又は取り合い等の関係で、設計図書によることが困難若しくは不都合が生じた場合は、監督員と協議する。

2 特記仕様

(1)項目は、番号に○印のついたものを適用する。

(2)特記事項は※および○印のついたものを適用する。

3 引渡し後、次に示す点検を行う。（○印のついたものを適用する。）

・引渡し後点検（第１次点検） 引渡しの概ね１年後

・引渡し後点検（第２次点検） 引渡しの概ね２年後

章	項目	特記事項
一般共通事項	① 適用基準等	・公共住宅建設工事共通仕様書 国土交通省住宅局住宅総合整備課監修（令和元年版） ⊙建築基準法、消防法、その他関係法令 ⊙建設工事公衆災害防止対策要綱(建築工事等編)建設経済局建設業課・住宅局建築指導課監修 ⊙建築工事安全施工技術指針 建設大臣官房官庁営繕部監督課長通達
	② 監理（主任）技術者	受注者は、監理技術者及び主任技術者を建設業法により定め、工事現場内において工事名、工期、写真、所属会社名及び証明印の入った名札を着用するものとする。
	３ 電気保安技術者	・適用する。 ・適用しない
	４ 技能士	・適用する。 ・適用しない 工事別｜適用種別｜工事別｜適用種別 ・配管｜配管施工｜・冷凍機,空調機｜冷凍空気調和機器施工 ・保温｜熱絶縁施工｜・風道、換気｜建築板金施工
	⑤ 施工管理	受注者は施工管理体制を確立し、品質、工程、安全等の施工管理を行う。 ※施工体制台帳（建設業法等に従って作成し、写しを提出する。） 技術者台帳（施工体制台帳に添付） 監理技術者・主任技術者（下請を含む）及び専門技術者の写真、名前、生年月日、所属会社名を記載する。 ※施工体系図（建設業法に基づき、当該現場の見やすい場所に掲示する。）
	⑥ 機器材料等	工事に使用する機材は、設計図書に定める品質及び性能を有する新品とする。 指定以外の機材を使用する場合は、あらかじめ監督員の承諾を受ける。 また、（社）公共建築協会が実施する「建築材料・設備機材等品質性能評価事業」によって所要の品質・性能を有することの評価を受けた材料・機材等を使用する場合は、評価書の写しを監督員に提出する。（標準仕様書による品質及び性能を有する証明となる資料の提出を省略することができる。） 形状、寸法等が設計書と異なる場合は他に支障を生じない限り監督員と協議の上処理する。 工事に使用する機器および材料は、アスベストを含有しないものとする。 国等による環境物品等の調達の推進等に関する法律（平成12年法律第100号。「グリーン購入法」という。）により、環境負荷を低減できる材料を選定するように努める。 材料の選定に当たっては、揮発性有機化合物の放散による健康への影響に配慮する。
	⑦ 発生材の処理	・ 引渡しを要するもの（ ） ・ 現場において再利用を図るもの（ ） ※ 再資源化を図るもの ・ アスファルトコンクリート ・ コンクリート ・ 木材 ・ コンクリート及び鉄からなる建設資材 ※上記以外のものはすべて構外に搬出し、「建設工事に係る資材の再資源化等に関する法律」（以下「建設リサイクル法」という。）、「資源の有効な利用の促進に関する法律」（以下、「資源有効利用促進法」という。）、「廃棄物の処理及び清掃に関する法律」（以下、「廃棄物処理法」という。）その他関係法令等によるほか、建設副産物適正処理推進要綱に従い適正に処理する。 ※ 建設副産物情報交換システム（ＣＯＢＲＩＳ） （財）日本建設情報総合センター本工事は登録対象工事であるため、受注者は、施工計画時、工事完了時及び登録情報の変更が生じた場合は速やかに当該システムにデータの登録を行うものとする。 また、建設リサイクル法に規定する建設資材を搬入（搬出）する場合は、次表により計画書（実施書）を提出する。なお、これにより難い場合は、監督員と協議する。 施工計画時｜工事完了時 搬入｜再生資源利用計画書｜再生資源利用実施書 搬出｜再生資源利用促進計画書｜再生資源利用促進実施書 ※本工事で発生する建設廃棄物のうち、広島県内の最終処分場に搬入する建設廃棄物については、広島県産業廃棄物理立税が課税される。 なお、本工事では広島県産業廃棄物理立税相当額を含んでいる。
	⑧ 工事及び完成写真	建設大臣官房官庁営繕部監修「工事写真の撮り方（改訂第２版）-建築設備編-」によるほか特記がない場合は、以下による。 分類｜規格｜撮影枚数｜提出部数 着手前｜Ｌ版程度（カラー）｜必要に応じた数｜1 工事中｜Ｌ版程度（カラー）｜必要に応じた数｜1 完成時｜Ｌ版程度（カラー）｜各室４面 外景４面｜1 建設副産物は、処分状況が確認できるよう、写真撮影を行うとともに、計量伝票等を監督員に提出する。
	⑨ 完成時の提出図書	⊙ 各種写真は、写真帳（Ａ４版）にて工事完成時に提出する。 ⊙ 原版等の提出 ・ する（ ・ 完成時のみ ・ 全て ） ・ しない ⊙ 提出の方法及び形式は、監督員の指示による。 速やかに次の図書を提出する。 竣工図（・Ａ３版２つ折りにして製本 ） 部 ⊙ 完成図 ⊙ 施工図 ⊙ 保全に関する資料（設備機器類及び一連の装置等の取扱い要領を記載した説明書等） ・ 竣工図電子データ（施工図含む）一式 （「竣工図電子データ作成要領」による。） ⊙ ＣＡＤデータ（媒体（ＣＤ－Ｒなど）、データ形式等は監督員の指示による）
	⑩ 関連工事等の調整等	施工範囲 「工事区分表」による。 ※契約書に基づく関連工事受注者と工程を含めた総合的な打合せを定期的に行い、監督員の調整に協力し、当該工事関係者とともに円滑な施工に努める。
一般共通事項	⑪ 足場	建築工事等に伴う足場及び安全仮囲いは、無償にて使用できる。 ⊙ 本工事で設置する。 ⊙ 内部足場 （ ・ 単管足場 ⊙ 枠組足場 ） ⊙ 外部足場 （ ⊙ 枠組足場 ・ 単管足場 ） ※枠組足場を設ける場合は、「手すり先行工法に関するガイドライン」について」（厚生労働省平成21年4月）の手すり先行工法等に関するガイドライン」によるものとし、足場の組立、解体変更の作業は、「手すり先行工法による足場の組立て等に関する基準」の２の（２）手すり据置方式又は（３）手すり先行専用足場方式により行う。
	12 施工中の安全確保	・ 同一場所で契約書に基づく関連工事が行われる場合は、労働安全衛生法第３０条第２項に基づき、当該工事について、同条第１項に規定する措置を講ずべき者として本工事現場代理人を指名する。 ・ 本工事は、交通誘導員として 人を見込んでいる。交通誘導員の配置については、実施伝票（原本）および配置状況のわかる立会写真の撮影を行い、監督員に提出する。
	⑬ 工事実績情報システム（CORINS）への登録	※受注者は、次表に従い、工事実績情報システム(CORINS)へ登録する。 登録内容について、あらかじめ監督員の確認を受けたのちに、次表の期間内に登録申請を行う。ただし期間には、土曜日、日曜日、祝日、年末年始の閉庁日を除く。 請負金額｜工事受注時｜登録内容の変更時｜工事完成時 500万円以上｜契約後10日以内｜変更契約後10日以内｜工事完成後10日以内 変更登録は、工期、技術者等に変更が生じた場合に行う（請負代金のみ変更の場合、登録不要） ※登録後は速やかに登録されたことを証明する資料を監督員に提出する。
	⑭ 情報共有システム	なお、変更時と工事完成時の間が10日に満たない場合は、変更時の提出を省略できる。（登録要） 本工事は、インターネットを利用して、受発注者間の情報を電子的に交換・共有することにより、効率化を図る情報共有システムの対象工事である。 本工事で利用する情報共有システムは、「広島県工事中情報共有システム」とし、当該サービス提供者との契約は受注者が行い利用料を支払うものとする。 運用に当たっては、「福山市発注工事における情報共有システム利用実施要領(建築工事)」及び「情報共有システム利用手引（建築工事）」によるものとする。 ⊙ 発注者指定型 共通仮設費として情報共有システムの利用料を見込んでいる。 受注者は、本システムを利用できない特別の事由がある場合は、工事着手までに当該事由を記載した工事打合せ簿を監督員に提出し、その承諾を得ることで本システムを利用しないことができる。 ・ 受注者希望型（契約時の請負金額が５００万円以上のものに限る） 工事費には情報共有システムの利用料を見込んでいない。 本システムの利用を希望する受注者は、工事着手までに工事打合せ簿により、監督員にその旨を申し出て、本システムを利用するものとする。 その場合の請負金額の変更については、情報共有システムの利用料を共通仮設費に見込むものとし、本システムの利用を確認した後に変更契約を行うものとする。
	15 測定表	下記項目の測定を行ない監督員に提出する（ 部） ・ 温度 ・ 湿度 ・ 風量 ・ 騒音 ・ 振動 ・ 気流 ・ 塵埃 ⊙ 飲料水（雑用水）の水質 ・ 浄化槽の放流水質 ・ 化学物質の濃度 測定箇所等は、監督員の指示による。
	16 説明板	監督員と協議の上、設備機器類（ボイラー、冷凍機、ポンプ、空気調和機等）及び一連の装置等の取扱い要領を記載した説明板を作成し、指示する箇所に取付ける。
	17 電線類	特記なき場合は、ＥＭ電線・ケーブルとする。
	18 機器附属の制御盤	標準仕様書によるほか下記による。 ・ 運転ブロック図に適合するものとする。 ・ ボイラー及び冷温水機等の附属盤の始動スイッチ二次側に煤煙濃度計用の電源端子を設ける。接点及び端子は、標準仕様書を ※ 適用する ・ 機器表特記による インバーター用の制御及び操作盤は標準仕様書を ※ 適用する ・ 機器表特記による
	19 防振継手	・ 合成ゴム製 （ 球形 ） ・ ベローズ形
	20 埋設表示	標準仕様書によるほか図示の箇所に設ける。（舗装部分は ・ 鉄製 ・ コンクリート製）
	21 はつり工事	排水管を除く地中配管には、土被り150mm程度の深さに埋設表示用テープを埋設する。 既存のコンクリート床、壁等の配管貫通部の穴明けは、原則としてダイヤモンドカッターによる。 ・ 放射線透過検査等 ・ 必要 ・ 不要
	22 補修など	工事の施工に伴い既成部分を汚染または損傷した場合は、既成にならい補修する。
	23 支持金物・固定金具	ポンプ及び屋外設置機器のアンカーボルト、ナットはステンレス製 （ ＳＵＳ３０４ ）とし、屋外の配管、ダクトに使用する支持金物等はステンレス製 （ ＳＵＳ３０４ ）又は溶融亜鉛めっき仕上げとする。
	24 耐震施工	設備機器の固定は「官庁施設の総合耐震計画基準及び同解説」（平成８年版・建設大臣官房官庁営繕部監修）及び「建築設備耐震設計・施工指針」（２０１４年版・一般財団法人日本建築センター発行）による。耐震クラスは（ ）とする。
	25 保温材	標準仕様書によるが、特記のないかぎり下記を標準とする。 イ） ポリスチレンフォーム －給水配管、排水配管の多湿場所 ロ） グラスウール －－－－給水配管、給湯配管、ダクト類、冷温水配管等 ハ） ロックウール －－－－排気ダクト、排煙ダクト
	26 鋼管類の地中埋設	ペトロラタム系防食テープ （ １/２重ね、１回巻き）＋プラスチックテープ（１/２重ね、１回巻き） プチルゴム系絶縁テープ （ １/２重ね、２回巻） 熱収縮材
	27 鋼管類の地中埋設（コンクリート内等）	防食用ポリ塩化ビニル粘着テープ （ ＪＩＳ Ｚ １９０１○ 0.4m/m ）１/２重ね、２回巻
	28 塗装	標準仕様書及び図示による。
	29 スリーブ	外壁の地中部分で水密を要する部分のスリーブは、つば付き鋼管とし、地中部分で水密を要しない部分のスリーブは、硬質ポリ塩化ビニル管（ＶＵ）とする。 （柱及び梁以外の箇所で、開口補強が不要であり、かつ、スリーブ径が200mm以下の部分は、紙製仮枠としてもよい。）
	30 機器性能	図面に記載されている数値以上とする。
	31 電気容量	〃 以下とする。
	32 防火区画の貫通処理	防火区画の貫通部の処理は、建築基準法令に適合する工法とする。
	33 溶接配管の検査	・ ガス配管 ・蒸気配管 ・ 冷温水配管 ・ 冷却水配管 ・油管 非破壊検査の適用 ※ 無し ・ 有り（ ・ 放射線透過検査 ・ 浸透探傷検査または磁粉探傷検査） 判定基準 （ ） 抜取率は ・ 標準仕様書による

章	項目	特記事項
一般共通事項	34 化学物質の測定	・ 測定対象化学物質（ ）・ 測定方法（ ） ・ 測定対象室（ ） ・ 測定箇所（ ）
	㉟ 施工調査	事前調査 調査項目（本工事範囲において着工前に納まり等の調査を行う。）
	36 その他	工事着手に先立ち、設計図面 （ Ａ３版縮小 ） 製本を提出する。 部
仮設工事	① 工事現場仮囲い	・ ナイロンロープ張り ・ 木製仮囲い ・ 鋼製仮囲い ・ しない
	2 受注者事務所等	・ 敷地内に建てることができる。
	③ 工事用水	構内既存の施設 ・ 有償で利用できる（副メーター設置等） ⊙ 無償で利用できる ・ 利用できない
	④ 工事用電力	構内既存の施設 ・ 有償で利用できる（副メーター設置等） ⊙ 無償で利用できる ・ 利用できない
	5 引渡しまでの光熱水費	・ 本引込みより引渡しまでの基本料金 ※ 受注者負担 ・ 別途 ・ 本引込みより引渡しまでの使用料金 ※ 受注者負担 ・ 別途
衛生器具設備	1 衛生陶器附属品	・ 和風便器は埋込型とし、コンクリート接触面は緩衝材塗装加工とする。 ・ 図示陶器品番 ＪＩＳ記号 ・ 図示陶器品番 ＴＯＴＯ記号 （同等品以上）
	2 大便器	・ フラッシュバルブ ・ ロータンク
	3 小便器	・ フラッシュバルブ ・ 自動洗浄 （ 個別・ 集電 ） ・
	4 大便器洗浄弁	・ バキュームブレーカー付
	5 洗浄用タンク	・ 陶器製 ・ 防露形陶器製 ・ 合成樹脂製 ・ 防露形合成樹脂製
	6 便座	・ 普通便座 （ ・ 蓋有り ・ 蓋無し ） ・ 温水洗浄便座 ・ 暖房便座
	7 化粧棚	・ 陶器製 ・ 金属製
	8 化粧鏡	・ 一般鏡 ・ 耐食鏡 ・ 盗難防止形
	9 和風便器耐火カバー	・ 設ける （ ピットは除く ） ・ 設けない
	10 手洗器	止水栓付
	11 洗面器	止水栓付
	12 紙巻器	竣工時ペーパーを設置する。 （ ・ ワンタッチ式 ・ ワンハンドカット式 ）
	⑬ 水栓	・ 台所流し用水栓は、泡沫式とする。 ⊙ 止水栓
	14 水セッケン入れ（水セッケン共）	竣工時水セッケンを補充する。 ・ 陶器付形 ・ 壁付形
	15 セッケン受け	・ 埋込形 ・ 壁付形
給水設備	（ 屋 内 ）	
	① 給水方式	・ 直結直圧式 ⊙ 直結増圧式 ⊙ 高置水槽式 ・ 受水槽方式
	② 管	・ 水道用硬質塩化ビニルライニング鋼管 （ＪＷＷＡ Ｋ １１６） ＳＧＰ－ＶＢ ・ 内外面水道用硬質塩化ビニルライニング鋼管（ＪＷＷＡ Ｋ １１６） ＳＧＰ－ＶＤ ⊙ 水道用硬質ポリ塩化ビニル管 （ＪＩＳ Ｋ ６７４２）（⊙ＨＩＶＰ・ＶＰ） ・ 架橋ポリエチレン管 （ＪＩＳ Ｋ ６７６９、ＪＩＳ Ｋ ６７８７） ・ ポリブテン管 （ＪＩＳ Ｋ ６７７８、ＪＩＳ Ｋ ６７９２） ・ ポリエチレン管 （ＪＩＳ Ｋ ６７６２、ＪＷＷＡ Ｋ １４４） ・ 一般配管用ステンレス鋼管 （ＪＩＳ Ｇ ３４４８） ＳＵＳ３０４
	③ 弁	・ ＪＩＳ 10Ｋ （市水道に直結する配管に使用） ・ ＪＩＳ ５Ｋ （高置水槽以降の配管に使用）
	④ フレキシブルジョイント	・ ステンレス製ベローズ形 ・ 合成ゴム製円筒形
	5 伸縮管継手	・ ベローズ形単式 ・ ベローズ形複式
	⑥ 高置水槽	・ ＦＲＰ製 （ サンドイッチ構造 ） ・ ＦＲＰ製 ・ 鋼板製 （ ・ パネル形・ 一体形 ）⊙ ステンレス製パネル （ ⊙ 溶接・ ボルト ）
	7 受水槽	・ ＦＲＰ製 （ サンドイッチ構造 ） ・ ＦＲＰ製 ・ 鋼板製 （ ・ パネル形・ 一体形 ）・ ステンレス製パネル （ ・ 溶接・ ボルト ）
	8 鋼板製水槽の防錆	・ エポキシ樹脂コーティング ・ 亜鉛アルミニウム及びその合金溶射
	⑨ 揚水及び加圧給水ポンプ	・ ２５ φ × ４４Ｌ/min × ２２ｍ × ０．４kW × １ 台
	10 ポンプ基礎	・ 標準 型 ・ 防振 型
	（ 屋 外 ）	
	11 管	・ 水道用硬質塩化ビニルライニング鋼管 （ＪＷＷＡ Ｋ １１６） ＳＧＰ－ＶＢ ・ 内外面水道用硬質塩化ビニルライニング鋼管（ＪＷＷＡ Ｋ １１６） ＳＧＰ－ＶＤ ⊙ 水道用硬質ポリ塩化ビニル管 （ＪＩＳ Ｋ ６７４２）（⊙ＨＩＶＰ・ＶＰ）（図示50A未満） ・ ポリエチレン管 （ＪＩＳ Ｋ ６７６２、ＪＷＷＡ Ｋ １４４）（図示50A未満） ・ 架橋ポリエチレン管 （ＪＩＳ Ｋ ６７６９、ＪＩＳ Ｋ ６７８７） ・ ポリブテン管 （ＪＩＳ Ｋ ６７７８、ＪＩＳ Ｋ ６７９２） ・ 一般配管用ステンレス鋼管 （ＪＩＳ Ｇ ３４４８） ＳＵＳ３０４
	⑫ 弁	・ ＪＩＳ 10Ｋ （市水道に直結する配管に使用） ・ ＪＩＳ ５Ｋ （高架水槽以降の配管に使用）
	13 弁桝	・ 市規格品 ・ ＶＣ形 ・ 市販品
	14 量水器	・ 買入 ・ 借用
	15 量水器桝	・ 水道局規格形 ・ ＭＣ形
	16 埋設深さ	・ 300mm以上（車両道路以外） ・ 600mm以上（車両道路） ・ 凍結深度(400mm)以上
	17 建物導入部配管	・ 標準図による。 ・ 変位を吸収できるようにスリークッションとする。
	18 隔測メーター	・ リモート型 ・ 流量計 台
	19 その他	鋼管の接合は管端コア付継手等を使用する。 給水管の最小管径は、原則として呼び径20とする。 水圧試験は配管途中、隠ぺい埋戻し前又は配管完了後の被覆施工前に、監督員立会いの上、規定の水圧試験を行う。 ・ 配管工事中に管内に異物の混入などさえ充分に注意し、工事完成前に監督員立会いの上、水質検査をして結果を報告する。 ・ 飲料水以外の給水管は、誤接続がないことを確認するため衛生器具等の取付完了後、系統毎に着色水を用いた通水試験等を行う。

排水設備

（屋内）		
①	管	㊟硬質ポリ塩化ビニル管　（ＪＩＳ　Ｋ　６７４１）　ＶＰ （　・露出部　カラーＶＰ）
（第１桝まで）		・排水用鉛管　（ＳＨＡＳＥ－Ｓ２０３）
		・コーティング鋼管　・結露防止層付塩化ビニル管
		・耐火二層管　・建築用耐火性硬質ポリ塩化ビニル管
		・配管用炭素鋼鋼管　（ＪＩＳ　Ｇ　３４５２）　ＳＧＰ
2	通気管	・配管用炭素鋼鋼管　（ＪＩＳ　Ｇ　３４５２）　ＳＧＰ
		・硬質ポリ塩化ビニル管　（ＪＩＳ　Ｋ　６７４１）　ＶＰ （　・露出部　カラーＶＰ）
		・耐火二層管　・建築用耐火性硬質ポリ塩化ビニル管
3	満水試験継手	３階以上にわたる排水立て管には、各階ごとに満水試験継手を取付ける。
4	ピット内配管保温	・施工する　・施工しない
（屋外）		
5	方式	・自然排水　・ポンプ排水
6	管	・硬質ポリ塩化ビニル管　（ＪＩＳ　Ｋ　６７４１）　（・ＶＰ　※ＶＵ）
7	インバート桝	・SA、AB形　・SC形　・小口径
8	インバート桝用蓋	・塩ビ製　・鋳鉄製　（・ＭＨＡ　・ＭＨＢ　・小口径用防護ハット）
9	排水桝	・RA、RB形　・SC型　・小口径
10	排水桝用蓋	・塩ビ製　・鋳鉄製　（・ＭＨＡ　・ＭＨＢ　・小口径用防護ハット）
		・グレーチング　・鉄板製　㋐　６ｍ/ｍ
11	埋設深さ	・300m/m以上（車両道路以外）　・600m/m以上（車両道路）　・勾配図による。
12	その他	・配管工事完了後、防露工事前に監督員立会の上、通水試験を行う。
		・配管途中、埋戻し前又は配管完了後、防露工事前に監督員立会の上満水試験を行う。

給湯設備

1	方式	・単管式　・復管式
2	管	・銅管　（ＪＩＳ　Ｈ　３３００）（・Ｍタイプ　・Ｌタイプ）
		・被覆銅管　（呼び径２０までとする）
		・水道用亜鉛メッキ鋼管　（ＪＩＳ　Ｇ　３４４２）ＳＧＰＷ
		・保温付被覆銅管（ＪＩＳ Ｈ ３３００の外面に発泡断熱材（14mm以上）で被覆したもの
		・一般配管用ステンレス鋼管　（ＪＩＳ　Ｇ　３４４８）ＳＵＳ３０４
		・架橋ポリエチレン管
		・ポリブテン管
3	弁	・ＪＩＳ　１０Ｋ　・ＪＩＳ　５Ｋ
4	熱源	・ボイラー（　）・給湯器、湯沸器（　）
		・電気温水器（　）・ヒートポンプ式給湯器（　）
5	膨張水槽	・ステンレス製（　）・鋼板製（　）
6	その他	・コンクリート埋設管内の保温はアスファルトジュート１回巻きとする。
		配管終了後、保温施工前に監督員立会の上、規定の水圧試験を行う。

消火設備

①	管	・水道用亜鉛メッキ鋼管　（ＪＩＳ　Ｇ　３４４２）ＳＧＰＷ
		・圧力配管用炭素鋼鋼管（第２種亜鉛メッキ製品）（ＪＩＳ　Ｇ　３４５４）ＳＴＰＧ
		㊀配管用炭素鋼鋼管　（ＪＩＳ　Ｇ　３４５２）ＳＧＰ
		・消火用硬質塩化ビニル外面被覆鋼管　（ＷＳＰ　０４１）　ＳＧＰ－ＶＳ
		※消火用配管は、消防法令に適合するものとする。
②	弁	・ＪＩＳ　１０Ｋ　・
3	消火栓箱	・総合形（・ＨＢ－１Ａ・ＨＢ－１Ｂ）・単独形（・ＨＢ－２Ａ・ＨＢ－２Ｂ）
		・総合形（・ＨＢ－４Ａ・ＨＢ－４Ｂ）・消火器箱併設形（・HB-1AS　・HB-1BS）
4	水源用水槽	・ステンレス製（　）・鋼板製（　）
⑤	消火ポンプユニット	㊀認定型　５０　φ×　３００Ｌ／min×　４０ｍ　３．７ｋＷ×　１台
6	ポンプ基礎	・標準　型　・防振　型
7	消火器	・（　）型　（　）本　・収納箱共・置台共・壁掛フック共
8	保温	イ）　呼水タンクの保温　・施工しない　・施工する
		ロ）　充水タンクの保温　・施工しない　・施工する
		ハ）　消火配管の保温は次による。
		・屋内消火栓用　・施工しない　・施工する
		・スプリンクラー用　・施工しない　・施工する
		・連結送水用　・施工しない　・施工する
		・連結散水用　・施工しない　・施工する
⑨	その他	水圧試験及び消防用設備等の機能等についての試験基準に基づく外観試験及び性能試験を行う。

浄化槽設備

1	処理種別	・小規模合併処理　・合併処理　・単独処理槽 200人槽・50人槽・15人槽
		・放流水質　（・ＢＯＤ　ｍｇ／以下　・ＣＯＤ　ｍｇ／以下 ・Ｔ－Ｎ　ｍｇ／以下　・Ｔ－Ｐ　ｍｇ／以下）
2	構造	・分離接触ばっ気方式　・長時間ばっ気方式　・分離ばっ気方式
		・その他（　）
3	形式・容量	・ユニット型（　型　人槽　／日）
		・現場施工型（　人槽　／日）
4	排水方式	・自然排水　・ポンプ排水（　）
5	マンホール	・ＭＨＡ型　・ＭＨＢ型　・製造者の規格品
6	その他	工事竣工後、６ヶ月間は試運転調整とし、
		処理水試験の報告書を作成し、浄化槽法による法定検査を受注者の責任において受ける。
		槽の水張り試験及び配管の満水、水圧、通水、空気圧試験を行う。
		無償保守点検期間中の消耗薬剤については、受注者において準備し、期間終了後の引継時までに必要薬剤名やその量を報告する。

ガス設備

1	種別	・都市ガス　・液化石油ガス
2	管	・配管用炭素鋼鋼管　（ＪＩＳ　Ｇ　３４５２）（白管）
		・圧力配管用炭素鋼鋼管　（ＪＩＳ　Ｇ　３４５４）（黒管）
		・ガス用ステンレス鋼フレキシブル管
		・ガス用ポリエチレン管　（ＪＩＳ　Ｋ　６７７４）
		・ポリエチレン被覆鋼管　（ＪＩＳ　Ｇ　３４６９）
		・塩化ビニル被覆鋼管
3	継手	・鋼管継手　（亜鉛メッキ）　・ＰＬＳ継手同等品以上・溶接継手
4	プロパンガス集合装置	・（　）ｋｇ×（　）本立　・無
		・バルク貯槽（　）ｋｇ　・竪型　・横型
5	機器等	・別図による
6	遮断装置等	・遮断弁　・ガス漏れ警報器
		・取付は（　・本工事　・別途工事）とする。
		・配線接続は（　・本工事　・別途工事）とする。
		コントローラーは圧力確認復帰形とする。
7	その他	・本工事は、当地区ガス会社責任施工とする。
		気密試験は、配管途中埋戻前又は、配管完了後監督員立会いの上試験を行う。

空気調和設備

1	設計条件	

条件 / 季節	屋外 温度（ＤＢ）	屋外 湿度（ＲＨ）	屋内 温度（ＤＢ）	屋内 湿度（ＲＨ）
夏季	35.0 ℃	67.1 %	28.0 ℃	50.0※ %
冬季	0.1 ℃	71.5 %	19.0 ℃	40.0※ %

※　湿度調節機能がない設備については、成行とする。

2	冷水・温水・冷却水	・水道用亜鉛メッキ鋼管　（ＪＩＳ　Ｇ　３４４２）ＳＧＰＷ
	冷温水管	・配管用炭素鋼鋼管（白管）　（ＪＩＳ　Ｇ　３４５２）ＳＧＰ
	膨張・補給水管	・一般配管用ステンレス鋼管　（ＪＩＳ　Ｇ　３４４８）ＳＵＳ３０４
3	蒸気・油管及び冷媒管	・配管用炭素鋼鋼管（黒管）　（ＪＩＳ　Ｇ　３４５２）ＳＧＰ
		・断熱材被覆鋼管　（ＪＣＤＡ０００９）
4	ブライン管	・配管用炭素鋼鋼管（黒管）　（ＪＩＳ　Ｇ　３４５２）ＳＧＰ
5	給水及び排水管	給、排水設備の項による。
6	ファンコイルユニット及びパッケージエアコン	・床置形　・天吊形（・露出　・隠ペイ形　・カセット形）
7	フレキシブルジョイント	・ステンレス製ベローズ形　・合成ゴム製
8	吹出口・吸込口	・枠及びスリットの材質は　・鋼板製　・アルミニウム製
9	防煙・防火ダンパー	・防煙ダンパー（ＳＤ）・防火ダンパー（ＦＤ）・防煙防火ダンパー（ＳＦＤ）
		・防煙ダンパーは　・電気式　・空気式
		・ダンパー復帰機構は　※遠隔式　・手元式
10	風道	・グラスウールダクト（円形ダクト）（注：火気使用室、多湿箇所は使用不可）
		・亜鉛鉄板製（空調、換気、排煙）　・鋼板製（排煙）
		（※低圧ダクト　・高圧１ダクト　・高圧２ダクト）
		長方形ダクトは　※コーナーボルト工法（・共板工法　・スライドオンフランジ工法 ・アングルフランジ工法）
		消音材を内貼りした風道、チャンバーは図示寸法は内法寸法とする。
		・ダンパー前後の風量測定口は、図示した箇所に設ける。
11	冷温水管の空気抜	・空気溜りを生ずると思われる配管箇所には、必要に応じて操作の容易な位置に 空気抜弁を設ける。自動空気抜弁は、元バルブ付とする。
12	その他	試験は、配管途中若しくは隠ぺい、埋戻し前又は配管完了後の塗装又は保温施工前に行う。
		空気調和設備機器取付完了後試運転調整を行ない、風量、温度、湿度及び騒音の測定を行い、測定表を提出する。
		・冷媒及び吸収液等の処理については、回収後適正に破壊処理し、その結果を書面をもって監督員に報告する。
		・業務用冷凍空調機器は、「フロン排出抑制法」に従って適切に処理し、その結果を書面をもって監督員に報告する。 法に基づく機器台帳を製作し監督員に提出する。
		・特定家庭用機器再商品化法（家電リサイクル法）の対象となるものは、同法の定めに従って適切に処理し、その結果を書面をもって監督員に報告する。
13	予備品等	※機器表特記による。
		・空気調和機等又はフィルターキャンバーの装着枚数の（　）％を予備品（枠付）として納める。

換気設備

1	ダクト	低圧ダクト（・スパイラルダクト・コーナーボルト工法（・共板・スライド） ・アングル工法）とする。
		厨房系統の排気用ダクトは標準仕様書よりも一番手厚いものを使用する。
		厨房用ダクトはアングルフランジ工法とする。
		・グラスウールダクト（円形ダクト）（注：火気使用室、多湿箇所は使用不可）
2	風量測定口	取付位置は（・図示した位置　・遠心送風機吐出ダクト又は吸込ダクト ・外気取入れダクト）とする。
3	ダンパー	空気調和設備の当該項目による。
4	排気ダクトのシール	・浴室（シャワー室、脱衣室を含む）系統
5	チャンバー	空気調和設備の当該項目による。
6	保温	下記ダクトの保温を行う。
		・全熱交換器用のダクト（保温の厚さ２５㎜、範囲は図示よる。）
		・（・厨房・湯沸室・　）のダクト（仕様はｈ-(イ)-Ⅶ とし範囲は図示による。）
		・OAダクト　機器から外壁の間（保温の厚さ２５㎜）
		・EAダクト　外壁より１ｍ（保温の厚さ２５㎜）

自動制御設備

1	中央監視制御装置	・有り（構成機能図は図示による）　・無し
2	電源装置	・要（・本工事　・別途工事）　・不要
3	計装工事の配線	屋外、屋内露出の配線は、図面に特記のない限り金属管配線とする。

Ver.2404

福　山　市　工　事　区　分　表

1. 区分は設計図書に明記なき限り、※印のついたものを適用する。
2. 複数の区分が適用となる場合は、関連工事別に施工する。

分類	項目	建築	電気	給排水	空調	ガス	昇降機
1 設備基礎	1. 建物内の機器類の基礎						
	2. 同上アンカーボルト、箱入れ、埋込み設置、架台の製作及び設置		※	※	※	※	※
	3. 建物外部の機器類の基礎	※	※	※	※	※	※
	4. 同上アンカーボルト、箱入れ、埋込み設置、架台の製作及び設置		※	※	※	※	※
	5. 外灯基礎の製作及び設置		※				
2 設備機器類取付下地	1. 設備機器類の取付け用インサート及び吊りボルトの製作及び設置		※	※	※	※	※
	2. 鉄骨造の設備機器類吊り下げ用取付け金物の製作及び設置	※	※	※	※	※	※
	3. 設備機器類の取付け用下地補強	※	※	※	※	※	※
3 躯体貫通	1. 地中梁の連通管、通気管及び人通孔の製作、設置及び開口補強	※					
	2. 地下室等の二重壁内の水抜き管の製作及び設置	※					
	3. S、SRC造梁貫通鋼管スリーブの製作、設置及び開口補強	※					
	4. RC造梁貫通スリーブの製作及び設置	※	※	※	※	※	※
	5. 同上開口補強	※					
	6. 床や壁の貫通、半貫通部分のスリーブ、箱等の製作及び設置	※	※	※	※	※	※
	7. 同上開口補強	※					
	8. 各貫通穴あけ箇所の空隙充填及び補修	※	※	※	※	※	※
	9. 防火区画、排煙区画床、壁貫通部処理	※	※	※	※	※	※
4 躯体以外の貫通・開口	1. 工場製作の床パネル、間仕切り壁類の開口、取付け枠の製作、設置及び開口補強	※					
	2. 現場製作の床、間仕切り壁類、天井の補強を伴う開口及び開口補強	※					
	3. 現場製作の床、間仕切り壁類、天井の補強を伴わない開口	※	※	※	※	※	※
	4. 間仕切り壁開口部の空隙充填及び補修	※	※	※	※	※	※
	5. ブロック、れんがへの設備機器取付け用開口、取付け枠の製作、設置及び開口補強	※					
	6. ALC版、押出し成形セメント板、PC版類の設備機器取付け用開口、取付け枠の製作、設置及び開口補強	※					
	7. 床や壁の石材面の設備機器取付け用開口	※					
	8. 防火区画、排煙区画床、壁貫通部処理	※	※	※	※	※	※
5 点検口・ガラリ	1. 床、壁及び天井の点検口の製作及び設置	※					
	2. 外壁ガラリのチャンバーの製作及び設置	※ 接続受			※		
	3. 内壁等に取りつく吹出口、吸込口の製作及び設置				※		
	4. 同上化粧用特殊ガラリの製作及び設置	※			※		
	5. 各室建具ガラリの製作及び設置	※					

分類	項目	建築	電気	給排水	空調	ガス	昇降機
6 建具等	1. 防火（煙）シャッター及び自動閉鎖装置の製作及び設置	※					
	2. 同上用連動制御器と感知器の製作・設置及び電気配管配線工事		※				
	3. 防火戸の扉、枠の製作・設置（自動閉鎖装置用切り込み補強共）	※					
	4. 同上用自動閉鎖装置の製作・設置	※					
	5. 同上用連動制御器及び感知器の製作・設置		※				
	6. 同上用自動閉鎖装置、連動制御器及び感知器の電気配管配線工事		※				
	7. 可動式防煙壁及び自動降下装置緩衝装置の製作・設置	※					
	8. 同上用連動制御器、感知器の製作・設置及び電気配管配線工事		※				
	9. 電動式排煙窓の開放装置の製作・設置及び二次側電気配管配線工事	※					
	10. 同上一次側電気配管配線工事		※				
	11. 電動シャッター、自動ドアなどの制御盤及び二次側電気配管配線工事	※					
	12. 同上一次側電気配管配線工事		※				
7 排水工事	1. 屋内、敷地内雨水排水工事（側溝等への放流を含む）	※					
	2. 敷地内汚水、雑排水工事			※			
	3. 屋内汚水、雑排水工事			※	※		
	4. 下水道本管への接続（汚水・雑排水（雨水を除く））			※			
	5. 玄関マット等の排水管	※					
8 便所・浴室・湯沸室・調理室等	1. 流し台、ガス台、戸棚及びフードの製作及び設置	※		※			
	2. 同上給排水管及び排水金物の接続			※			
	3. 同上フードへのダクト接続				※		
	4. 洗面化粧台の製作及び設置	※					
	5. 同上給排水管接続			※			
	6. 同上陶製洗面器の設置（一体型を除く）			※			
	7. ユニットバス・ユニットシャワー類の設置	※					
	8. 同上給排水管接続			※			
	9. 同上ダクト接続				※		
	10. 同上一次側電気配管配線		※				
	11. オストメイト対応トイレパック（既製品）（汚物流し・シャワー・電気温水器・ライニング含む）			※			
	12. 同上給排水管接続			※			
	13. 同上一次側電気配管配線		※				
	14. 電気湯沸器、電気温水器、電磁ヒーターの設置			※			
	15. 同上一次側電気配管配線		※				
	16. 既製化粧鏡の設置	※					
	17. 特注化粧鏡の設置	※					
	18. 大便器等水平区画の耐火区画の製作及び設置			※			
	19. 手すり	※					
	20. ベビーチェアー	※					
	21. ペーパーホルダー			※			
	22. 洗濯機パン			※			
	23. 同上給排水管接続			※			
	24. 洗面器・衛生陶器の設置及び給排水管接続			※			

分類	項目	建築	電気	給排水	空調	ガス	昇降機
9 ピット・マンホール・水槽等	1. 湧水槽、蓄熱槽等のRC造躯体、断熱層、内外の防水及び仕上げ	※					
	2. 同上マンホール蓋及びタラップの設置	※					
	3. 屋内の排水溝、配管ピット、配線ピットの内外の防水及び仕上げ	※					
	4. 同上付属蓋類及びタラップの設置	※					
	5. 同上内設備配管類の架台の製作及び設置		※	※	※	※	
	6. 屋内マンホールのRC造躯体、鋳鉄蓋及び化粧蓋の設置	※					
	7. 屋外マンホールのRC造躯体、鋳鉄蓋の設置	※	※	※	※	※	
	8. 屋外マンホールの化粧蓋の設置	※					
	9. 同上化粧蓋の仕上	※					
	10. 浄化槽設備のRC造躯体、内外防水及び仕上げ	※		※			
	11. 同上用マンホール蓋及びタラップの設置			※			
	12. FRP製浄化槽等の設置（RC造躯体は除く）			※			
	13. 排水槽、浄化槽等の内外装置の設置			※			
	14. 湧水槽、蓄熱槽等用液面電極取付け座の設置		※		※ 自動制御設備のみ		
	15. 同上用各種満減水警報、液面電極棒取付け		※				
	16. 同上電気配管配線工事		※				
10 電気設備等	1. 自家発電設備用オイルタンク、サービスタンクの製作・設置及び油配管工事		※				
	2. 同上用防油堤RC造躯体及び仕上げ	※					
	3. 自家発電設備用一次側給排水配管工事			※			
	4. 自家発電運転用給排気設備工事		※				
	5. 機器類付属制御盤の設置及び二次側電気配管配線工事			※	※	※	※
	6. 自動制御などの現場盤への電源接続		※				
	7. 設備用機器、付属制御盤への電源接続及び接地工事		※				
11 空調・換気設備等	1. 一般換気扇（壁付型を含む）の設置				※		
	2. 同上用の取付枠の製作及び設置	※ 建具付属の場合			※		
	3. 同上電気配管配線工事（スイッチ含む）		※				
	4.						
	5.						
	6. 空調機器のスイッチの設置				※		
	7. 同上二次側電気配管工事		※				
	8. 同上二次側電気配線工事				※		
	9. 同上一次側電気配管配線工事		※				
	10. 防火（煙）ダンパーの製作及び設置				※		
	11. 同上一次側電気配管配線工事		※				
12 消火設備等	1. 消火栓ボックスの設置			※			
	2. 同上起動押釦、表示灯、電話の設置及び電気配管配線工事		※				
	3. 消火ポンプ起動制御盤の設置及び二次側電気配管配線工事			※			
	4. 同上一次側電気配管配線工事		※				
	5. 排煙窓手動開放装置のリミットスイッチの設置	※					
	6. 同上一次側電気配管配線工事		※				
	7. ガス漏れ警報設備		※			※ 警報器のみの場合	

分類	項目	建築	電気	給排水	空調	ガス	昇降機
13 昇降機	1. 昇降路内ピットの防水、集水桝の製作及び設置	※					
	2. 昇降路内点検用タラップの製作及び設置	※					
	3. 出入り口三方枠取付け用下地鉄骨の設置（S造に限る）	※					
	4. 出入り口扉三方枠、沓摺の製作及び設置						※
	5. 同上枠廻り空隙の充填及び補修	※					
	6. 軌条、中間ビーム、ブラケット等昇降路内の鋼製部材一式の製作及び設置（S造に限る）	※ 受金物					※
	7. 軌条、中間ビーム、ブラケット等昇降路内の鋼製部材一式の製作及び設置（S造を除く）						※
	8. 機械室天井フックの製作及び設置（S造に限る）	※					
	9. 機械室天井フックの製作（S造を除く）						※
	10. 同上の設置	※					
	11. ホール押し釦、インジケーター、鋼索等の躯体開口の設置及び補強	※					
	12. 昇降路、ピット内の保守用コンセントの設置		※				
	13. 昇降機の制御盤及び二次側電気配管配線工事						※
	14. 同上一次側電気配管配線工事		※				
	15. 昇降路内の換気設備の設置				※		
	16. 昇降路内の煙感知器の設置		※				
	17. 昇降路内の換気設備及び煙感知器の電気配管配線工事		※				
	18. 昇降路外の遠方操作盤及び警報監視インターホン用電気配管配線工事		※				
	19. 遠方操作盤、警報監視盤及びインターホンの設置及び調整						※

分類	項目	建築	電気	カーテン・ブラインド			別途工事
14 その他	1. カーテンレール、カーテンの設置			※			
	2. ブラインドボックス、カーテンボックスの設置	※					
	3. 電動ロールスクリーン、電動カーテンの設置			※			
	4. 電動ロールスクリーン、電動カーテンのスイッチの設置			※			
	5. 同上二次側電気配管配線工事（本体・スイッチとの結線を除く）		※				
	6. 同上本体・スイッチとの結線			※			
	7. 同上一次側電気配管配線工事		※				
	8. 同上取付け用の開口及び補強	※					
	9. 電動ロールスクリーン、電動カーテンの取付け用下地補強	※					
	10. ブラインドボックス等の電気配線用開口	※					
	11. 消火器						※ 備品
	12. 消火器ﾎﾞｯｸｽの設置	※					

AME
エイ・エム・イー 株式会社
〒720-0823 PHONE(084)981-0130
広島県福山市千代田町一丁目16番21号
一級建築士事務所 広島県知事登録 22(1)第5281号
一級建築士 第101759号 花房 志保里

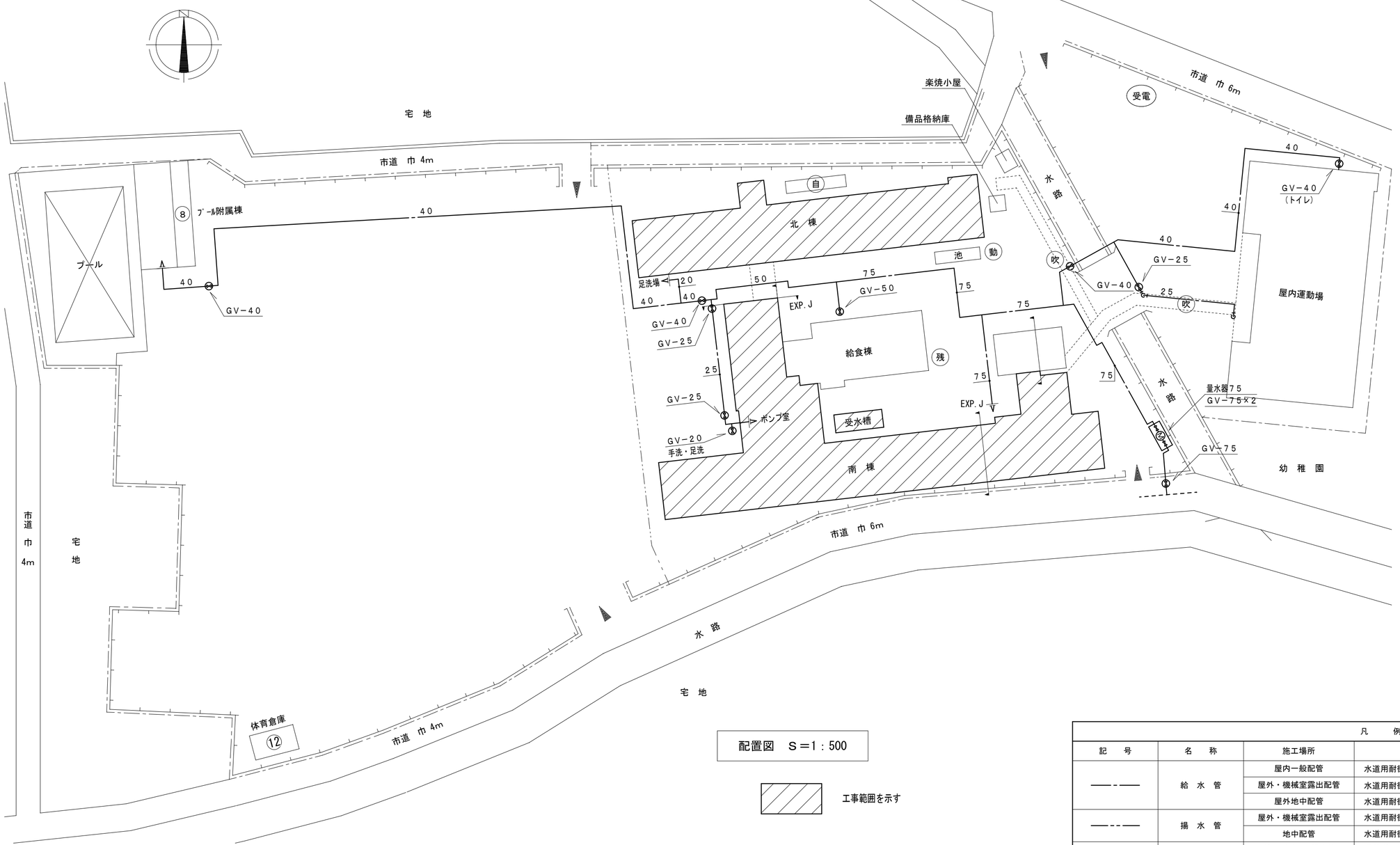

配置図　S＝1：500

工事範囲を示す

附近見取図　NO SCALE

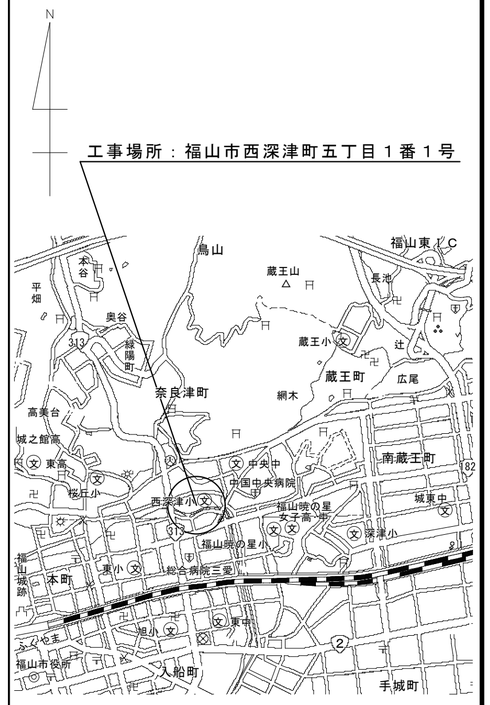

【注　記】

1．配管が、防火区画等を貫通する場合は、令第１２９条の２の４及び告示１４２２号に準じて処理を行う。
2．令第１１２条第１９項の規定により、管と防火区画のすき間は不燃材料で埋める。
3．建築設備の支持構造部及び緊結金物で腐食の恐れがある部分には平１２建告１３８８号に従い防腐措置を講ずる。（令１２９条の２の４第２号）
4．配管設備の構造は平１２建告１３８８号第４の規定に従う。（令１２９条の２の４第２号）
5．水栓の開口部には、逆流防止のため水栓とあふれ面の吐水口空間を確保する。（令第１２９条の２の４第２項２号）
6．給水管の凍結による破壊のおそれのある部分は、防凍の措置を行う。（令第１２９条の２の４第２項４号）
7．ウォーターハンマーが起こりうる箇所は防止のための処置を行う。（令第１２９条の２の４第２項）
8．腐食の恐れの有る部分には、当該部分の材料に応じた腐食防止措置を行う。（令第１２９条の２の４第１項１号）
9．衛生器具及び水栓廻りの給水管露出（２０、２５）はリフォームダクトにて外装する。

凡　例

記　号	名　称	施工場所	管　種	備　考
———	給　水　管	屋内一般配管	水道用耐衝撃性硬質ポリ塩化ビニル管（HIVP）	JIS K 6742
		屋外・機械室露出配管	水道用耐衝撃性硬質ポリ塩化ビニル管（HIVP）	JIS K 6742
		屋外地中配管	水道用耐衝撃性硬質ポリ塩化ビニル管（HIVP）	JIS K 6742
— — —	揚　水　管	屋外・機械室露出配管	水道用耐衝撃性硬質ポリ塩化ビニル管（HIVP）	JIS K 6742
		地中配管	水道用耐衝撃性硬質ポリ塩化ビニル管（HIVP）	JIS K 6742
———	雑 排 水 管	ポンプドレン排水管	硬質ポリ塩化ビニル管（VP）	JIS K 6741-11
		水槽類排水管	硬質ポリ塩化ビニル管（VP）	JIS K 6741-11
———x———	消　火　管	屋内一般配管	配管用炭素鋼鋼管（白）	JIS G 3452
	天井点検口	天井点検口の新設を示す。寸法４５０×４５０		
既設管 ——— 新設管	既設管に接続	既設の配管及び桝等への接続を示す。		
既設管 ———	既設管閉栓	既設管の切断後の閉栓を示す。		
———	既　設　管	細線は既設管を示す。		
——×——×——	放棄管（不要管）	改修後、撤去せずそのまま放棄（残置）する管を示す。		

変更年月日・変更事項

福山市教育委員会施設課

エイ・エム・イー 株式会社
〒720-0823　PHONE(084)981-0130
広島県福山市千代田町一丁目16番21号
一級建築士事務所　広島県知事登録 22(1)第5281号
一級建築士　第101759号　花房志保里

工事名称	2024年　10月	縮尺率	工事種別
福山市立西深津小学校給水設備他改修工事		A-2：100% A-3：71%	機械
図面名称		縮　尺	図面番号
配置図・附近見取図・凡例		1:500	P／4

衛生機器表

記号	機器名	仕様	電気容量	台数	設置場所	備考
WT－1	高架タンク	形式　SUS製保温形		1	南棟PH階屋上	コンクリート基礎
		容量　8．0m3（呼称）　5．6m3（有効）				（既設使用）
		寸法　2．0×2．0×2．0H				
		架台　H＝1000				
		水平震度　2．0				
		付属品　内外タラップ、マンホール600φ施錠付				
		電極座（5P）、その他標準付属品一式				
BP－1	増圧給水ポンプユニット	形式　縦設置形ｷｬﾋﾞﾈｯﾄ直結ﾌﾞｰｽﾀｰﾎﾟﾝﾌﾟﾕﾆｯﾄ	電源　3φ200V	1	既設受水槽上	コンクリート基礎
		方式　高架タンク給水方式（インバーター制御）	電動機　0.4kW			
		運転方式　自動交互運転、推定末端圧力一定制御	×2台			
		仕様　25A×44L／min×22m				
		付属品　運転制御盤、逆流防止装置（吸込側取付）、				
		凍結防止ﾋｰﾀｰ、力率改善リアクトル、				
		ﾗｼﾞｵﾉｲｽﾞﾌｨﾙﾀｰ、転倒防止金具2ヶ所				
		標準付属品一式				

記号	機器名	仕様	電気容量	台数	設置場所	備考
FP－1	消火ポンプユニット	形式　消火ポンプユニット（消防認定品）	電源　3φ200V	1	南棟1階ポンプ室	コンクリート基礎
		仕様　50A×50A×300L／min×40m	電動機　3．7kW			（既設使用）
		付属品　制御盤、呼水槽50L、				
		サクションカバー、フート弁、仕切弁、				
		逆止弁、フレキ、逃し管、性能試験配管、				
		流量計、圧力計、連成計、				
		呼水槽減水（電極式2P）				
		その他標準付属品一式				
FT－1	消火用充水タンク	形式　FRP製（保温型）		1	南棟PH階倉庫	タンク自体に消火用
		容量　100L				充水タンクである旨
		寸法　800×800×700H				を標記すること。
		架台　一般架台　H＝500				
		水平震度　2．0				
		付属品　ボールタップ25A付き、				
		その他標準取付口一式				

配管支持金具（参考）

記号	W	H	数量
A-1	250	400	140
A-2	500	400	11

架台は支持部が分離できるようボルト止め

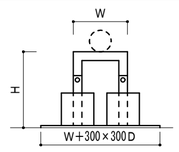

架台：SUS304製　L-40×40×3t
基礎：VU150φ×150H（VU内モルタル詰め）
ゴムシート1.0t敷き

南棟	
記号	数量
A-1	79
A-2	11

北棟	
記号	数量
A-1	61

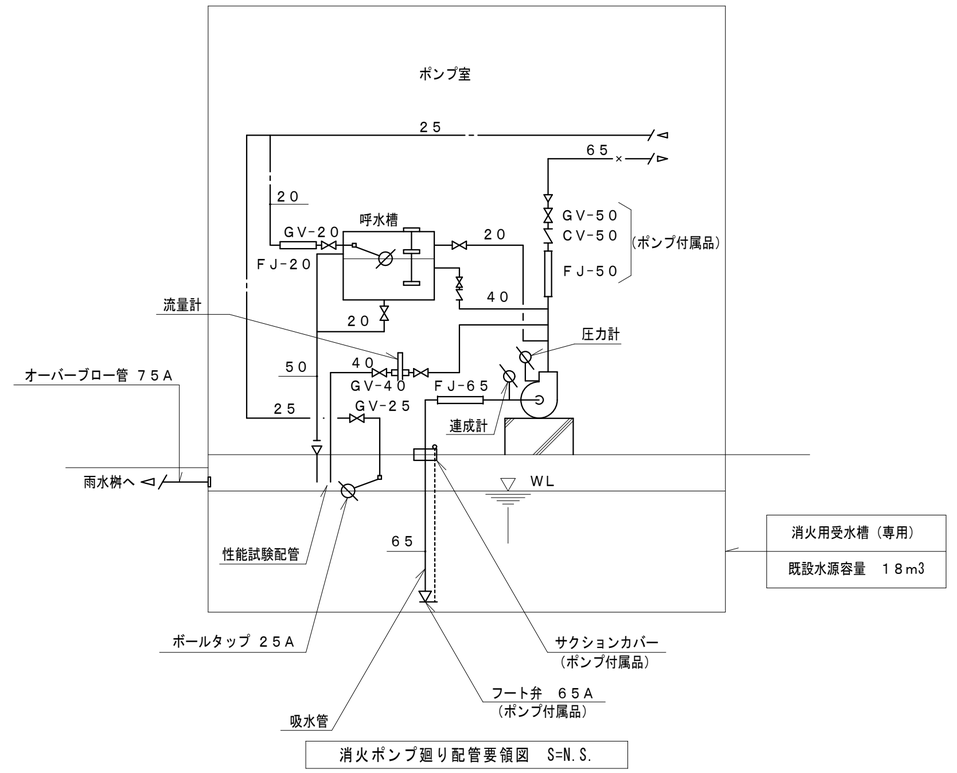

消火ポンプ廻り配管要領図　S=N.S.

変更年月日・変更事項

福山市教育委員会施設課

AME
エイ・エム・イー 株式会社
〒720-0823　PHONE(084)981-0130
広島県福山市千代田町一丁目16番21号
一級建築士事務所　広島県知事登録 22(1)第5281号
一級建築士　第101759号　花房志保里

工事名称	縮尺率	工事種別
福山市立西深津小学校給水設備他改修工事　2024年　10月	A-2：100% A-3：71%	機械
図面名称	縮尺	図面番号
改修後　衛生機器表・消火ポンプ廻り配管要領図	N.S.	P／5

（ＷＴ－１） 高架タンク廻り弁類			
ボールタップ	２５Ａ	1	パイロット管
電磁弁	２５Ａ	1	パイロット管
ＧＶ（１０Ｋ）	２５Ａ	3	パイロット管
ＧＶ（１０Ｋ）	４０Ａ	3	揚水管
定水位弁	４０Ａ	1	揚水管
ＦＪ(ベローズ形)	２５Ａ	1	パイロット管
ＦＪ(ベローズ形)	４０Ａ	1	定位水弁主管
ＦＪ(ベローズ形)	１００Ａ	1	給水管
ﾊﾞﾀﾌﾗｲ弁（５Ｋ）	１００Ａ	1	給水管
ＧＶ（５Ｋ）	５０Ａ	1	排水管
防虫網	５０Ａ	1	排水管
防虫網	７５Ａ	1	ｵｰﾊﾞｰﾌﾞﾛｰ管

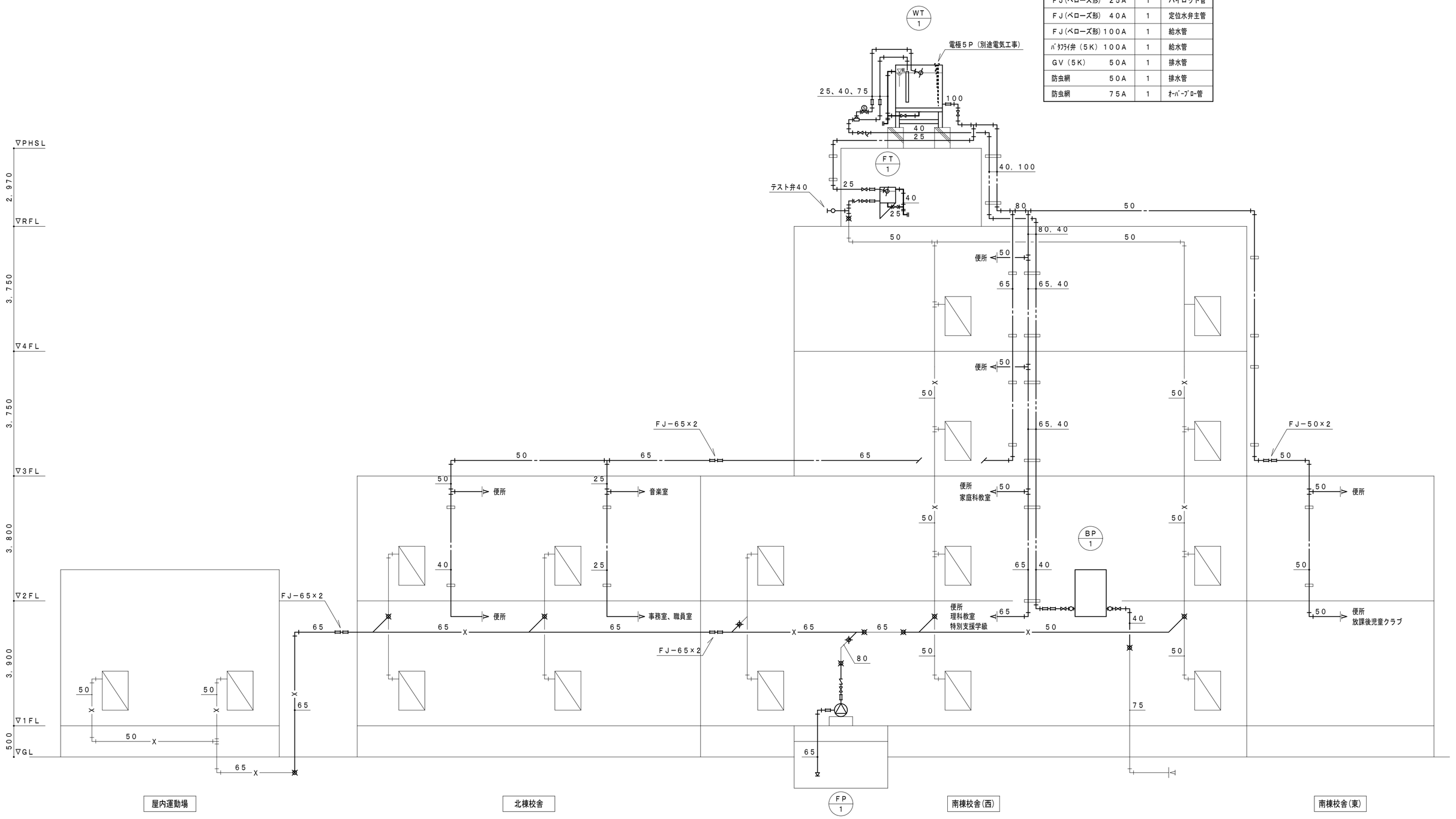

変更年月日・変更事項	福山市教育委員会施設課	エイ・エム・イー 株式会社 〒720-0823 PHONE(084)981-0130 広島県福山市千代田町一丁目16番21号 一級建築士事務所 広島県知事登録 22(1)第5281号 一級建築士 第101759号 花房 志保里	工事名称 2024年 10月 福山市立西深津小学校給水設備他改修工事	縮尺率 A-2：100% A-3： 71%	工事種別 機械
			図面名称 改修後 配管系統図	縮 尺 N.S.	図面番号 P／6

消　火　設　備

屋内消火栓用ポンプ及び水槽容量の算定

北棟校舎４階西側屋内消火栓まで

屋内消火栓用ポンプ			記号 FP-1
	計算式	計算	備考
ポンプの定格吐出量	易操作性１号消火栓、1号消火栓　Q1＝150×N　[L/min]	Q1=150×2=300	N=2
	２号消火栓　Q2＝70×N　[L/min]		
	広範囲型２号消火栓　Q3＝90×N　[L/min]		
	N：同時開口数		
ポンプの定格全揚程	H=h1+h2+h3+h4　[m]	H=5.41＋13.6＋17.0＋3.6	h1=5.41
	h1：配管の摩擦損失水頭　[m]	=39.61	h2=13.6
	$h1=\sum_{n=1}^{N} h1n$		h3=17.0
			h4=3.6
	h1n：呼び径ｄnの配管の摩擦損失水頭　[m]		
	N：配管の摩擦損失計算に必要なｈ1nの数		
	$h1n=\frac{\alpha n\cdot(ln'+ln'')}{100}$		
	ln'：呼び径ｄnの配管の直管部の長さの合計　[m]		
	ln"：呼び径ｄnの配管の継手・バルブ類の直管相当長の合計(表2-4,5,6,7)　[m]		
	αn：(図2-3,4,5,6)		
	h2：実揚程(吸込実揚程＋吐出実揚程)　[m]		
	h3：ノズルの放水圧力水頭		
	易操作性１号消火栓，１号消火栓　17 m		
	広範囲型２号消火栓　17 m		
	２号消火栓　25 m		
	h4：消防ホースの摩擦損失水頭		
	易操作性１号消火栓　18～25 m		
	１号消火栓(減圧機構無し)　3.6 m		
	１号消火栓(減圧機構付き)　31～43 m		
	２号消火栓　8～15 m		
	広範囲型２号消火栓　13～19 m		
ポンプ仕様	口径・吐出量・揚程・電動機出力・極数・台数 [mm]　[L/min]　[m]　[kW]		
	50×50　・　300　・　40　・　3.7　・　2　・　1		
消火用水槽(屋内消火栓)	[m3]	Q1=2.6×2=5.2	N=2
	易操作性１号消火栓，１号消火栓　Q1=2.6×N　[m3]		
	２号消火栓　Q2=1.2×N　[m3]		
	広範囲型２号消火栓　Q3=1.6×N　[m3]		
	[m3]		
	Q：水源の規定水量　[m3]		
	N：同時開口数		
消火用充水タンク	QfH=　m3	0.2	
	容量は0.5m3以上(2号消火栓のみの場合は0.3m3以上)とする。ただし，呼び径25A以上の配管により自動的に給水できる装置を設けた場合は，当該容量を0.2m3以上とすることができる。		

消　火　設　備

消火配管の算定

北棟校舎４階西側屋内消火栓まで

管種

区間	器具単位数	流量 [L/min]	流速 [m/s]	管径	局部抵抗の種類	1個当たりの相当長	数量	計又はK [m]	実長 L [m]	換算長 L+L'+l' 又は L(l-K)+l' [m]	100m当りの摩擦損失水頭の算出値 αn	摩擦損失水頭 [m]	備考
1～2	2	300		65A					3.0	13.0	0.0408	0.5304	
					ﾌｰﾄ弁	5.6	1	5.6					
					90° L	2.0	2	4.0					
					防振継手	0.4	1	0.4					
2～3	2	300		50A					1.5	6.5	0.1376	0.8944	
					防振継手	0.3	1	0.3					
					逆止弁	4.4	1	4.4					
					仕切弁	0.3	1	0.3					
3～4	2	300		65A					2.0	8.0	0.0408	0.3264	
					90° L	2.0	3	6.0					
4～5	2	300		80A					4.3	14.0	0.0176	0.2464	
					90° L	2.4	2	4.8					
					90° T	4.9	1	4.9					
5～6	2	300		65A					8.2	10.2	0.0408	0.41616	
					90° L	2.0	1	2.0					
6～7	1	150		50A					35.6	42.0	0.0382	1.6044	
					90° L	1.6	2	3.2					
					90° T	3.2	1	3.2					
7～8	1	150		40A					0.3	7.3	0.1230	0.8979	
					消火栓弁	7.0	1	7.0					
											計	4.91606	
											×1.1＝	5.407666	

消　火　設　備

屋内消火栓用ポンプ及び水槽容量の算定

屋内運動場南側屋内消火栓まで

屋内消火栓用ポンプ			記号 FP-1
	計算式	計算	備考
ポンプの定格吐出量	易操作性１号消火栓、1号消火栓　Q1＝150×N　[L/min]	Q1=150×2=300	N=2
	２号消火栓　Q2＝70×N　[L/min]		
	広範囲型２号消火栓　Q3＝90×N　[L/min]		
	N：同時開口数		
ポンプの定格全揚程	H=h1+h2+h3+h4　[m]	H=12.18＋2.1＋17.0＋3.6	h1=12.18
	h1：配管の摩擦損失水頭　[m]	=34.88	h2=2.1
	$h1=\sum_{n=1}^{N} h1n$		h3=17.0
			h4=3.6
	h1n：呼び径ｄnの配管の摩擦損失水頭　[m]		
	N：配管の摩擦損失計算に必要なｈ1nの数		
	$h1n=\frac{\alpha n\cdot(ln'+ln'')}{100}$		
	ln'：呼び径ｄnの配管の直管部の長さの合計　[m]		
	ln"：呼び径ｄnの配管の継手・バルブ類の直管相当長の合計(表2-4,5,6,7)　[m]		
	αn：(図2-3,4,5,6)		
	h2：実揚程(吸込実揚程＋吐出実揚程)　[m]		
	h3：ノズルの放水圧力水頭		
	易操作性１号消火栓，１号消火栓　17 m		
	広範囲型２号消火栓　17 m		
	２号消火栓　25 m		
	h4：消防ホースの摩擦損失水頭		
	易操作性１号消火栓　18～25 m		
	１号消火栓(減圧機構無し)　3.6 m		
	１号消火栓(減圧機構付き)　31～43 m		
	２号消火栓　8～15 m		
	広範囲型２号消火栓　13～19 m		
ポンプ仕様	口径・吐出量・揚程・電動機出力・極数・台数 [mm]　[L/min]　[m]　[kW]		
	50×50　・　300　・　35　・　3.7　・　2　・　1		
消火用水槽(屋内消火栓)	[m3]	Q1=2.6×2=5.2	N=2
	易操作性１号消火栓，１号消火栓　Q1=2.6×N　[m3]		
	２号消火栓　Q2=1.2×N　[m3]		
	広範囲型２号消火栓　Q3=1.6×N　[m3]		
	[m3]		
	Q：水源の規定水量　[m3]		
	N：同時開口数		
消火用充水タンク	QfH=　m3	0.2	
	容量は0.5m3以上(2号消火栓のみの場合は0.3m3以上)とする。ただし，呼び径25A以上の配管により自動的に給水できる装置を設けた場合は，当該容量を0.2m3以上とすることができる。		

消　火　設　備

消火配管の算定

屋内運動場南側屋内消火栓まで

管種

区間	器具単位数	流量 [L/min]	流速 [m/s]	管径	局部抵抗の種類	1個当たりの相当長	数量	計又はK [m]	実長 L [m]	換算長 L+L'+l' 又は L(l-K)+l' [m]	100m当りの摩擦損失水頭の算出値 αn	摩擦損失水頭 [m]	備考
1～2	2	300		65A					3.0	13.0	0.0408	0.5304	
					ﾌｰﾄ弁	5.6	1	5.6					
					90° L	2.0	2	4.0					
					防振継手	0.4	1	0.4					
2～3	2	300		50A					1.5	6.5	0.1376	0.8944	
					防振継手	0.3	1	0.3					
					逆止弁	4.4	1	4.4					
					仕切弁	0.3	1	0.3					
3～4	2	300		65A					2.0	8.0	0.0408	0.3264	
					90° L	2.0	3	6.0					
4～5	2	300		80A					4.3	14.0	0.0176	0.2464	
					90° L	2.4	2	4.8					
					90° T	4.9	1	4.9					
5～9	2	300		65A					127.0	161.5	0.0408	6.5892	
					90° L	2.0	14	28.0					
					90° T	4.1	1	4.1					
					防振継手	0.4	6	2.4					
9～10	1	150		50A					27.0	41.4	0.0382	1.58148	
					90° L	1.6	9	14.4					
10～11	1	150		40A					0.3	7.3	0.1230	0.8979	
					消火栓弁	7.0	1	7.0					
											計	11.06618	
											×1.1＝	12.172798	

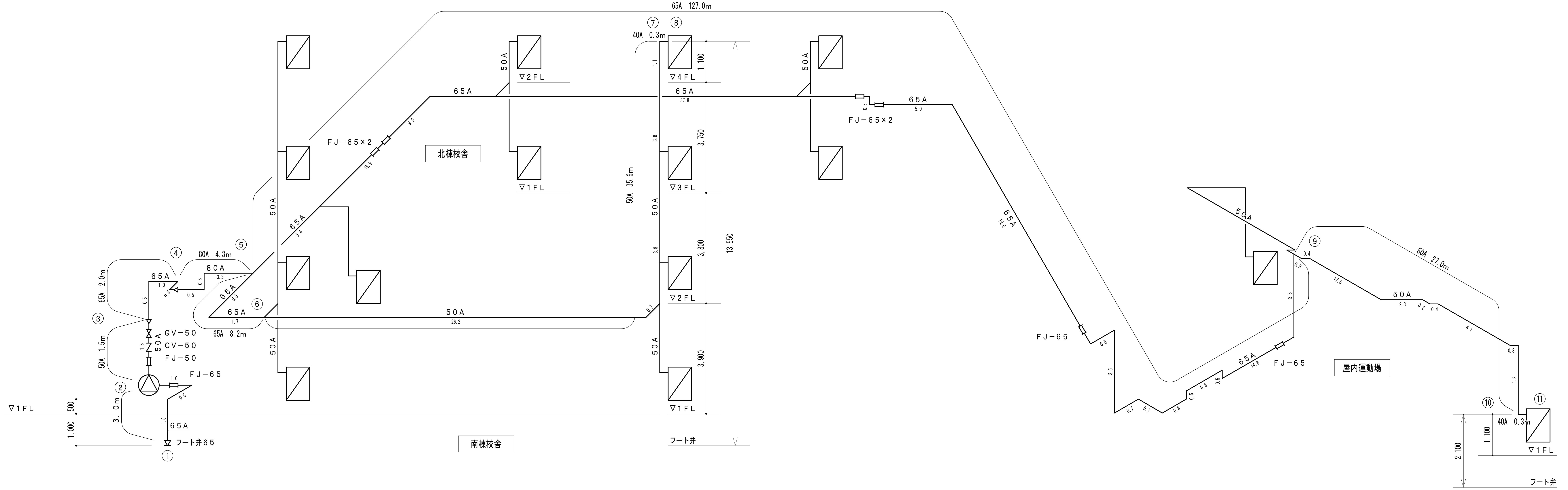

変更年月日・変更事項

福山市教育委員会施設課

AME
エイ・エム・イー 株式会社
〒720-0823　PHONE(084)981-0130
広島県福山市千代田町一丁目16番21号
一級建築士事務所　広島県知事登録 22(1)第5281号
一級建築士　第101759号　花房 志保里

工事名称	縮尺率	工事種別
福山市立西深津小学校給水設備他改修工事　2024年 10月	A-2：100% A-3：71%	機械
図面名称	縮尺	図面番号
消火設備　計算書・アイソメ図	N.S.	P/7

南棟１階　特別支援学級（ひまわり３）　器具表（改修後）

名　称	参考品番・仕様	数　量	工事区分
流し横水栓	Ｔ１３０ＡＵＮ１３Ｃ	1	再取付

南棟１階　特別支援学級（ひまわり２）　器具表（改修後）

名　称	参考品番・仕様	数　量	工事区分
流し横水栓	Ｔ１３０ＡＵＮ１３Ｃ	1	再取付
掃除流し横水栓	Ｔ２３ＡＥＱ２０Ｃ伸縮管付き　ﾊﾝﾄﾞﾙ無し	1	再取付

南棟１階　放課後児童クラブ（なかよし２組）　器具表（改修後）

名　称	参考品番・仕様	数　量	工事区分
流し横水栓	Ｔ１３１ＳＵＮ１３Ｃ	1	再取付

南棟１階　放課後児童クラブ（なかよし１組）　器具表（改修後）

名　称	参考品番・仕様	数　量	工事区分
流し横水栓	Ｔ１３０ＡＵＮ１３Ｃ	1	再取付

南棟１階　廊下　洗面（東）　器具表（改修後）

名　称	参考品番・仕様	数　量	工事区分
手洗い自閉式横水栓	ＴＬ１９	3	再取付
手洗い横水栓	Ｔ２００ＳＮＲ１３Ｃ	3	再取付
地流し横水栓	Ｔ２３ＢＮＲ１３Ｃ	1	再取付

南棟１階　屋外　手洗い場　足洗場　器具表（改修後）

名　称	参考品番・仕様	数　量	工事区分
手洗い横水栓		4	現況のまま
地流しパイプ立上がり		2	現況のまま

凡　例	
	天井撤去・新設範囲を示す。
☒	天井点検口４５０角（新設）
⊠	天井点検口４５０角（既設）
廊下天井材：化粧石こう有孔ボード　９．５厚	
教室天井材：吸音テックス　９厚	

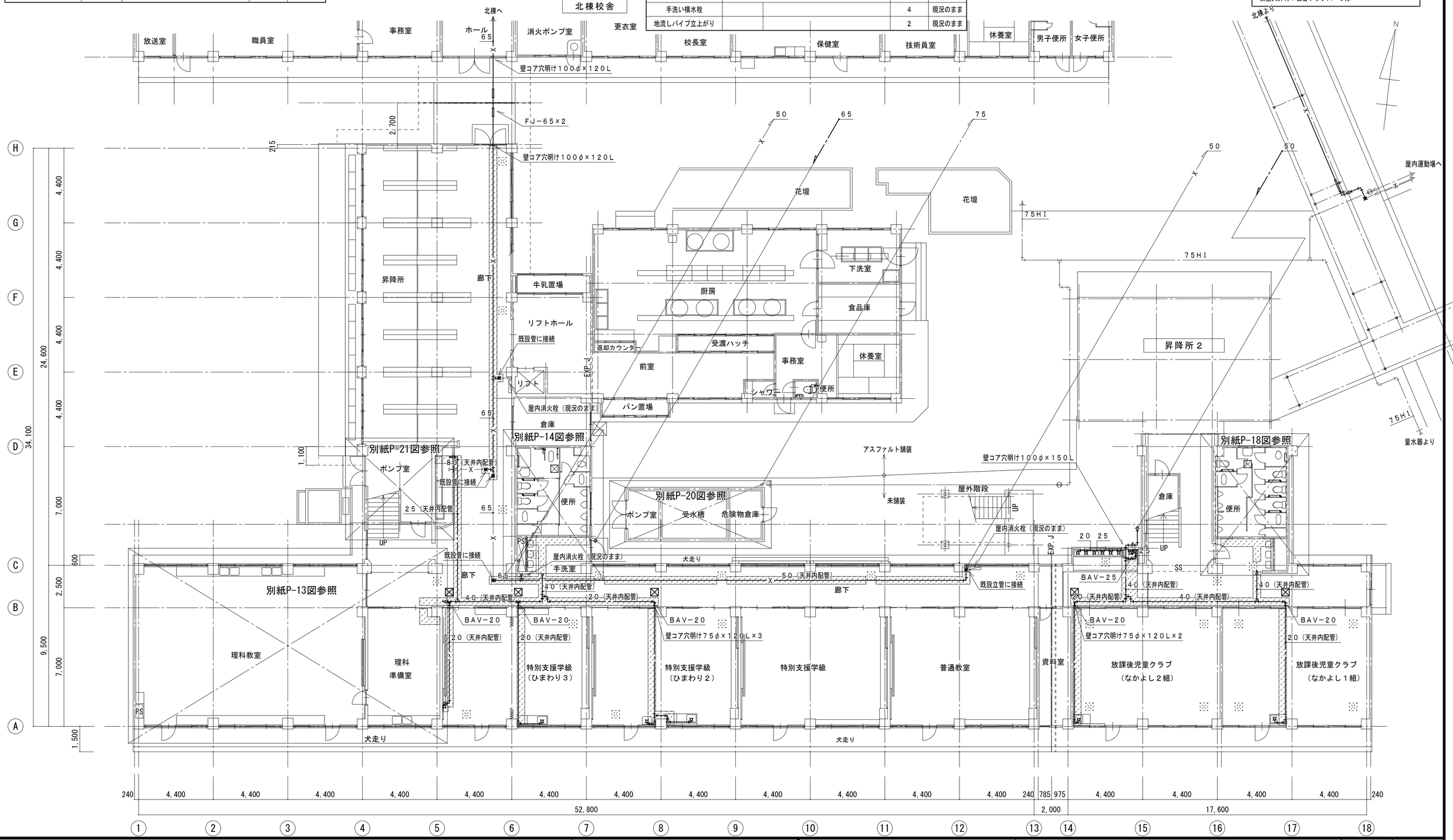

変更年月日・変更事項

福山市教育委員会施設課

エイ・エム・イー 株式会社
〒720-0823　PHONE(084)981-0130
広島県福山市千代田町一丁目16番21号
一級建築士事務所　広島県知事登録 22(1)第5281号
一級建築士　第101759号　花房 志保里

工事名称	2024年 10月	縮尺率	工事種別
福山市立西深津小学校給水設備他改修工事		A-2：100% A-3：71%	機械
図面名称		縮　尺	図面番号
改修後　南棟　１階平面図		1:150	P／8

南棟２階　家庭科教室　器具表（改修後）

名　称	参考品番・仕様		数　量	工事区分
流し横水栓（教師用）			2	現況のまま
流し横水栓（生徒用）			9	現況のまま
流し横水栓			4	現況のまま
洗濯機用横水栓			1	現況のまま

南棟２階　家庭科準備室　器具表（改修後）

名　称	参考品番・仕様		数　量	工事区分
流し横水栓			1	現況のまま
給湯機用水栓			1	現況のまま

南棟２階　廊下　洗面（東）　器具表（改修後）

名　称	参考品番・仕様		数　量	工事区分
手洗い自閉式横水栓		ＴＬ１９	3	再取付
手洗い横水栓		Ｔ２００ＳＮＲ１３Ｃ	3	再取付
地流し横水栓		Ｔ２３ＢＮＲ１３Ｃ	1	再取付

凡　例

	天井撤去・新設範囲を示す。
☒	天井点検口４５０角（新設）
⊠	天井点検口４５０角（既設）

廊下天井材：化粧石こう有孔ボード　９．５厚

教室天井材：吸音テックス　９厚

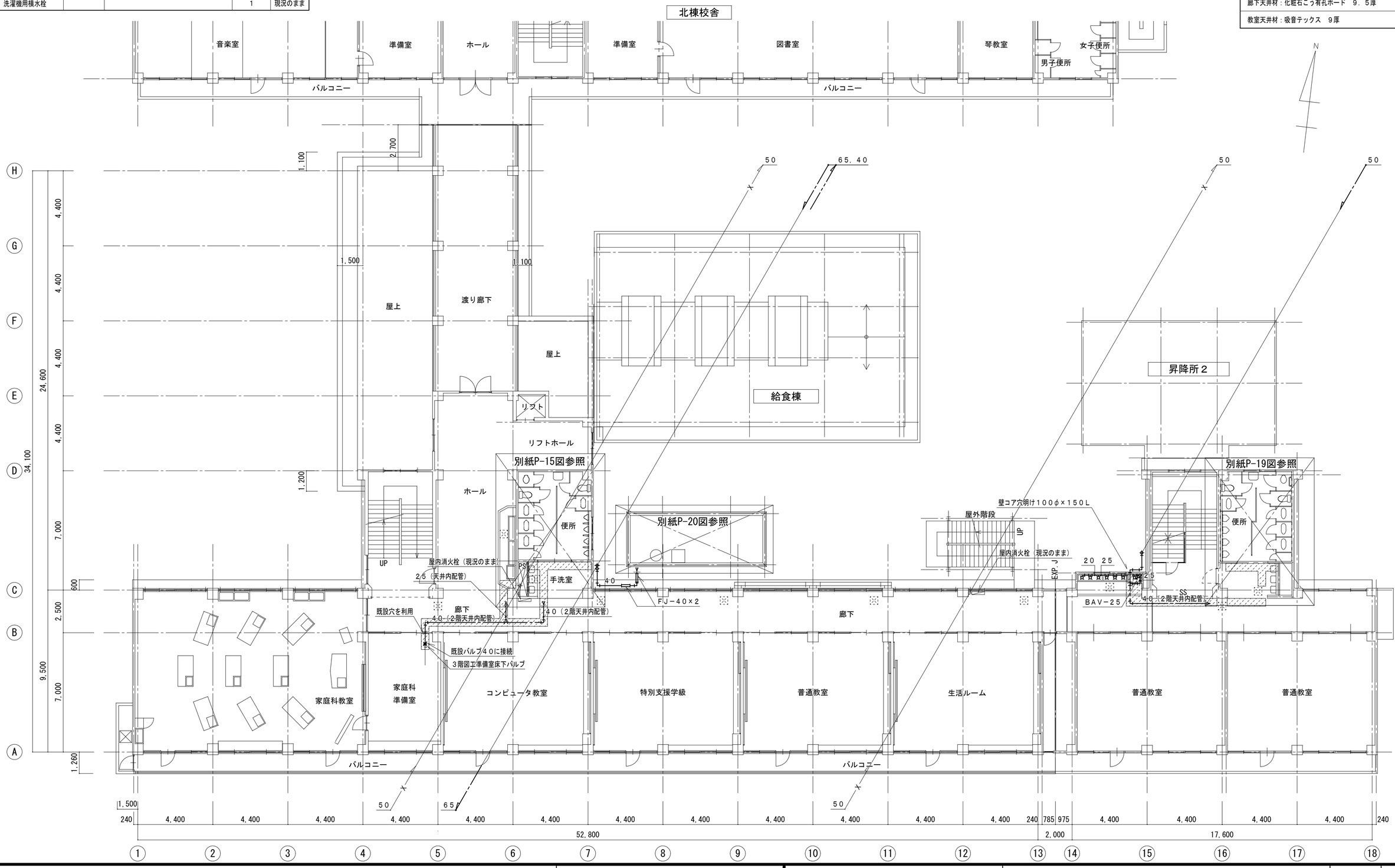

変更年月日・変更事項

福山市教育委員会施設課

エイ・エム・イー 株式会社
〒720-0823　PHONE(084)981-0130
広島県福山市千代田町一丁目16番21号
一級建築士事務所　広島県知事登録 22(1)第5281号
一級建築士　第101759号　花房 志保里

工事名称	2024年 10月	縮尺率	工事種別
福山市立西深津小学校給水設備他改修工事		A-2：100% A-3：71%	機械
図面名称		縮　尺	図面番号
改修後　南棟　２階平面図		1:150	P／9

南棟3階　図工教室　器具表（改修後）				
名　称	参考品番・仕様		数　量	工事区分
流し横水栓			１２	現況のまま

南棟3階　図工準備室　器具表（改修後）				
名　称	参考品番・仕様		数　量	工事区分
流し横水栓			1	現況のまま
給湯機用水栓			1	現況のまま

配管支持金具	
記号	数量
A－1	１８

凡　例	
	天井撤去・新設範囲を示す。
☒	天井点検口４５０角（新設）
	天井点検口４５０角（既設）
廊下天井材：化粧石こう有孔ボード　９．５厚	
教室天井材：吸音テックス　９厚	

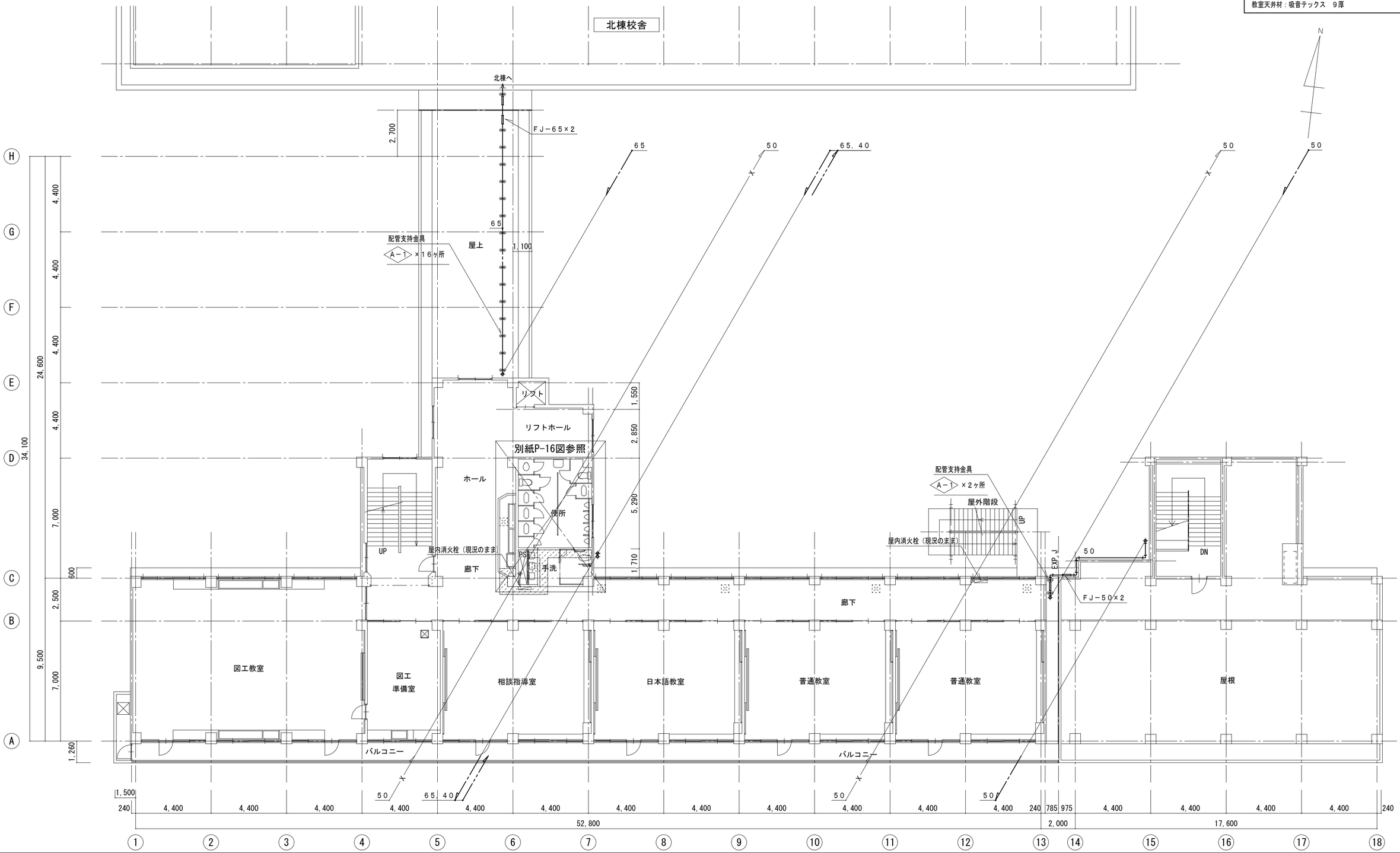

変更年月日・変更事項

福山市教育委員会施設課

AME
エイ・エム・イー 株式会社
〒720-0823　PHONE(084)981-0130
広島県福山市千代田町一丁目16番21号
一級建築士事務所　広島県知事登録 22(1)第5281号
一級建築士　第101759号　花房志保里

工事名称	2024年　10月	縮尺率	工事種別
福山市立西深津小学校給水設備他改修工事		A-2：100% A-3：71%	機械
図面名称		縮　尺	図面番号
改修後　南棟　３階平面図		1:150	P/10

凡　例	
	天井撤去・新設範囲を示す。
☒	天井点検口４５０角（新設）
⊠	天井点検口４５０角（既設）
廊下天井材：化粧石こう有孔ボード　９．５厚	
教室天井材：吸音テックス　９厚	

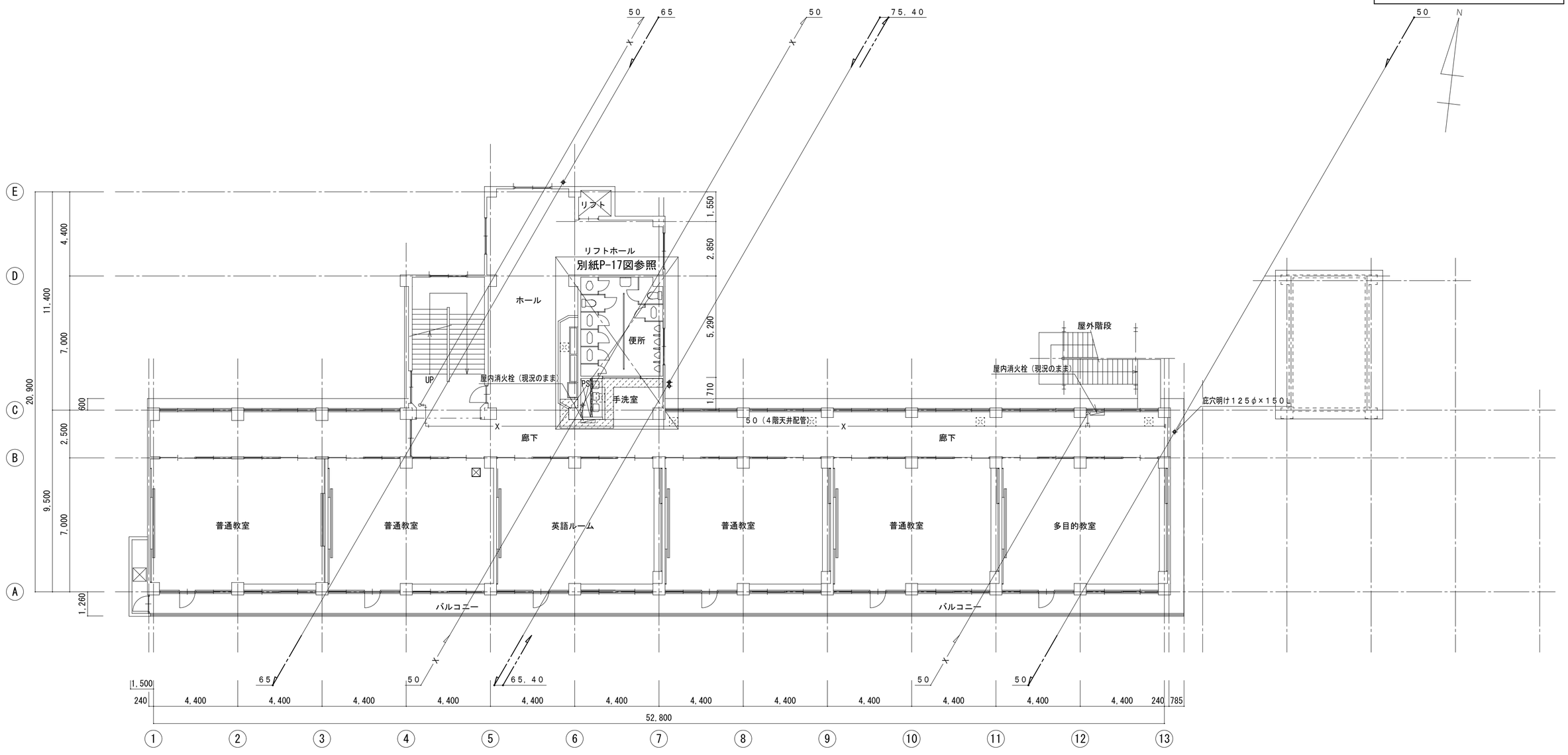

南棟　４階平面図（改修後）　1/150

変更年月日・変更事項				
	福山市教育委員会施設課	エイ・エム・イー 株式会社 〒720-0823　PHONE(084)981-0130 広島県福山市千代田町一丁目16番21号 一級建築士事務所　広島県知事登録 22(1)第5281号 一級建築士　第101759号　花房 志保里	工事名称　2024年 10月 福山市立西深津小学校給水設備他改修工事	縮尺率 A-2：100% A-3：71% 工事種別 機械
			図面名称 改修後　南棟　４階平面図	縮　尺 1:150 図面番号 P/11

（ＦＴ－１） 消火用充水タンク廻り弁類			
ＧＶ（５Ｋ）	２５Ａ	1	給水管
ＦＪ（ベローズ形）	２５Ａ	1	給水管
ＧＶ（１０Ｋ）	４０Ａ	1	消火管
ＣＶ（１０Ｋ）	４０Ａ	1	消火管
ＦＪ（ベローズ形）	４０Ａ	1	消火管
ＧＶ（５Ｋ）	２５Ａ	1	排水管
防虫網	２５Ａ	1	排水管
防虫網	４０Ａ	1	オーバーフロー管

配管支持金具	
記号	数量
Ａ－１	４２
Ａ－２	１０

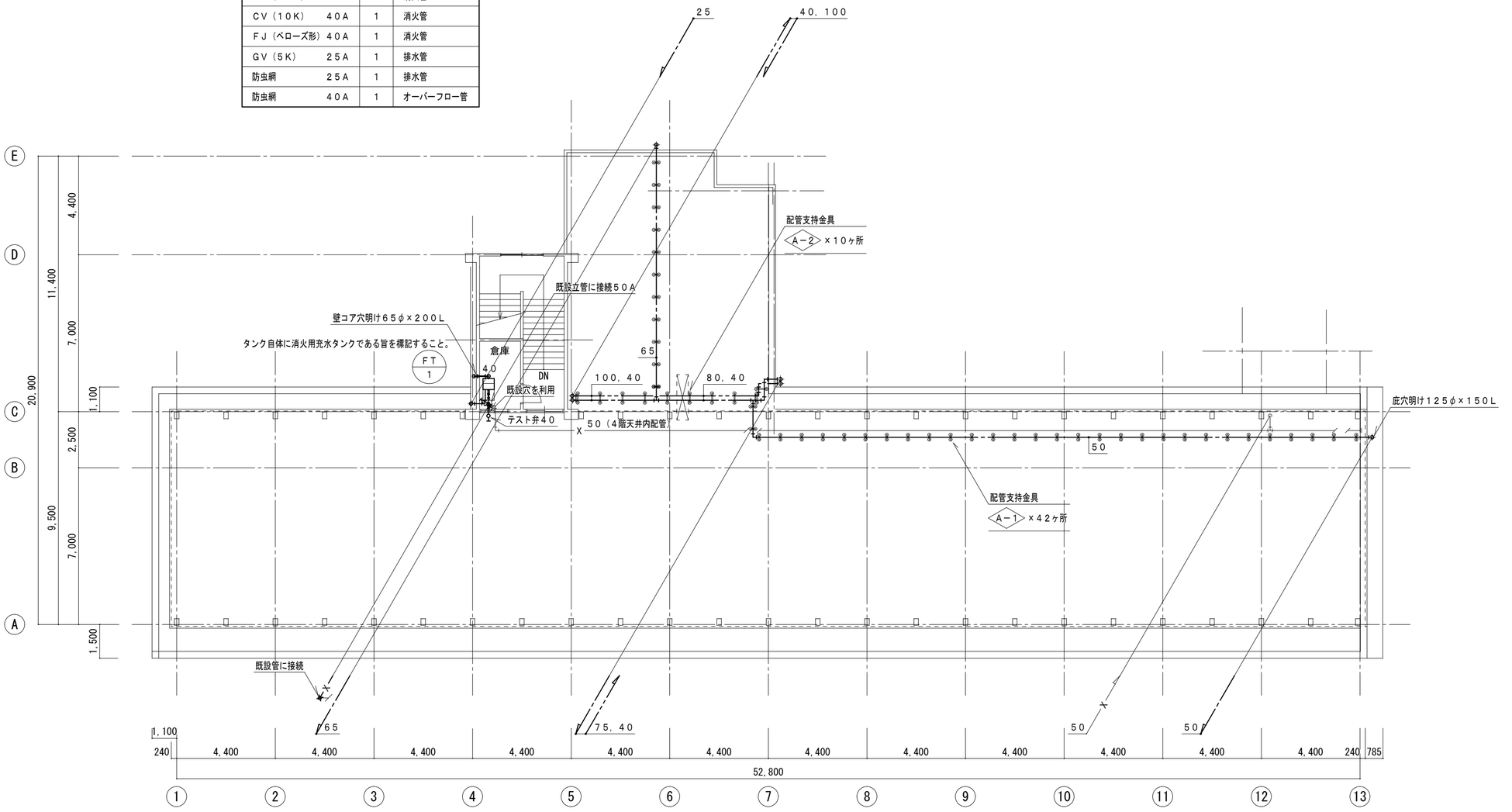

南棟　ＰＨ階平面図・屋根伏図（改修後）　1/150

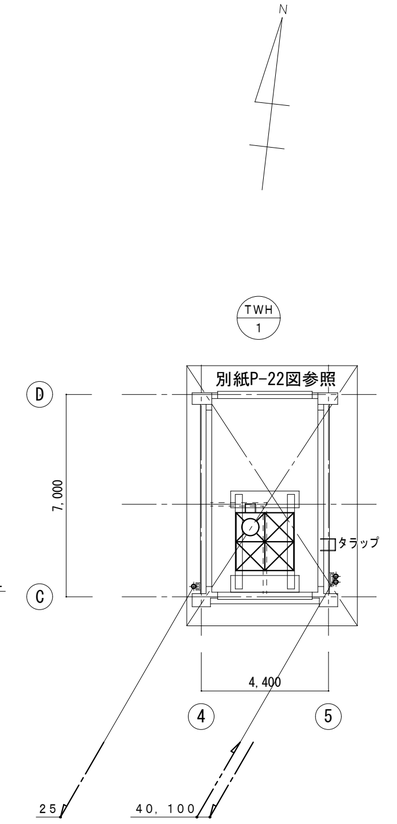

南棟　ＰＨ屋根伏図（改修後）　1/150

変更年月日・変更事項	福山市教育委員会施設課	エイ・エム・イー 株式会社 〒720-0823 PHONE(084)981-0130 広島県福山市千代田町一丁目16番21号 一級建築士事務所 広島県知事登録 22(1)第5281号 一級建築士 第101759号 花房 志保里	工事名称 2024年 10月 福山市立西深津小学校給水設備他改修工事	縮尺率 A-2：100% A-3：71%	工事種別 機械
			図面名称 改修後　南棟　ＰＨ階平面図・屋根伏図	縮　尺 1:150	図面番号 P／12

１階理科教室　器具表（改修後）				
名　称	仕　様		数　量	工事区分
化学水栓	T42A	児童机用	9	現況のまま
化学水栓	T42B	教師机用	1	現況のまま
自在水栓	T131SUN13C	横型	4	再取付

１階理科準備室　器具表（改修後）				
名　称	仕　様		数　量	工事区分
化学水栓	T42B	準備室机用	1	現況のまま
自在水栓	T131SUN13C	横型	2	再取付
ボールバルブ	40A		1	新設

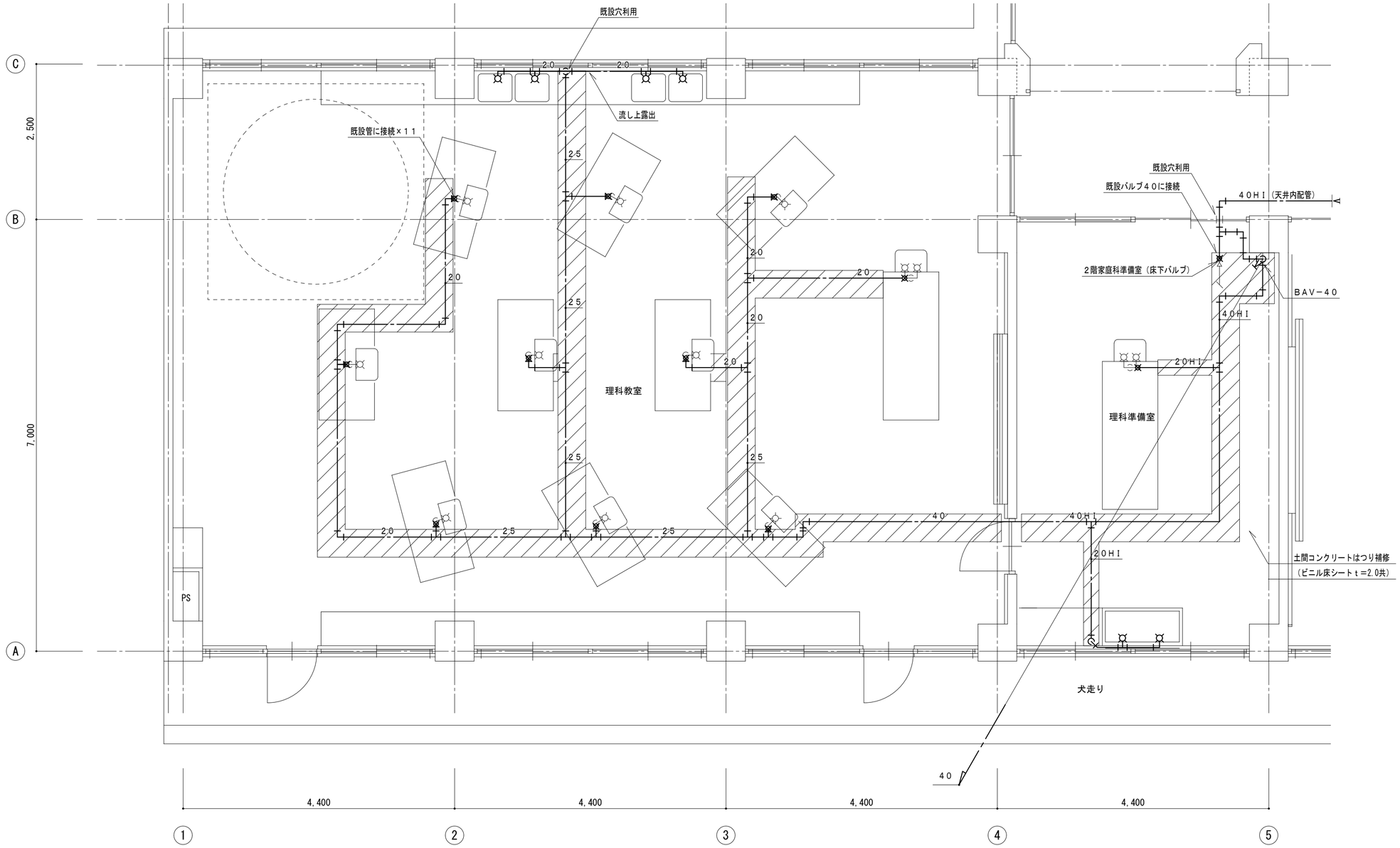

※土間コンクリートはつりの施工日程は、関連工事（都市ガス設備工事、電気設備工事）と協議のうえ決定する

変更年月日・変更事項					
	福山市教育委員会施設課	AME エイ・エム・イー 株式会社 〒720-0823 PHONE(084)981-0130 広島県福山市千代田町一丁目16番21号 一級建築士事務所 広島県知事登録 22(1)第5281号 一級建築士 第101759号 花房 志保里	工事名称 2024年 10月 福山市立西深津小学校給水設備他改修工事	縮尺率 A-2：100% A-3：71%	工事種別 機械
			図面名称 改修後　南棟　１階理科室詳細図	縮　尺 1:50	図面番号 P／13

改修前

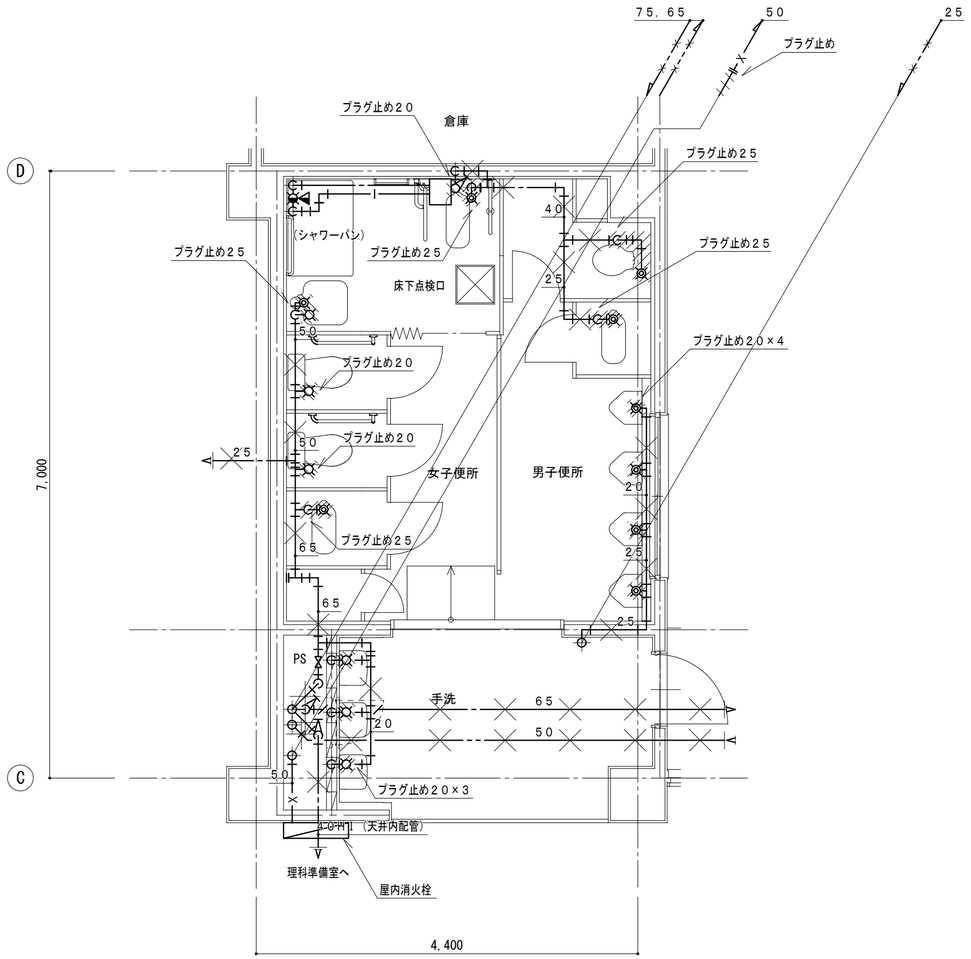

⑥ ※ プラグ止めは、全て化粧プラグ止めとする ⑦ 南棟　１階便所（西）詳細図（改修前）　1/50

南棟　１階便所（西）　器具表（改修前）

名　称	仕　様	数 量	工事区分
バリアフリー便器洗浄弁		1	撤去
和便器洗浄弁		2	撤去
洋便器洗浄弁		1	撤去
洋便器止水栓	１３mm（フラッシュタンク用）	2	取外し
小便器洗浄弁		4	撤去
自閉式立水栓	ＴＬ１９ＡＲ	2	取外し
レバー式立水栓	Ｔ２０５ＳＱＲＣ	1	取外し
立水栓用止水栓		3	撤去
シャワーパン混合水栓		1	既設のまま
汚物流し洗浄弁		1	取外し
汚物流し横水栓	Ｔ１３０ＡＵＮ１３Ｃ	1	取外し
電気温水器用止水栓		1	取外し

凡　例

	取外し範囲を示す。
	撤去範囲を示す。
×××	残置を示す。

改修後

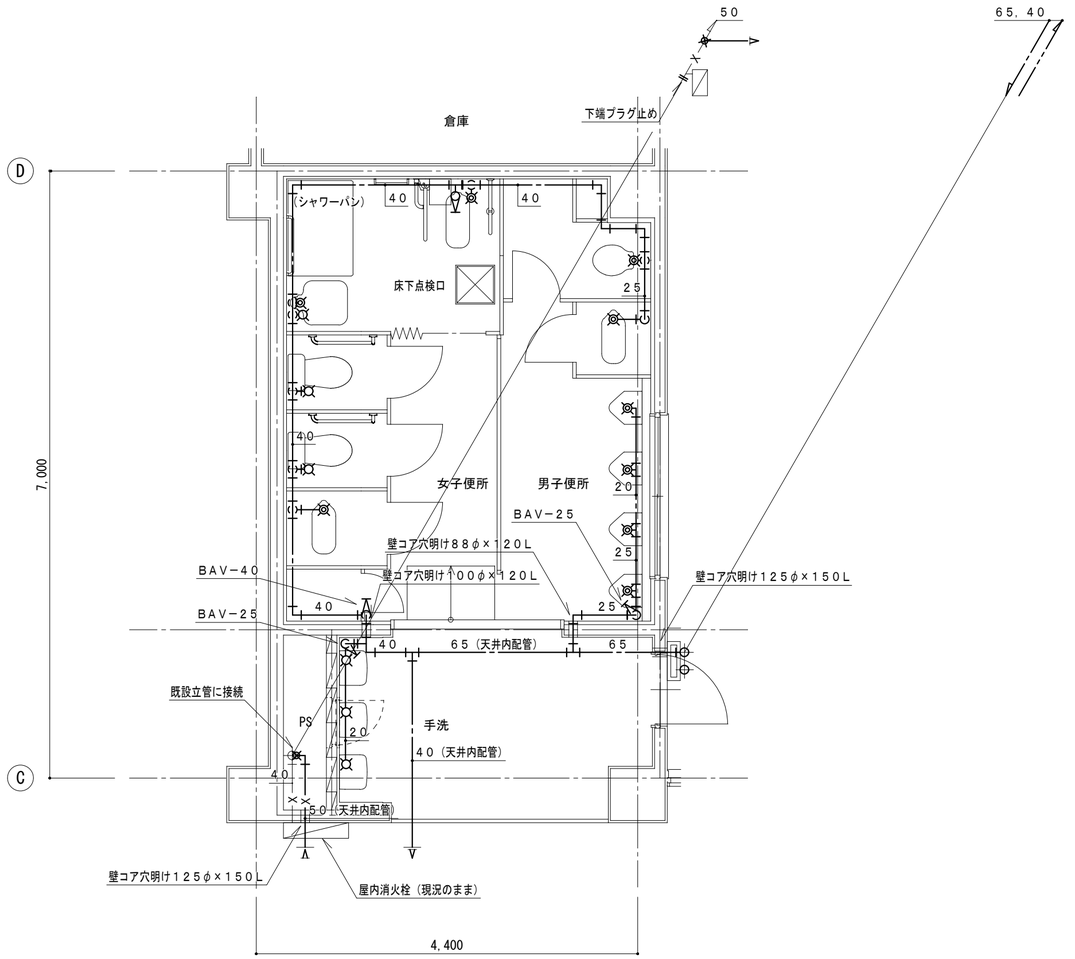

⑥ ※ 便所内給水管は、全て露出配管 ⑦ 南棟　１階便所（西）詳細図（改修後）　1/50

南棟　１階便所（西）　器具表（改修後）

名　称	仕　様	数 量	工事区分
バリアフリー便器洗浄弁	ＴＶ５５０Ｓ、ＴＳＦ６０ＡＲ	1	新設
和便器洗浄弁	ＴＶ５５０Ｓ、ＴＳＦ６０ＡＲ	2	新設
洋便器洗浄弁	ＴＶ５５０Ｓ、ＴＳＦ７５ＬＲ	1	新設
洋便器止水栓	１３mm（フラッシュタンク用）	2	再取付
小便器洗浄弁	ＴＧ６００ＰＮ、ＴＮ１１７	4	新設
自閉式立水栓	ＴＬ１９ＡＲ	2	再取付
レバー式立水栓	Ｔ２０５ＳＱＲＣ	1	再取付
立水栓用止水栓	ＴＬ４ＣＦＵ	3	新設
シャワーパン混合水栓		1	既設のまま
汚物流し洗浄弁		1	再取付
汚物流し横水栓	Ｔ１３０ＡＵＮ１３Ｃ	1	再取付
電気温水器用止水栓		1	再取付

変更年月日・変更事項

福山市教育委員会施設課

AME
エイ・エム・イー 株式会社
〒720-0823　PHONE(084)981-0130
広島県福山市千代田町一丁目16番21号
一級建築士事務所　広島県知事登録 22(1)第5281号
一級建築士　第101759号　花房 志保里

工事名称	2024年 10月	縮尺率	工事種別
福山市立西深津小学校給水設備他改修工事		A-2：100% A-3：71%	機械
図面名称		縮 尺	図面番号
改修前・後　南棟　１階便所（西）詳細図		1:50	P/14

改修前

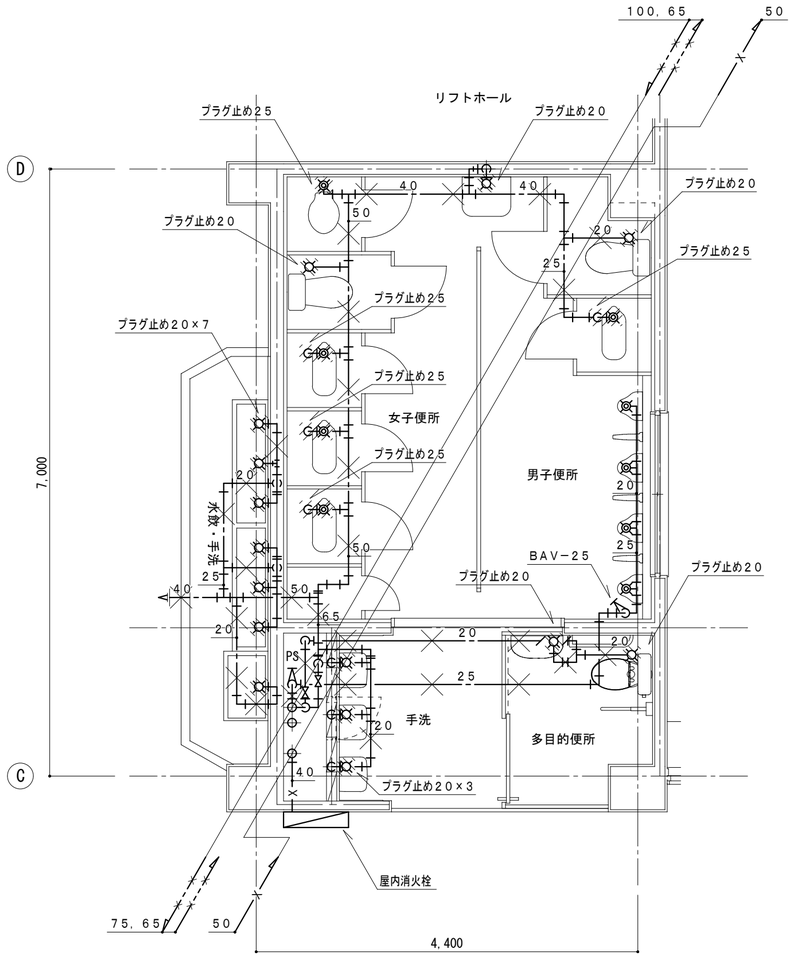

⑥ ※ プラグ止めは、全て化粧プラグ止めとする ⑦ 南棟　２階便所（西）詳細図（改修前）　1/50

南棟　２階便所（西）　器具表（改修前）

名　称	仕　様	数 量	工事区分
和便器洗浄弁		4	撤去
洋便器洗浄弁		1	撤去
洋便器止水栓	１３mm（フラッシュタンク用）	2	取外し
小便器洗浄弁		4	現況のまま
掃除流し水栓	Ｔ２３ＡＥＱ２０Ｃ	1	取外し
自閉式立水栓	ＴＬ１９ＡＲ	2	取外し
立水栓	Ｔ２０５ＵＮＲＣ	1	取外し
立水栓用止水栓		3	撤去
手洗い自閉式横水栓	ＴＬ１９	3	取外し
手洗い横水栓	Ｔ２００ＳＮＲ１３Ｃ	3	取外し
地流し横水栓	Ｔ２３ＢＮＲ１３Ｃ	1	取外し
洋便器止水栓	１３mm（フラッシュタンク用）	1	取外し
レバー式立水栓	Ｔ２０５ＱＦＲＣ	1	取外し

凡　例

	取外し範囲を示す。
	撤去範囲を示す。
	残置を示す。

改修後

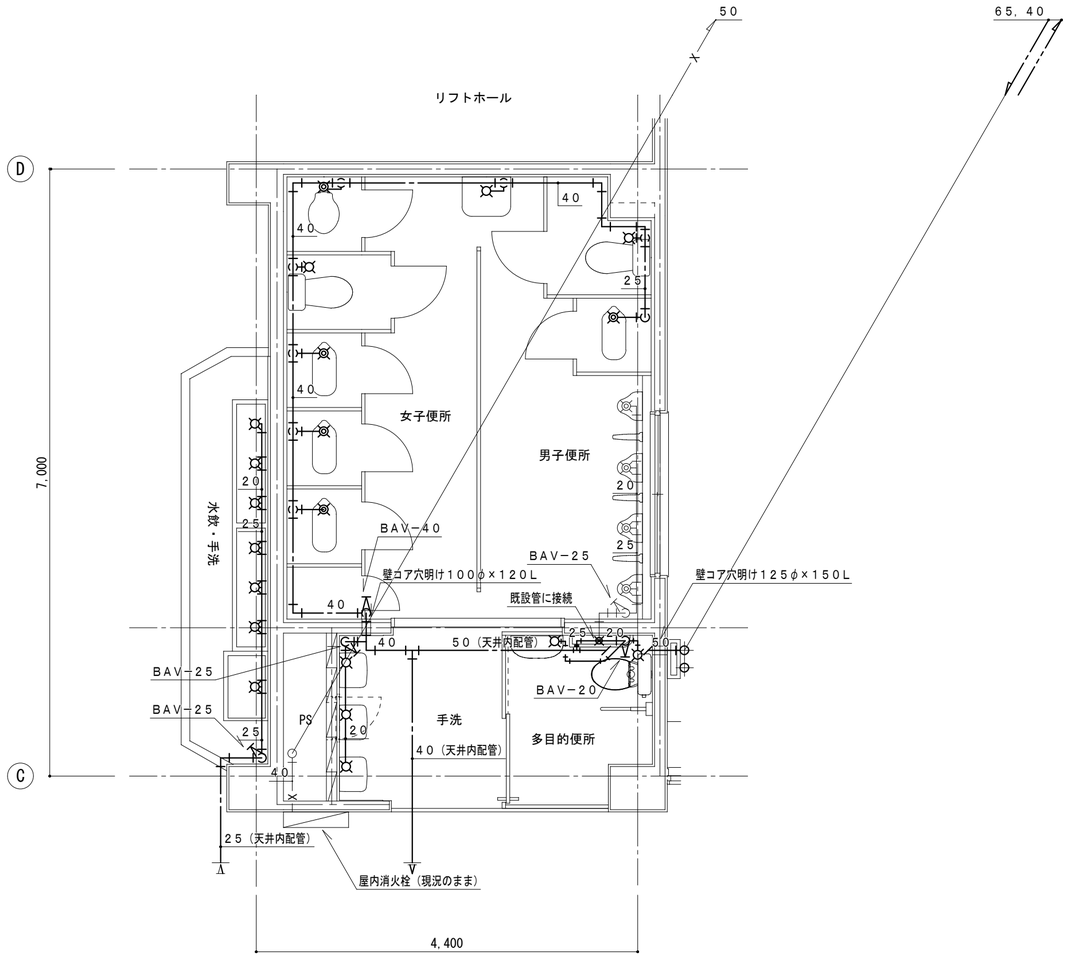

⑥ ※ 便所内給水管は、全て露出配管 ⑦ 南棟　２階便所（西）詳細図（改修後）　1/50

南棟　２階便所（西）　器具表（改修後）

名　称	仕　様	数 量	工事区分
和便器洗浄弁	ＴＶ５５０Ｓ、ＴＳＦ６０ＡＲ	4	新設
洋便器洗浄弁	ＴＶ５５０Ｓ、ＴＳＦ７５ＬＲ	1	新設
洋便器止水栓	１３mm（フラッシュタンク用）	2	再取付
小便器洗浄弁		4	現況のまま
掃除流し水栓	Ｔ２３ＡＥＱ２０Ｃ	1	再取付
自閉式立水栓	ＴＬ１９ＡＲ	2	再取付
立水栓	Ｔ２０５ＵＮＲＣ	1	再取付
立水栓用止水栓	ＴＬ４ＣＦＵ	3	新設
手洗い自閉式横水栓	ＴＬ１９	3	再取付
手洗い横水栓	Ｔ２００ＳＮＲ１３Ｃ	3	再取付
地流し横水栓	Ｔ２３ＢＮＲ１３Ｃ	1	再取付
洋便器止水栓	１３mm（フラッシュタンク用）	1	再取付
レバー式立水栓	Ｔ２０５ＱＦＲＣ	1	再取付

変更年月日・変更事項

福山市教育委員会施設課

エイ・エム・イー 株式会社
〒720-0823　PHONE(084)981-0130
広島県福山市千代田町一丁目16番21号
一級建築士事務所　広島県知事登録 22(1)第5281号
一級建築士　第101759号　花房 志保里

工事名称	2024年 10月	縮尺率	工事種別
福山市立西深津小学校給水設備他改修工事		A-2：100% A-3：71%	機械
図面名称		縮　尺	図面番号
改修前・後　南棟　２階便所（西）詳細図		1:50	P/15

改修前

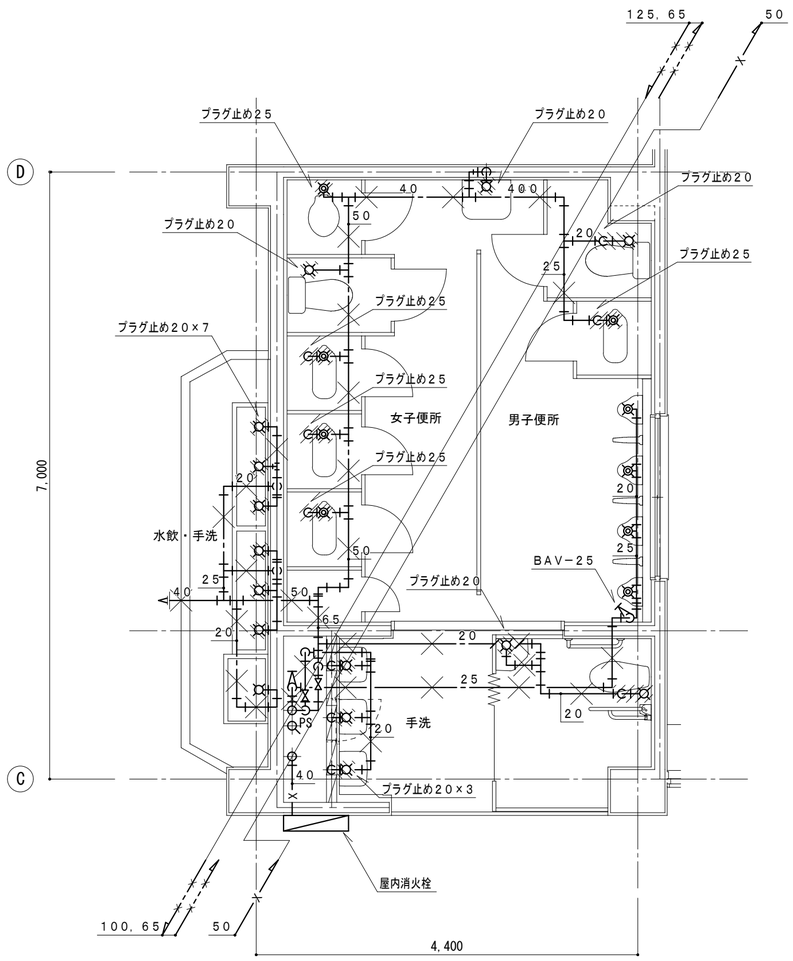

⑥ ※ プラグ止めは、全て化粧プラグ止めとする ⑦ 南棟　３階便所（西）詳細図（改修前）　1/50

南棟　３階便所（西）　器具表（改修前）

名　称	仕　様	数 量	工事区分
和便器洗浄弁		4	撤去
洋便器洗浄弁		1	撤去
洋便器止水栓	１３mm（フラッシュタンク用）	2	取外し
小便器洗浄弁		4	現況のまま
掃除流し水栓	Ｔ２３ＡＥＱ２０Ｃ	1	取外し
自閉式立水栓	ＴＬ１９ＡＲ	2	取外し
立水栓	Ｔ２０５ＵＮＲＣ	1	取外し
立水栓用止水栓		3	撤去
手洗い自閉式横水栓	ＴＬ１９	3	取外し
手洗い横水栓	Ｔ２００ＳＮＲ１３Ｃ	3	取外し
地流し横水栓	Ｔ２３ＢＮＲ１３Ｃ	1	取外し
洋便器止水栓		1	取外し
レバー式立水栓	Ｔ２０５ＱＦＲＣ	1	取外し

凡　例

//////	取外し範囲を示す。
//////	撤去範囲を示す。
×××	残置を示す。

改修後

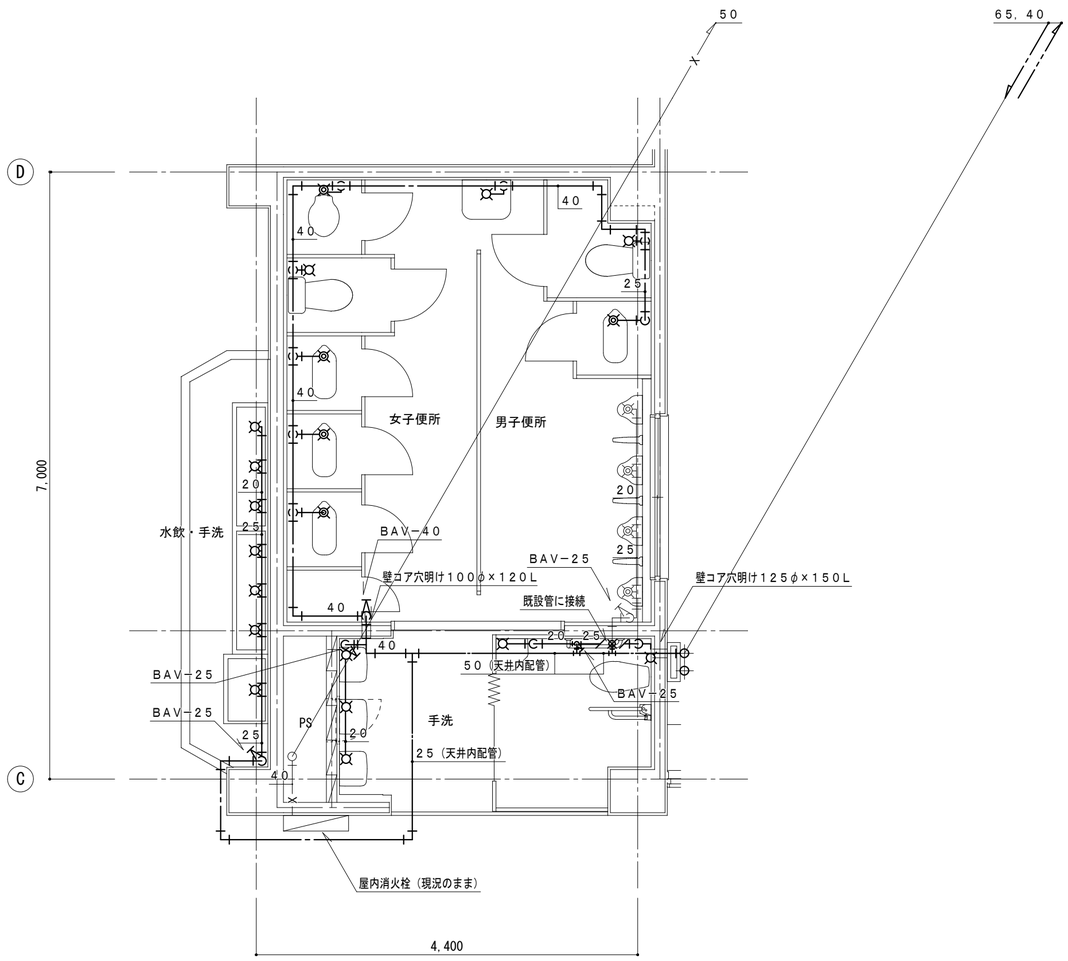

⑥ ※ 便所内給水管は、全て露出配管 ⑦ 南棟　３階便所（西）詳細図（改修後）　1/50

南棟　３階便所（西）　器具表（改修後）

名　称	仕　様	数 量	工事区分
和便器洗浄弁	ＴＶ５５０Ｓ、ＴＳＦ６０ＡＲ	4	新設
洋便器洗浄弁	ＴＶ５５０Ｓ、ＴＳＦ７５ＬＲ	1	新設
洋便器止水栓	１３mm（フラッシュタンク用）	2	再取付
小便器洗浄弁		4	現況のまま
掃除流し水栓	Ｔ２３ＡＥＱ２０Ｃ	1	再取付
自閉式立水栓	ＴＬ１９ＡＲ	2	再取付
立水栓	Ｔ２０５ＵＮＲＣ	1	再取付
立水栓用止水栓	ＴＬ４ＣＦＵ	3	新設
手洗い自閉式横水栓	ＴＬ１９	3	再取付
手洗い横水栓	Ｔ２００ＳＮＲ１３Ｃ	3	再取付
地流し横水栓	Ｔ２３ＢＮＲ１３Ｃ	1	再取付
洋便器洗浄弁		1	再取付
レバー式立水栓	Ｔ２０５ＱＦＲＣ	1	再取付

変更年月日・変更事項

福山市教育委員会施設課

エイ・エム・イー 株式会社
〒720-0823　PHONE(084)981-0130
広島県福山市千代田町一丁目16番21号
一級建築士事務所　広島県知事登録 22(1)第5281号
一級建築士　第101759号　花房 志保里

工事名称	2024年 10月	縮尺率	工事種別
福山市立西深津小学校給水設備他改修工事		A-2：100% A-3：71%	機械
図面名称		縮 尺	図面番号
改修前・後　南棟　３階便所（西）詳細図		1:50	P/16

改修前

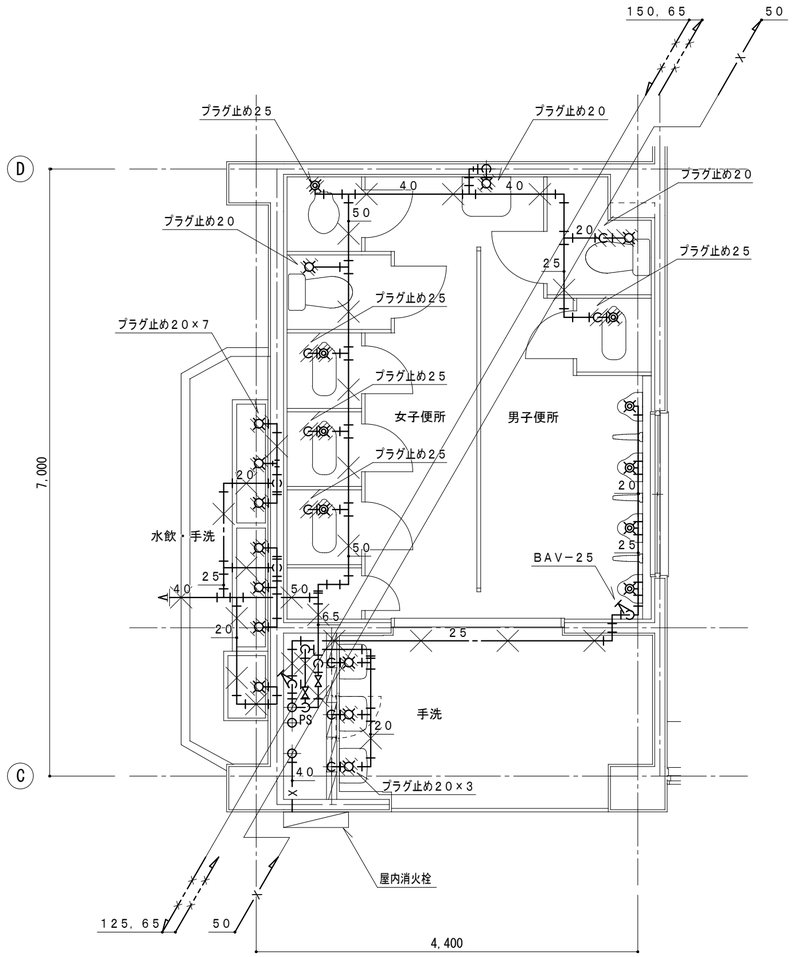

⑥ ※ プラグ止めは、全て化粧プラグ止めとする ⑦ 南棟　４階便所（西）詳細図（改修前）　1/50

南棟　４階便所（西）　器具表（改修前）			
名　称	仕　様	数 量	工事区分
和便器洗浄弁		4	撤去
洋便器洗浄弁		1	撤去
洋便器止水栓	１３mm（フラッシュタンク用）	2	取外し
小便器洗浄弁		4	現況のまま
掃除流し水栓	Ｔ２３ＡＥＱ２０Ｃ	1	取外し
自閉式立水栓	ＴＬ１９ＡＲ	2	取外し
立水栓	Ｔ２０５ＵＮＲＣ	1	取外し
立水栓用止水栓		3	撤去
手洗い自閉式横水栓	ＴＬ１９	3	取外し
手洗い横水栓	Ｔ２００ＳＮＲ１３Ｃ	3	取外し
地流し横水栓	Ｔ２３ＢＮＲ１３Ｃ　ハンドル無し	1	取外し

凡　例	
	取外し範囲を示す。
	撤去範囲を示す。
	残置を示す。

改修後

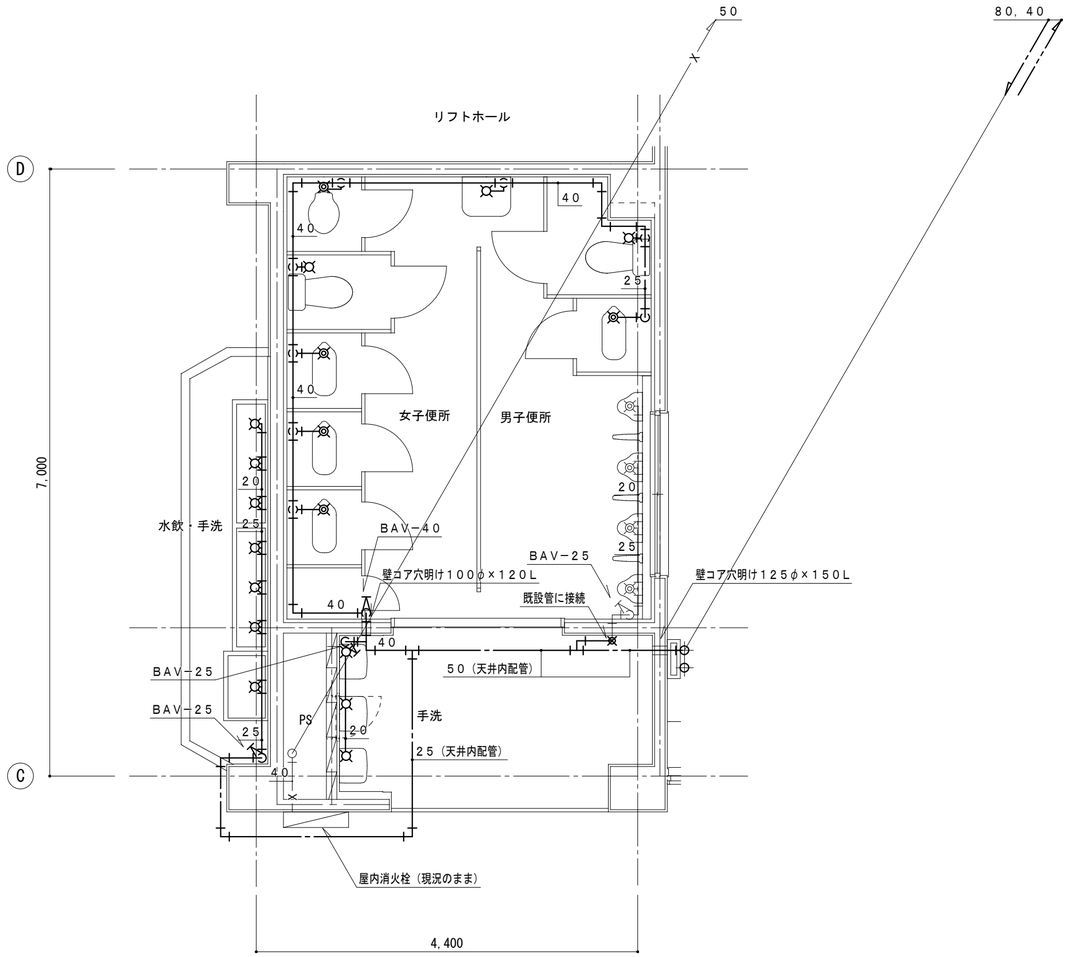

⑥ ※ 便所内給水管は、全て露出配管 ⑦ 南棟　４階便所（西）詳細図（改修後）　1/50

南棟　４階便所（西）　器具表（改修後）			
名　称	仕　様	数 量	工事区分
和便器洗浄弁	ＴＶ５５０Ｓ、ＴＳＦ６０ＡＲ	4	新設
洋便器洗浄弁	ＴＶ５５０Ｓ、ＴＳＦ７５ＬＲ	1	新設
洋便器止水栓	１３mm（フラッシュタンク用）	2	再取付
小便器洗浄弁		4	現況のまま
掃除流し水栓	Ｔ２３ＡＥＱ２０Ｃ	1	再取付
自閉式立水栓	ＴＬ１９ＡＲ	2	再取付
立水栓	Ｔ２０５ＵＮＲＣ	1	再取付
立水栓用止水栓	ＴＬ４ＣＦＵ	3	新設
手洗い自閉式横水栓	ＴＬ１９	3	再取付
手洗い横水栓	Ｔ２００ＳＮＲ１３Ｃ	3	再取付
地流し横水栓	Ｔ２３ＢＮＲ１３Ｃ　ハンドル無し	1	再取付

変更年月日・変更事項

福山市教育委員会施設課

エイ・エム・イー 株式会社
〒720-0823　PHONE(084)981-0130
広島県福山市千代田町一丁目16番21号
一級建築士事務所　広島県知事登録 22(1)第5281号
一級建築士　第101759号　花房 志保里

工事名称	2024年 10月	縮尺率	工事種別
福山市立西深津小学校給水設備他改修工事		A-2：100% A-3：71%	機械
図面名称		縮 尺	図面番号
改修前・後　南棟　４階便所（西）詳細図		1:50	P/17

改修前

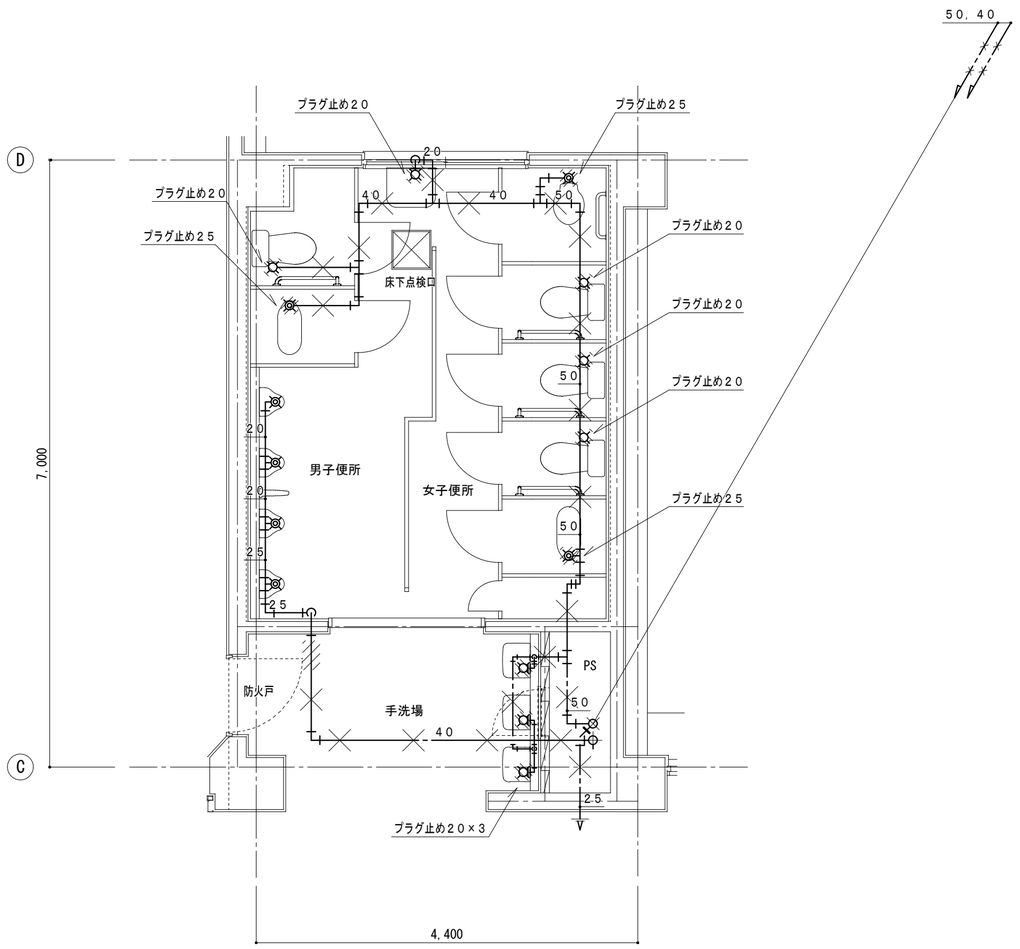

⑯ ※ ブラグ止めは、全て化粧ブラグ止めとする ⑰ 南棟　１階便所（東）詳細図（改修前）　1/50

南棟　１階便所（東）　器具表（改修前）

名　称	仕　様	数 量	工事区分
和便器洗浄弁		2	撤去
洋便器洗浄弁		1	撤去
洋便器止水栓	１３mm（フラッシュタンク用）	4	取外し
小便器洗浄弁		4	現況のまま
掃除流し水栓	Ｔ２３ＡＥＱ２０Ｃ	1	取外し
自閉式立水栓	ＴＬ１９ＡＲ	2	取外し
立水栓	Ｔ２０５ＵＮＲＣ	1	取外し
立水栓用止水栓		3	撤去

凡　例

	取外し範囲を示す。
	撤去範囲を示す。
	残置を示す。

改修後

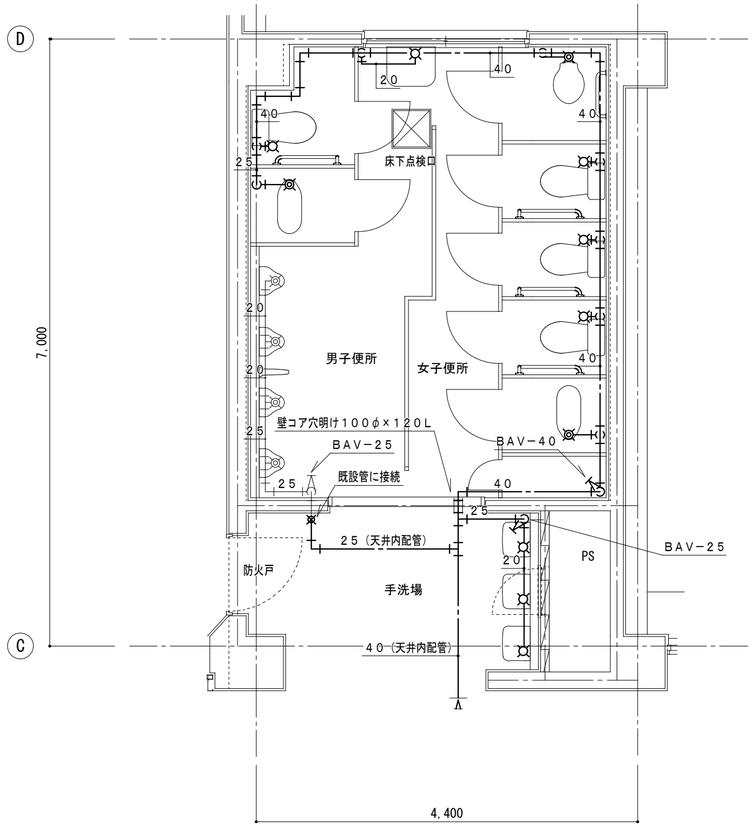

⑯ ※ 便所内給水管は、全て露出配管 ⑰ 南棟　１階便所（東）詳細図（改修後）　1/50

南棟　１階便所（東）　器具表（改修後）

名　称	仕　様	数 量	工事区分
和便器洗浄弁	ＴＶ５５０Ｓ、ＴＳＦ６０ＡＲ	2	新設
洋便器洗浄弁	ＴＶ５５０Ｓ、ＴＳＦ７５ＬＲ	1	新設
洋便器止水栓	１３mm（フラッシュタンク用）	4	再取付
小便器洗浄弁		4	現況のまま
掃除流し水栓	Ｔ２３ＡＥＱ２０Ｃ	1	再取付
自閉式立水栓	ＴＬ１９ＡＲ	2	再取付
立水栓	Ｔ２０５ＵＮＲＣ	1	再取付
立水栓用止水栓	ＴＬ４ＣＦＵ	3	新設

変更年月日・変更事項

福山市教育委員会施設課

エイ・エム・イー 株式会社
〒720-0823 PHONE(084)981-0130
広島県福山市千代田町一丁目16番21号
一級建築士事務所 広島県知事登録 22(1)第5281号
一級建築士 第101759号 花房 志保里

工事名称	2024年 10月	縮尺率	工事種別
福山市立西深津小学校給水設備他改修工事		A-2：100% A-3： 71%	機械
図面名称		縮 尺	図面番号
改修前・後　南棟　１階便所（東）詳細図		1:50	P／18

改修前

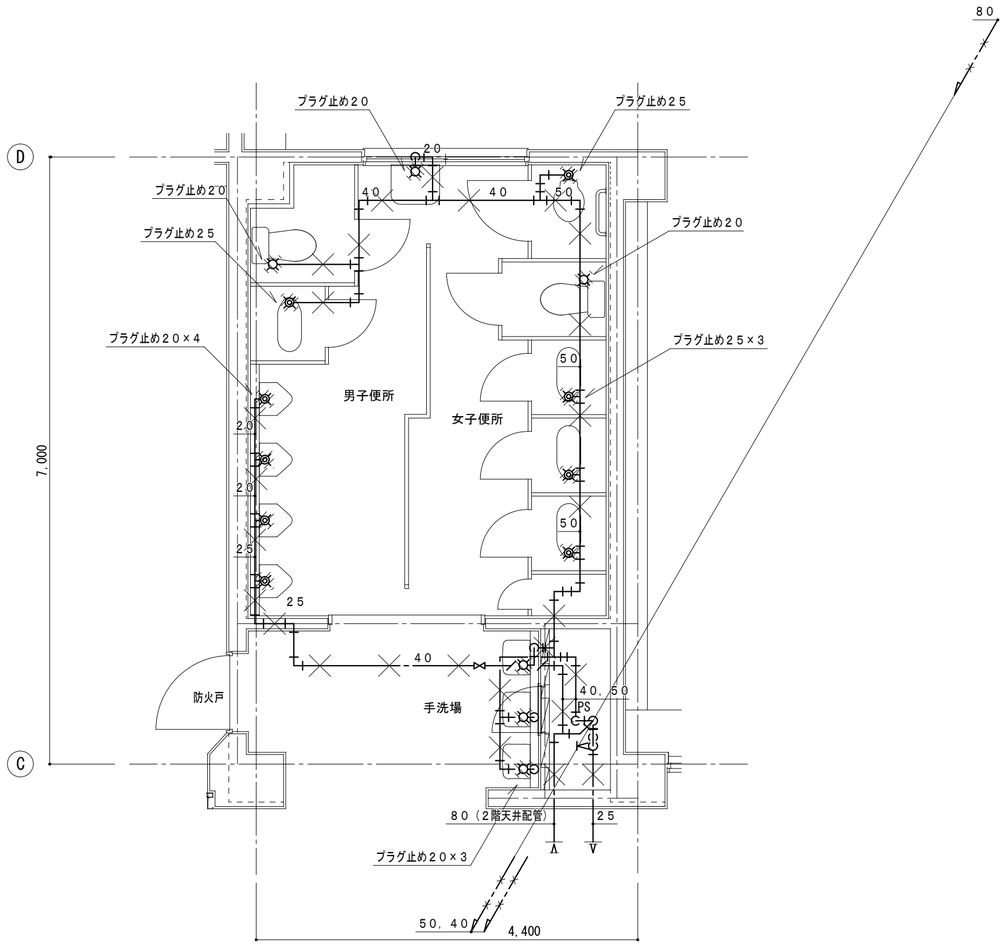

⑯ ※ ブラグ止めは、全て化粧ブラグ止めとする

⑰ 南棟　2階便所（東）詳細図（改修前）　1/50

南棟　2階便所（東）　器具表（改修前）			
名　称	仕　様	数 量	工事区分
和便器洗浄弁		4	撤去
洋便器洗浄弁		1	撤去
洋便器止水栓	13mm（フラッシュタンク用）	2	取外し
小便器洗浄弁		4	撤去
掃除流し水栓	T23AEQ20C	1	取外し
自閉式立水栓	TL19AR	2	取外し
立水栓	T205UNRC	1	取外し
立水栓用止水栓		3	撤去

凡　例	
	取外し範囲を示す。
	撤去範囲を示す。
	残置を示す。

改修後

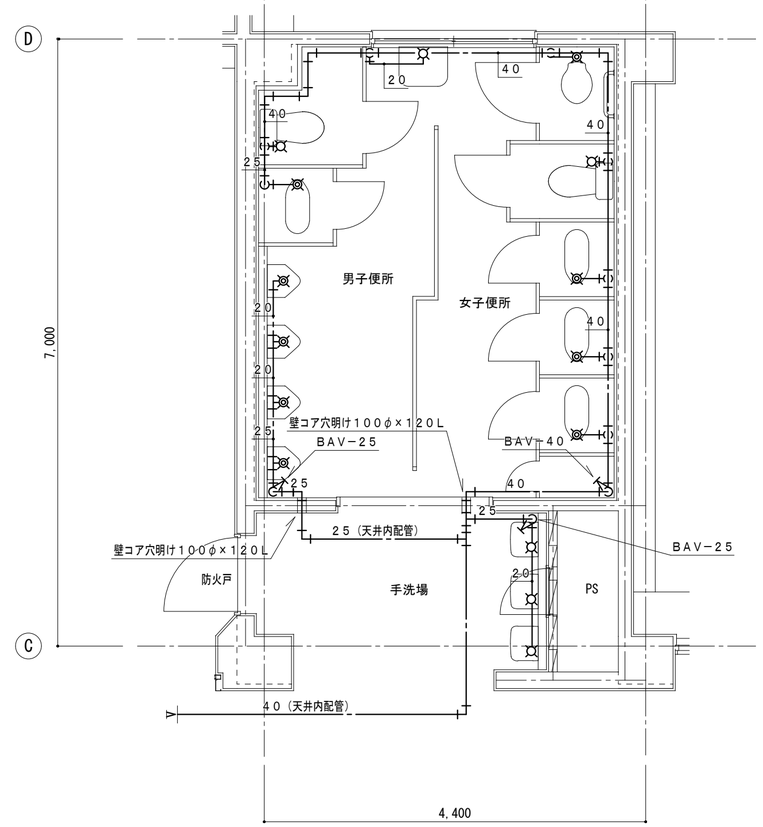

⑯ ※ 便所内給水管は、全て露出配管

⑰ 南棟　2階便所（東）詳細図（改修後）　1/50

南棟　2階便所（東）　器具表（改修後）			
名　称	仕　様	数 量	工事区分
和便器洗浄弁	TV550S、TSF60AR	4	新設
洋便器洗浄弁	TV550S、TSF75LR	1	新設
洋便器止水栓	13mm（フラッシュタンク用）	2	再取付
小便器洗浄弁	TG600PN、TN117	4	新設
掃除流し水栓	T23AEQ20C	1	再取付
自閉式立水栓	TL19AR	2	再取付
立水栓	T205UNRC	1	再取付
立水栓用止水栓	TL4CFU	3	新設

変更年月日・変更事項

福山市教育委員会施設課

AME
エイ・エム・イー 株式会社
〒720-0823　PHONE(084)981-0130
広島県福山市千代田町一丁目16番21号
一級建築士事務所　広島県知事登録 22(1)第5281号
一級建築士　第101759号　花房 志保里

工事名称	2024年 10月	縮尺率	工事種別
福山市立西深津小学校給水設備他改修工事		A-2：100% A-3：71%	機械
図面名称		縮　尺	図面番号
改修前・後　南棟　2階便所（東）詳細図		1:50	P/19

改修前

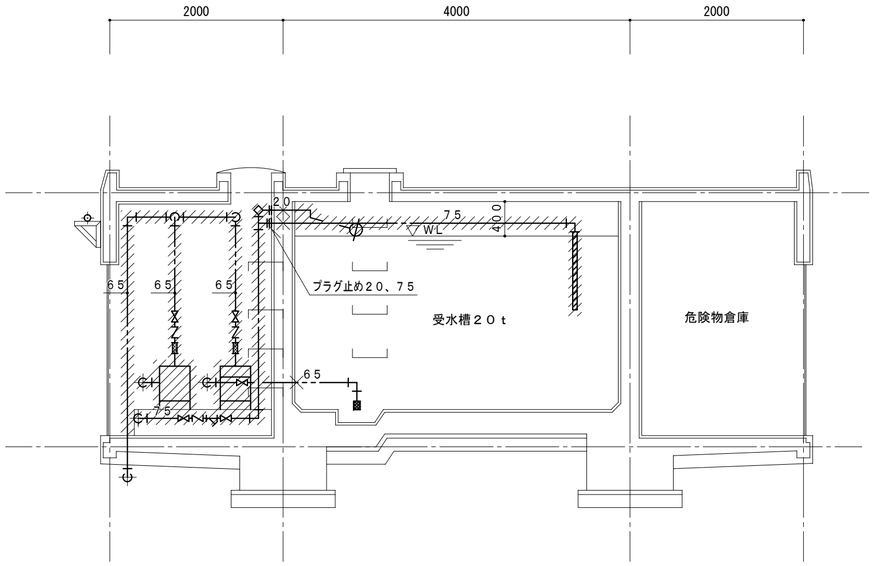

断面詳細図（改修前）　1：50

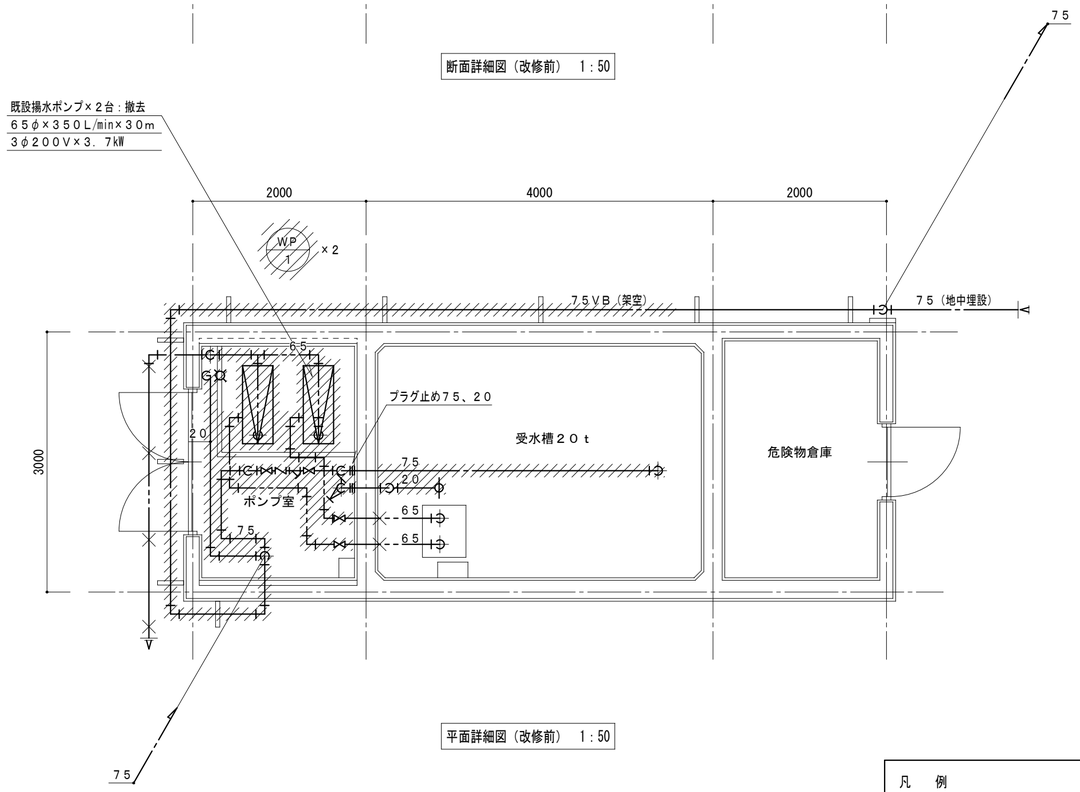

平面詳細図（改修前）　1：50

（WP－１）揚水ポンプ廻り弁類			
ＧＶ（１０Ｋ）	６５Ａ	4	給水管
ストレーナー	６５Ａ	2	給水管
ＣＶ（１０Ｋ）	６５Ａ	2	給水管
ＦＪ	６５Ａ	2	給水管

凡　例	
	取外し範囲を示す。
	撤去範囲を示す。
	残置を示す。

改修後

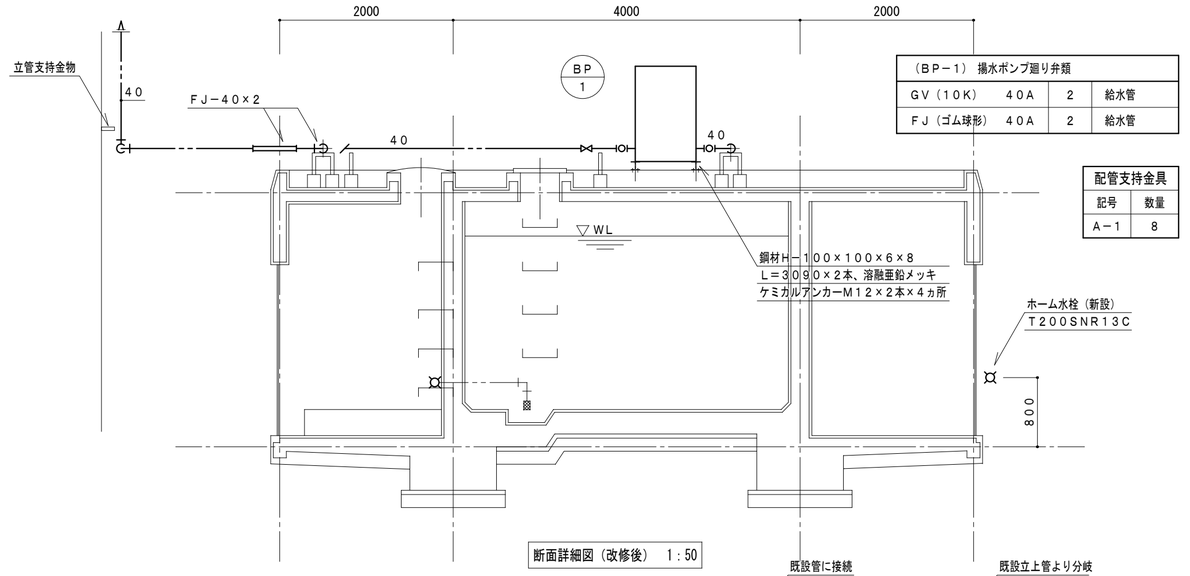

（ＢＰ－１）　揚水ポンプ廻り弁類			
ＧＶ（１０Ｋ）	４０Ａ	2	給水管
ＦＪ（ゴム球形）	４０Ａ	2	給水管

配管支持金具	
記号	数量
Ａ－１	8

断面詳細図（改修後）　1：50

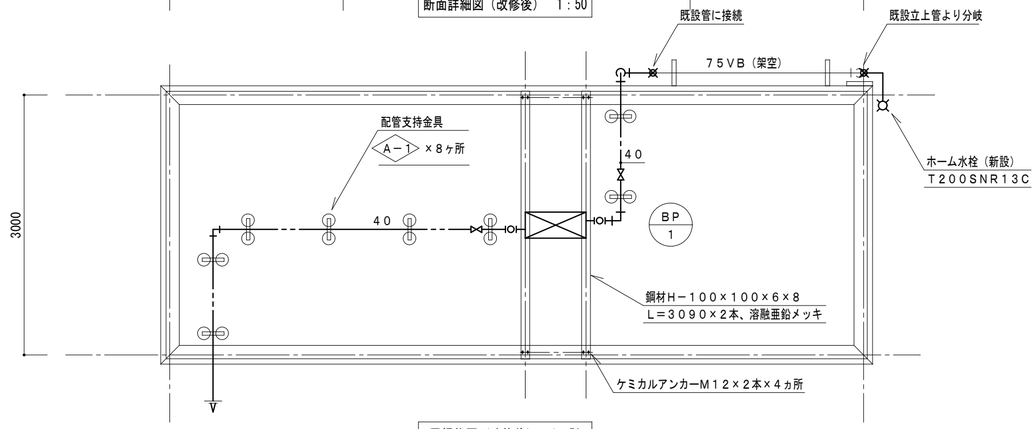

屋根伏図（改修後）　1：50

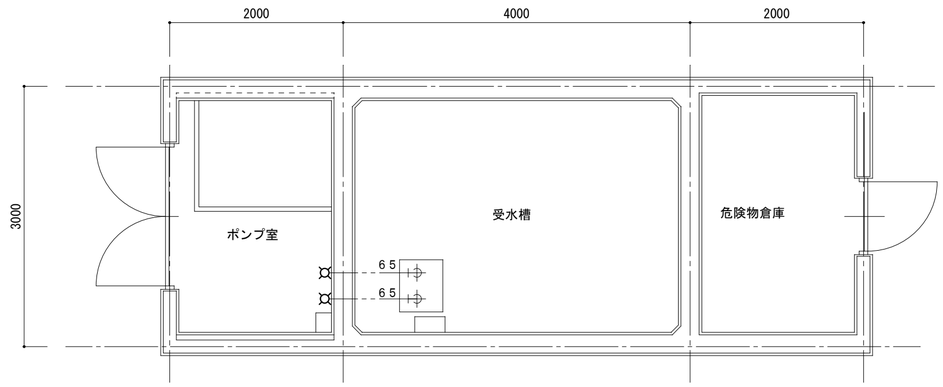

器　具　表　（ポンプ室）		
ホーム水栓	Ｔ２００ＳＮＲ１３Ｃ（新設）	2

平面詳細図（改修後）　1：50

変更年月日・変更事項

福山市教育委員会施設課

エイ・エム・イー 株式会社
〒720-0823　PHONE (084) 981-0130
広島県福山市千代田町一丁目16番21号
一級建築士事務所　広島県知事登録 22(1)第5281号
一級建築士　第101759号　花房 志保里

工事名称	2024年 10月	縮尺率	工事種別
福山市立西深津小学校給水設備他改修工事		A-2：100％ A-3：71％	機械
図面名称		縮　尺	図面番号
改修前・後　受水槽・ポンプ室詳細図		1:50	P／20

改修前

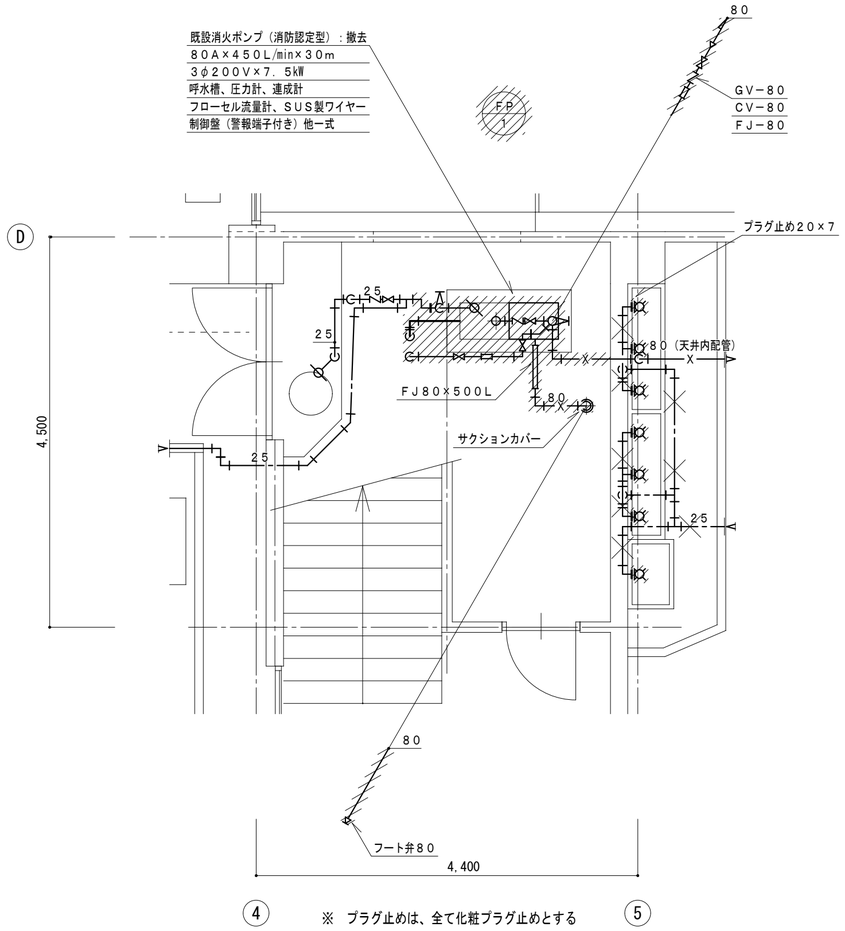

※　プラグ止めは、全て化粧プラグ止めとする

南棟　１階消火ポンプ室詳細図（改修前）　1/50

（ＦＰ－１）消火ポンプ廻り弁類		
ＧＶ（１０Ｋ）	６５Ａ	１
ＣＶ	６５Ａ	１
ＦＪ	６５Ａ	１
ＦＪ	８０Ａ	１

南棟　消火ポンプ室廻り手洗　器具表（改修前）

名　称	仕　様	数 量	工事区分
手洗い自閉式横水栓	ＴＬ１９	３	取外し
手洗い横水栓	Ｔ２００ＳＮＲ１３Ｃ	３	取外し
地流し横水栓	Ｔ２３ＢＮＲ１３Ｃ	１	取外し

凡　例	
▨	取外し範囲を示す。
▨	撤去範囲を示す。
×××	残置を示す。

改修後

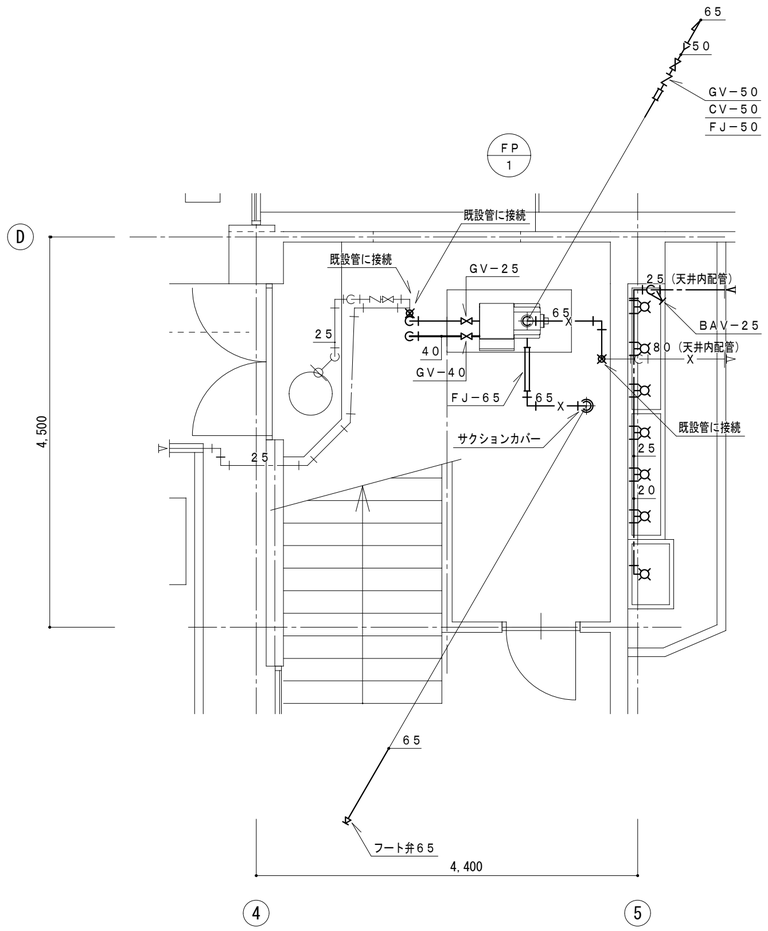

南棟　１階消火ポンプ室詳細図（改修後）　1/50

南棟　消火ポンプ室廻り手洗　器具表（改修後）

名　称	仕　様	数 量	工事区分
手洗い自閉式横水栓	ＴＬ１９	３	再取付
手洗い横水栓	Ｔ２００ＳＮＲ１３Ｃ	３	再取付
地流し横水栓	Ｔ２３ＢＮＲ１３Ｃ	１	再取付

変更年月日・変更事項

福山市教育委員会施設課

エイ・エム・イー 株式会社
〒720-0823　PHONE(084)981-0130
広島県福山市千代田町一丁目16番21号
一級建築士事務所　広島県知事登録 22(1)第5281号
一級建築士　第101759号　花房 志保里

工事名称	2024年 10月	縮尺率	工事種別
福山市立西深津小学校給水設備他改修工事		A-2：100% A-3：71%	機械
図面名称		縮　尺	図面番号
改修前・後　南棟　１階消火ポンプ室詳細図		1:50	P／21

改修前

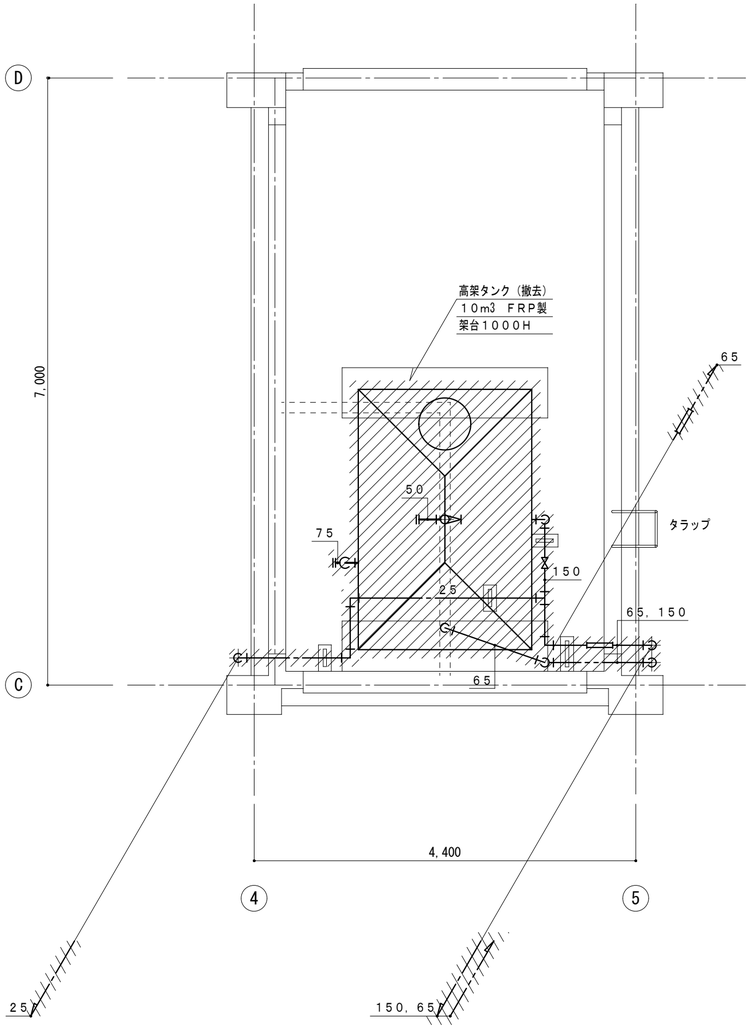

高架タンク廻り弁類（撤去）		
ドレンバルブ	50A	1
GV（10K）	150A	1
FJ(ベローズ形)	150A	1
FJ(ベローズ形)	65A	1
防虫網	50A	1
防虫網	75A	1

南棟　PH階高架水槽廻り詳細図（改修前）　1/50

凡　例	
	撤去範囲を示す。

改修後

配管支持金具	
記号	数量
A－1	11
A－2	1

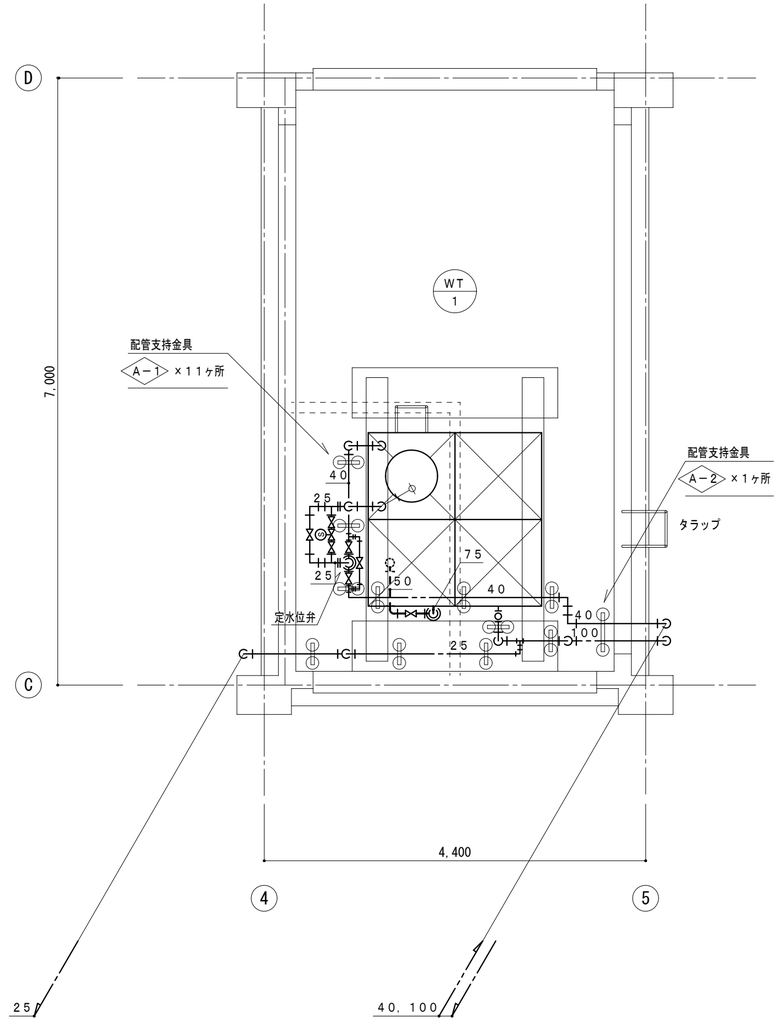

（WT－1） 高架タンク廻り弁類			
ボールタップ	25A	1	パイロット管
電磁弁	25A	1	パイロット管
GV（10K）	25A	3	パイロット管
GV（10K）	40A	3	揚水管
定水位弁	40A	1	揚水管
FJ(ベローズ形)	25A	1	パイロット管
FJ(ベローズ形)	40A	1	定位水弁主管
FJ(ベローズ形)	100A	1	給水管
ﾊﾞﾀﾌﾗｲ弁（5K）	100A	1	給水管
GV（5K）	50A	1	排水管
防虫網	50A	1	排水管
防虫網	75A	1	ｵｰﾊﾞｰﾌﾛｰ管

南棟　PH階高架水槽廻り詳細図（改修後）　1/50

※　高架タンク取替時には、断水にならないよう、新規揚水管を高架タンク下がり既設給水管へ接続する。
　その接続手前で、減圧弁を設置すること。

変更年月日・変更事項

福山市教育委員会施設課

AME
エイ・エム・イー 株式会社
〒720-0823　PHONE(084)981-0130
広島県福山市千代田町一丁目16番21号
一級建築士事務所　広島県知事登録 22(1)第5281号
一級建築士　第101759号　花房 志保里

工事名称	2024年 10月	縮尺率	工事種別
福山市立西深津小学校給水設備他改修工事		A-2：100% A-3：71%	機械
図面名称		縮　尺	図面番号
改修前・後　南棟　PH階高架水槽廻り詳細図		1:50	P 22

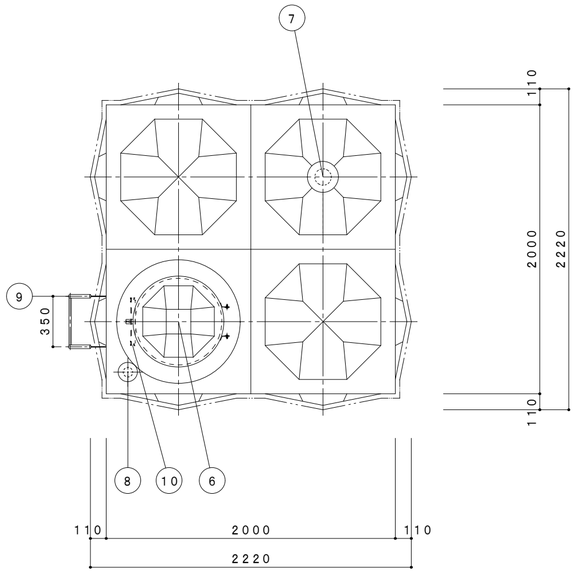

本 体 平 面 図

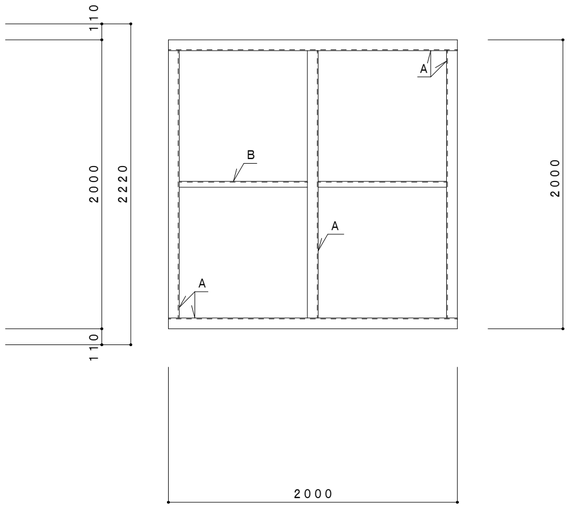

受 台 伏 図

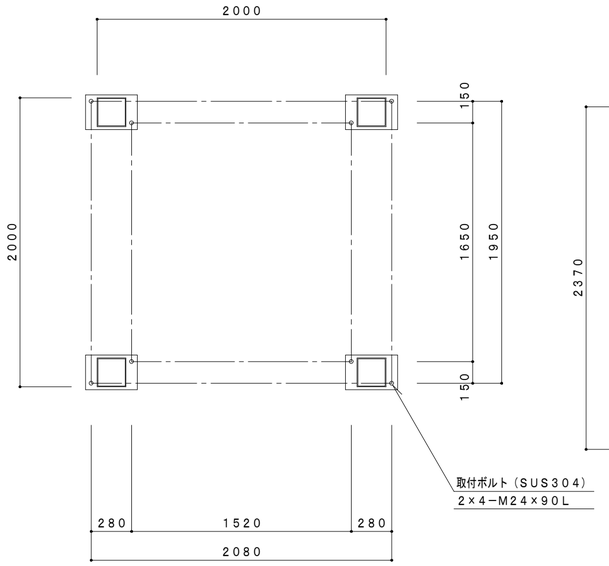

アンカー穴位置図

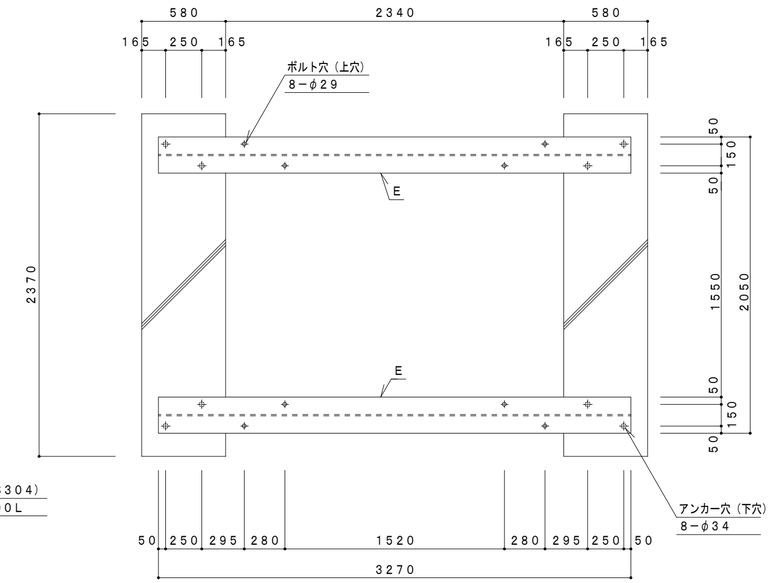

E材伏図（既設基礎利用）

通電時ボールタップ制御（非常時電磁弁制御）

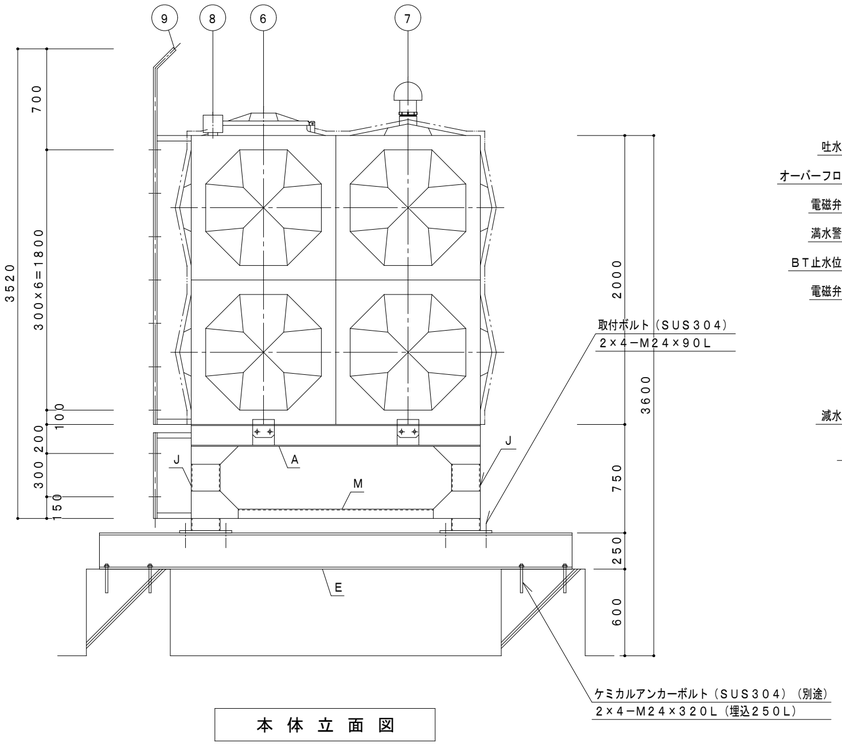

本 体 立 面 図

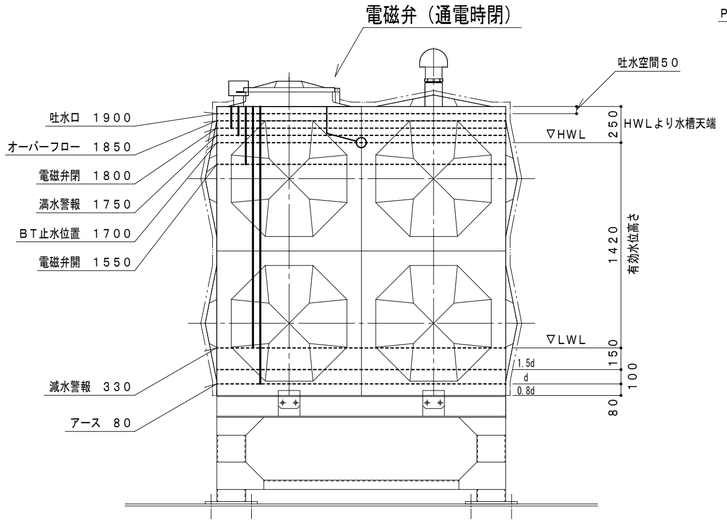

高架水槽有効容量 5．6m³
幅（W）2．0m×長さ（L）2．0m×有効高さ（H）1．4m

高架水槽制御図

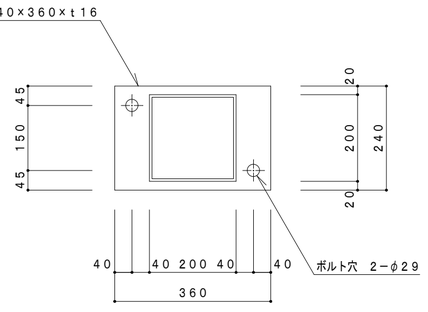

ベースプレート詳細図

屋外設置

SUS329J4Lの範囲内で液面調整してください

溶接組立形ステンレスパネルタンク仕様		
設計水平震度	Kh＝2．0	
寸　法	2000×2000×2000	
本　体	天井板　t1．5　側板2段　t1．5	SUS329J4L
	側板　t2．0　底板　t2．0	SUS444
受台（架台）	A材　C−150×75×6．5　B材　C−75×40×5	
	E材　H−250×250×9×14　J材　□−200×6	
	M材　L−65×65×6	SS400
仕　上	ステンレス溶接部は酸洗い不動態化処理	
	SS部は溶融亜鉛メッキ	
付属品	通気、電極カバー、取付ボルト	
重　量	本体−420kg　受台（架台）−580kg　E材−520kg	

品番	名　称	材　質	寸　法	個数	備　考
10	内はしご	SUS329J4L	330X300	1	L30X30
9	外はしご	STKM	350X300	1	φ25.4・RB16
8	電極取付用座	SUS316	50A	1	内外ソケット
7	通気口	ABS	100A	1	防虫網付
6	マンホール	SUS329J4L	φ600	1	施錠式 二重蓋（樹脂）
5	排水口	SUS304			
4	溢水口	SUS316			
3	給水口	SUS304			
2	揚水口	SUS316			
1	本　体	SUS			

変更年月日・変更事項

福山市教育委員会施設課

エイ・エム・イー 株式会社
〒720-0823　PHONE(084)981-0130
広島県福山市千代田町一丁目16番21号
一級建築士事務所　広島県知事登録 22(1)第5281号
一級建築士　第101759号　花房志保里

工事名称	2024年 10月	縮尺率	工事種別
福山市立西深津小学校給水設備他改修工事		A-2：100% A-3：71%	機械
図面名称		縮　尺	図面番号
改修後　南棟　高架水槽詳細図（参考図）		1:30	P/23

凡　例	
	天井撤去・新設範囲を示す。
☒	天井点検口４５０角（新設）
⊠	天井点検口４５０角（既設）
廊下天井材：化粧石こう有孔ボード　９．５厚	
教室天井材：吸音テックス　９厚	

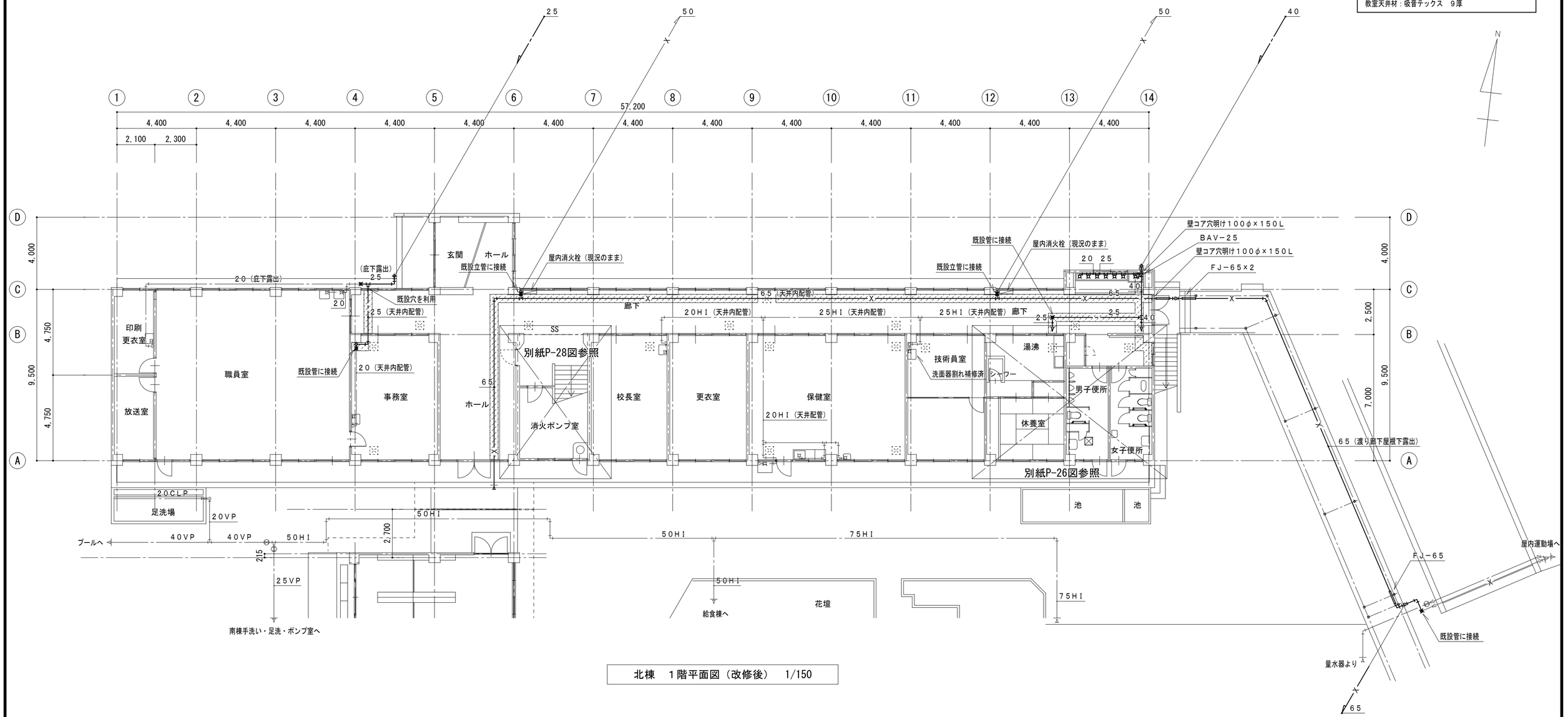

北棟　１階平面図（改修後）　1/150

北棟１階　印刷　更衣室　洗面　器具表（改修後）

名　称	参考品番・仕様	数　量	工事区分
手洗い立水栓		1	現況のまま

北棟１階　職員室　洗面　器具表（改修後）

名　称	参考品番・仕様	数　量	工事区分
手洗い自閉式立水栓		1	現況のまま
手洗い立水栓		1	現況のまま

北棟１階　事務室　洗面　器具表（改修後）

名　称	参考品番・仕様	数　量	工事区分
手洗い立水栓		1	現況のまま

北棟１階　校長室　洗面　器具表（改修後）

名　称	参考品番・仕様	数　量	工事区分
手洗い立水栓		1	現況のまま

北棟１階　保健室　洗面・流し　器具表（改修後）

名　称	参考品番・仕様	数　量	工事区分
流し横水栓		1	現況のまま
手洗い立水栓		1	現況のまま
地流し横水栓		1	現況のまま

北棟１階　技術員室　洗面　器具表（改修後）

名　称	参考品番・仕様	数　量	工事区分
手洗い立水栓		1	現況のまま

北棟１階　休養室　湯沸し　器具表（改修後）

名　称	参考品番・仕様	数　量	工事区分
流し横水栓		1	現況のまま

北棟１階　休養室　シャワー　器具表（改修後）

名　称	参考品番・仕様	数　量	工事区分
シャワー付き混合横水栓		1	現況のまま

北棟１階　廊下　洗面　器具表（改修後）

名　称	参考品番・仕様	数　量	工事区分
手洗い横水栓	T200SNR13C	3	再取付
手洗い自閉式横水栓	TL19	3	再取付
地流し横水栓	T23BNR13C	1	再取付

北棟１階　屋外　足洗場　器具表（改修後）

名　称	参考品番・仕様	数　量	工事区分
地流し穴明パイプ		1	現況のまま
地流し横水栓		1	現況のまま

変更年月日・変更事項

福山市教育委員会施設課

エイ・エム・イー 株式会社
〒720-0823　PHONE(084)981-0130
広島県福山市千代田町一丁目16番21号
一級建築士事務所　広島県知事登録 22(1)第5281号
一級建築士　第101759号　花房志保里

工事名称	2024年　10月	縮尺率	工事種別
福山市立西深津小学校給水設備他改修工事		A-2：100% A-3：71%	機械
図面名称		縮　尺	図面番号
改修後　北棟　１階平面図		1:150	P／24

凡　例	
	天井撤去・新設範囲を示す。
☒	天井点検口４５０角（新設）
⊠	天井点検口４５０角（既設）
廊下天井材：化粧石こう有孔ボード　９．５厚	
教室天井材：吸音テックス　９厚	

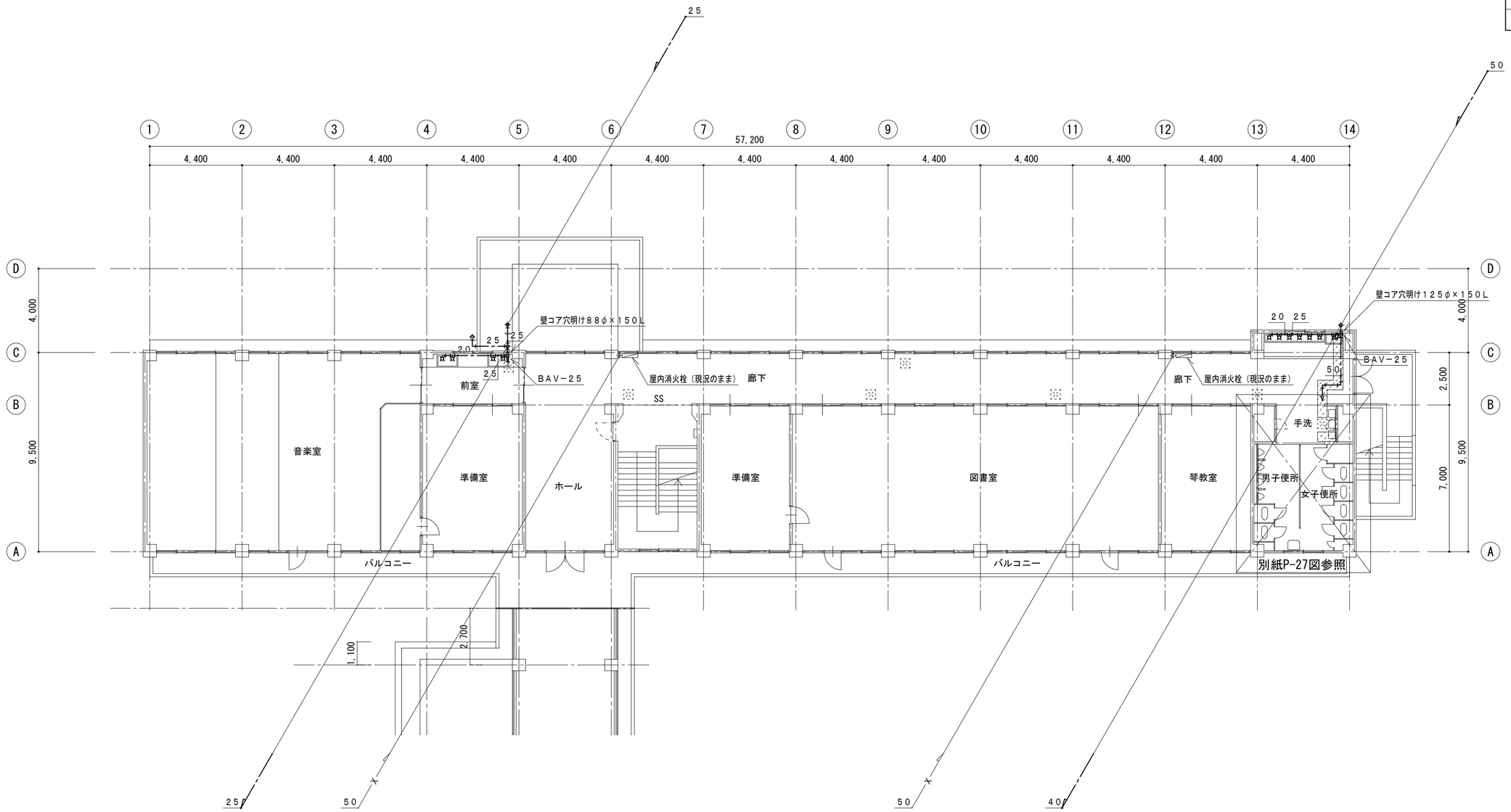

北棟　２階平面図（改修後）　1/150

北棟２階　音楽前室　洗面　器具表（改修前）

名　称	参考品番・仕様		数　量	工事区分
手洗い自閉式横水栓		ＴＬ１９	2	再取付
手洗い横水栓		Ｔ２００ＳＮＲ１３Ｃ	2	再取付

北棟２階　廊下　洗面　器具表（改修前）

名　称	参考品番・仕様		数　量	工事区分
手洗い横水栓		Ｔ２００ＳＮＲ１３Ｃ	3	再取付
手洗い自閉式横水栓		ＴＬ１９	3	再取付
地流し横水栓		Ｔ２３ＢＮＲ１３Ｃ	1	再取付

変更年月日・変更事項

福山市教育委員会施設課

エイ・エム・イー 株式会社
〒720-0823　PHONE(084)981-0130
広島県福山市千代田町一丁目16番21号
一級建築士事務所　広島県知事登録 22(1)第5281号
一級建築士　第101759号　花房 志保里

工事名称	2024年　10月	縮尺率	工事種別
福山市立西深津小学校給水設備他改修工事		A-2：100％ A-3：　71％	機械
図面名称		縮　尺	図面番号
改修後　北棟　２階平面図		1:150	P／25

配管支持金具	
記号	数量
A－1	61

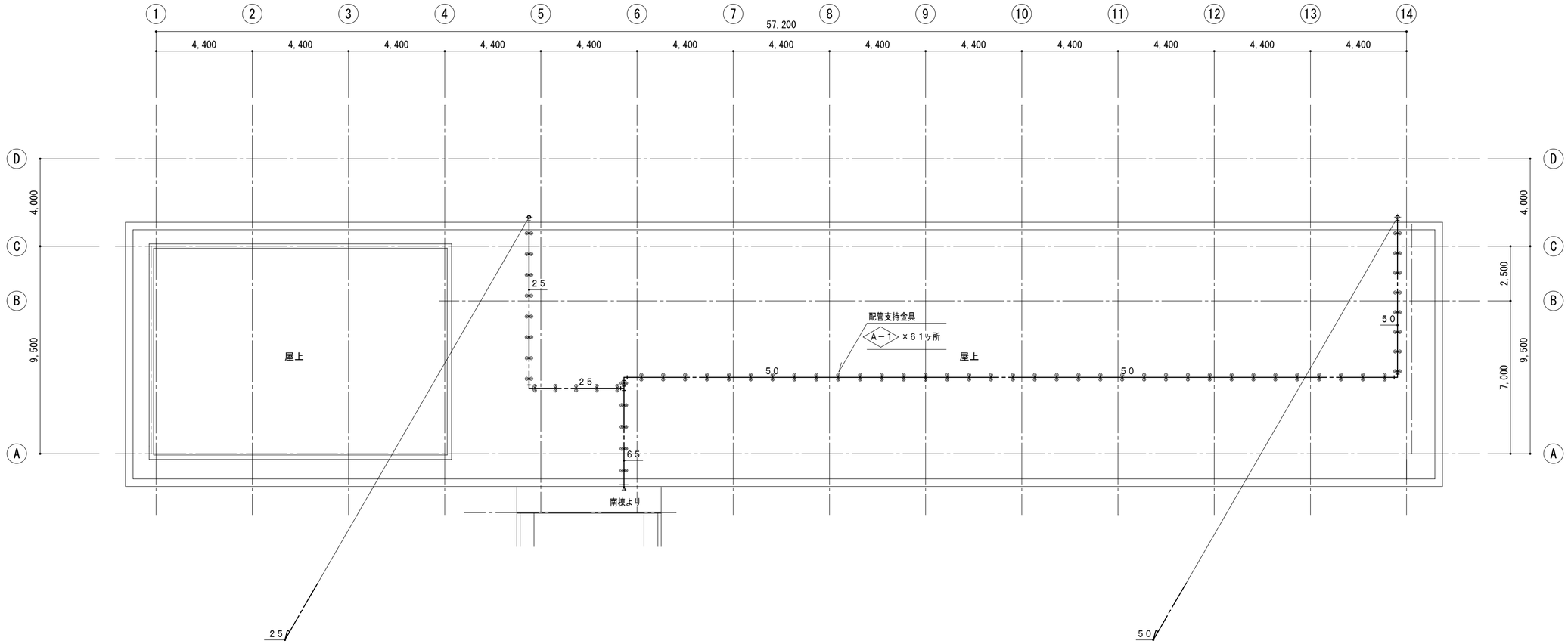

北棟　屋根伏図（改修後）　1/150

変更年月日・変更事項	福山市教育委員会施設課	エイ・エム・イー 株式会社 〒720-0823 PHONE(084)981-0130 広島県福山市千代田町一丁目16番21号 一級建築士事務所 広島県知事登録 22(1)第5281号 一級建築士 第101759号 花房 志保里	工事名称 2024年 10月 福山市立西深津小学校給水設備他改修工事	縮尺率 A-2：100% A-3：71%	工事種別 機械
			図面名称 改修後　北棟　屋根伏図	縮　尺 1:150	図面番号 P／26

改修前

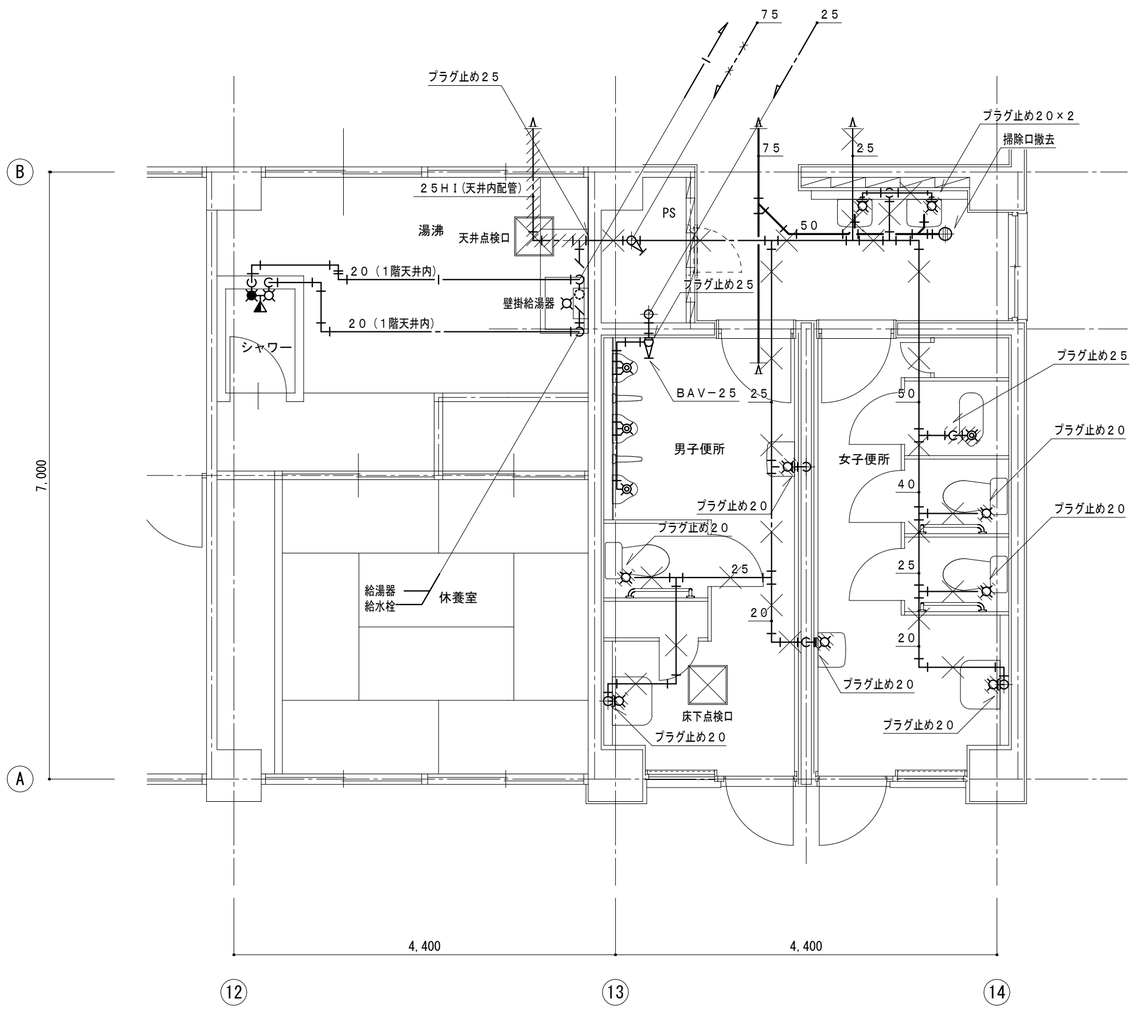

※　ブラグ止めは、全て化粧ブラグ止めとする

北棟　１階便所詳細図（改修前）　1/50

北棟　１階便所　器具表（改修前）

名　称	仕　様	数 量	工事区分
和便器洗浄弁		1	撤去
洋便器止水栓	１３mm（フラッシュタンク用）	3	取外し
小便器洗浄弁		3	現況のまま
自閉式立水栓	ＴＬ１９ＡＲ	3	取外し
立水栓	Ｔ２０５ＵＮＲＣ	1	取外し
立水栓用止水栓		4	撤去
掃除流し水栓	Ｔ２３ＡＥＱ２０Ｃ	2	取外し
配管掃除口	ＣＯＡ５０		撤去

凡　例

	撤去範囲を示す。
	取外し範囲を示す。
	残置を示す。

改修後

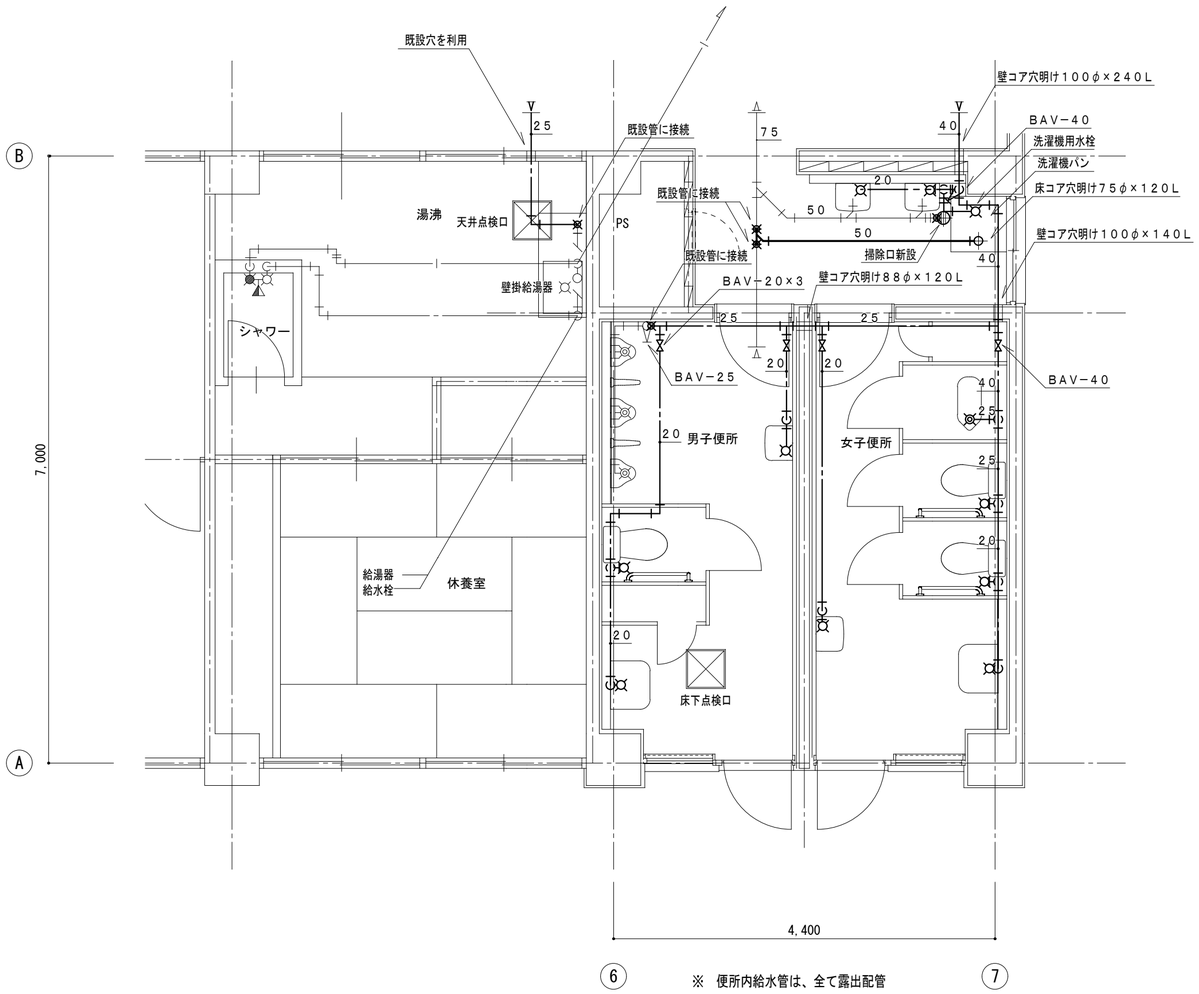

※　便所内給水管は、全て露出配管

北棟　１階便所詳細図（改修後）　1/50

北棟　１階便所　器具表（改修前）

名　称	仕　様	数 量	工事区分
和便器洗浄弁		1	新設
洋便器止水栓	１３mm（フラッシュタンク用）	3	再取付
小便器洗浄弁		3	現況のまま
自閉式立水栓	ＴＬ１９ＡＲ	3	再取付
立水栓	Ｔ２０５ＵＮＲＣ	1	再取付
立水栓用止水栓	ＴＬ４ＣＦＵ	4	新設
掃除流し水栓	Ｔ２３ＡＥＱ２０Ｃ	2	再取付
配管掃除口	ＣＯＡ５０	1	新設
洗濯機用水栓	ＴＷ１１Ｒ	1	新設
洗濯機パン	ＰＷＰ６４０Ｎ２Ｗ、ＰＪ２００９ＮＷ	1	新設

変更年月日・変更事項

福山市教育委員会施設課

エイ・エム・イー 株式会社
〒720-0823　PHONE(084)981-0130
広島県福山市千代田町一丁目16番21号
一級建築士事務所　広島県知事登録 22(1)第5281号
一級建築士　第101759号　花房志保里

工事名称　2024年　10月
福山市立西深津小学校給水設備他改修工事

図面名称
改修前・後　北棟　１階便所詳細図

縮尺率
A-2：100%
A-3：71%

縮　尺
1:50

工事種別
機械

図面番号
P 27

改修前

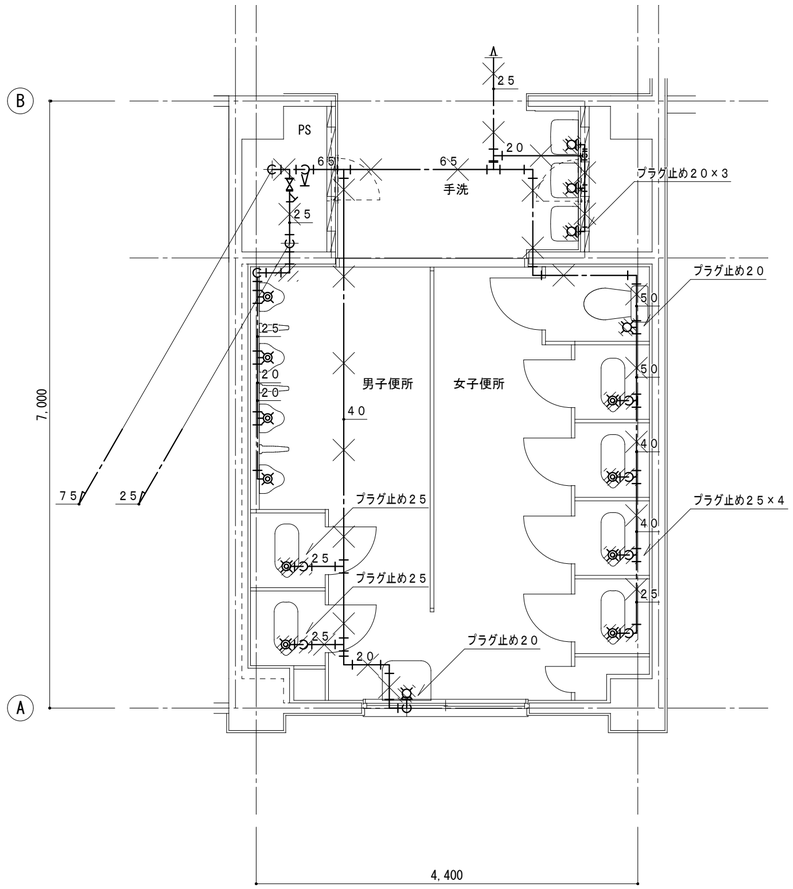

※　プラグ止めは、全て化粧プラグ止めとする

北棟　２階便所詳細図（改修前）　1/50

北棟　２階便所　器具表（改修前）

名　称	仕　様	数 量	工事区分
和便器洗浄弁		6	撤去
洋便器止水栓	１３mm（フラッシュタンク用）	1	取外し
小便器洗浄弁		4	現況のまま
掃除流し横水栓	Ｔ２３ＡＥＱ２０Ｃ	1	取外し
自閉式立水栓	ＴＬ１９ＡＲ	2	取外し
立水栓	Ｔ２０５ＵＮＲＣ	1	取外し
立水栓用止水栓		3	撤去

凡　例

	取外し範囲を示す。
	撤去範囲を示す。
	残置を示す。

改修後

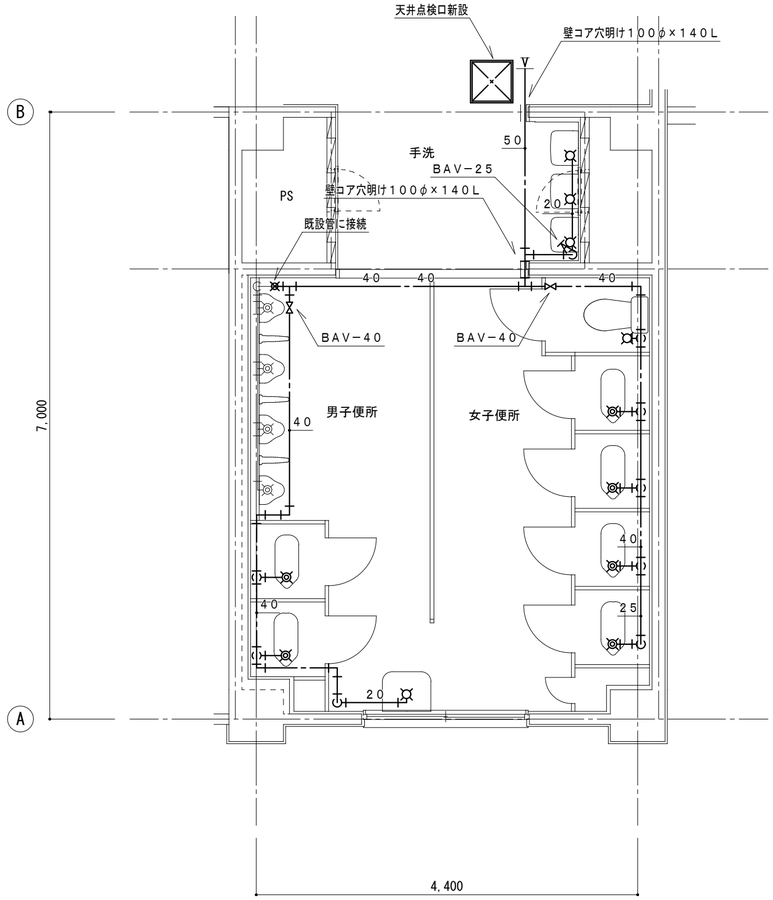

※　便所内給水管は、全て露出配管

北棟　２階便所詳細図（改修後）　1/50

北棟　２階便所　器具表（改修後）

名　称	仕　様	数 量	工事区分
和便器洗浄弁		6	新設
洋便器止水栓	１３mm（フラッシュタンク用）	1	再取付
小便器洗浄弁		4	現況のまま
掃除流し横水栓	Ｔ２３ＡＥＱ２０Ｃ	1	再取付
自閉式立水栓	ＴＬ１９ＡＲ	2	再取付
立水栓	Ｔ２０５ＵＮＲＣ	1	再取付
立水栓用止水栓	ＴＬ４ＣＦＵ	3	新設

変更年月日・変更事項

福山市教育委員会施設課

エイ・エム・イー 株式会社
〒720-0823　PHONE(084)981-0130
広島県福山市千代田町一丁目16番21号
一級建築士事務所　広島県知事登録 22(1)第5281号
一級建築士　第101759号　花房志保里

工事名称　2024年　10月
福山市立西深津小学校給水設備他改修工事

図面名称
改修前・後　北棟　２階便所詳細図

縮尺率
A-2：100%
A-3：71%

縮　尺
1:50

工事種別
機械

図面番号
P/28

改修前

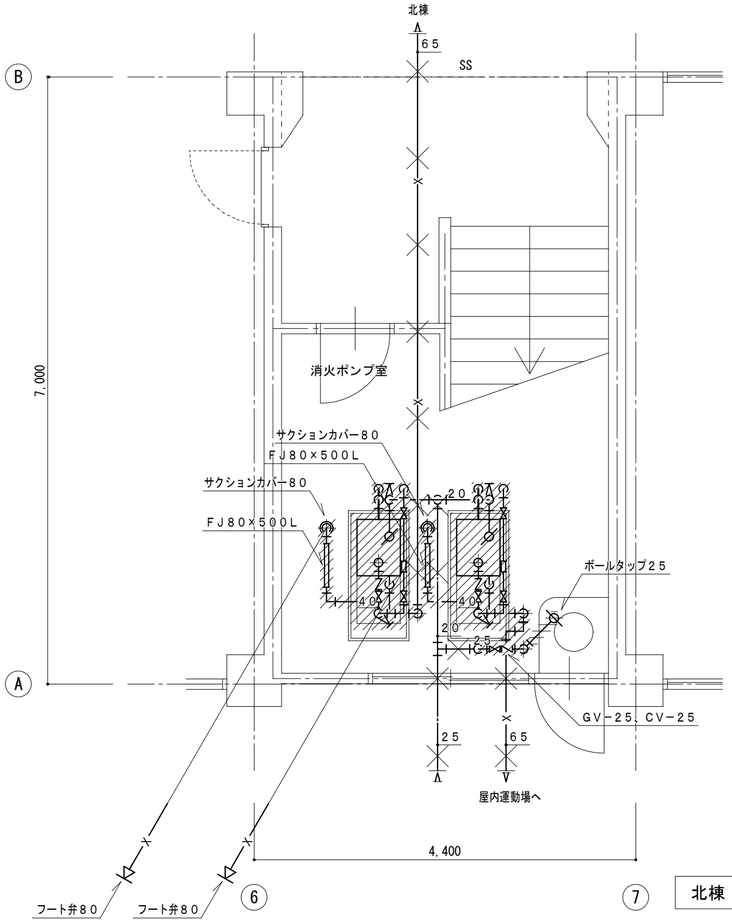

北棟　１階消火ポンプ室詳細図（改修前）　1/50

北棟　消火ポンプ室　器具表（改修前）			
名　称	仕　様	数 量	工事区分
消火栓ポンプ	80φ×300L／min×44m	2	撤去
	7．5kW×3φ200V		
ボールタップ	20φ	1	撤去
サクションカバー	地上操作式フート　80φ	2	撤去
スリース　チャッキ	65φ	2	撤去
伸縮継手	65φ×500L	2	撤去
伸縮継手	80φ×500L	2	撤去

凡　例	
	撤去範囲を示す。
	取外し範囲を示す。
	残置を示す。

改修後

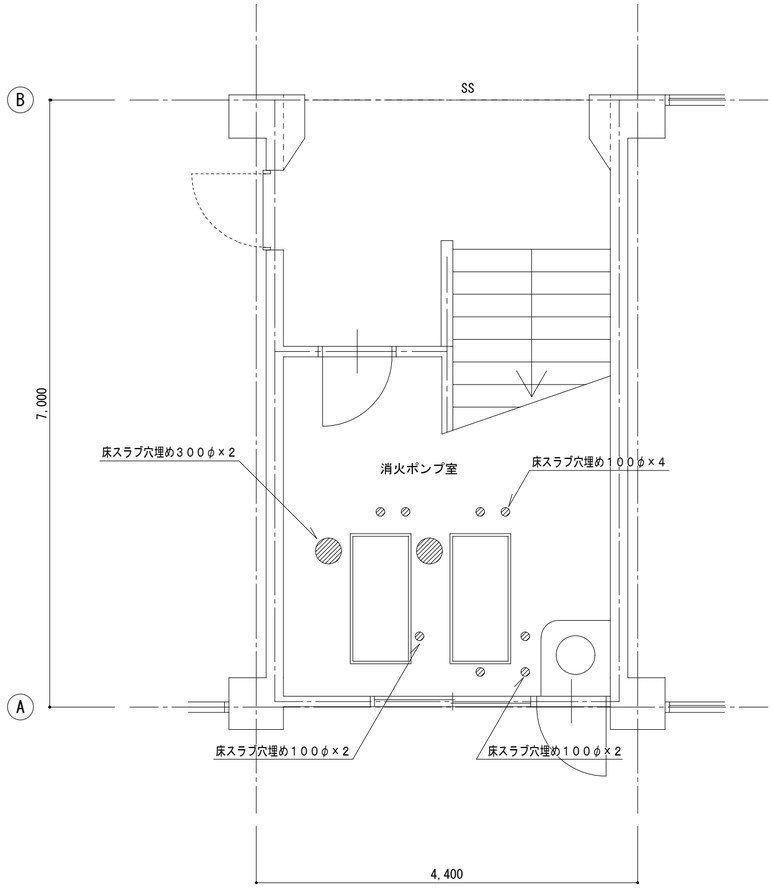

北棟　１階消火ポンプ室詳細図（改修後）　1/50

変更年月日・変更事項

福山市教育委員会施設課

エイ・エム・イー 株式会社
〒720-0823　PHONE(084)981-0130
広島県福山市千代田町一丁目16番21号
一級建築士事務所　広島県知事登録 22(1)第5281号
一級建築士　第101759号　花房 志保里

工事名称	2024年 10月	縮尺率	工事種別
福山市立西深津小学校給水設備他改修工事		A-2：100% A-3：71%	機械
図面名称		縮　尺	図面番号
改修前・後　北棟　１階消火ポンプ室詳細図		1:50	P／29

南棟1階　特別支援学級（ひまわり3）　器具表（改修前）			
名　称	参考品番・仕様	数　量	工事区分
流し横水栓	T130AUN13C	1	取外し
手洗器	排水器具共	1	撤去
足踏式立水栓		1	撤去

南棟1階　特別支援学級（ひまわり2）　器具表（改修前）			
名　称	参考品番・仕様	数　量	工事区分
流し横水栓	T130AUN13C	1	取外し
掃除流し横水栓	T23AEQ20C伸縮管付き　ﾊﾝﾄﾞﾙ無し	1	取外し

南棟1階　放課後児童クラブ（なかよし2組）　器具表（改修前）			
名　称	参考品番・仕様	数　量	工事区分
流し横水栓	T131SUN13C	1	取外し

南棟1階　放課後児童クラブ（なかよし1組）　器具表（改修前）			
名　称	参考品番・仕様	数　量	工事区分
流し横水栓	T130AUN13C	1	取外し

南棟1階　廊下　洗面（東）　器具表（改修前）			
名　称	参考品番・仕様	数　量	工事区分
手洗い自閉式横水栓	TL19	3	取外し
手洗い横水栓	T200SNR13C	3	取外し
地流し横水栓	T23BNR13C	1	取外し

南棟1階　屋外　手洗い場　足洗場　器具表（改修前）			
名　称	参考品番・仕様	数　量	工事区分
手洗い横水栓		4	現況のまま
地流しパイプ立上がり		2	現況のまま

凡　例	
	撤去範囲を示す。
	取外し範囲を示す。
	残置を示す。

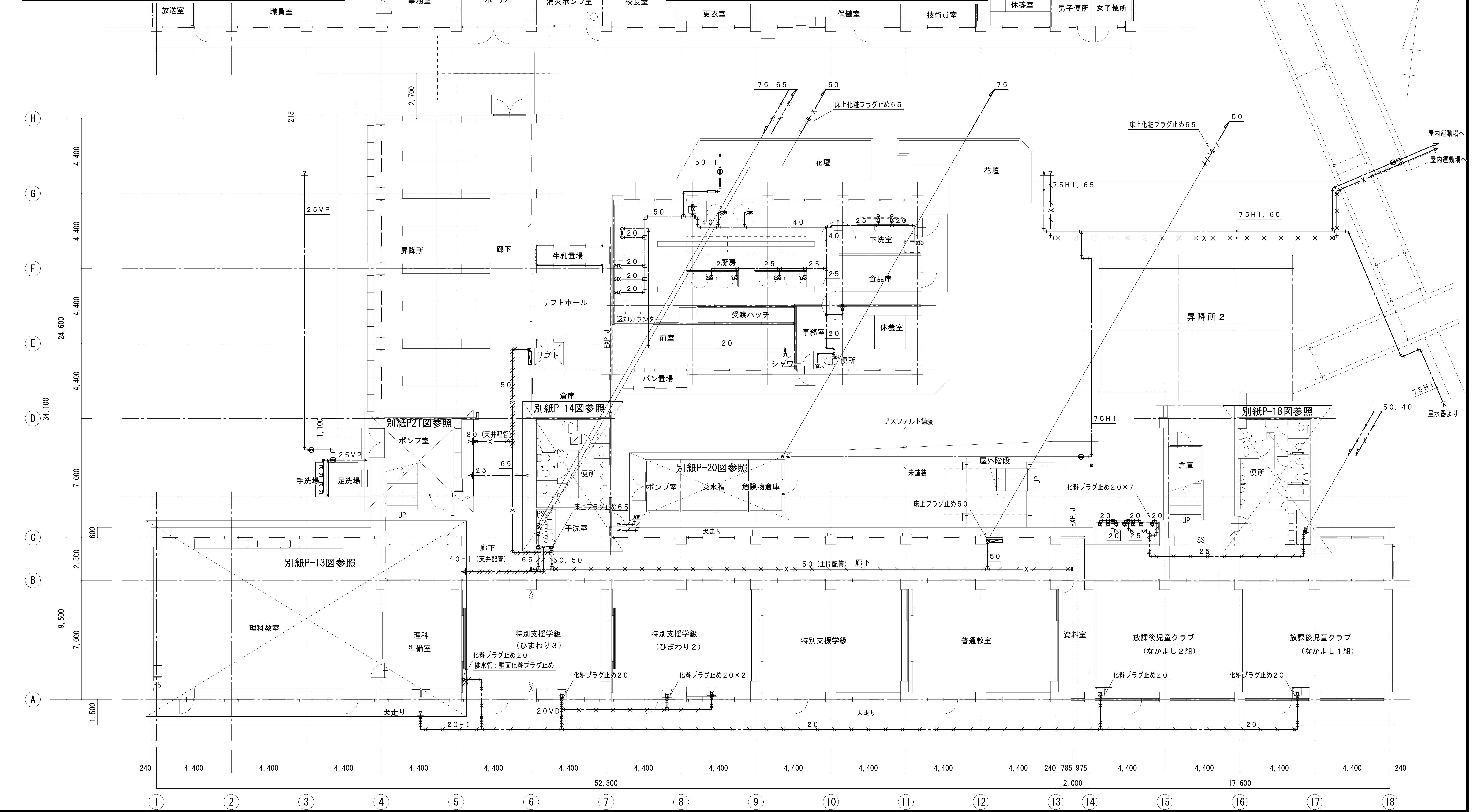

変更年月日・変更事項

福山市教育委員会施設課

AME
エイ・エム・イー 株式会社
〒720-0823　PHONE (084) 981-0130
広島県福山市千代田町一丁目16番21号
一級建築士事務所　広島県知事登録 22(1)第5281号
一級建築士　第101759号　花房志保里

工事名称	縮尺率	工事種別
福山市立西深津小学校給水設備他改修工事　2024年　10月	A-2：100% A-3：　71%	機械
図面名称	**縮　尺**	**図面番号**
改修前　南棟　1階平面図	1:150	P／30

南棟２階　家庭科教室　器具表（改修前）

名　称	参考品番・仕様		数　量	工事区分
流し横水栓（教師用）			2	現況のまま
流し横水栓（生徒用）			9	現況のまま
流し横水栓			4	現況のまま
洗濯機用横水栓			1	現況のまま

南棟２階　家庭科準備室　器具表（改修前）

名　称	参考品番・仕様		数　量	工事区分
流し横水栓			1	現況のまま
給湯機用水栓			1	現況のまま

南棟２階　廊下　洗面（東）　器具表（改修前）

名　称	参考品番・仕様		数　量	工事区分
手洗い自閉式横水栓		ＴＬ１９	3	取外し
手洗い横水栓		Ｔ２００ＳＮＲ１３Ｃ	3	取外し
地流し横水栓		Ｔ２３ＢＮＲ１３Ｃ	1	取外し

凡　例

	撤去範囲を示す。
	取外し範囲を示す。
×　×　×	残置を示す。

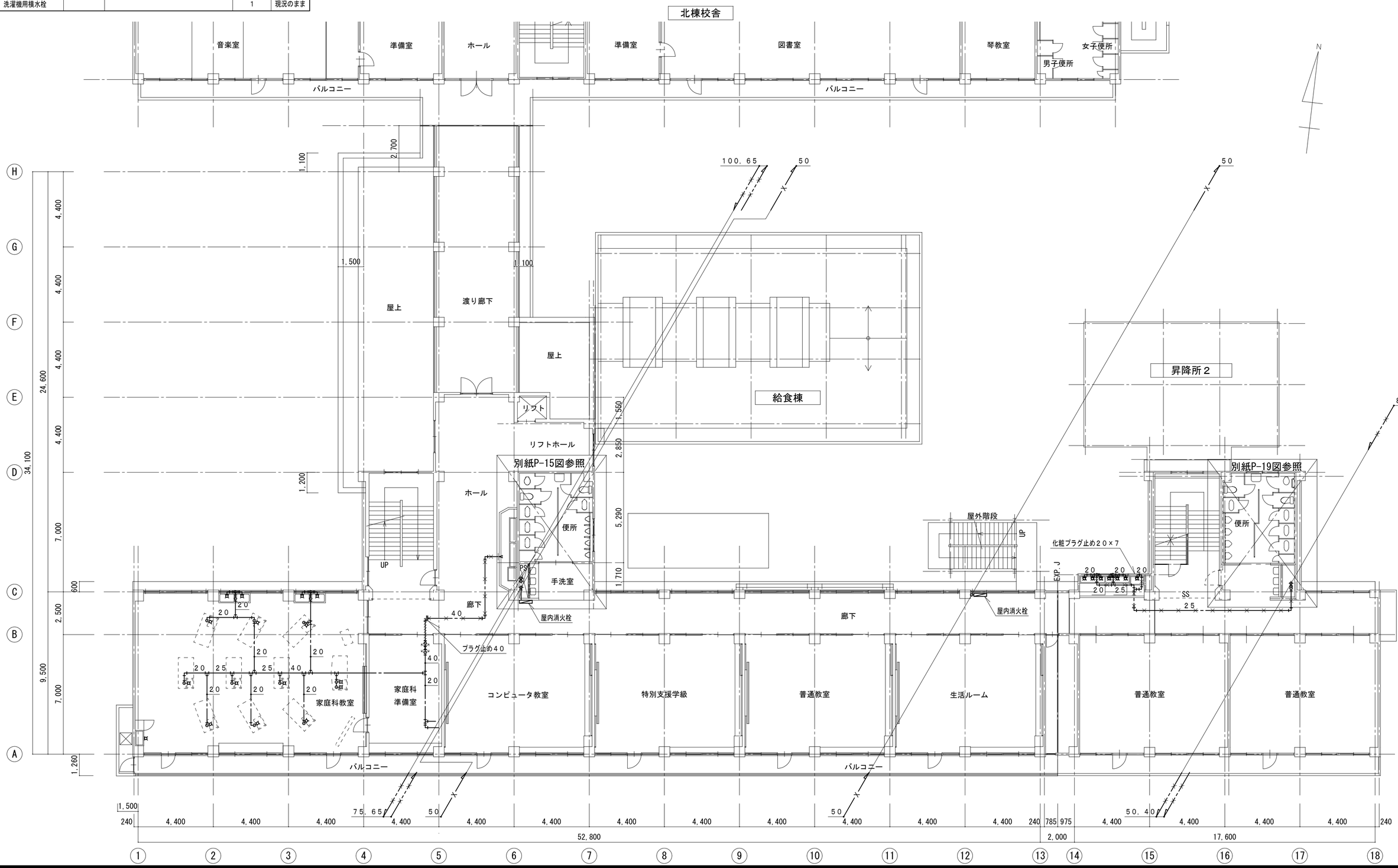

変更年月日・変更事項					
	福山市教育委員会施設課	エイ・エム・イー 株式会社	工事名称	2024年　10月	縮尺率 A-2：100% A-3：71% / 工事種別 機械
		〒720-0823　PHONE(084)981-0130 広島県福山市千代田町一丁目16番21号 一級建築士事務所　広島県知事登録 22(1)第5281号 一級建築士　第101759号　花房志保里	福山市立西深津小学校給水設備他改修工事		
			図面名称	縮　尺	図面番号
			改修前　南棟　２階平面図	1:150	P／31

南棟3階　図工教室　器具表（改修前）				
名　称	参考品番・仕様		数　量	工事区分
流し横水栓			１２	現況のまま

南棟3階　図工準備室　器具表（改修前）				
名　称	参考品番・仕様		数　量	工事区分
流し横水栓			1	現況のまま
給湯機用水栓			1	現況のまま

凡　例	
	撤去範囲を示す。
	取外し範囲を示す。
	残置を示す。

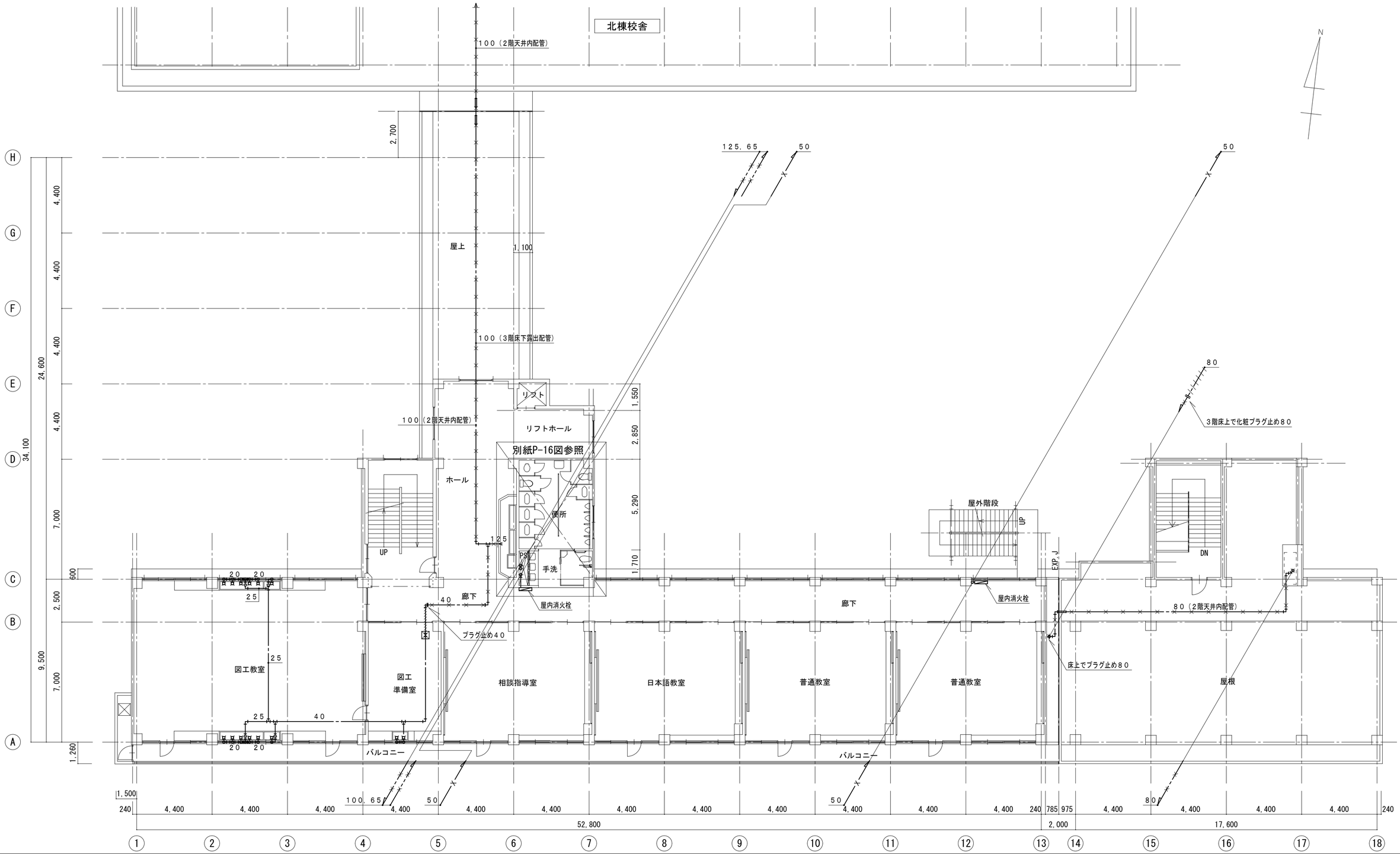

変更年月日・変更事項

福山市教育委員会施設課

AME
エイ・エム・イー 株式会社
〒720-0823　PHONE(084)981-0130
広島県福山市千代田町一丁目16番21号
一級建築士事務所　広島県知事登録 22(1)第5281号
一級建築士　第101759号　花房志保里

工事名称	2024年　10月	縮尺率	工事種別
福山市立西深津小学校給水設備他改修工事		A-2：100％ A-3：71％	機械
図面名称		縮　尺	図面番号
改修前　南棟　3階平面図		1:150	P／32

凡　例	
	撤去範囲を示す。
	取外し範囲を示す。
	残置を示す。

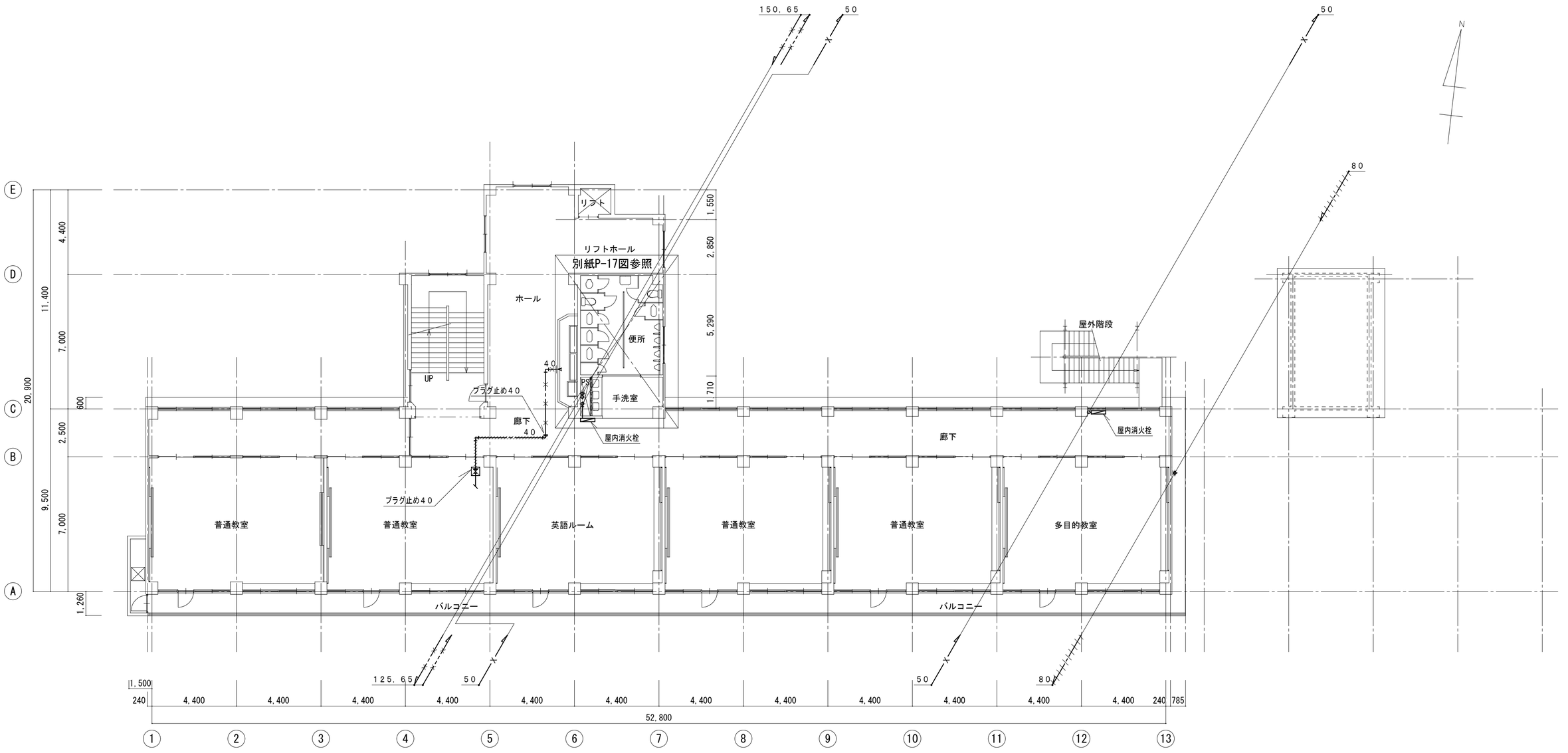

南棟　４階平面図（改修前）　1/150

変更年月日・変更事項				
	福山市教育委員会施設課	エイ・エム・イー 株式会社 〒720-0823　PHONE(084)981-0130 広島県福山市千代田町一丁目16番21号 一級建築士事務所　広島県知事登録 22(1)第5281号 一級建築士　第101759号　花房 志保里	工事名称　2024年 10月 福山市立西深津小学校給水設備他改修工事 図面名称 改修前　南棟　４階平面図	縮尺率 A-2：100% A-3：71% 縮　尺 1:150	工事種別 機械 図面番号 P／33

（ＦＴ－１） 消火用補給水タンク廻り弁類		
ドレンバルブ	２５Ａ	1
ＧＶ（　５Ｋ）	２５Ａ	1
ＧＶ（１０Ｋ）	４０Ａ	1
ＣＶ	４０Ａ	1
防虫網	２５Ａ	1
防虫網	５０Ａ	1

凡　例	
	撤去範囲を示す。
	取外し範囲を示す。
―×―×―	残置を示す。

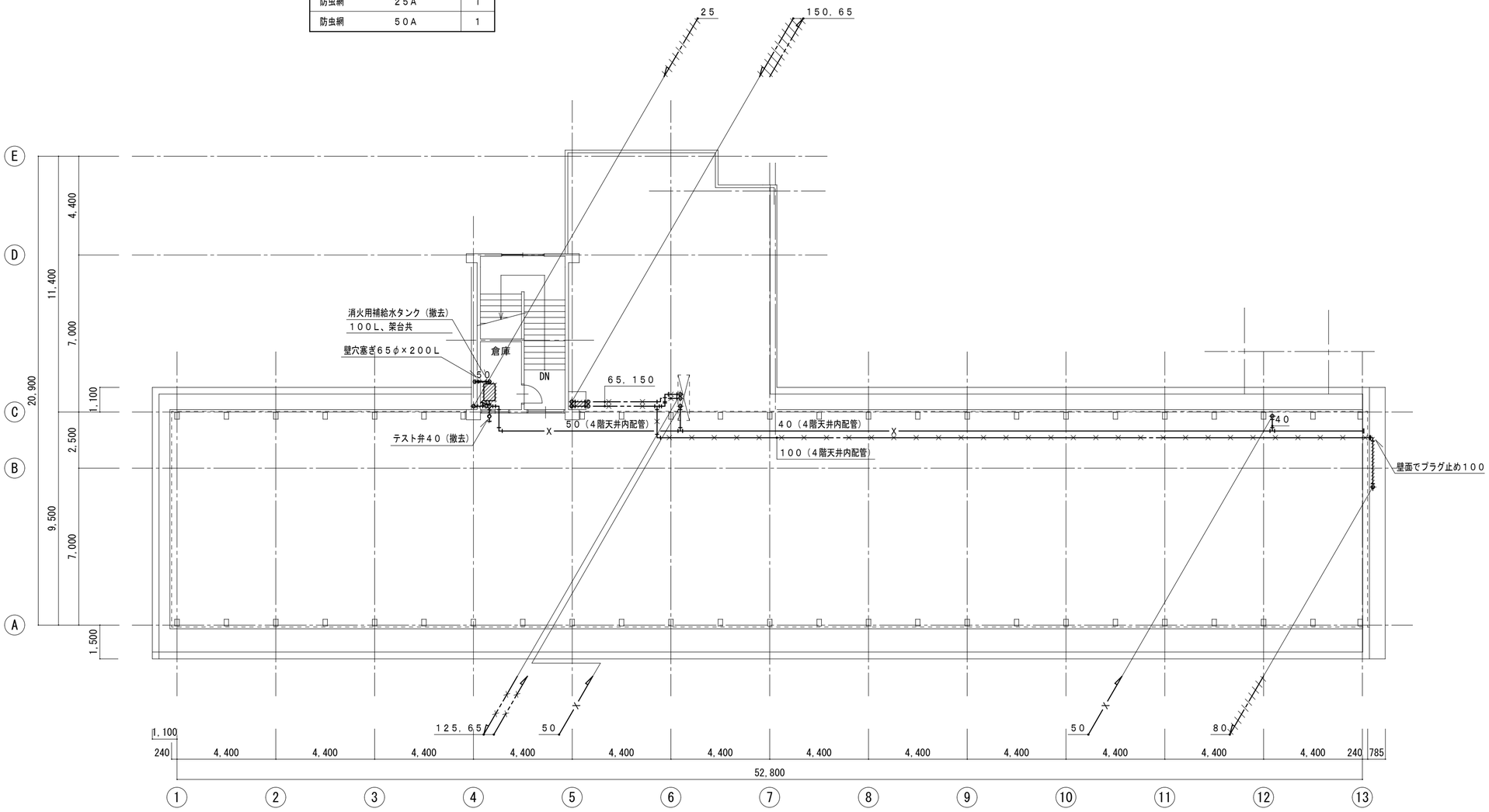

南棟　ＰＨ階平面図・屋根伏図（改修前）　1/150

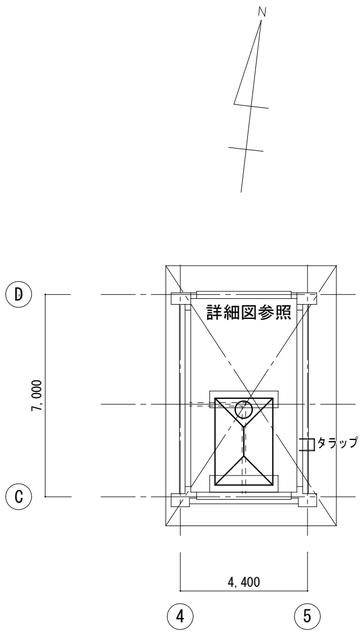

南棟　ＰＨ屋根伏図（改修前）　1/150

変更年月日・変更事項					
	福山市教育委員会施設課	エイ・エム・イー 株式会社 〒720-0823　PHONE(084)981-0130 広島県福山市千代田町一丁目16番21号 一級建築士事務所　広島県知事登録 22(1)第5281号 一級建築士　第101759号　花房 志保里	工事名称　2024年　10月 福山市立西深津小学校給水設備他改修工事	縮尺率 A-2：100% A-3：71%	工事種別 機械
			図面名称 改修前　南棟　ＰＨ階平面図・屋根伏図	縮　尺 1:150	図面番号 P／34

１階理科教室　器具表（改修前）			
名　称	仕　様	数　量	工事区分
化学水栓	T42A　児童机用	9	現況のまま
化学水栓	T42B　教師机用	1	現況のまま
自在水栓	T131SUN13C　横型	4	取外し

１階理科準備室　器具表（改修前）			
名　称	仕　様	数　量	工事区分
化学水栓	T42B　準備室机用	1	現況のまま
自在水栓	T131SUN13C　横型	2	取外し
ボールバルブ	40A	1	撤去

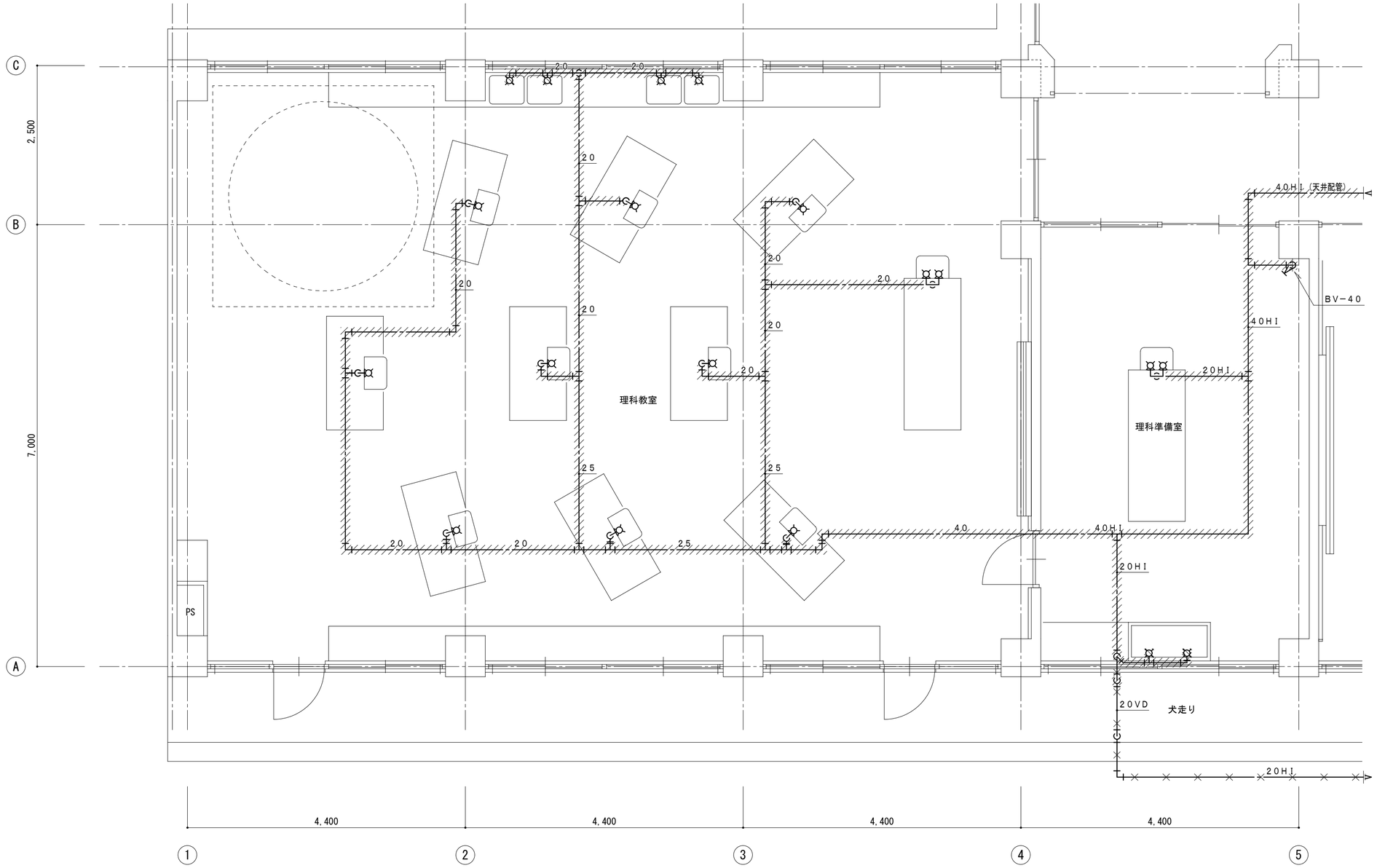

凡　例	
	撤去範囲を示す。
	取外し範囲を示す。
	残置を示す。

変更年月日・変更事項

福山市教育委員会施設課

エイ・エム・イー 株式会社
〒720-0823　PHONE(084)981-0130
広島県福山市千代田町一丁目16番21号
一級建築士事務所　広島県知事登録 22(1)第5281号
一級建築士　第101759号　花房 志保里

工事名称	2024年 10月	縮尺率	工事種別
福山市立西深津小学校給水設備他改修工事		A-2：100% A-3：71%	機械
図面名称		縮　尺	図面番号
改修前　南棟　１階理科室詳細図		1:50	P／35

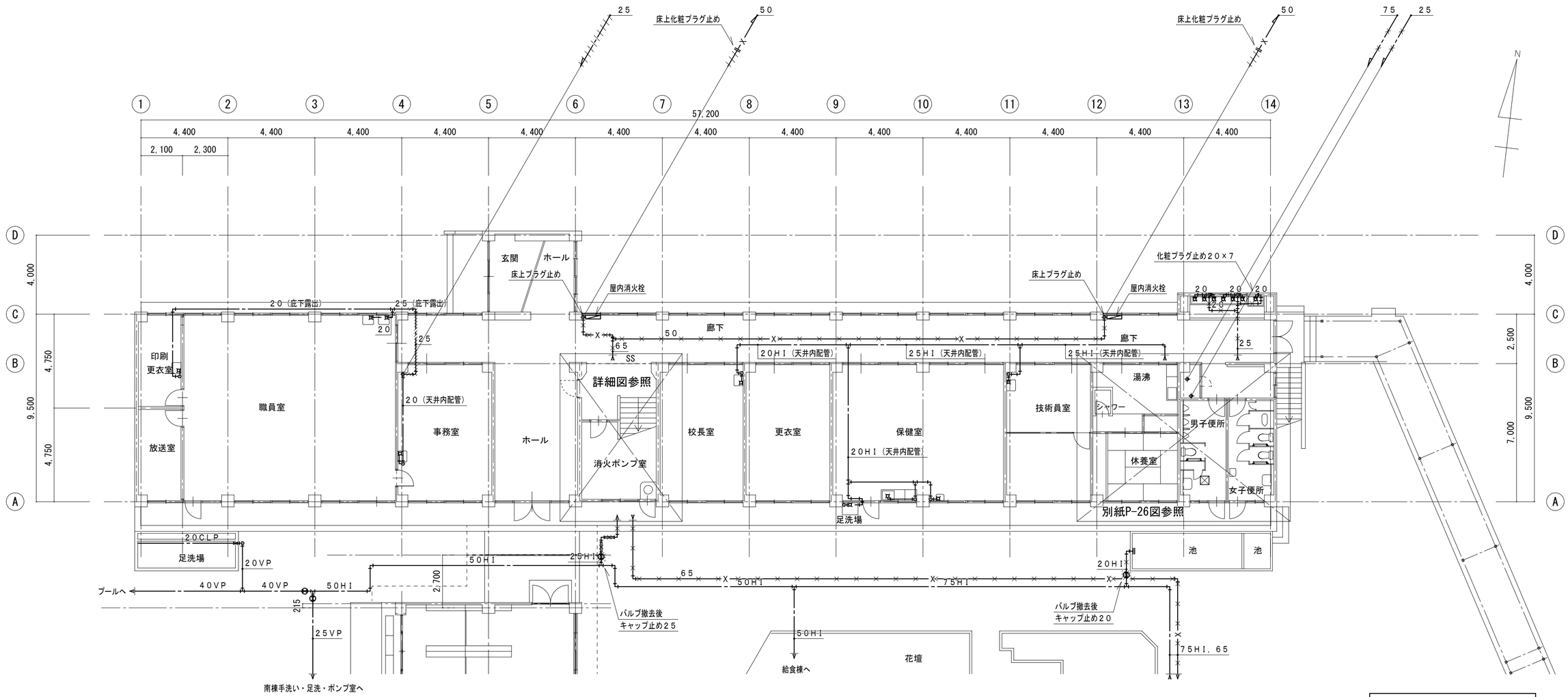

北棟　１階平面図（改修前）　1/150

凡　例	
	撤去範囲を示す。
	取外し範囲を示す。
	残置を示す。

北棟１階　印刷　更衣室　洗面　器具表（改修前）

名　称	参考品番・仕様	数　量	工事区分
手洗い立水栓		1	現況のまま

北棟１階　職員室　洗面　器具表（改修前）

名　称	参考品番・仕様	数　量	工事区分
手洗い自閉式立水栓		1	現況のまま
手洗い立水栓		1	現況のまま

北棟１階　事務室　洗面　器具表（改修前）

名　称	参考品番・仕様	数　量	工事区分
手洗い立水栓		1	現況のまま

北棟１階　校長室　洗面　器具表（改修前）

名　称	参考品番・仕様	数　量	工事区分
手洗い立水栓		1	現況のまま

北棟１階　保健室　洗面・流し　器具表（改修前）

名　称	参考品番・仕様	数　量	工事区分
流し横水栓		1	現況のまま
手洗い立水栓		1	現況のまま
地流し横水栓		1	現況のまま

北棟１階　技術員室　洗面　器具表（改修前）

名　称	参考品番・仕様	数　量	工事区分
手洗い立水栓		1	現況のまま

北棟１階　休養室　湯沸し　器具表（改修前）

名　称	参考品番・仕様	数　量	工事区分
流し横水栓		1	現況のまま

北棟１階　休養室　シャワー　器具表（改修前）

名　称	参考品番・仕様	数　量	工事区分
シャワー付き混合横水栓		1	現況のまま

北棟１階　廊下　洗面　器具表（改修前）

名　称	参考品番・仕様	数　量	工事区分
手洗い横水栓	Ｔ２００ＳＮＲ１３Ｃ	3	取外し
手洗い自閉式横水栓	ＴＬ１９	3	取外し
地流し横水栓	Ｔ２３ＢＮＲ１３Ｃ	1	取外し

北棟１階　屋外　足洗場　器具表（改修前）

名　称	参考品番・仕様	数　量	工事区分
地流し穴明パイプ		1	現況のまま
地流し横水栓		1	現況のまま

変更年月日・変更事項

福山市教育委員会施設課

エイ・エム・イー 株式会社
〒720-0823　PHONE(084)981-0130
広島県福山市千代田町一丁目16番21号
一級建築士事務所　広島県知事登録 22(1)第5281号
一級建築士　第101759号　花房志保里

工事名称	2024年　10月	縮尺率	工事種別
福山市立西深津小学校給水設備他改修工事		A-2：100% A-3：71%	機械
図面名称		縮　尺	図面番号
改修前　北棟　１階平面図		1:150	P／36

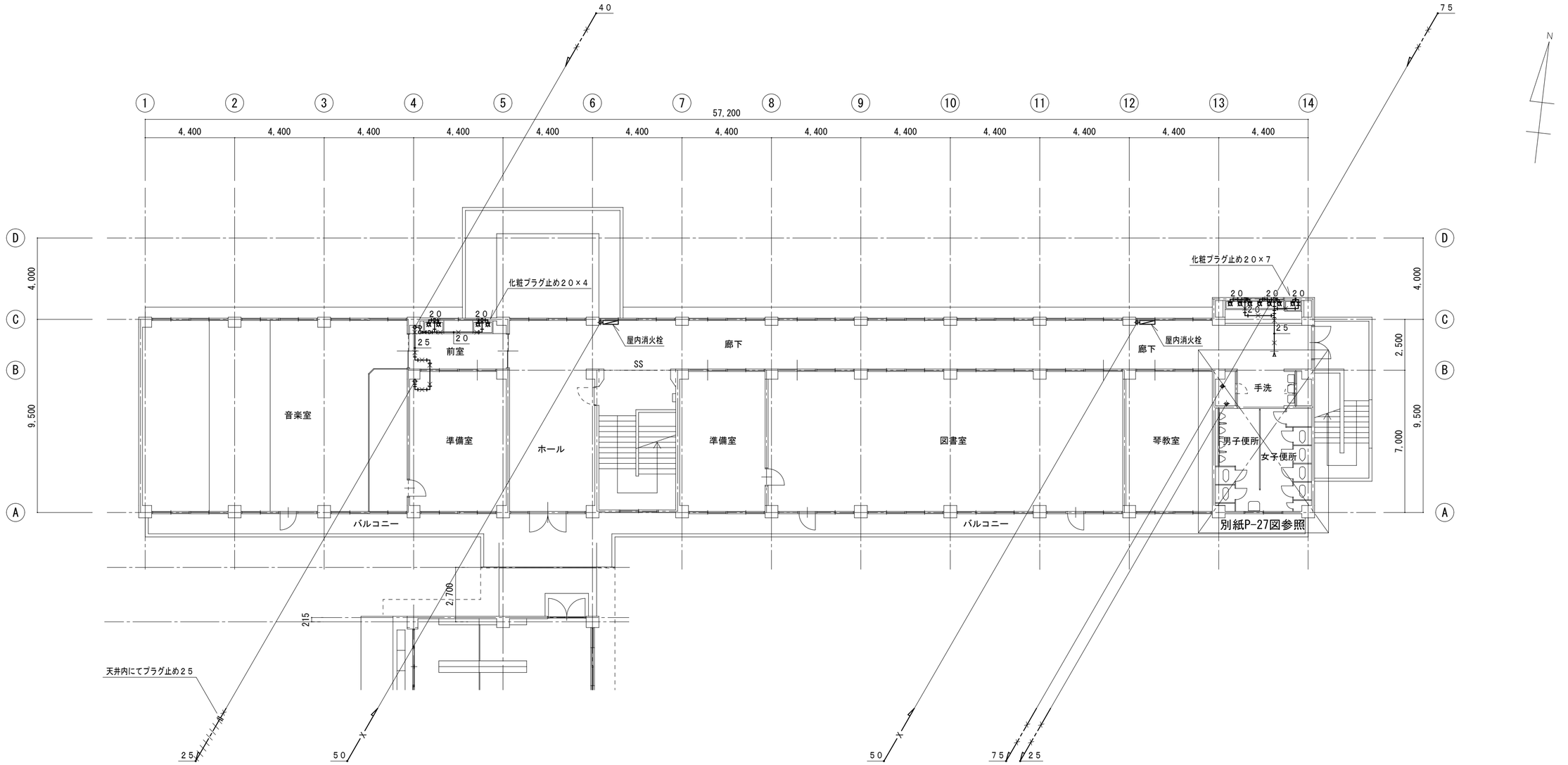

北棟　２階平面図（改修前）　1/150

北棟２階　音楽前室　洗面　器具表（改修前）

名　称	参考品番・仕様		数　量	工事区分
手洗い自閉式横水栓		ＴＬ１９	2	取外し
手洗い横水栓		Ｔ２００ＳＮＲ１３Ｃ	2	取外し

北棟２階　廊下　洗面　器具表（改修前）

名　称	参考品番・仕様		数　量	工事区分
手洗い横水栓		Ｔ２００ＳＮＲ１３Ｃ	3	取外し
手洗い自閉式横水栓		ＴＬ１９	3	取外し
地流し横水栓		Ｔ２３ＢＮＲ１３Ｃ	1	取外し

凡　例	
	撤去範囲を示す。
	取外し範囲を示す。
	残置を示す。

変更年月日・変更事項

福山市教育委員会施設課

エイ・エム・イー 株式会社
〒720-0823　PHONE(084)981-0130
広島県福山市千代田町一丁目16番21号
一級建築士事務所　広島県知事登録 22(1)第5281号
一級建築士　第101759号　花房 志保里

工事名称	2024年 10月	縮尺率	工事種別
福山市立西深津小学校給水設備他改修工事		A-2：100％ A-3：71％	機械
図面名称		縮　尺	図面番号
改修前　北棟　２階平面図		1:150	P／37

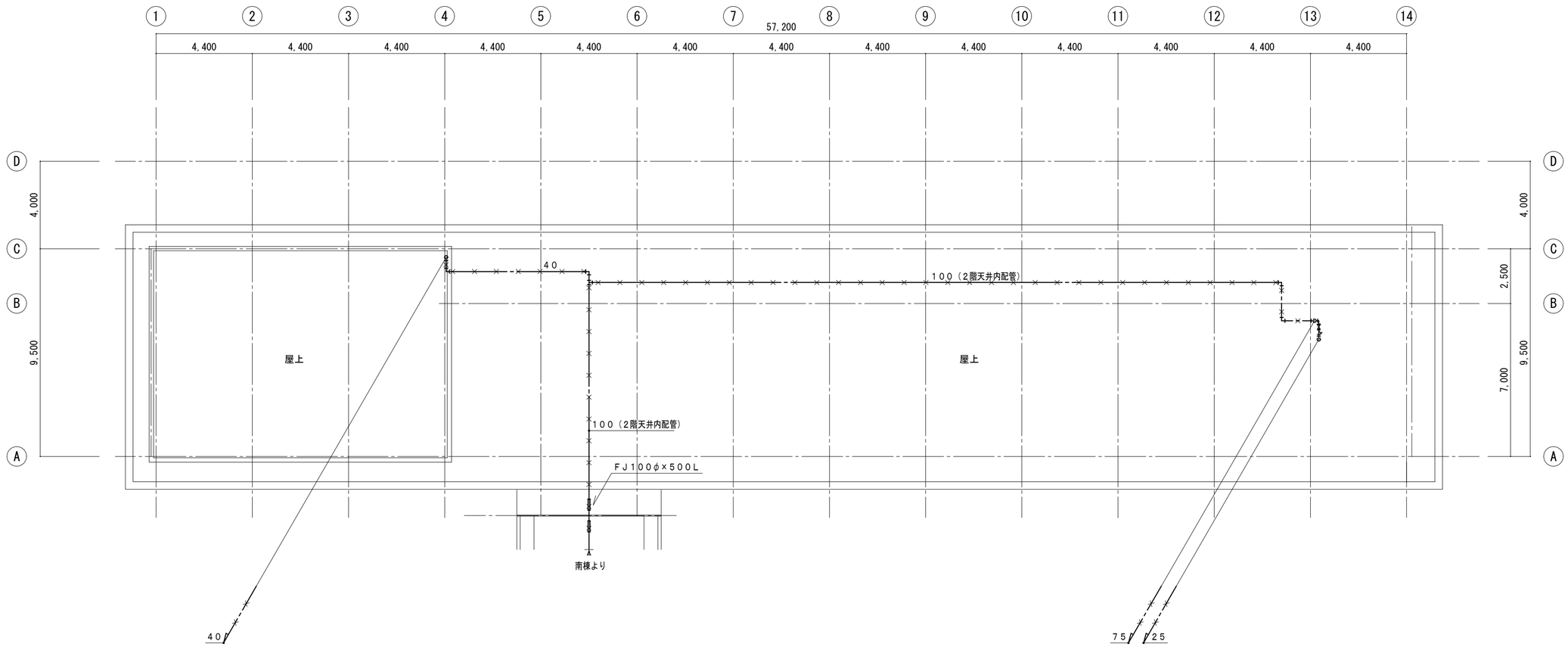

北棟　屋根伏図（改修前）　1/150

凡　例	
	撤去範囲を示す。
	取外し範囲を示す。
	残置を示す。

変更年月日・変更事項					
	福山市教育委員会施設課	エイ・エム・イー 株式会社 〒720-0823　PHONE(084)981-0130 広島県福山市千代田町一丁目16番21号 一級建築士事務所　広島県知事登録 22(1)第5281号 一級建築士　第101759号　花房 志保里	工事名称　2024年 10月 福山市立西深津小学校給水設備他改修工事	縮尺率 A-2：100% A-3：71%	工事種別 機械
			図面名称 改修前　北棟　屋根伏図	縮　尺 1:150	図面番号 P／38

改修前

屋内運動場　男子便所　器具表（改修前）

名　称	参考品番・仕様	数　量	工事区分
洋便器止水栓	１３mm（フラッシュタンク用）	1	現況のまま
小便器洗浄弁		2	現況のまま
手洗い自閉式立水栓		1	現況のまま

屋内運動場　女子便所　器具表（改修前）

名　称	参考品番・仕様	数　量	工事区分
洋便器止水栓	１３mm（フラッシュタンク用）	1	現況のまま
和便器洗浄弁		1	現況のまま
手洗い自閉式立水栓		1	現況のまま
洗濯流し横水栓		1	現況のまま

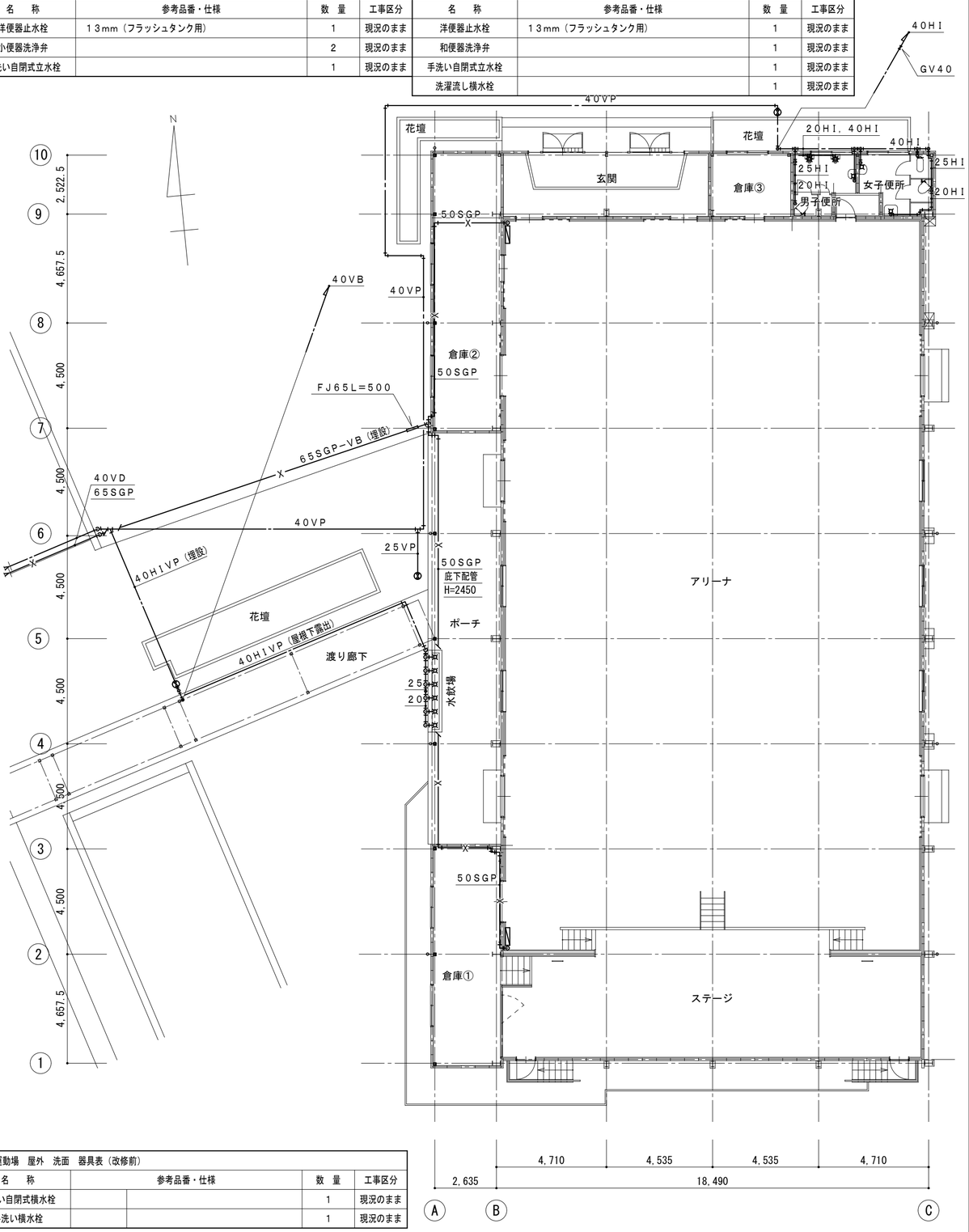

屋内運動場　屋外　洗面　器具表（改修前）

名　称	参考品番・仕様	数　量	工事区分
手洗い自閉式横水栓		1	現況のまま
手洗い横水栓		1	現況のまま

変更年月日・変更事項

福山市教育委員会施設課

エイ・エム・イー 株式会社
〒720-0823　PHONE(084)981-0130
広島県福山市千代田町一丁目16番21号
一級建築士事務所　広島県知事登録 22(1)第5281号
一級建築士　第101759号　花房志保里

工事名称	福山市立西深津小学校給水設備他改修工事　2024年　10月
図面名称	屋内運動場　１階平面図（参考）
縮尺率	A-2：100%　A-3：71%
縮　尺	1:150
工事種別	機械
図面番号	P／39

北棟校舎

放送室 / 職員室 / 事務室 / ホール / 消火ポンプ室 / 更衣室 / 校長室 / 保健室 / 技術員室 / 休養室 / 男子便所 / 女子便所

N

昇降所 / 廊下 / 牛乳置場 / 厨房 / 下洗室 / 食品庫 / リフトホール / 返却カウンター / 受渡ハッチ / 前室 / 事務室 / 休養室 / リフト / EXP.J / シャワー / 便所 / パン置場 / 倉庫 / ポンプ室 / 便所 / 手洗室 / PS / ポンプ室 / 受水槽 / 危険物倉庫 / 犬走り / 屋外階段 / UP / EXP.J / 倉庫 / SS / 廊下 / 廊下 / 理科教室 / 理科準備室 / 特別支援学級 / 特別支援学級 / 特別支援学級 / 普通教室 / 資料室 / 普通教室 / 放課後児童クラブ / 犬走り / 犬走り

外部足場：手すり先行方式枠組本足場、１２００枠、存置期間３か月
高さ１．７ｍ×１０段（１６．１３ｍ）

外部足場：手すり先行方式枠組本足場、６００枠、存置期間３か月
高さ１．７ｍ×２段（４．３７ｍ）

外部足場：手すり先行方式枠組本足場、１２００枠、存置期間３か月
高さ１．７ｍ×５段（８．２２ｍ）

昇降所２

外部足場：手すり先行方式枠組本足場、６００枠、存置期間３か月
高さ１．７ｍ×５段（８．２２ｍ）

外部足場：手すり先行方式枠組本足場、６００枠、存置期間３か月
高さ１．７ｍ×５段（８．２２ｍ）

H / G / F / E / D / C / B / A

4,400 / 4,400 / 4,400 / 4,400 / 4,400 / 24,600
100 / 34,100
7,000 / 600 / 2,500 / 9,500
7,000 / 1,500

2,700 / 215 / 1,100 / 22

240 / 4,400 / 4,400 / 4,400 / 4,400 / 4,400 / 4,400 / 4,400 / 4,400 / 4,400 / 4,400 / 4,400 / 4,400 / 4,400 / 240 / 785 / 975 / 4,400 / 4,400 / 4,400 / 4,400 / 240
52,800 / 2,000 / 17,600

1 / 2 / 3 / 4 / 5 / 6 / 7 / 8 / 9 / 10 / 11 / 12 / 13 / 14 / 15 / 16 / 17 / 18

変更年月日・変更事項	福山市教育委員会施設課	エイ・エム・イー 株式会社 〒720-0823 PHONE(084)981-0130 広島県福山市千代田町一丁目16番21号 一級建築士事務所 広島県知事登録 22(1)第5281号 一級建築士 第101759号 花房 志保里	設計者	工事名称 年 月 日 福山市立西深津小学校給水設備他改修工事 図面名称 南棟 １階平面図	縮尺率 A-2：100% A-3： 71% 縮 尺 1:150	工事種別 仮設 図面番号 K-01

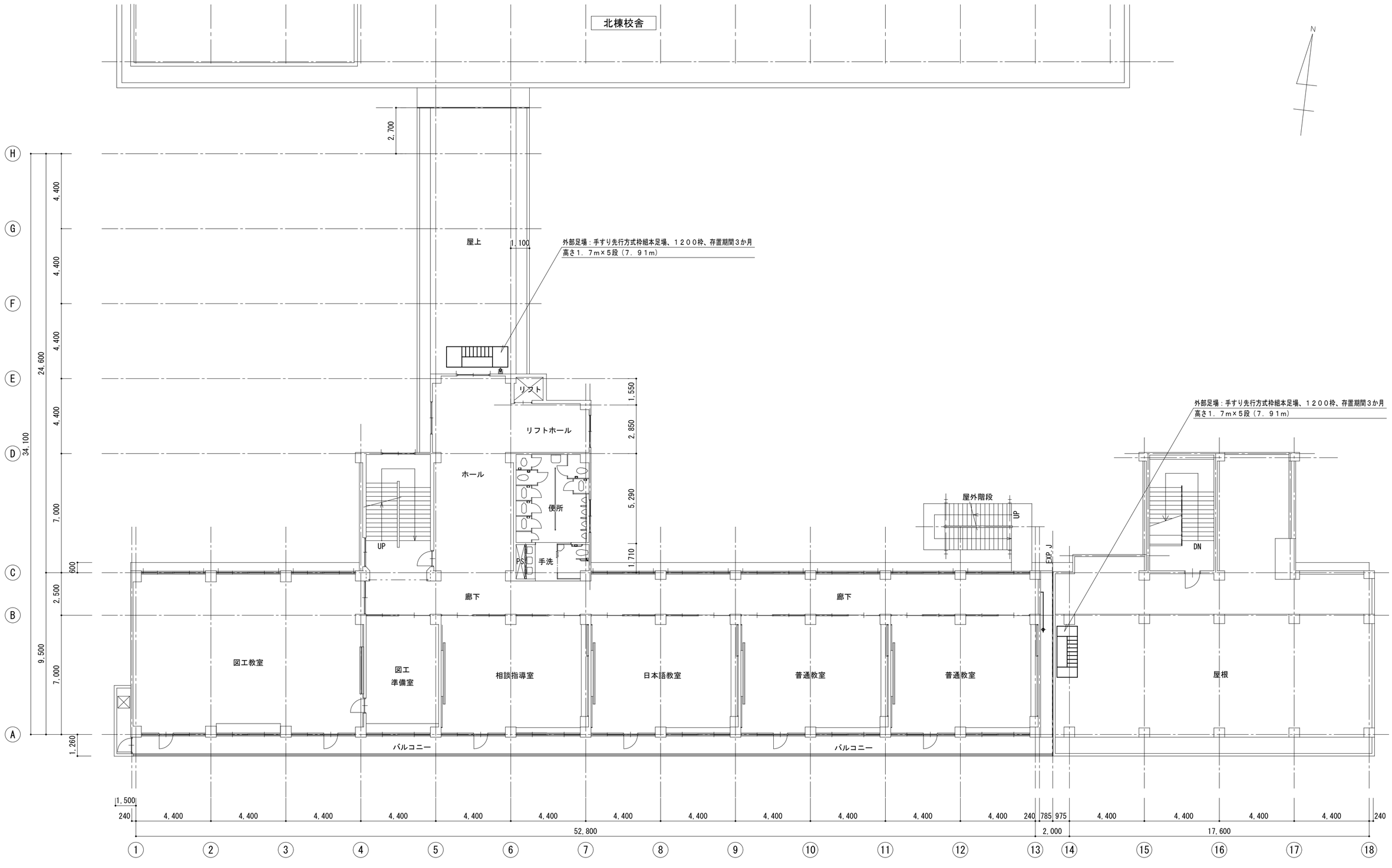

変更年月日・変更事項	福山市教育委員会施設課	エイ・エム・イー 株式会社 〒720-0823 PHONE(084)981-0130 広島県福山市千代田町一丁目16番21号 一級建築士事務所 広島県知事登録 22(1)第5281号 一級建築士 第101759号 花房 志保里	設計者	工事名称 年 月 日 福山市立西深津小学校給水設備他改修工事 図面名称 南棟 ３階平面図（改修前）	縮尺率 A-2：100% A-3： 71% 縮 尺 1:150 工事種別 仮設 図面番号 K-02

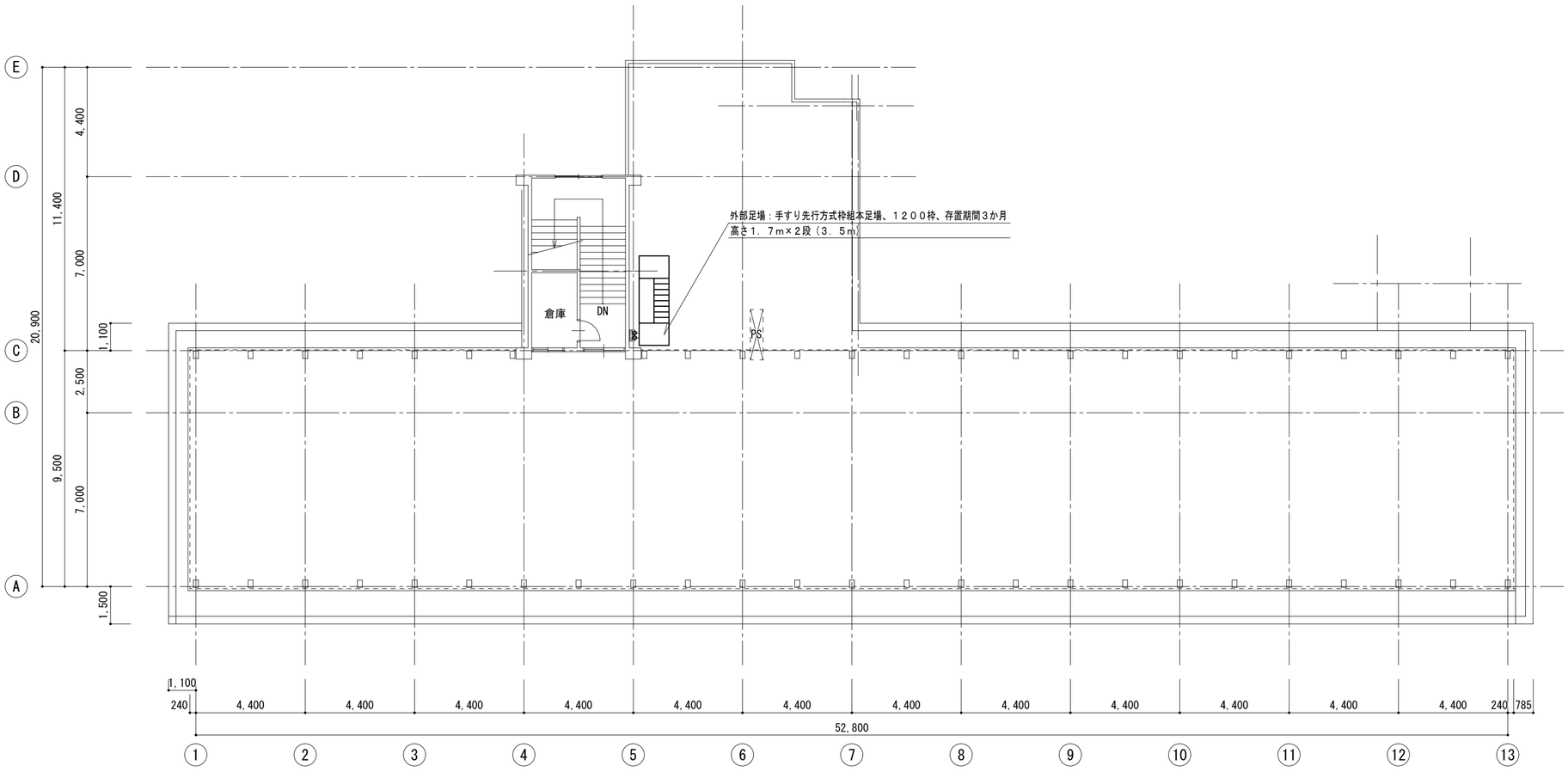

南棟　ＰＨ階平面図・屋根伏図（改修前）　1/150

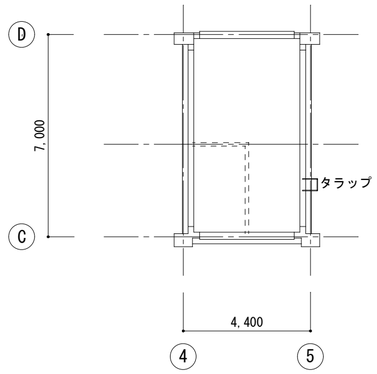

南棟　ＰＨ屋根伏図（改修前）　1/150

変更年月日・変更事項						
	福山市教育委員会施設課	エイ・エム・イー 株式会社 〒720-0823　PHONE(084)981-0130 広島県福山市千代田町一丁目16番21号 一級建築士事務所　広島県知事登録 22(1)第5281号 一級建築士　第101759号　花房志保里	設計者	工事名称　年　月　日 福山市立西深津小学校給水設備他改修工事	縮尺率 A-2：100% A-3：71%	工事種別 仮設
				図面名称 南棟　ＰＨ階平面図・屋根伏図　ＰＨ屋根伏図（改修前）	縮　尺 1:150	図面番号 K-03

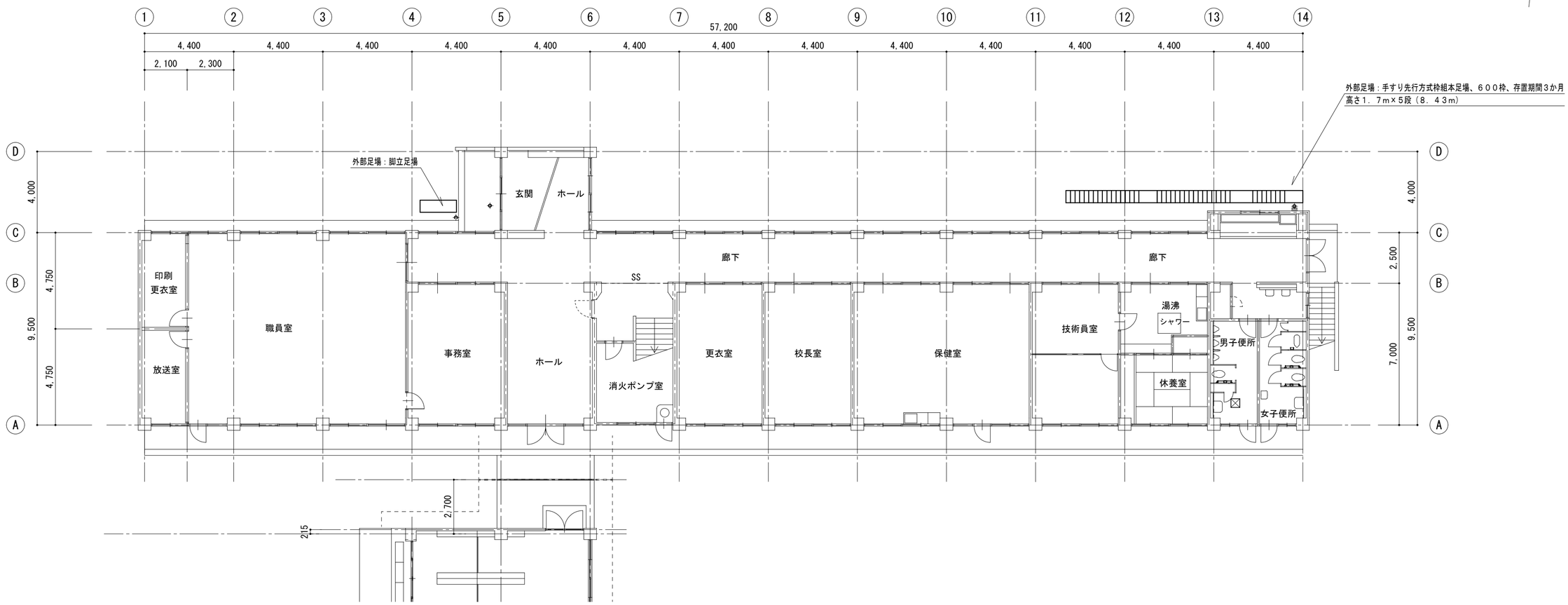

北棟　１階平面図（改修前）　1/150

変更年月日・変更事項							
	福山市教育委員会施設課	エイ・エム・イー 株式会社 〒720-0823 PHONE(084)981-0130 広島県福山市千代田町一丁目16番21号 一級建築士事務所　広島県知事登録 22(1)第5281号 一級建築士　第101759号　花房 志保里	設計者	工事名称　年　月　日 福山市立西深津小学校給水設備他改修工事	縮尺率 A-2：100% A-3：71%	工事種別 仮設
				図面名称 北棟　１階平面図（改修前）	縮　尺 1:150	図面番号 K-04

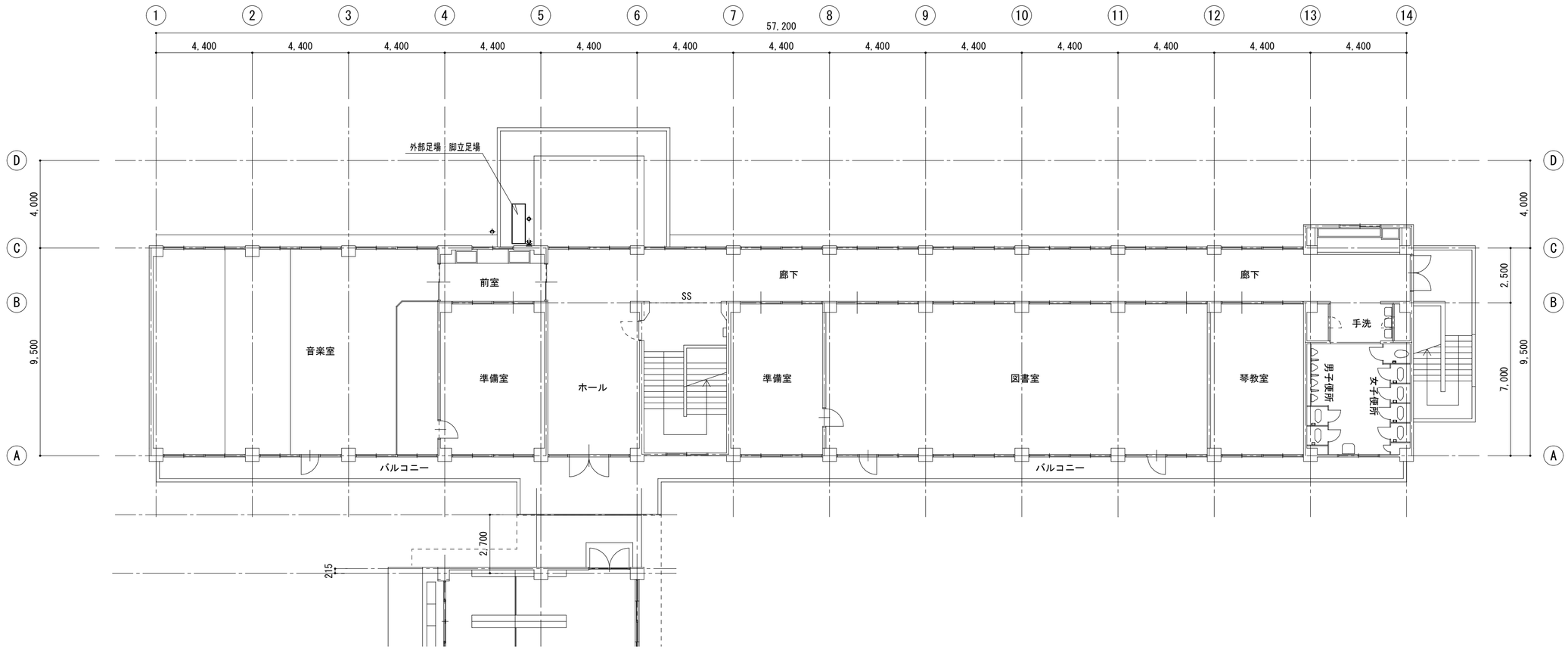

北棟　２階平面図（改修前）　1/150

変更年月日・変更事項	福山市教育委員会施設課	エイ・エム・イー 株式会社 〒720-0823 PHONE(084)981-0130 広島県福山市千代田町一丁目16番21号 一級建築士事務所 広島県知事登録 22(1)第5281号 一級建築士 第101759号 花房 志保里	設計者	工事名称 福山市立西深津小学校給水設備他改修工事 年 月 日	縮尺率 A-2：100% A-3：71%	工事種別 仮設
				図面名称 北棟　２階平面図（改修前）	縮 尺 1:150	図面番号 K-05

参考数量書

§工事名称　　福山市立西深津小学校給水設備他改修工事

§工事場所　　福山市西深津町五丁目１番１号

特記事項

1　この数量書は、福山市建設工事請負契約約款１条に定める「設計図書」ではなく参考数量です。従って、契約後の変更等を含意するものではありません。

2　数量の算出は次の基準によっています。

※「建築数量積算基準・同解説」　　（建築工事積算研究会制定）

設　計　書

工事名称　　福山市立西深津小学校給水設備他改修工事

工事場所　　福山市西深津町五丁目１番１号

【工事概要】
・給水設備工事　　～　一式
・消火設備工事　　～　一式
・撤去工事　　～　一式

【別途工事】
・電気設備工事　　～　一式

名　　称	数　量	単位	金　　額	備　　考
直接工事費				
直　接　工　事　費	1	式		
計				
共通費				
共通仮設費	1	式		
現場管理費	1	式		
一般管理費等	1	式		
計				
工事価格	1	式		
消費税等相当額	1	式		消費税率 10 %
工事費	1	式		

名　　称	数　量	単位	金　　額	備　　考
直 接 工 事 費	1	式		
計				

名　　称	数　量	単位	金　　額	備　　考
仮設工事	1	式		
校舎	1	式		
計				

仮設工事

名　　称	数　量	単位	金　　額	備　　考
仮設工事	1	式		
計				

校舎

名　　称	数　量	単位	金　　額	備　　考
給水設備	1	式		
排水設備	1	式		
消火設備	1	式		
撤去工事	1	式		
発生材処理	1	式		
計				

仮設工事

科 目 名 称	中 科 目 名 称	数 量	単位	金 額	備 考
仮設工事		1	式		
計					

校舎

科目名称	中科目名称	数量	単位	金額	備考
給水設備		1	式		
計					
排水設備		1	式		
計					
消火設備	屋内消火栓設備	1	式		
計					
撤去工事		1	式		
計					
発生材処理		1	式		
計					

仮設工事		仮設工事				
名 称	摘 要	数 量	単位	単 価	金 額	備 考
枠組本足場 (手すり先行方式)	建枠 900×1700 布枠500+240 掛払い手間 22m未満 - -	184	㎡			
枠組本足場 (手すり先行方式)	建枠 900×1700 布枠500+240 基本料 修理費含む 22m未満 - -	184	㎡			
枠組本足場 (手すり先行方式)	建枠 900×1700 布枠500+240 供用1日賃料 修理費含む 22m未満 - -	184	㎡			
安全手すり (手すり先行方式)	枠組本足場用 掛払い手間 -	158	m			
安全手すり (手すり先行方式)	枠組本足場用 供用1日賃料 修理費含む -	158	m			
安全手すり (手すり先行方式)	枠組本足場用 基本料 修理費含む -	158	m			
養生ｼｰﾄ張り	防炎性能 JIS A 8952 Ⅰ類 掛払い手間 - -	184	㎡			
養生ｼｰﾄ張り	防炎性能 JIS A 8952 Ⅰ類 供用1日賃料 修理費含む - -	184	㎡			
養生ｼｰﾄ張り	防炎性能 JIS A 8952 Ⅰ類 基本料 修理費含む - -	184	㎡			
計						

校舎	給水設備					
名　　称	摘　　要	数　量	単位	単　価	金　　額	備　　考
TW-1 高架ﾀﾝｸ	SUS製保温形 容量：8㎥(呼称)、5.6㎥(有効) 寸法：2.0*2.0*2.0H	1	基			
BP-1 増圧ﾎﾟﾝﾌﾟﾕﾆｯﾄ	縦設置形ｷｬﾋﾞﾈｯﾄ直結ﾌﾞｰｽﾀｰﾎﾟﾝﾌﾟ ﾕﾆｯﾄ　高架タンク給水方式 25A×44L/min×22m	1	組			
和風便器洗浄弁	TV550S、TSF60AR	27	組			
ﾊﾞﾘｱﾌﾘｰ便器洗浄弁	TV550S、TSF60AR	1	組			
洋便器洗浄弁	TV550S、TSF75LR	6	組			
洋便器止水栓 取外し再取付	13mm（ﾌﾗｯｼｭﾀﾝｸ用）	19	組			
洋便器洗浄弁 取外し再取付	TV550S、TSF75LR	1	組			
小便器洗浄弁	TG600PN、TN117	8	組			
自閉式立水栓 取外し再取付	TL19AR	17	組			
立水栓取外し再取付	T205QFRCﾚﾊﾞｰ式	3	組			
立水栓取外し再取付	T205UNRC	7	組			
立水栓取外し再取付	T205QFRC	2	組			
自閉式横水栓 取外し再取付	TL19	26	組			
掃除流し横水栓 取外し再取付	T23AEQ20C	9	組			
ﾎｰﾑ水栓水栓 取外し再取付	T200SNR13C	26	組			
ﾎｰﾑ水栓水栓 取外し再取付	T131SUN13C	7	組			
ﾎｰﾑ水栓水栓 取外し再取付	T130AUN13C	4	組			
地流し横水栓 取外し再取付	T23BNR13C	8	組			
汚物流し洗浄弁 取外し再取付		1	組			
洗濯機用水栓(緊急止水弁付)	TW11R	1	組			

校舎	給水設備					
名 称	摘 要	数 量	単位	単 価	金 額	備 考
止水栓	TL4CFU	25	組			
ホーム水栓	T200SNRC13C	3	組			
電気温水器用止水栓 取外し再取付		1	組			
（給水管）						
給水・耐衝撃性ﾎﾟﾘ塩ﾋﾞ管(HIVP)	屋内一般 100A	12	m			
給水・耐衝撃性ﾎﾟﾘ塩ﾋﾞ管(HIVP)	屋内一般 75A	10	m			
給水・耐衝撃性ﾎﾟﾘ塩ﾋﾞ管(HIVP)	屋内一般 65A	52	m			
給水・耐衝撃性ﾎﾟﾘ塩ﾋﾞ管(HIVP)	屋内一般 50A	112	m			
給水・耐衝撃性ﾎﾟﾘ塩ﾋﾞ管(HIVP)	屋内一般 40A	84	m			
給水・耐衝撃性ﾎﾟﾘ塩ﾋﾞ管(HIVP)	屋内一般 25A	157	m			
給水・耐衝撃性ﾎﾟﾘ塩ﾋﾞ管(HIVP)	屋内一般 20A	129	m			
給水・耐衝撃性ﾎﾟﾘ塩ﾋﾞ管(HIVP)	機械室・便所 50A	1	m			
給水・耐衝撃性ﾎﾟﾘ塩ﾋﾞ管(HIVP)	機械室・便所 40A	83	m			
給水・耐衝撃性ﾎﾟﾘ塩ﾋﾞ管(HIVP)	機械室・便所 25A	92	m			
給水・耐衝撃性ﾎﾟﾘ塩ﾋﾞ管(HIVP)	機械室・便所 20A	70	m			
（揚水管）						
給水・耐衝撃性ﾎﾟﾘ塩ﾋﾞ管(HIVP)	屋内一般 40A	47	m			
給水・耐衝撃性ﾎﾟﾘ塩ﾋﾞ管(HIVP)	屋内一般 25A	7	m			
（弁類）						
青銅仕切弁	10K(ねじ) 40A	6	個			

校舎	給水設備					
名 称	摘 要	数 量	単位	単 価	金 額	備 考
青銅仕切弁	10K(ねじ) 25A	6	個			
青銅仕切弁	10K(ねじ) 20A	1	個			
ﾗｲﾆﾝｸﾞﾊﾞﾀﾌﾗｲ弁	10K(ｳｴﾊｰ) 100A	1	個			
ﾌﾚｷｼﾌﾞﾙｼﾞｮｲﾝﾄ	合成ｺﾞﾑ製 40A	2	個			
ﾌﾚｷｼﾌﾞﾙｼﾞｮｲﾝﾄ	ﾍﾞﾛｰｽﾞ形 100A	1	個			
ﾌﾚｷｼﾌﾞﾙｼﾞｮｲﾝﾄ	ﾍﾞﾛｰｽﾞ形 65A	2	個			
ﾌﾚｷｼﾌﾞﾙｼﾞｮｲﾝﾄ	ﾍﾞﾛｰｽﾞ形 65A	2	個			
ﾌﾚｷｼﾌﾞﾙｼﾞｮｲﾝﾄ	ﾍﾞﾛｰｽﾞ形 50A	2	個			
ﾌﾚｷｼﾌﾞﾙｼﾞｮｲﾝﾄ	ﾍﾞﾛｰｽﾞ形 40A	3	個			
ﾌﾚｷｼﾌﾞﾙｼﾞｮｲﾝﾄ	ﾍﾞﾛｰｽﾞ形 25A	2	個			
青銅玉形弁	5K(ねじ) 40A	11	個			
青銅玉形弁	5K(ねじ) 25A	17	個			
青銅玉形弁	5K(ねじ) 20A	10	個			
ﾎﾞｰﾙﾀｯﾌﾟ	25A	1	個			
電磁弁	25A	1	個			
定水位弁	40A	1	個			
化粧ﾌﾟﾗｸﾞ止め	化粧25㎜	36	か所			
化粧ﾌﾟﾗｸﾞ止め	化粧20㎜	124	か所			
ﾌﾟﾗｸﾞ止め	100㎜	1	か所			
ﾌﾟﾗｸﾞ止め	80㎜	2	か所			

校舎		給水設備				
名 称	摘 要	数 量	単位	単 価	金 額	備 考
ﾌﾟﾗｸﾞ止め	40mm	4	か所			
ﾌﾟﾗｸﾞ止め	25mm	1	か所			
ﾌﾟﾗｸﾞ止め	20mm	1	か所			
ｷｬｯﾌﾟ止め	25mm	1	か所			
ｷｬｯﾌﾟ止め	20mm	1	か所			
保温		1	式			別紙 00-0001
搬入費		1	式			別紙 00-0002
据付費		1	式			別紙 00-0003
架台類		1	式			別紙 00-0004
配管切断接続		1	式			別紙 00-0005
ｺｱ穴明		1	式			別紙 00-0006
天井工事		1	式			別紙 00-0007
床コンクリート工事		1	式			別紙 00-0008
給水管形鋼振止め		3	%			
計						

校舎						排水設備
名　　称	摘　　要	数　量	単位	単　価	金　　額	備　　考
排水・硬質ﾎﾟﾘ塩化ﾋﾞﾆﾙ管(VP)	屋内一般　75A	3	m			
排水・硬質ﾎﾟﾘ塩化ﾋﾞﾆﾙ管(VP)	屋内一般　50A	7	m			
排水・硬質ﾎﾟﾘ塩化ﾋﾞﾆﾙ管(VP)	屋内一般　40A	2	m			
排水・硬質ﾎﾟﾘ塩化ﾋﾞﾆﾙ管(VP)	屋内一般　25A	1	m			
青銅仕切弁	5K(ねじ)　50A	1	個			
青銅仕切弁	5K(ねじ)　40A	1	個			
青銅仕切弁	5K(ねじ)　25A	1	個			
配管用防虫網	80A	1	個			
配管用防虫網	50A	1	個			
配管用防虫網	25A	1	個			
床上掃除口(非防水形)	C0A　50A	1	個			
洗濯機ﾊﾟﾝ	640×640	1	個			
配管切断接続		1	式			別紙 00-0009
ｺｱ穴明		1	式			別紙 00-0010
穴埋め補修		1	式			別紙 00-0011
計						

校舎	消火設備			屋内消火栓設備		
名 称	摘 要	数 量	単位	単 価	金 額	備 考
TH-1 消火用充水ﾀﾝｸ	FRP製（保温形）、容量100L 一般架台 H=500 水平震度2.0	1	基			
FP-1 消火ﾎﾟﾝﾌﾟﾕﾆｯﾄ	消火ﾎﾟﾝﾌﾟﾕﾆｯﾄ(消防認定品) 50A ×300L/min×40m、3.7kW 制御盤、呼水槽50L	1	組			
消火・配管用 炭素鋼鋼管(白)	ねじ接合 屋内一般 80A	1	m			
消火・配管用 炭素鋼鋼管(白)	ねじ接合 屋内一般 65A	101	m			
消火・配管用 炭素鋼鋼管(白)	ねじ接合 機械室・便所 65A	5	m			
消火・配管用 炭素鋼鋼管(白)	ねじ接合 地中配管 65A	2	m			
消火・配管用 炭素鋼鋼管(白)	ねじ接合 屋内一般 50A	28	m			
青銅仕切弁	10K(ねじ) 50A	1	個			
青銅仕切弁	10K(ねじ) 40A	1	個			
青銅逆止弁	10K(ねじ・ｽｲﾝｸﾞ) 50A	1	個			
青銅逆止弁	10K(ねじ・ｽｲﾝｸﾞ) 40A	1	個			
ﾌﾚｷｼﾌﾞﾙｼﾞｮｲﾝﾄ	ﾍﾞﾛｰｽﾞ形 65A	6	個			
ﾌﾚｷｼﾌﾞﾙｼﾞｮｲﾝﾄ	ﾍﾞﾛｰｽﾞ形 50A	1	個			
ﾌﾚｷｼﾌﾞﾙｼﾞｮｲﾝﾄ	ﾍﾞﾛｰｽﾞ形 40A	1	個			
消火栓弁	差込式 40A	1	個			
ﾌﾟﾗｸﾞ止め	65mm	1	か所			
ﾌﾟﾗｸﾞ止め	50mm	3	か所			
搬入費		1	式			別紙 00-0012
据付費		1	式			別紙 00-0013
配管切断接続		1	式			別紙 00-0014

校舎	消火設備			屋内消火栓設備		
名 称	摘 要	数 量	単位	単 価	金 額	備 考
ｺｱ穴明		1	式			別紙 00-0015
穴埋め補修		1	式			別紙 00-0016
消火管形鋼振止め		3	%			
計						

校舎	撤去工事					
名　　称	摘　　要	数　量	単位	単　価	金　　額	備　　考
機器類撤去		1	式			別紙 00-0017
配管類撤去		1	式			別紙 00-0018
天井材撤去		1	式			別紙 00-0019
保温撤去		1	式			別紙 00-0020
計						

校舎		発生材処理				
名　　称	摘　　要	数　量	単位	単　価	金　　額	備　　考
産業廃棄物運搬	一般類	3.7	t			
産業廃棄物運搬	廃プラ	0.1	t			
産業廃棄物運搬	コンクリート塊（有筋）	6.8	m3			
産業廃棄物処分	一般類	3.7	t			
産業廃棄物処分	廃プラ	0.1	t			
産業廃棄物処分	コンクリート塊（有筋）	6.8	m3			
計						

校舎	給水設備					
名　　称	摘　　要	数　量	単位	単　価	金　　額	備　　考
保温		1	式			別紙 00-0001
給水管 保温	ｸﾞﾗｽｳｰﾙ 屋外露出,浴室 ｽﾃﾝﾚｽ鋼板 100A	12	m			
給水管 保温	ｸﾞﾗｽｳｰﾙ 屋外露出,浴室 ｽﾃﾝﾚｽ鋼板 80A	10	m			
給水管 保温	ｸﾞﾗｽｳｰﾙ 屋外露出,浴室 ｽﾃﾝﾚｽ鋼板 65A	49	m			
給水管 保温	ｸﾞﾗｽｳｰﾙ 天井内,ﾊﾟｲﾌﾟｼｬﾌﾄ内 ｱﾙﾐｶﾞﾗｽｸﾛｽ 65A	3	m			
給水管 保温	ｸﾞﾗｽｳｰﾙ 屋外露出,浴室 ｽﾃﾝﾚｽ鋼板 50A	97	m			
給水管 保温	ｸﾞﾗｽｳｰﾙ 天井内,ﾊﾟｲﾌﾟｼｬﾌﾄ内 ｱﾙﾐｶﾞﾗｽｸﾛｽ 50A	15	m			
給水管 保温	ｸﾞﾗｽｳｰﾙ 屋内露出 合成樹脂製ｶﾊﾞｰ1 50A	1	m			
給水管 保温	ｸﾞﾗｽｳｰﾙ 屋外露出,浴室 ｽﾃﾝﾚｽ鋼板 40A	6	m			
給水管 保温	ｸﾞﾗｽｳｰﾙ 屋内露出 合成樹脂製ｶﾊﾞｰ1 40A	87	m			
給水管 保温	ｸﾞﾗｽｳｰﾙ 天井内,ﾊﾟｲﾌﾟｼｬﾌﾄ内 ｱﾙﾐｶﾞﾗｽｸﾛｽ 40A	60	m			
給水管 保温	ｸﾞﾗｽｳｰﾙ 屋外露出,浴室 ｽﾃﾝﾚｽ鋼板 25A	29	m			
給水管 保温	ｸﾞﾗｽｳｰﾙ 屋内露出 合成樹脂製ｶﾊﾞｰ1 25A	150	m			
給水管 保温	ｸﾞﾗｽｳｰﾙ 屋外露出,浴室 ｶﾗｰ亜鉛鉄板 25A	2	m			
給水管 保温	ｸﾞﾗｽｳｰﾙ 天井内,ﾊﾟｲﾌﾟｼｬﾌﾄ内 ｱﾙﾐｶﾞﾗｽｸﾛｽ 25A	51	m			
給水管 保温	ｸﾞﾗｽｳｰﾙ 屋内露出 合成樹脂製ｶﾊﾞｰ1 20A	124	m			
給水管 保温	ｸﾞﾗｽｳｰﾙ 天井内,ﾊﾟｲﾌﾟｼｬﾌﾄ内 ｱﾙﾐｶﾞﾗｽｸﾛｽ 20A	52	m			
計						

校舎	給水設備					
名　　称	摘　　要	数　量	単位	単　価	金　　額	備　　考
搬入費		1	式			別紙 00-0002
TW-1 高架ﾀﾝｸ 搬入費	SUS製保温形 容量：8㎥(呼称)、5.6㎥(有効) 寸法：2.0*2.0*2.0H	1	基			
BP-1 増圧ﾎﾟﾝﾌﾟﾕﾆｯﾄ 搬入費	縦設置形ｷｬﾋﾞﾈｯﾄ直結ﾌﾞｰｽﾀｰﾎﾟﾝﾌﾟ ﾕﾆｯﾄ　高架タンク給水方式 25A×44L/min×22m	1	組			
計						
据付費		1	式			別紙 00-0003
TW-1 高架ﾀﾝｸ 据付費	SUS製保温形 容量：8㎥(呼称)、5.6㎥(有効) 寸法：2.0*2.0*2.0H	1	基			
BP-1 増圧ﾎﾟﾝﾌﾟﾕﾆｯﾄ 据付費	縦設置形ｷｬﾋﾞﾈｯﾄ直結ﾌﾞｰｽﾀｰﾎﾟﾝﾌﾟ ﾕﾆｯﾄ　高架タンク給水方式 25A×44L/min×22m	1	組			
計						
架台類		1	式			別紙 00-0004
配管支持金具 記号:A-1	L3X40 250WX400H コの字ヤグラ　ステンレス	140	個			
配管支持金具 記号:A-2	L3X40 500WX400H コの字ヤグラ　ステンレス	11	個			
増圧給水ﾎﾟﾝﾌﾟ架台	H-100×100　L=3090 溶融亜鉛メッキ ｹﾐｶﾙｱﾝｶｰM12×4本	2	か所			
計						

校舎	給水設備					
名　　称	摘　　要	数　量	単位	単　価	金　　額	備　　考
配管切断接続		1	式			別紙 00-0005
切断･接続 (SGP-VB)	給水管　保温無 屋内一般　　75A	1	か所			
切断･接続 (HIVP)	給水管　保温有 屋内一般　　40A　ｸﾞﾗｽｳｰﾙ 天井内,ﾊﾟｲﾌﾟｼｬﾌﾄ内 ｱﾙﾐｶﾞﾗｽｸﾛｽ	2	か所			
切断･接続 (HIVP)	給水管　保温有 屋内一般　　25A　ｸﾞﾗｽｳｰﾙ 天井内,ﾊﾟｲﾌﾟｼｬﾌﾄ内 ｱｽﾐｶﾞﾗｽｸﾛｽ	5	か所			
切断･接続 (HIVP)	給水管　保温有 屋内一般　　25A　ｸﾞﾗｽｳｰﾙ 屋内露出 合成樹脂ｶﾊﾞｰ1	2	か所			
切断･接続 (HIVP)	給水管　保温有 屋内一般　　25A　ｸﾞﾗｽｳｰﾙ 屋外露出,浴室 ｶﾗｰ亜鉛鉄板	1	か所			
切断･接続 (HIVP)	給水管　保温有 屋内一般　　25A　ｸﾞﾗｽｳｰﾙ 屋外露出,浴室 ｽﾃﾝﾚｽ鋼板	2	か所			
切断･接続 (HIVP)	給水管　保温有 屋内一般　　20A　ｸﾞﾗｽｳｰﾙ 天井内,ﾊﾟｲﾌﾟｼｬﾌﾄ内 ｱﾙﾐｶﾞﾗｽｸﾛｽ	12	か所			
計						
ｺｱ穴明		1	式			別紙 00-0006
機械はつり(ﾀﾞｲﾔﾓﾝﾄﾞｶｯﾀｰによる 配管用貫通口)	100～150mm 125mm	7	か所			
機械はつり(ﾀﾞｲﾔﾓﾝﾄﾞｶｯﾀｰによる 配管用貫通口)	250mm程度　100mm	1	か所			
機械はつり(ﾀﾞｲﾔﾓﾝﾄﾞｶｯﾀｰによる 配管用貫通口)	100～150mm 100mm	13	か所			
機械はつり(ﾀﾞｲﾔﾓﾝﾄﾞｶｯﾀｰによる 配管用貫通口)	100～150mm　88mm	3	か所			
機械はつり(ﾀﾞｲﾔﾓﾝﾄﾞｶｯﾀｰによる 配管用貫通口)	100～150mm　75mm	5	か所			
機械はつり(ﾀﾞｲﾔﾓﾝﾄﾞｶｯﾀｰによる 配管用貫通口)	200mm程度　125mm	1	か所			
計						

校舎	給水設備					
名 称	摘 要	数 量	単位	単 価	金 額	備 考
天井工事		1	式			別紙 00-0007
天井 ﾛｯｸｳｰﾙ 化粧吸音板張り (DR)	ﾌﾗｯﾄ内部用 厚 9 不燃 軽鉄直張 -	12	㎡			
天井 吸音用 あなあきせっこう ﾎﾞｰﾄﾞ張り(GB-P)	厚 9.5 φ6-22 不燃紙裏打(準不燃) 突付け	107	㎡			
天井点検口	一般ﾀｲﾌﾟ ｱﾙﾐ製 内外枠共額縁 450角	6	か所			
天井廻縁	塩化ﾋﾞﾆﾙ製	86	m			
計						
床コンクリート工事		1	式			別紙 00-0008
砂利地業	切込み砕石(再生)	1.2	m3			
ﾎﾟﾘｴﾁﾚﾝﾌｨﾙﾑ敷き	厚0.15ﾐﾘmm	24	㎡			
鉄筋	D10	132	kg			
ｺﾝｸﾘｰﾄ	生ｺﾝ人力打設	2.8	m3			
床ﾓﾙﾀﾙ塗り (基準単価)	金ごて ﾋﾞﾆﾙ系床材下地 厚28	24	㎡			
床ﾋﾞﾆﾙ床ｼｰﾄ張り (無地) (基準単価)	厚2.0 複層ﾋﾞﾆﾙ床ｼｰﾄFS 一般床 熱溶接工法	24	㎡			
ｶｯﾀｰ入れ	ｺﾝｸﾘｰﾄ面 厚さ20～30mm	97	m			
ｺﾝｸﾘｰﾄ撤去	鉄筋切断共 ｺﾝｸﾘｰﾄﾌﾞﾚｰｶ 集積共	5	m3			
計						

校舎		排水設備				
名　　称	摘　　要	数　量	単位	単　価	金　　額	備　　考
配管切断接続		1	式			別紙 00-0009
切断･接続 (VP)	排水管　保温無 ﾋﾟｯﾄ内　　50A	3	か所			
計						
ｺｱ穴明		1	式			別紙 00-0010
機械はつり(ﾀﾞｲﾔﾓﾝﾄﾞｶｯﾀｰによる配管用貫通口)	100～150mm　75mm	1	か所			
機械はつり(ﾀﾞｲﾔﾓﾝﾄﾞｶｯﾀｰによる配管用貫通口)	200mm程度　63mm	1	か所			
計						
穴埋め補修		1	式			別紙 00-0011
壁穴埋め補修	65φ×150L	1	か所			
計						

校舎	消火設備			屋内消火栓設備		
名　　称	摘　　要	数　量	単位	単　価	金　　額	備　　考
搬入費		1	式			別紙 00-0012
FP-1 消火ﾎﾟﾝﾌﾟﾕﾆｯﾄ 搬入費	消火ﾎﾟﾝﾌﾟﾕﾆｯﾄ(消防認定品)　50A ×300L/min×40m、3.7kW 制御盤、呼水槽50L	1	組			
計						
据付費		1	式			別紙 00-0013
TH-1 消火用充水ﾀﾝｸ 据付費	FRP製（保温形）、容量100L 一般架台　H=500　水平震度2.0	1	基			
FP-1 消火ﾎﾟﾝﾌﾟﾕﾆｯﾄ 据付費	消火ﾎﾟﾝﾌﾟﾕﾆｯﾄ(消防認定品)　50A ×300L/min×40m、3.7kW 制御盤、呼水槽50L	1	組			
計						
配管切断接続		1	式			別紙 00-0014
切断・接続 (SGP白)	消火管　保温無 屋内一般　80A	1	か所			
切断・接続 (SGP白)	消火管　保温無 屋内一般　65A	4	か所			
切断・接続 (SGP白)	消火管　保温無 屋内一般　50A	5	か所			
計						
ｺｱ穴明		1	式			別紙 00-0015
機械はつり(ﾀﾞｲﾔﾓﾝﾄﾞｶｯﾀｰによる 配管用貫通口)	100～150mm 125mm	1	か所			
機械はつり(ﾀﾞｲﾔﾓﾝﾄﾞｶｯﾀｰによる 配管用貫通口)	100～150mm 100mm	3	か所			
計						

校舎	消火設備			屋内消火栓設備		
名　　称	摘　　要	数　量	単位	単　価	金　　額	備　　考
穴埋め補修		1	式			別紙 00-0016
床穴埋め補修	300φ×150L	2	か所			
床穴埋め補修	100φ×150L	8	か所			
計						

福 山 市

校舎	撤去工事					
名　　称	摘　　要	数　量	単位	単　価	金　　額	備　　考
機器類撤去		1	式			別紙 00-0017
（給水設備）						
FRP製高架水槽 撤去	2.0×3.0×2.0H 呼称10.0m3　鋼製架台H=1.0m 再使用しない	1	基			
揚水ﾎﾟﾝﾌﾟ 撤去	φ65×350L/min×30m×3.7kw 再使用しない	2	台			
FRP製高架水槽 搬出費	2.0×3.0×2.0H 呼称10.0m3　鋼製架台H=1.0m 再使用しない	1	基			
揚水ﾎﾟﾝﾌﾟ 搬出費	φ65×350L/min×30m×3.7kw 再使用しない	2	台			
（消火設備）						
補給水槽 撤去	鋼板製　100L 鋼製架台H=0.6m 再使用しない	1	基			
消火ﾎﾟﾝﾌﾟ 撤去	φ80×450L/min×30m×7.5kw 再使用しない	1	台			
消火ﾎﾟﾝﾌﾟ 撤去	φ80×300L/min×34m×7.5kw 再使用しない	2	台			
補給水槽 搬出費	鋼板製　100L 鋼製架台H=0.6m 再使用しない	1	基			
消火ﾎﾟﾝﾌﾟ 搬出費	φ80×450L/min×30m×7.5kw 再使用しない	1	台			
消火ﾎﾟﾝﾌﾟ 搬出費	φ80×300L/min×34m×7.5kw 再使用しない	2	台			
計						

校舎	撤去工事					
名　　称	摘　　要	数　量	単位	単　価	金　　額	備　　考
配管類撤去		1	式			別紙 00-0018
（給水設備）						
給水管 撤去	SGP150　屋内一般	9	m			
給水管 撤去	SGP80　屋内一般 再使用しない	13	m			
給水管 撤去	SGP80　機械室・便所 再使用しない	12	m			
給水管 撤去	SGP40　屋内一般 再使用しない	14	m			
給水管 撤去	SGP25　屋内一般 再使用しない	23	m			
給水管 撤去	SGP20　屋内一般 再使用しない	5	m			
給水管 撤去	SGP20　機械室・便所 再使用しない	6	m			
給水管 撤去	HIVP40　屋内一般 再使用しない	20	m			
給水管 撤去	HIVP25　屋内一般 再使用しない	9	m			
給水管 撤去	HIVP20　屋内一般 再使用しない	35	m			
揚水管 撤去	SGP65　屋内一般 再使用しない	9	m			
揚水管 撤去	SGP65　機械室・便所 再使用しない	15	m			
和便器洗浄弁 撤去	再使用しない	27	個			
ﾊﾞﾘｱﾌﾘｰ便器洗浄弁 撤去	再使用しない	1	個			
洋便器洗浄弁 撤去	再使用しない	6	個			
小便器洗浄弁 撤去	再使用しない	8	個			
立水栓用止水栓 撤去	再使用しない	25	個			
ﾎｰﾑ水栓 撤去	再使用しない	1	個			

校舎	撤去工事					
名　　称	摘　　要	数　量	単位	単　価	金　　額	備　　考
配管類撤去		1	式			別紙 00-0018
足踏式立水栓 撤去	再使用しない	1	個			
手洗器 撤去	排水金具共 再使用しない	1	個			
ねずみ鋳鉄仕切弁 撤去	65A(10K) 再使用しない	4	個			
ねずみ鋳鉄仕切弁 撤去	150A(10K) 再使用しない	1	個			
Ｙストレーナー 撤去	Ｙストレーナー　65A 再使用しない	2	個			
ねずみ鋳鉄逆止弁 撤去	65A(10K) 再使用しない	2	個			
ﾌﾚｷｼﾌﾞﾙｼﾞｮｲﾝﾄ 撤去	ﾍﾞﾛｰｽﾞ形　65A 再使用しない	3	個			
ﾌﾚｷｼﾌﾞﾙｼﾞｮｲﾝﾄ 撤去	ﾍﾞﾛｰｽﾞ形　150A 再使用しない	1	個			
（排水設備）						
ｵｰﾊﾞｰﾌﾛｰ配管 撤去	VP75　屋内一般 再使用しない	3	m			
ｵｰﾊﾞｰﾌﾛｰ配管 撤去	VP50　屋内一般 再使用しない	2	m			
排水管 撤去	VP50　機械室・便所 再使用しない	5	m			
排水管 撤去	VP40　機械室・便所 再使用しない	2	m			
配管用防虫網 撤去	80A	1	個			
配管用防虫網 撤去	50A	1	個			
床上掃口 撤去	COA 50A	1	個			
（消火設備）						
消火管 撤去	SGP80　機械室・便所 再使用しない	8	m			
消火管 撤去	SGP65　屋内一般 再使用しない	6	m			

校舎		撤去工事				
名　　称	摘　　要	数　量	単位	単　価	金　　額	備　　考
配管類撤去		1	式			別紙 00-0018
消火管 撤去	SGP65　機械室・便所 再使用しない	3	m			
消火管 撤去	SGP50　屋内一般 再使用しない	8	m			
消火管 撤去	SGP50　機械室・便所 再使用しない	1	m			
消火管 撤去	SGP40　機械室・便所 再使用しない	18	m			
ねずみ鋳鉄仕切弁 撤去	80A(10K) 再使用しない	1	個			
ねずみ鋳鉄逆止弁 撤去	80A(10K) 再使用しない	1	個			
ﾌﾚｷｼﾌﾞﾙｼﾞｮｲﾝﾄ 撤去	ﾍﾞﾛｰｽﾞ形　65A 再使用しない	2	個			
ﾌﾚｷｼﾌﾞﾙｼﾞｮｲﾝﾄ 撤去	ﾍﾞﾛｰｽﾞ形　80A 再使用しない	2	個			
計						
天井材撤去		1	式			別紙 00-0019
天井合板･ﾎﾞｰﾄﾞ 撤去	一重張り 石綿含有 集積共	119	㎡			
計						

校舎	撤去工事					
名　　称	摘　　要	数　量	単位	単　価	金　　額	備　　考
保温撤去		1	式			別紙 00-0020
（給水設備）						
給水管 保温撤去	ｸﾞﾗｽｳｰﾙ 屋外露出,浴室 ｶﾗｰ亜鉛鉄板 150A 再使用しない	9	m			
給水管 保温撤去	ｸﾞﾗｽｳｰﾙ 屋外露出,浴室 ｽﾃﾝﾚｽ鋼板 80A 再使用しない	13	m			
給水管 保温撤去	ｸﾞﾗｽｳｰﾙ 機械室,書庫,倉庫 ｱﾙﾐｶﾞﾗｽｸﾛｽ 80A 再使用しない	12	m			
給水管 保温撤去	ｸﾞﾗｽｳｰﾙ 天井内,ﾊﾟｲﾌﾟｼｬﾌﾄ内 ｱﾙﾐｶﾞﾗｽｸﾛｽ 40A 再使用しない	14	m			
給水管 保温撤去	ｸﾞﾗｽｳｰﾙ 屋外露出,浴室 ｽﾃﾝﾚｽ鋼板 25A 再使用しない	5	m			
給水管 保温撤去	ｸﾞﾗｽｳｰﾙ 屋外露出,浴室 ｶﾗｰ亜鉛鉄板 25A 再使用しない	13	m			
給水管 保温撤去	ｸﾞﾗｽｳｰﾙ 天井内,ﾊﾟｲﾌﾟｼｬﾌﾄ内 ｱﾙﾐｶﾞﾗｽｸﾛｽ 25A 再使用しない	6	m			
給水管 保温撤去	ｸﾞﾗｽｳｰﾙ 機械室,書庫,倉庫 ｱﾙﾐｶﾞﾗｽｸﾛｽ 20A 再使用しない	6	m			
給水管 保温撤去	ｸﾞﾗｽｳｰﾙ 天井内,ﾊﾟｲﾌﾟｼｬﾌﾄ内 ｱﾙﾐｶﾞﾗｽｸﾛｽ 40A 再使用しない	4	m			
給水管 保温撤去	ｸﾞﾗｽｳｰﾙ 屋外露出,浴室 ｽﾃﾝﾚｽ鋼板 65A 再使用しない	9	m			
給水管 保温撤去	ｸﾞﾗｽｳｰﾙ 屋外露出,浴室 ｶﾗｰ亜鉛鉄板 65A 再使用しない	15	m			
給水管 保温撤去	ｸﾞﾗｽｳｰﾙ 屋内露出 合成樹脂製ｶﾊﾞｰ1及び2 40A 再使用しない	3	m			
（消火設備）						
給水管 保温撤去	ｸﾞﾗｽｳｰﾙ 屋外露出,浴室 ｽﾃﾝﾚｽ鋼板 50A 再使用しない	4	m			
計						

名　　称	摘　　要	数　量	単位	単　価	金　　額	備　　考
工事中情報共有システム登録費用		1	式			
計						