福山市

当初設計

令和7年度
国補

2025年度

下竹田28号線・7-1

福山市神辺町地内

道路改良工事　　実施設計書

	当初設計	
工事概要	工事延長　L=412.8m 道路幅員　W=3.3～3.8m 重力式擁壁工　L=52.6m(V=46m3) ブロック積工　L=109.6m(A=284m2) 側溝工　L=28.9m 集水桝工　N=2基 管渠工　L=6.2m 場所打水路工　L=115.2m 路盤工　A=269m2 表層工　A=350m2 縁石工　L=6.8m 防護柵工　L=144.8m 坂路工　N=5箇所 区画線工　L=420.0m 仮設工　一式	

特記仕様書

第1章 総則

第1節 適用

・本特記仕様書は、道路改良工事（下竹田28号線・7-1）に適用する。
・本特記仕様書に記載のない事項については、次によるものとする。
・令和6年8月　広島県　土木工事共通仕様書、「設計図書（別冊図面、仕様書）」、「福山市建設工事執行規則」、「福山市工事検査技術基準」
・その他関連規格類
・小黒板情報電子化を実施しない工事写真について、監督員の承諾を得る必要はないものとする。

第2節　工程表の提出について

・契約締結後14日以内に設計図書に基づいて、工程表を作成し、発注者に提出すること。工期の変更契約についても同様とする。

第3節　地元への周知

・受注者は、監督員と協議し、地先住民、町内会長、土木常設員に工事着手及び工事完了の報告を行うこと。また、工事着手に先立ち地先住民及び貸借人には具体的な施工内容、方法、時期等の説明を行い、承諾を得ること。
・受注者は、工事着手の際に、あらかじめ沿線地権者に施工内容等についての説明を行い、承諾を得ること。

第4節　地権者への承諾

・地権者に官地内の境界杭等の有無を確認すること。境界杭等がある場合は工事完了後、復旧することとし、地権者が境界杭等は無いと回答をした場合であっても、境界杭等の有無を確認しながら、施工しなければならない。受注者は地権者と現地で立会を行い、境界杭等の有無、位置等の確認を行うこととし、事前、事後に写真記録を行い、適切に管理すること。
・受注者は、工事着手に先立ち、地権者に民地への出入の位置を確認し、歩道切り下げ箇所、民地進入路の位置や勾配について監督員と協議すること。

第5節　情報共有システム

1 本工事は、受注者間の情報を電子的に交換・共有することにより、業務の効率化を図る情報共有システムの対象である。
2 本工事で使用する情報共有システムは次とする。
　広島県工事中情報共有システム
　https://chotatsu.pref.hiroshima.lg.jp/asp/index.html
3 受注者は、情報共有システムの利用対象としないことを希望する場合は、契約後すみやかに発注者にその旨を協議し、承諾を得ること。
4 受注者は、情報共有システムの利用に当たり、（一社）広島県土木協会に利用申込みを行い、利用料を支払うものとする。
5 受注者は、情報共有システムの利用にあたり、情報共有システム利用手引に基づき運用すること
6 工事情報共有システムの完了後のデータ受理方法について
　作 成 者 ：受注者
　納品方法：CD、DVD
　作成方法：「情報共有システム→共有書類・検査支援→一括ダウンロードしたデータ

第6節　工事に着手すべき期日について

・受注者は、工事開始日以降30日以内に工事着手しなければならない。

第7節　法定外労災保険の付保について

・本工事は、法定外の労災保険契約の保険料を見込んでいる。

第8節　再生資源利用計画の現場掲示

受注者は、再生資源利用計画及び再生資源利用促進計画を工事現場の見やすい場所に掲示（デジタルサイネージによる掲示も可）し、公衆の閲覧に供するとともに、インターネットの利用により公表するよう努めるものとする。

第2章　材料

第1節　コンクリートの配合指定

・鉄筋コンクリート（呼び強度21及び24）の水セメント比については55％以下、無筋構造物のコンクリート（呼び強度18）の水セメント比については60％以下とすること。

第3章　施工条件

第1節　工事支障物件

・調査項目：水道管位置確認
・調査時期：工事施工前に行うこと。
・移設期間：工事期間中
・提出書類：受注者は、工事着手に先立ち、水道管の調査を行い、施工による不測の事態に対処するため、監督員に誓約書を提出すること。

第2節　検査期間

・本工事の工期は、工事検査期間として、14日間を見込んでいる。

第3節　交通誘導警備員

1 片側交互通行及び通行止め等の交通制限を行う場合は、関係官公署の許可条件を遵守し、関係機関との協議を十分に行うこと。また、地域の地元関係者等周辺を利用する市民への周知徹底を図り、安全かつ円滑な交通を確保して事故発生の無いように努めること。
2 作業現場、作業用地内の整理整頓に留意して必要な安全施設の設置等を行い、関係者以外の立入りを禁止して危険防止に努めること。
3 本工事における交通誘導員は、交通誘導警備員Bを見込んでいる。尚、交通誘導警備員の実施伝票は原本を提出すること。
4　本工事において交通誘導警備員の積上げ人数は、交通誘導警備員の対象となる施工量に対し作業日当たり標準作業量から必要な人数を見込んでいる。したがって、正当な理由がある場合を除き、施工実績等による交通誘導員の積上げ人数の増員に対する変更は行わない。
5　受注者は、工事着手に先立ち、交通誘導警備員の配置計画（配置日数及び配置場所）を作成し、監督員と協議すること。

第4節　熱中症対策

・本工事は、工事現場の熱中症対策に資する経費に関して、現場管理費の補正を行う工事である。
1 工期（工事の始期日から工事の終期日までの期間で、準備期間、施工に必要な実日数、不稼働日及び後片付け期間の合計をいう。なお、検査期間13 日間、年末年始6 日間（12月29 日～1月3日）、夏季休暇3日間（国民の祝日である山の日の次の日から土曜日、日曜日及び振替休日を除く3日間とする。）、工場製作のみを実施している期間、工事全体を一時中止している期間は含まない。）期間中の真夏日の状況に応じて、変更契約時に現場管理費の補正を行うものとする。
2 真夏日とは、日最高気温が30度以上の日をいう。また、日最高暑さ指数（WBGT）が25度以上の日をいう。ただし、夜間工事の場合は、作業時間帯の最高気温又は最高暑さ指数（WBGT）を対象とする。
3 気温の計測箇所及び結果は、施工現場から最寄りの気象庁の地上気象観測所の気温又は環境省が公表している観測地点の暑さ指数（WBGT）を用いることを標準とする。なお、本工事において、上記地上観測所及び観測地点は、「福山」とすることを標準とする。
4 受注者は、工事期間中における気温の計測箇所、用いる計測値及び計測期間（計測開始日、計測終了予定日）を明記した施工計画書を工事着手前に提出し、計測結果を工事完成時までに監督員に提出すること。
5 受注者は、計測終了日について、工事完成時までに監督員と協議するものとする。
6 積算方法は次のとおりとする。
（1）補正方法
ア 受注者より提出された計測結果の資料を基に、補正値を算出し現場管理費率に加算する。ただし、現場管理費率の補正は、「積算寒冷地域で施工時期が冬期となる場合の補正」、「緊急工事の場合」及び本通知の補正値を合計し、2％を上限とする。
イ 真夏日率＝工期期間中の真夏日÷工期
ウ 補正値（％）＝真夏日率×1.2
（2）補正値の計算結果は、パーセント表示で少数点3位を四捨五入して2位止めとする。
7 受注者より、熱中症対策に資する現場管理費の補正が不要である旨の協議があった場合は、補正を行う工事から対象外とすることが出来る。
8 検査員から修補の指示があった場合、修補期間は対象外とする。

第5節　任意仮設

・本工事に伴う以下の内容の仮設工は、積算用参考図に見込んでいる。なお、積算用参考図は任意仮設の積算内容を示したものであり、工事目的物を完成させるための一切の手段については、受注者の責任において定めるものとする。
・内容：工事用道路一式

第6節　建設副産物について

(1)工事受注者は、工事着手前に、次の書類を本工事の監督職員に提出すること。なお、建設発生土については、処分先の現地確認写真を提出すること。
1 建設廃棄物処理計画書
・廃棄物処理業者（収集及び運搬）の許可証の写し（許可車両の自動車登録番号一覧及び自動車検査証の写しを含む）
・廃棄物処理業者（中間処理・最終処分）の許可証の写し（再生資源化施設にあっては、それを示す書類を含む）
・運搬ルート、処分場の位置、事業の範囲、処理能力及び処理方法を明示したもの
・各処分場の現地確認写真
・建設工事の受注者と処理業者（収集、運搬、中間処理・最終処分・再資源化施設）との二者の業務委託契約書の写し
2 再生資源利用計画書
3 再生資源利用促進計画書
(2) 工事受注者は、「再生資源利用計画書」、「再生資源利用促進計画書」及び「建設廃棄物処理計画書」に従い建設廃棄物及び特定建設資材廃棄物が適正に処理されたことを確認し、工事完成時に次の書類を監督職員に提出すること。なお、建設発生土については、処分先への搬入状況の写真を添付すること。
1 再生資源利用実施書
2 再生資源利用促進実施書
3 建設廃棄物処理実施書
・マニフェスト（産業廃棄物管理票）の写し及び再生資源化に係るものについては受入伝票の写し
（マニフェストは原則として環境省が示す全国統一のマニフェストを使用する。）
・収集及び運搬の写真並びに中間処理場及び最終処分場（直接最終処分の場合のみ）への搬入状況の写真

第7節　建設発生土（搬出）（建設発生土リサイクルプラント、建設発生土受入地又は建設発生土受入地（一時たい積））

・当該工事により発生する建設発生土は、公の関与する埋立地、建設発生土処分先一覧表に掲載されている建設発生土リサイクルプラント、建設発生土受入地又は建設発生土受入地（一時たい積）のいずれかに搬出するものとする。また、搬出先として、運搬費と受入費（平日の受入費用）の合計が最も経済的になる建設発生土リサイクルプラント、建設発生土受入地又は建設発生土受入地（一時たい積）を見込んでいる。したがって、正当な理由がある場合を除き残土処分に要する費用（単価）は変更しない。なお、工事発注後に明らかになったやむを得ない事情により、建設発生土処分先一覧表に掲載されている建設発生土リサイクルプラント、建設発生土受入地又は建設発生土受入地（一時たい積）への搬出が困難となった場合は、監督員と受注者が協議するものとする。
・搬出先においては、処分状況が確認できるよう、写真撮影を行うとともに、数量等が確認できるように計量伝票等を監督員に提出すること。
・実施伝票は原本を提出すること。

第8節　特定建設資材廃棄物（アスファルト塊、コンクリート塊等）

・建設リサイクル法対象工事（請負代金額500万円以上）の場合、「建設工事に係る資材の再資源化等に関する法律」を遵守し適正に処理すること。また、法第12条第2項に基づき、法第10条第1号から第5号までに掲げる事項について下請負人に告知する場合は、告知書の写しを監督員に提出すること。
・特定建設資材廃棄物は、「廃棄物の処理及び清掃に関する法律」（以下「廃棄物処理法」という）を遵守し、適正に処理しなければならない。
・特定建設資材廃棄物は、広島県（環境局）及び保健所設置政令市（広島市、呉市、福山市）が、廃棄物処理法に基づき許可した適正な施設へ搬出し再資源化しなければならない。
・再資源化に要する費用（運搬費を含む処分費）は、広島県（環境局）及び保健所設置政令市（広島市、呉市、福山市）が廃棄物処理法に基き許可した適正な施設のうち受入条件が合うものの中から、運搬費と受入費の合計が最も経済的になるものを見込んでいる。従って、正当な理由がある場合を除き再資源化に要する費用（単価）は変更しない。なお、工事発注後に明らかになったやむを得ない事情により、施設への受入が困難な場合は監督員と受注者が協議するものとする。
・搬出先においては、処分状況が確認できるよう、写真撮影を行うとともに、数量等が確認できるように計量伝票等を監督員に提出すること。

・マニフェスト（産業廃棄物管理票）の写し及び再生資源化に係るものについては受入伝票の写し
（マニフェストは原則として環境省が示す全国統一のマニフェストを使用する。）

第9節　排出ガス対策型建設機械の使用促進

・令和6年8月広島県土木工事共通仕様書で使用を義務づけている排出ガス対策型建設機械においては、第三次基準以上の建設機械の使用に努めること。なお、使用する排出ガス対策型建設機械について、基準値による設計変更は行わない。

第4章　その他

第1節　その他項目

・本特記仕様書及び設計図書に明示していない事項または、その内容に疑義が生じた場合は、監督員の指示を受けること。

第2節　福山市週休２日適用工事について

本工事は、持続可能な建設産業に向けた労働環境の改善を目的とする週休２日適用工事の対象工事です。詳細については、別紙（土木関連工事における福山市週休２日適用工事の実施について）によるものとします。

（別紙）

土木関連工事における福山市週休２日適用工事の実施について

１　福山市週休２日適用工事の実施に係る用語の定義は次の各号に定めるものとする。

⑴　「週休２日」とは、次のアからウまでに定める区分に応じ、各条件を満たすものをいう。

ア　「完全週休２日（土日）」とは、対象期間の全ての週（原則として、土曜日から金曜日までの７日間とする。以下同じ。）毎に現場閉所又は現場休息（以下「現場閉所等」という。）を原則として土曜日及び日曜日に指定し、１週間に２日以上の現場閉所等を行うものをいう。

イ　「月単位の週休２日」とは、対象期間内の全ての月毎に現場閉所等の日数が、４週８休（現場閉所等の割合が28.5％（８日／28日）以上のものをいう。以下同じ。）以上であるものをいう。

ウ　「通期の週休２日」とは、対象期間内において現場閉所等の日数が４週８休以上のものをいう。

⑵　「現場閉所」とは、巡回パトロール、保守点検等の現場管理上必要な作業を行う場合を除き、現場事務所での作業を含めて１日を通して現場及び現場事務所が閉所された状態をいう。

⑶　「現場休息」とは、分離発注工事の場合に、各発注工事単位で、現場事務所での作業を含めて１日を通して現場作業が無い状態をいう。

⑷　「対象期間」とは、工事着手日（準備期間（契約上の工事の始期から現場事務所などの設置、測量、本体工事又は仮設工事のいずれか最も早い日までの期間をいう。）を除く。）から工事の完成日（後片付け期間（契約図書に基づく工事目的物の施工が全て完了し、余剰資材等の撤去、現場の清掃等、工事の完成検査を受けるために必要な作業を行う期間をいう。）を除く。）までの期間をいう。ただし、次の期間は対象期間から除くものとする。

ア　年末年始６日間及び夏季休暇３日間

イ　工場製作のみが行われている期間

ウ　災害時の緊急対応その他受注者の責めによらず、休工又は現場作業を余儀なくされた期間

⑸　「発注者指定型」とは、週休２日適用工事として発注者が指定するものをいう。

⑹　「受注者希望型」とは、受注者が工事着手前に、発注者に対して週休２日適用工事として取り組む旨を申し出たものをいう。

２　週休２日は、次のアからウまでに定める区分に応じ、各号に定めるところにより実施するものとする。

ア　完全週休２日（土日）

１⑴アに定めるところにより実施するものとする。ただし、対象期間内のうち、日数が７日に満たない週においては、当該週の土曜日及び日曜日の合計日数以上の現場閉所等を行うことで実施できるものとする。

イ　月単位の週休２日

１⑴イに定めるところにより実施するものとする。ただし、暦上の土曜日及び日曜日の現場閉所等では４週８休に満たない月又は日数が28日に満たない月においては、当該

月の対象期間内の土曜日及び日曜日の合計日数以上の現場閉所等を行うことにより実施できるものとする。

ウ　通期の週休２日

１(1)ウに定めるところにより実施するものとする。

3　受注者は、受注した工事が発注者指定型の場合は、工事着手までに監督員に対し、実施する週休２日の区分について申し出るとともに、現場閉所（現場休息）計画表兼実績表（様式１）（以下「計画表」という。）を提出するものとする。

4　受注者は、受注した工事が受注者希望型の場合は、工事着手までに監督員に対し、週休２日実施の有無及び実施する週休２日の区分について申し出るとともに、実施する場合は計画表を提出するものとする。なお、工事着手前に週休２日を実施しない旨を申し出た場合は、工事着手後の週休２日を実施する旨の申出は受け付けないものとする。

5　受注者は、天候を理由として現場閉所等を行う場合のほか、次に掲げる場合は、監督員との協議により工事着手後であっても週休日を変更することができるものとする。

(1) 品質管理、安全管理等のため作業を継続して行う必要がある場合

(2) その他工程の都合上やむを得ない場合

6　受注者は、当該工事が週休２日適用工事である旨を標示板の見えやすい位置に記載して工事現場に設置しなければならない。この場合において、記載内容は、別記様式に定めるものを基本とするものとする。

7　受注者は、計画表に現場閉所等の状況を記入し、現場閉所等の状況が確認できる書類（工事日誌、出勤簿等をいう。）とともに毎月７日（７日が閉庁日の場合は翌開庁日）まで及び工事完成後速やかに、工事打合せ簿により監督員に提出し、確認を受けるものとする。

8　週休２日を理由とする工期延長については、認めないものとする。

9　受注者は、週休２日を実施できなくなった場合は、速やかにその旨及び理由を工事打合せ簿により監督員に報告するものとする。

10　発注者指定型の工事の経費の補正は次の各号に掲げるとおりとする。

(1) 土木工事

月単位の週休２日の経費を見込んで発注し、現場閉所等の実績に基づき、完全週休２日（土日）を達成したと認めた場合は、完全週休２日（土日）の補正係数を適用して変更契約し、月単位の週休２日を達成できなかった場合は、月単位の週休２日の補正係数を除いて変更契約を行うものとする。

(2) 港湾工事

月単位の週休２日の経費を見込んで発注し、現場閉所等の実績に基づき、月単位の週休２日を達成できなかった場合は、月単位の週休２日の補正係数を除いて変更契約を行うものとする。

11　受注者希望型の工事の経費の補正は次の各号に掲げるとおりとする。

(1) 土木工事

週休２日の経費は見込まず発注し、現場閉所等の実績に基づき、達成した週休２日の区分に応じて完全週休２日（土日）（港湾工事を除く。）又は月単位の週休２日の補正係数を適用して変更契約を行うものとする。

(2) 港湾工事

週休２日の経費は見込まず発注し、現場閉所等の実績に基づき、月単位の週休２日を達成したと認めるとき、当該週休２日の補正係数を適用して変更契約を行うものとする。

12　土木工事（港湾工事を含む。）に係る経費の補正については、次の各号に掲げる現場閉所等の実績に基づき、当該各号に定める補正係数、別表土木工事市場単価の補正係数（港湾工事を除く。）及び土木工事標準単価の補正係数の表に定める補正係数を用いるものとする。ただし、港湾工事（港湾土木請負工事積算基準を適用した工事）については、月単位の週休２日を達成した場合に限り、第２号に定める補正係数及び別表港湾工事市場単価の補正係数の表に定める補正係数により、経費の補正を行うものとする。

(1) 完全週休２日（土日）

ア　労務費　1.02

イ　共通仮設費　1.02

ウ　現場管理費　1.03

(2) 月単位の週休２日

ア　労務費　1.02

イ　共通仮設費　1.01（港湾工事を除く。）

ウ　共通仮設費　1.02（港湾工事に限る。）

エ　現場管理費　1.02（港湾工事を除く。）

オ　現場管理費　1.03（港湾工事に限る。）

13　12(1)ア及び12(2)アに規定する労務費に係る補正対象は、公共工事設計労務単価、電気通信技術者、電気通信技術員、機械設備据付工及び港湾請負工事積算基準に係る標準賃金（船舶製作工を除く。）とする。

14　土木工事については、完全週休２日（土日）又は月単位の週休２日を達成したとき、港湾工事については、月単位の週休２日を達成したときに工事成績評定表の「工程管理」及び「創意工夫」において評価するものとする。

15　週休２日を達成できなかった場合であっても、工事成績評定は減点しない。

16　計画表その他の提出資料に虚偽の記載等を行った場合は、指名除外措置の対象となる場合がある。

別表

土木工事市場単価の補正係数（港湾工事を除く。）

名称	区分	補正係数	
		月単位の週休２日	完全週休２日（土日）
鉄筋工		1.02	1.02
ガス圧接工		1.01	1.01
インターロッキングブロック工	設置	1.01	1.01
	撤去	1.02	1.02
防護柵設置工（ガードレール）	設置	1.00	1.00
	撤去	1.02	1.02
防護柵設置工（ガードパイプ）	設置	1.00	1.00
	撤去	1.02	1.02
防護柵設置工（横断・転落防止柵）	設置	1.02	1.02
	撤去	1.02	1.02
防護柵設置工（落石防護柵）		1.01	1.01
防護柵設置工（落石防止網）		1.01	1.01
道路標識設置工	設置	1.00	1.00
	撤去・移設	1.01	1.01
道路付属物設置工	設置	1.01	1.01
	撤去	1.02	1.02
法面工		1.01	1.01
吹付枠工		1.01	1.01
鉄筋挿入工（ロックボルト工）		1.01	1.01
道路植栽工		1.02	1.02
公園植栽工		1.02	1.02
橋梁用伸縮継手装置設置工		1.01	1.01
橋梁用埋設型伸縮継手装置設置工		1.02	1.02
橋面防水工		1.01	1.01
薄層カラー舗装工		1.00	1.00
グルービング工		1.00	1.00
軟弱地盤処理工		1.01	1.01
コンクリート表面処理工（ウォータージェット工）		1.01	1.01
硬質塩化ビニル管設置工		1.01	1.01
リブ付硬質塩化ビニル管設置工		1.01	1.01
砂基礎工	人力施工	1.02	1.02
	機械施工	1.02	1.02
砕石基礎工	人力施工	1.02	1.02
	機械施工	1.02	1.02
組立マンホール設置工		1.01	1.01
小型マンホール工		1.00	1.00
取付管及びます設置工	ます設置工	1.00	1.00
	取付管布設及び支管取付工	1.01	1.01

港湾工事市場単価の補正係数

名称	補正係数 月単位 の週休２日
底面工	1.01
マット工（アスファルトマット設置・ゴム系マット設置）	1.00
支保工	1.02
足場工	1.01
鉄筋工	1.02
吊鉄筋工	1.02
型枠工	1.02
コンクリート打設工（ポンプ車打設）	1.02
コンクリート打設工（ポンプ車打設以外）	1.02
止水板工	1.02
上蓋工	1.02
伸縮目地工	1.01
係船柱取付	1.02
防舷材取付	1.02
車止・縁金物取付	1.02
係船柱撤去	1.02
防舷材撤去	1.02
車止撤去	1.02
電気防食取付	1.02
防砂目地板取付工（陸上施工）	1.02
防砂目地板取付工（水中施工）	1.02
吸出し防止工（陸上施工・海上施工）	1.02
港湾構造物塗装工（係船柱・車止・縁金物）	1.01
ペトロラタム被覆	1.02
現場鋼材溶接・切断工（陸上施工・海上施工）	1.02
現場鋼材溶接・切断工（水中施工）	1.02
かき落とし工	1.02
汚濁防止膜設置・撤去・移設	1.01
汚濁防止枠設置・撤去	1.01
灯浮標設置・撤去	1.01
汚濁防止膜保守管理（海上目視点検作業船あり・水中目視点検）	1.00
汚濁防止膜保守管理（海上目視点検作業船なし）	1.02
異形ブロック製作型枠工	1.02
異形ブロック製作コンクリート打設工	1.02
異形ブロック製作給熱養生	1.01

土木工事標準単価の補正係数

名称	区分	補正係数	
		月単位 の週休２日	完全 週休２日 （土日）
区画線工		1.02	1.02
高視認性区画線工		1.02	1.02
橋梁塗装工		1.01	1.01
構造物とりこわし工	機械	1.01	1.01
	人力	1.02	1.02
コンクリートブロック積工		1.02	1.02
排水構造物工		1.02	1.02

別記様式

（１）

（２）

週休２日適用工事

この工事は、建設産業の労働環境を改善するため、週休２日の確保に取り組む工事です。

発注者：福山市〇〇〇〇〇〇課

受注者：〇〇〇〇〇〇〇〇〇〇

（Ａ３サイズ以上）

総括情報表

変更回数	0	
適用単価地区	70 福山市	
単価適用日	00-07.07.01(0)	
諸経費体系	1 公共(一般)	
	当世代	前世代
工種	04 道路改良工事	
施工地域・工事場所区分	04 一般交通影響有り(2)	
復興補正区分	00 補正なし	
週休補正区分	00 補正なし	
現場事務所等の貸与区分	00 補正なし	
ＩＣＴ補正区分	00 補正なし	
冬期補正係数	00 補正なし	
緊急工事区分	00 通常工事 ０％	
前払金支出割合区分	00 補正無し	
契約保証区分	01 金銭的保証(0.04%)	

建設技能労働者や交通誘導員等の現場労働者にかかる経費として，労務費のほか各種経費（法定福利費の事業者負担額，労務管理費，安全訓練等に要する費用等）が必要であり，本積算ではこれらを現場管理費等の一部として率計上している。

≪凡例≫

Co ･･･コンクリート　As ･･･アスファルト
DT ･･･ダンプトラック　BH ･･･バックホウ
CC ･･･クローラクレーン　TC ･･･トラッククレーン
RTC･･･ラフテレーンクレーン

本工事費　内訳表

費目・工種・施工名称など	数量	単位	単価	金額	備考
本工事費					X1000
道路改良	1	式			Y1E01　　レベル1
道路土工	1	式			Y1E0101　　レベル2
掘削工	1	式			Y1E010101　レベル3
掘削 【土質,施工方法,押土の有無】 【障害の有無,施工数量】		m3			Y1E01010101レベル4
掘削 土砂 上記以外(小規模) 標準	280	m3			SPK24040001 00 砂質土 単第0 -0001　表
掘削 土砂 上記以外(小規模) 標準	40	m3			SPK24040001 00 耕土(粘性土) 単第0 -0001　表
路床盛土工	1	式			Y1E010105　レベル3
路床盛土 【施工幅員】		m3			Y1E01010501レベル4

本工事費　内訳表

費目・工種・施工名称など	数量	単位	単価	金額	備考
路床盛土 施工幅員2.5m未満	40	m3			SPK24040005 00 単第0 -0002　表
路体盛土工	1	式			Y1E010103　レベル3
路体(築堤)盛土 【施工幅員】		m3			Y1E01010301レベル4
路体(築堤)盛土 施工幅員2.5m以上4.0m未満	3	m3			SPK24040004 00 単第0 -0003　表
残土処理工	1	式			Y1E010110　レベル3
土砂等運搬 【土質】		m3			Y1E01011002レベル4
土砂等運搬 小規模 土砂(岩塊・玉石混り土含む) DID区間有り　距離12.0km以下(9.0km超)	320	m3			SPK24040002 00 砂質土 単第0 -0004　表
土砂等運搬 小規模 土砂(岩塊・玉石混り土含む) DID区間有り　距離27.0km以下(17.0km超)	3	m3			SPK24040002 00 耕土(粘性土) 単第0 -0005　表
残土等処分		m3			Y1E01011003レベル4

本工事費　内訳表

費目・工種・施工名称など	数量	単位	単価	金額	備考
【直接工事費に含まれる処分費等】 「処分費等」の取扱いによる					#0041
発生土処分費 砂質土	320	m3			F0001　　00
発生土処分費 耕土(粘性土)	3	m3			F0002　　00
擁壁工	1	式			Y1E0106　　レベル2
作業土工	1	式			Y1E010601　レベル3
床掘り 【土質】		m3			Y1E01060102レベル4
床掘り 土砂 上記以外(小規模)	70	m3			SPK24040015 00 砂質土 単第0 -0006　表
埋戻し 【土質区分,土質】		m3			Y1E01060103レベル4
埋戻し 土砂 上記以外(小規模)	30	m3			SPK24040020 00 砂質土　Fu2(C) 単第0 -0007　表

本工事費　内訳表

費目・工種・施工名称など	数量	単位	単価	金額	備考
埋戻し 土砂 上記以外(小規模)	10	m3			SPK24040020 00 砂質土　Fu1(D) 単第0 -0007　表
埋戻し 土砂 上記以外(小規模)	9	m3			SPK24040020 00 耕土(粘性土) 単第0 -0007　表
場所打擁壁工(構造物単位)	1	式			Y1E010605　レベル3
重力式擁壁		m3			Y1E01060502レベル4
重力式擁壁 擁壁平均高さ1m超2m未満 基礎砕石有り 均しCo無し	11	m3			SPK24040070 00 NO.5+11.35～NO.6 単第0 -0008　表
重力式擁壁 擁壁平均高さ1m超2m未満 基礎砕石有り 均しCo無し	29	m3			SPK24040070 00 NO.0+16.96～NO.2+13.90 単第0 -0008　表
重力式擁壁 擁壁平均高さ1m超2m未満 基礎砕石有り 均しCo無し	6	m3			SPK24040070 00 NO.2+16.53～NO.3+3.28 単第0 -0008　表
石・ブロック積(張)工	1	式			Y1E0107　　レベル2
作業土工	1	式			Y1E010701　レベル3

本工事費　内訳表

費目・工種・施工名称など	数量	単位	単価	金額	備考
床掘り 【土質】		m3			Y1E01070102レベル4
床掘り 土砂 上記以外(小規模)	160	m3			SPK24040015 00 単第0 -0006 表
埋戻し 【土質区分,土質】		m3			Y1E01070103レベル4
埋戻し 土砂 上記以外(小規模)	100	m3			SPK24040020 00 砂質土 Fu1(D) 単第0 -0007 表
埋戻し 土砂 上記以外(小規模)	20	m3			SPK24040020 00 耕土(粘性土) Fu3(D) 単第0 -0007 表
Coブロック工(Coブロック積)	1	式			Y1E010703 レベル3
コンクリートブロック基礎 【Co規格,底幅,高さ】		m			Y1E01070301レベル4
現場打基礎コンクリート 18-8-25(20)BB 基礎砕石有り	12	m3			SPK24040049 00 単第0 -0009 表
コンクリートブロック積 【ブロック規格】		m2			Y1E01070305レベル4

本工事費　内訳表

費目・工種・施工名称など	数量	単位	単価	金額	備考
コンクリートブロック積工(練積) 滑面ブロック 18-8-40BB	284	m2			SDT00039　00 単第0 -0010　表
胴込・裏込材(砕石) 【砕石規格】		m3			Y1E01070308レベル4
胴込・裏込材(砕石) 間知・平・連節・緑化ブロック RC-40	84	m3			SPK24040045 00 単第0 -0011　表
小口止コンクリート 【Co規格】		m3			Y1E01070314レベル4
現場打小口止コンクリート 18-8-25(20)BB 一般養生	0.9	m3			SPK24040050 00 単第0 -0012　表
現場打小口止コンクリート 18-8-25(20)BB 一般養生	1	m3			SPK24040050 00 単第0 -0012　表
排水構造物工	1	式			Y1E0109　レベル2
作業土工	1	式			Y1E010901　レベル3
床掘り 【土質】		m3			Y1E01090102レベル4

本工事費　内訳表

費目・工種・施工名称など	数量	単位	単価	金額	備考
床掘り 土砂 上記以外(小規模)	40	m3			SPK24040015 00 単第0 -0006 表
埋戻し 【土質区分,土質】		m3			Y1E01090103レベル4
埋戻し 土砂 上記以外(小規模)	10	m3			SPK24040020 00 砂質土 Fu2(C) 単第0 -0007 表
埋戻し 土砂 上記以外(小規模)	9	m3			SPK24040020 00 耕土(粘性土) Fu1(D) 単第0 -0007 表
側溝工	1	式			Y1E010903 レベル3
自由勾配側溝 【側溝規格】		m			Y1E01090304レベル4
自由勾配側溝 A区間（N0.4+1.0～N0.5+7.6）	26	m			V0001 00 単第0 -0013 表
側溝蓋 【蓋版の規格】		枚			Y1E01090305レベル4
蓋版 蓋版(各種) 40≧重量	7	枚			SDT00017 00 単第0 -0024 表

本工事費　内訳表

費目・工種・施工名称など	数量	単位	単価	金額	備考
蓋版 自由勾配側溝ふた 400[500×110×500]	17	枚			SDT00017　00 単第0 -0025　表
端部コンクリート 【集水桝・街渠桝種類,Co規格】 【法面作業補正】		箇所			Y1E01090502レベル4
コンクリート 小型構造物 18-8-25(20)BB 人力打設	0.1	m3			SPK24040153 00 単第0 -0026　表
型枠 一般型枠 小型構造物	1	m2			SPK24040155 00 単第0 -0027　表
集水桝・マンホール工	1	式			Y1E010905　レベル3
プレキャスト集水桝 【桝規格】		箇所			Y1E01090504レベル4
プレキャスト桝	1	箇所			V0002　00 単第0 -0028　表
側溝工	1	式			Y1E010903　レベル3
自由勾配側溝 【側溝規格】		m			Y1E01090304レベル4

本工事費　内訳表

費目・工種・施工名称など	数量	単位	単価	金額	備考
自由勾配側溝 B区間（NO.6+13.6～NO.6+16.4）	3	m			V0003　00 単第0 -0032　表
側溝蓋 【蓋版の規格】		枚			Y1E01090305レベル4
蓋版 蓋版(各種) 40≧重量	1	枚			SDT00017　00 単第0 -0031　表
蓋版 自由勾配側溝ふた 400[500×110×500]	1	枚			SDT00017　00 単第0 -0025　表
端部コンクリート 【集水桝・街渠桝種類,Co規格】 【法面作業補正】		箇所			Y1E01090502レベル4
コンクリート 無筋・鉄筋構造物 18-8-25(20)BB 人力打設	0.1	m3			SPK24040153 00 単第0 -0030　表
型枠 一般型枠 鉄筋・無筋構造物	1	m2			SPK24040155 00 単第0 -0022　表
管渠工	1	式			Y1E010904　レベル3
ヒューム管(B形管) 【管規格】		m			Y1E01090402レベル4

本工事費　内訳表

費目・工種・施工名称など	数量	単位	単価	金額	備考
ヒューム管(B形管) 据付 管径300mm 固定基礎無し 外圧管1種	3	m			SPK24040090 00 単第0 -0034 表
ヒューム管(B形管) 据付 管径300mm 固定基礎90°巻き 基礎砕石有り 外圧管1種	4	m			SPK24040090 00 単第0 -0035 表
集水桝・マンホール工	1	式			Y1E010905 レベル3
現場打ち集水桝 【集水桝・街渠桝種類,Co規格】 【法面作業補正】		箇所			Y1E01090502レベル4
現場打ち集水桝・街渠桝(本体) 18-8-25(20)BB 0.77m3を超え0.82m3以下	1	箇所			SPK24040105 00 単第0 -0036 表
蓋 【蓋種類】		枚			Y1E01090508レベル4
蓋版 蓋版(各種) 40≧重量	2	枚			SDT00017 00 単第0 -0037 表
場所打水路工	1	式			Y1E010907 レベル3
現場打水路 【内幅,内高,Co規格】		m			Y1E01090701レベル4

本工事費　内訳表

費目・工種・施工名称など	数量	単位	単価	金額	備考
1号L型水路	26	m			V0004 00 単第0 -0038 表
2号L型水路	90	m			V0005 00 単第0 -0041 表
構造物撤去工	1	式			Y1E0112 レベル2
構造物取壊し工	1	式			Y1E011206 レベル3
コンクリート構造物取壊し 【構造物区分,工法区分】		m3			Y1E01120601レベル4
構造物とりこわし工(無筋構造物) 機械施工	13	m3			SDT00031 00 単第0 -0042 表
舗装版切断 【舗装版種別,舗装版の全体厚】		m			Y1E01120602レベル4
舗装版切断 アスファルト舗装版 アスファルト舗装版厚15cm以下	230	m			SPK24040306 00 単第0 -0043 表
舗装版破砕 【舗装版種別,舗装版厚】		m2			Y1E01120603レベル4

本工事費　内訳表

費目・工種・施工名称など	数量	単位	単価	金額	備考
舗装版破砕 アスファルト舗装版 障害等無し 舗装版厚15cm以下	250	m2			SPK24040305 00 単第0 -0044 表
運搬処理工	1	式			Y1E011216 レベル3
殻運搬 【殻種別】		m3			Y1E01121601レベル4
殻運搬 Co(無筋)構造物とりこわし DID区間有り 運搬距離18.5km以下(14.4km超)	13	m3			SPK24040151 00 単第0 -0045 表
殻運搬 舗装版破砕 DID区間有り 運搬距離19.5km以下(10.5km超)	13	m3			SPK24040151 00 単第0 -0046 表
殻処分 【殻種別】		m3			Y1E01121602レベル4
【直接工事費に含まれる処分費等】 「処分費等」の取扱いによる					#0041
Co殻受入費	30	t			F0012 00
As殻受入費	29	t			F0011 00

本工事費　内訳表

費目・工種・施工名称など	数量	単位	単価	金額	備考
舗装工	1	式			Y1G0103　　レベル2
舗装打換え工	1	式			Y1G010302　レベル3
下層路盤 【路盤材種類,路盤材規格,仕上り厚】		m2			Y1G01030207レベル4
下層路盤(車道・路肩部) 全仕上り厚100mm 1層施工 RC-30	269	m2			SPK24040232 00 単第0 -0047　表
上層路盤 【路盤材種類,路盤材規格,仕上り厚】		m2			Y1G01030208レベル4
上層路盤(車道・路肩部) RM-30 全仕上り厚100mm 1層施工	267	m2			SPK24040234 00 単第0 -0048　表
表層 【材料種類,材料規格,舗装厚,平均幅員】		m2			Y1G01030211レベル4
表層(車道・路肩部) 平均幅員1.4m以上3.0m以下 1層当り平均仕上厚50mm	350	m2			SPK24040241 00 単第0 -0049　表
縁石工	1	式			Y1G0206　　レベル2

本工事費　内訳表

費目・工種・施工名称など	数量	単位	単価	金額	備考
作業土工	1	式			Y1G020601　レベル3
床掘り 【土質】		m3			Y1G02060102レベル4
床掘り 土砂 上記以外(小規模)	0.2	m3			SPK24040015 00 単第0 -0006　表
埋戻し 【土質区分,土質】		m3			Y1G02060103レベル4
埋戻し 土砂 上記以外(小規模)	0.2	m3			SPK24040020 00 砂質土　Fu1(D) 単第0 -0007　表
縁石工	1	式			Y1G020603　レベル3
地先境界ブロック 【ブロック規格】		m			Y1G02060302レベル4
地先境界ブロック C種(150×150×600) 設置 RC-40	7	m			SPK24040288 00 単第0 -0050　表
防護柵工	1	式			Y1G0105　レベル2

本工事費　内訳表

費目・工種・施工名称など	数量	単位	単価	金額	備考
防止柵工	1	式			Y1G010502　レベル3
転落(横断)防止柵 【柵高,作業区分】		m			Y1G01050205レベル4
横断・転落防止柵 コンクリート建込 ビーム式・パネル式 [規]100m以上 転落防止柵-標準品-4段ビーム型,白色	145	m			SS000145　00 単第0 -0051　表
防護柵基礎工	1	式			Y1G010507　レベル3
コンクリート削孔 【径,削孔長,アンカー材の有無】 【アンカー材長さ】		箇所			Y1G02230501レベル4
コンクリート削孔(コンクリート穿孔機) 削孔径90mm以上100mm未満 削孔深さ200mm以上400mm未満	55	孔			SPK24040120 00 単第0 -0052　表
運搬処理工	1	式			Y1E011216　レベル3
殻運搬 【殻種別】		m3			Y1E01121601レベル4
殻運搬 Co(無筋)構造物とりこわし DID区間有り 運搬距離18.5km以下(14.4km超)	0.1	m3			SPK24040151 00 単第0 -0045　表

本工事費　内訳表

費目・工種・施工名称など	数量	単位	単価	金額	備考
殻処分 【殻種別】		m3			Y1E01121602レベル4
【直接工事費に含まれる処分費等】 「処分費等」の取扱いによる					#0041
Co殻受入費	0.2	t			F0012　　00
坂路工	1	式			Y1E0113　　レベル2
作業土工	1	式			Y1G020601　レベル3
掘削 【土質,施工方法,押土の有無】 【障害の有無,施工数量】		m3			Y1E01010101レベル4
掘削 土砂 上記以外(小規模) 標準	10	m3			SPK24040001 00 耕土(粘性土) 単第0 -0001　表
路体(築堤)盛土 【施工幅員】		m3			Y1E01010301レベル4
路体(築堤)盛土 施工幅員2.5m未満	6	m3			SPK24040004 00 単第0 -0053　表

本工事費　内訳表

費目・工種・施工名称など	数量	単位	単価	金額	備考
床掘り 【土質】		m3			Y1G02060102レベル4
床掘り 土砂 上記以外(小規模)	5	m3			SPK24040015 00 単第0 -0006 表
埋戻し 【土質区分,土質】		m3			Y1G02060103レベル4
埋戻し 土砂 上記以外(小規模)	5	m3			SPK24040020 00 砂質土 Fu1(D) 単第0 -0007 表
埋戻し 土砂 上記以外(小規模)	6	m3			SPK24040020 00 砂質土 Fu3(D) 単第0 -0007 表
場所打擁壁工(構造物単位)	1	式			Y1E010605 レベル3
小型擁壁 【高さ,本体Co規格,施工歩掛項目】		m3			Y1E01060501レベル4
小型擁壁 擁壁平均高さ0.6m以上0.8m未満 18-8-40BB 基礎砕石有り	4	m3			SPK24040069 00 単第0 -0054 表
舗装工	1	式			Y1G010302 レベル3

本工事費　内訳表

費目・工種・施工名称など	数量	単位	単価	金額	備考
コンクリート 【擁壁の種類,平均高さ,コンクリート規格】 【養生費,コンクリート夜間割増の有無】		m3			Y1E01060603レベル4
コンクリート 無筋・鉄筋構造物 18-8-25(20)BB 人力打設	21	m3			SPK24040153 00 単第0 -0030　表
型枠 【型枠の種類】		m2			Y1E01060605レベル4
型枠 一般型枠 鉄筋・無筋構造物	9	m2			SPK24040155 00 単第0 -0022　表
上層路盤 【路盤材種類,路盤材規格,仕上り厚】		m2			Y1G01030208レベル4
基礎砕石 砕石の厚さ7.5cmを超え12.5cm以下 RC-40	31	m2			SPK24040034 00 単第0 -0040　表
区画線工	1	式			Y1G0209　　レベル2
区画線工	1	式			Y1G020901　レベル3
溶融式区画線 【施工方法区分,規格・仕様区分,厚さ】 【排水性舗装用の有無】		m			Y1G02090101レベル4

本工事費　内訳表

費目・工種・施工名称など	数量	単位	単価	金額	備考
区画線設置(溶融式) 実線_15cm	420	m			SDT00001　00 単第0 -0055　表
溶融式カラーリング工 アスファルト舗装（密粒）石油樹脂系 すべり抵抗値80（初期値）以上	6	m2			F0013　00
仮設工	1	式			Y1E0115　レベル2
工事用道路工	1	式			Y1E011501　レベル3
工事用道路 【鋼材規格,作業区分】		m2			Y1E01150104レベル4
仮設工	1	式			V0006　00 単第0 -0056　表
殻処分 【殻種別】		m3			Y1E01150114レベル4
【直接工事費に含まれる処分費等】 「処分費等」の取扱いによる					#0041
廃プラスチック処理費 1t土のう	8	袋			F0017　00

本工事費　内訳表

費目・工種・施工名称など	数量	単位	単価	金額	備考
残土等処分		m3			Y1E01011003レベル4
【直接工事費に含まれる処分費等】 「処分費等」の取扱いによる					#0041
投棄料 砂質土等	51	m3			F0016　　00
交通管理工	1	式			Y1E011521　レベル3
交通誘導警備員		人			Y1E01152101レベル4
交通誘導警備員B	40	人			R0369　　00
＊＊直接工事費＊＊ #0020計=支給品等(材料),無償貸付					
共通仮設費率分					Z0019
計算情報…… 対象額…… 率……					

本工事費　内訳表

費目・工種・施工名称など	数量	単位	単価	金額	備考
＊＊共通仮設費計＊＊					
＊＊純工事費＊＊					
現場管理費 計算情報…… 対象額…… 率……					
＊＊工事原価＊＊					
一般管理費率分 計算情報…… 対象額…… 率……					前払補正率…
契約保証費 計算情報…… 対象額…… 率……					当初請対額 当初対象額
一般管理費計					
＊＊工事価格＊＊					
＊＊消費税相当額＊＊ 計算情報…… 対象額…… 率……					

本工事費　内訳表

費目・工種・施工名称など	数量	単位	単価	金額	備考
＊＊工事費計＊＊					
＊＊契約保証費計＊＊					

図面番号	1／２５	縮　尺	S=1：10,000
工　　種	道路改良工事		
種　　別	位置図	番号	
路 線 名	下竹田28号線・7-1		
工事施工箇所	福山市神辺町地内		

福　山　市

令和７年 国補

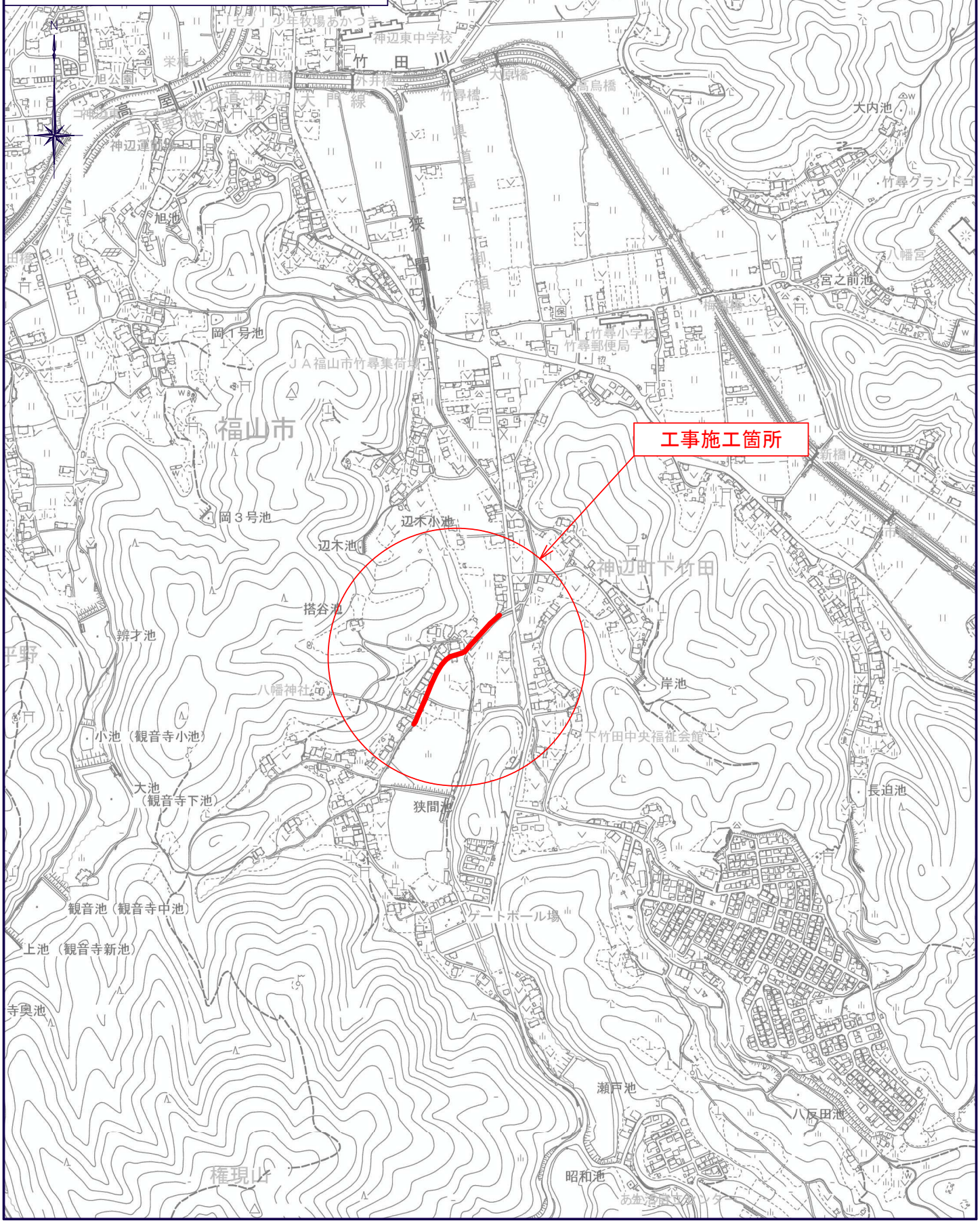

この図面はA1サイズをA3サイズへ縮小しています。

令和7年 国補

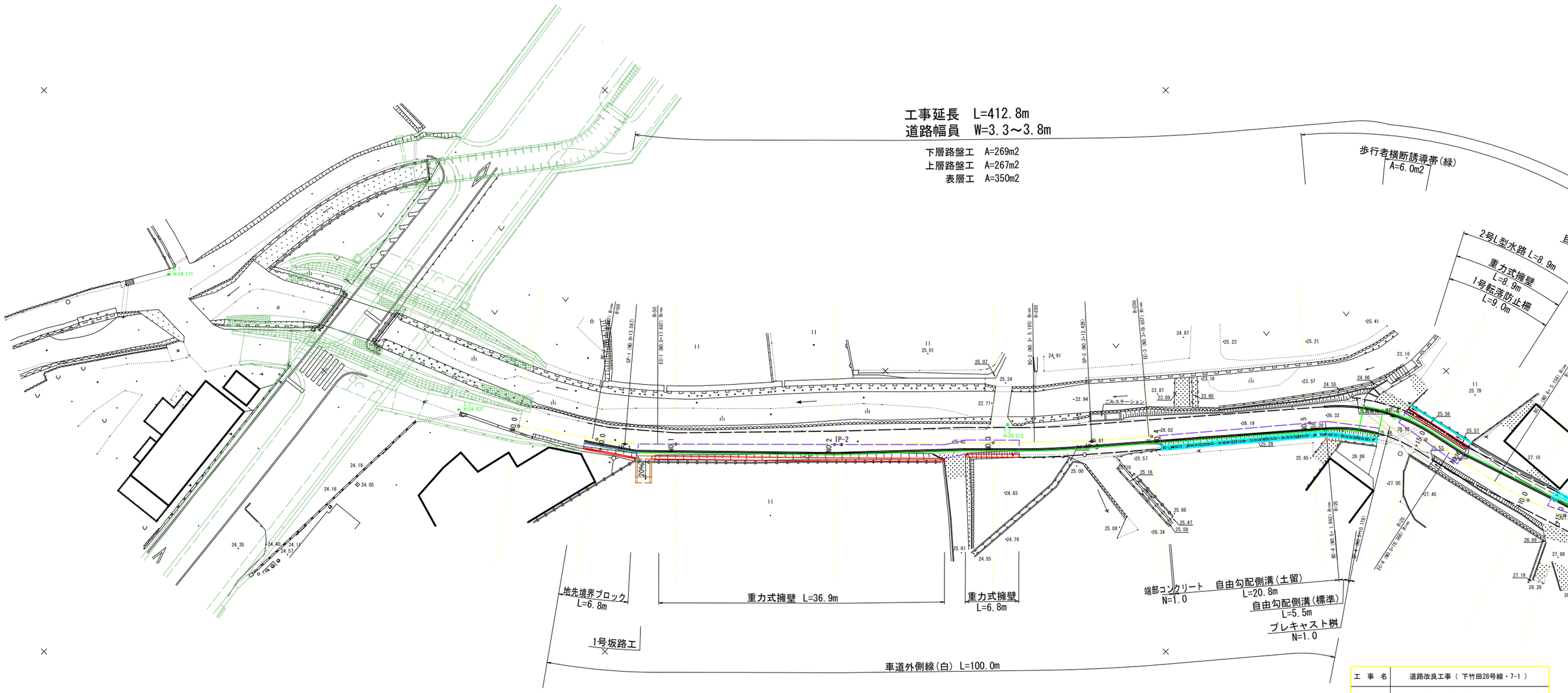

IP.NO	1
I A	9° 26′ 33″
R	50.000
T L	4.129
C L	8.240
S L	0.170

IP.NO	2
I A	0° 50′ 16″
R	
T L	
C L	
S L	

IP.NO	3
I A	4° 08′ 35″
R	200.000
T L	7.234
C L	14.462
S L	0.131

IP.NO	4
I A	37° 31′ 40″
R	25.000
T L	8.493
C L	16.375
S L	1.403

工事名	道路改良工事（ 下竹田28号線・7-1 ）		
図面名	平面図 (其の 1)		
作成年月日	2025年7月		
縮尺	1:250	図面番号	2 / 25
会社名			
事業者名	福山市 神辺建設産業課		

この図面はA1サイズをA3サイズへ縮小しています。

令和7年 国補

IP.NO	5
I A	39° 00′ 23″
R	40.000
T L	14.167
C L	27.232
S L	2.435

IP.NO	6
I A	9° 01′ 09″
R	50.000
T L	3.943
C L	7.871
S L	0.155

IP.NO	7
I A	11° 17′ 25″
R	50.000
T L	4.942
C L	9.853
S L	0.244

IP.NO	8
I A	5° 56′ 43″
R	100.000
T L	5.193
C L	10.376
S L	0.135

IP.NO	9
I A	0° 52′ 27″
R	
T L	
C L	
S L	

IP.NO	10
I A	16° 26′ 09″
R	70.000
T L	10.110
C L	20.080
S L	0.726

IP.NO	11
I A	13° 28′ 53″
R	100.000
T L	11.819
C L	23.530
S L	0.696

工 事 名	道路改良工事（ 下竹田28号線・7-1 ）		
図 面 名	平 面 図 （其の 2）		
作成年月日	2025年7月		
縮 尺	1:250	図面番号	3 / 25
会 社 名			
事 業 者 名	福山市 神辺建設産業課		

この図面はA1サイズをA3サイズへ縮小しています。

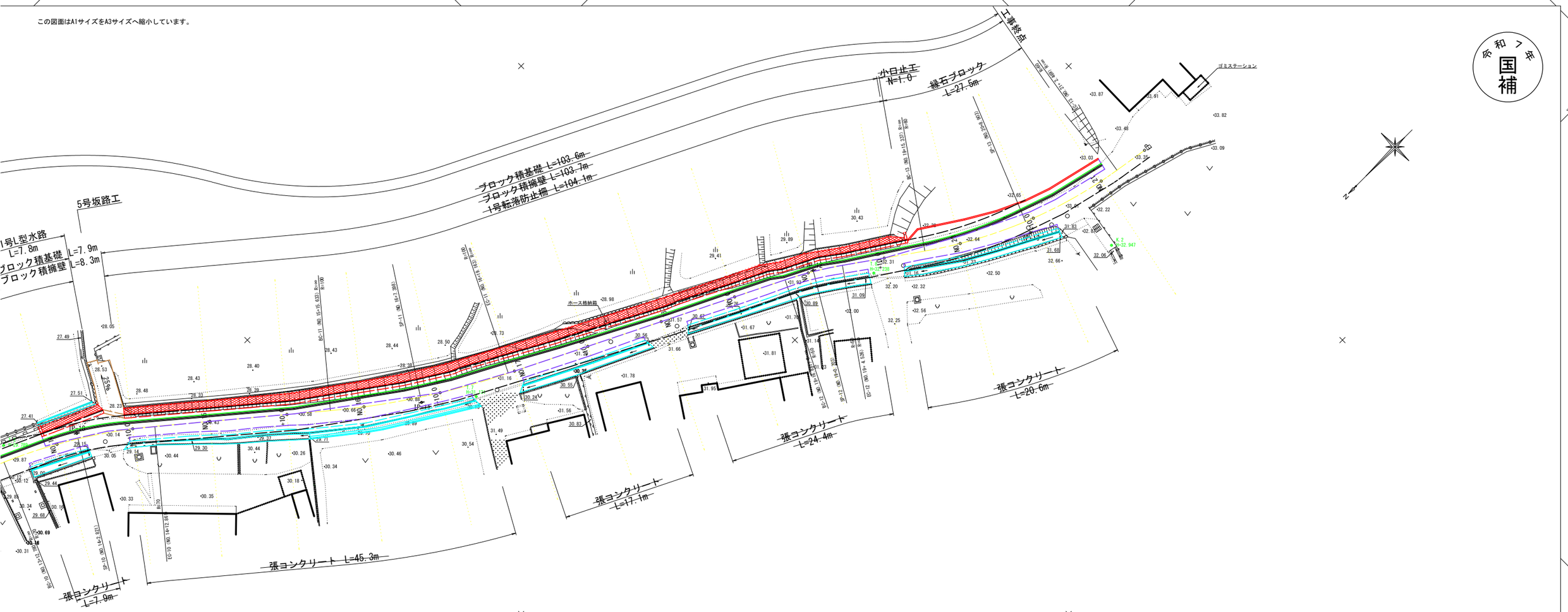

IP.NO	10
I A	16° 26′ 09″
R	70.000
T L	10.110
C L	20.080
S L	0.726

IP.NO	11
I A	13° 28′ 53″
R	100.000
T L	11.819
C L	23.530
S L	0.696

IP.NO	12
I A	8° 45′ 38″
R	50.000
T L	3.830
C L	7.645
S L	0.146

IP.NO	13
I A	25° 54′ 34″
R	60.000
T L	13.802
C L	27.132
S L	1.567

工 事 名	道路改良工事（ 下竹田28号線・7-1 ）		
図 面 名	平 面 図 （其の 3）		
作成年月日	2025年7月		
縮 尺	1:250	図面番号	4 / 25
会 社 名			
事 業 者 名	福山市 神辺建設産業課		

この図面はA1サイズをA3サイズへ縮小しています。

令和7年 国補

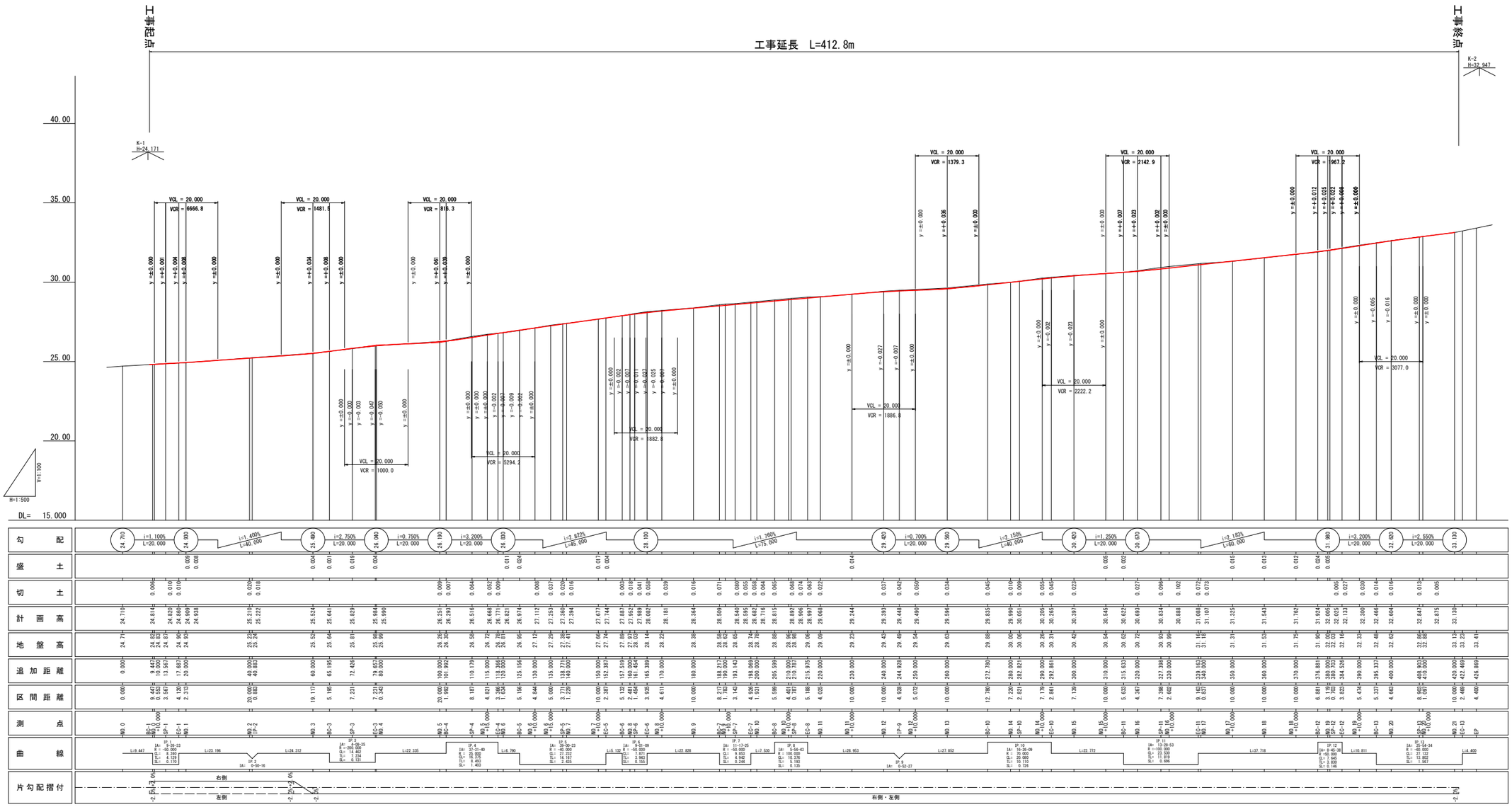

工事名	道路改良工事（ 下竹田28号線・7-1 ）
図面名	縦断図
作成年月日	2025年7月
縮尺	V=1:100 H=1:500
図面番号	5 / 25
会社名	
事業者名	福山市 神辺建設産業課

この図面はA1サイズをA3サイズへ縮小しています。

令和7年 国補

標 準 横 断 面 図 S=1:50

NO.9付近

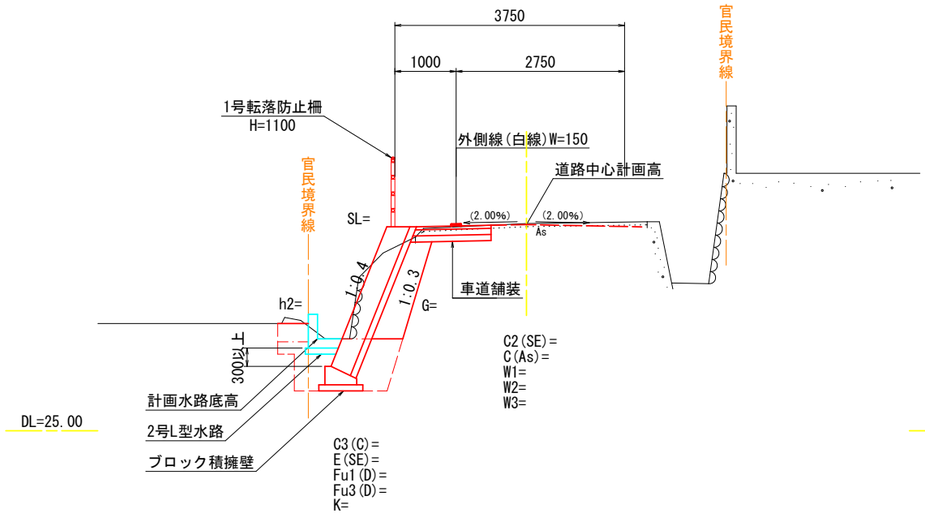

NO.17+10付近

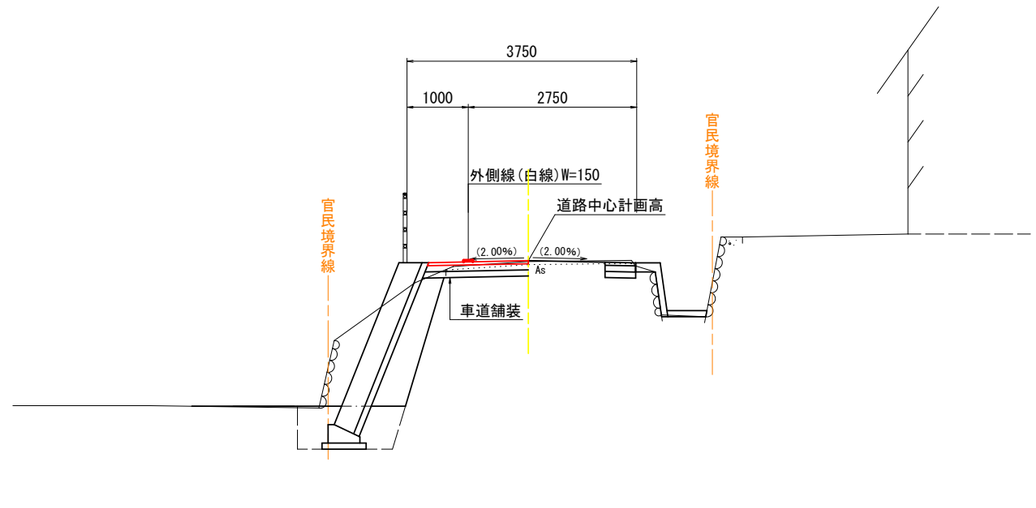

NO.1付近

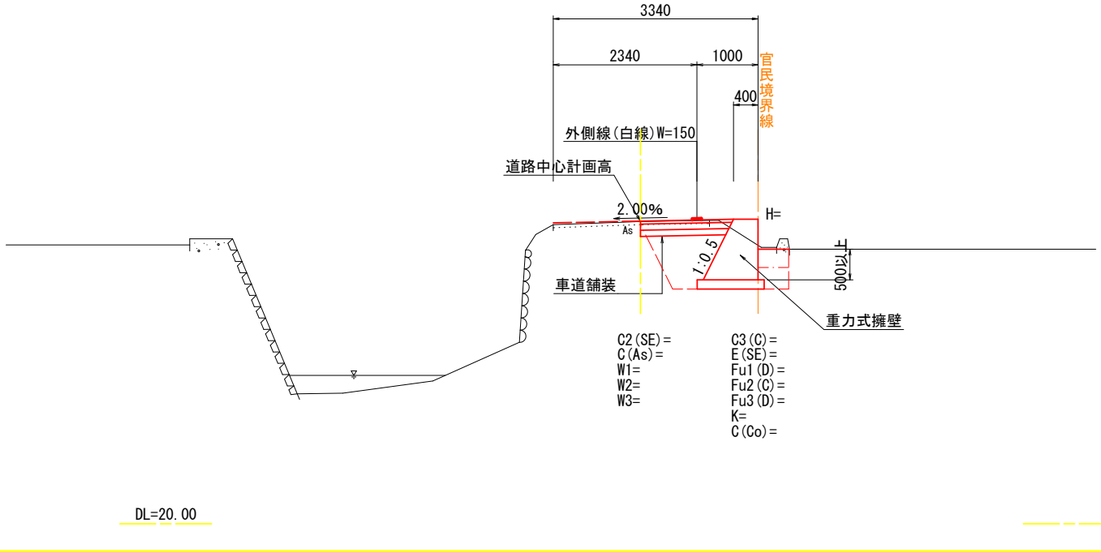

舗 装 構 成 S=1:10

車道舗装

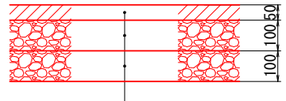

W1：表層工　（密粒度再生アスコン）
W2：上層路盤工（再生粒調砕石 RM-30）
W3：下層路盤工（再生クラッシャラン RC-30）

凡　　例		
記　号	種　　別	
~~C1(SE)=~~	~~掘削(オープンカット)~~	
C2(SE)=	小規模	
C3(C)=	耕土剥取(粘性土)	
B1=	路床盛土(W＜2.5m)	
~~B2=~~	~~路床盛土(2.5m≦W＜4.0m)~~	
~~B3=~~	~~路床盛土(W≧4.0m)~~	
B4=	路体外盛土	
E(SE)=	床掘(砂質土)	
Fu1(D)=	埋戻(砂質土)(W1＜1.0m)	
Fu2(C)=	埋戻(砂質土)(1.0m≦W1＜4.0m)	
Fu3(D)=	埋戻(耕土)(W1＜1.0m)	
K=	基面整正	
H=	1号重力式擁壁(壁直全高)	
SL=	ブロック積擁壁(斜長)	
G=	ブロック積裏込砕石	
h1=	1号L型水路(側壁高)	
h2=	2号L型水路(側壁高)	
~~h3=~~	~~張コンクリート側壁直高~~	
~~HCo=~~	~~張コンクリート体積~~	
~~HPl=~~	~~張コンクリート型枠~~	
~~SCo=~~	~~底張コンクリート体積~~	
~~SKs=~~	~~底張コンクリート基礎砕石~~	
C(Co)=	コンクリート構造物取壊し	
C(As)=	アスファルト舗装版取壊し幅	
W1=	アスファルト舗装(車道)	表層工
W2=		上層路盤工
W3=		下層路盤工

工　事　名	道路改良工事（ 下竹田28号線・7-1 ）		
図　面　名	標 準 横 断 面 図		
作成年月日	2025年7月		
縮　　尺	図示	図面番号	6 / 25
会　社　名			
事 業 者 名	福山市　神辺建設産業課		

この図面はA1サイズをA3サイズへ縮小しています。

令和7年 国補

D=20.000

NO.1

GH=24.93
FH= 24.938

L=20.0 土工 C(As) As切断
L=20.0 W1,2,3
L=20.0 作業土工 C3
L=20.0 C(Co)

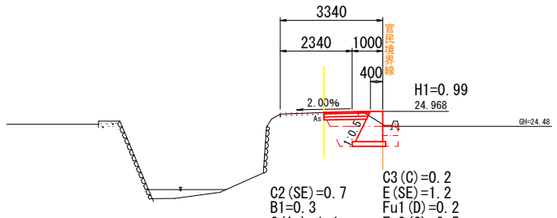

C2(SE)=0.7
B1=0.3
C(As)=1.1
W1=1.50
W2=1.45
W3=1.40

C3(C)=0.2
E(SE)=1.2
Fu1(D)=0.2
Fu2(C)=0.5
Fu3(D)=0.2
K=1.1

C(Co)=0.1

DL=20.00

D=10.000

NO.0+10.000

GH=24.83
FH= 24.820

L=3.0 土工 全断
L=4.7 C(As) As切断 全断
L=4.7 W1,2,3 全断
L=2.0 C2(SE)=0.3 全断
L=5.3 土工 全断
L=1.3 As切断
L=5.3 C(As) As切断 B4 全断
L=5.3 W1,2,3 全断
L=5.3 地先ブロック 作業土工 全断
L=3.0 作業土工 C3 全断
L=5.0 C(Co) 全断

1号坂路工

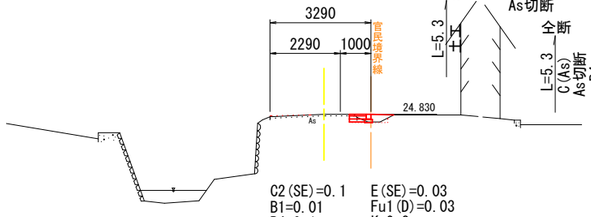

C2(SE)=0.1
B1=0.01
B4=0.1
C(As)=0.3
W1=0.55
W2=0.55
W3=0.55

E(SE)=0.03
Fu1(D)=0.03
K=0.3

DL=20.00

D=10.000

NO.0

GH=24.71
FH= 24.710

L=1.5 土工 C(As) As切断 B4 全断
L=1.5 W1,2,3 全断
L=1.5 地先ブロック 作業土工 全断

L=0.2 As切断

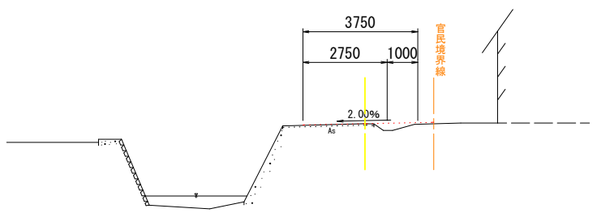

DL=20.00

D=20.000

NO.4

GH=25.99
FH= 25.990

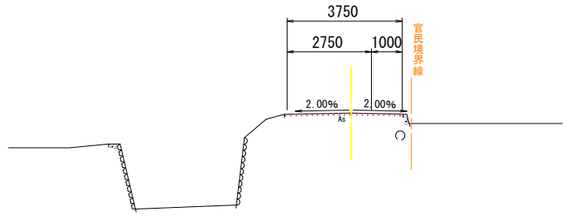

DL=20.00

D=20.000

NO.3

GH=25.52
FH= 25.524

L=1.4 As切断

L=3.3 土工 C(As) As切断 全断
L=3.3 W1,2,3 全断
L=3.3 作業土工 全断

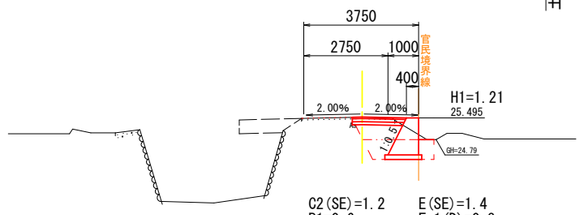

C2(SE)=1.2
B1=0.6
C(As)=1.4
W1=1.75
W2=1.70
W3=1.65

E(SE)=1.4
Fu1(D)=0.3
Fu2(C)=0.5
K=1.2

DL=20.00

D=20.000

NO.2

GH=25.23
FH= 25.210

L=3.5 土工 全断
L=2.6 C2(SE)=0.3 全断
L=13.9 土工 全断
L=20.0 C(As) As切断
L=20.0 W1,2,3
L=3.5 作業土工 全断
L=13.9 作業土工 C3 全断
L=13.9 C(Co) 全断

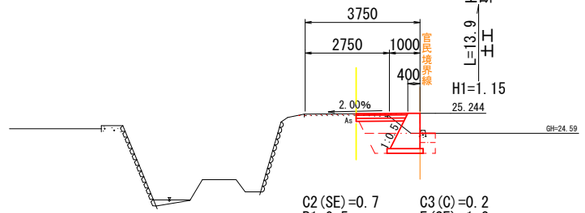

C2(SE)=0.7
B1=0.5
C(As)=1.0
W1=1.65
W2=1.60
W3=1.55

C3(C)=0.2
E(SE)=1.2
Fu1(D)=0.2
Fu2(C)=0.5
Fu3(D)=0.2
K=1.2
C(Co)=0.1

DL=20.00

工事名	道路改良工事（ 下竹田28号線・7-1 ）		
図面名	横断図 （其の 1）		
作成年月日	2025年7月		
縮尺	1:100	図面番号	7 / 25
会社名			
事業者名	福山市 神辺建設産業課		

この図面はA1サイズをA3サイズへ縮小しています。

令和7年 国補

L=2.2
As切断

D=10.000
NO. 6
GH=26.81
FH= 26.821

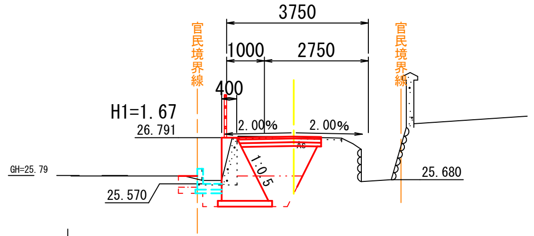

L=4.4 C(Co) 全断
L=2.9 土工,C(As) As切断 全断
L=2.9 W1,2,3 全断

C3(C)=0.1
E(SE)=2.0
Fu1(D)=0.2
Fu2(C)=0.7
Fu3(D)=0.2
K=1.4

C2(SE)=2.0
B1=1.3
C(As)=2.2
W1=2.20
W2=2.15
W3=2.10
C(Co)=0.4

DL=20.00

全断 L=5.3 C(Co)
L=2.9 作業土工 C3 全断
L=2.4 作業土工 C3 全断
L=5.3 1号転落防止柵
L=2.4 土工,C(As) As切断 全断
L=2.4 W1,2,3 全断

D= 5.000
NO. 5+15.000
GH=26.72
FH= 26.668

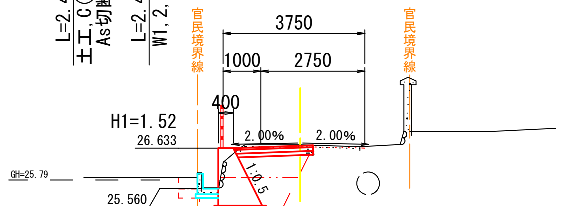

C3(C)=0.1
E(SE)=2.0
Fu1(D)=0.3
Fu2(C)=0.8
Fu3(D)=0.1
K=1.4
C(Co)=0.1

C2(SE)=1.7
B1=0.9
C(As)=1.9
W1=2.10
W2=2.05
W3=2.00

DL=20.00

L=3.7 C(Co) 全断
L=3.7 作業土工 C3 全断
L=3.7 1号転落防止柵
L=3.7 土工,C(As) As切断 全断
L=3.7 W1,2,3 全断

L=1.7
As切断

D=15.000
NO. 5
GH=26.26
FH= 26.251

L=1.2
As切断

L=8.4 W1,2,3 全断
L=8.4 土工,C(As) As切断 全断
L=8.4 作業土工 全断
L=6.3 B4=0.1

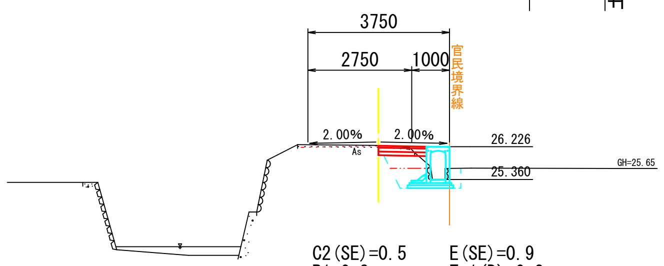

C2(SE)=0.5
B1=0.3
C(As)=1.0
W1=1.25
W2=1.25
W3=1.25

E(SE)=0.9
Fu1(D)=0.2
Fu2(C)=0.3
K=1.2

DL=20.00

L=19.0 W1,2,3 全断
L=19.0 土工,C(As) As切断 全断
L=19.0 作業土工 全断

L=1.3
As切断

L=0.2 P1-RC-D-400 作業土工 全断
L=0.2 土工,C(As) As切断 全断
L=0.2 W1,2,3 全断

D=10.000
NO. 7
GH=27.41
FH= 27.394

A=12.0m2 C(Co)
2号坂路工

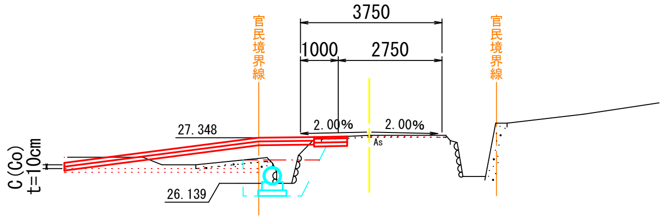

DL=25.00

E(SE)=1.4
Fu2(C)=1.3
K=0.8

C2(SE)=0.4
B1=0.7
C(As)=0.7
W1=0.90
W2=0.90
W3=0.90

L=3.5 P1-RC-D-400 作業土工 全断
L=1.8 B4 全断
L=1.4 作業土工 全断
L=4.9 土工,C(As) As切断
L=4.9 W1,2,3

D= 5.000
NO. 6+15.000
GH=27.29
FH= 27.253

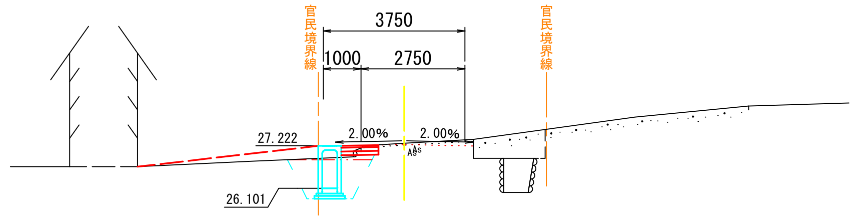

DL=25.00

E(SE)=1.8
Fu1(D)=1.1
K=0.8
B4=0.8

C2(SE)=0.3
B1=0.1
C(As)=0.5
W1=1.00
W2=1.00
W3=1.00

D= 5.000
NO. 6+10.000
GH=27.12
FH= 27.112

L=1.8 B4 B4=0.0
L=2.2 作業土工 全断
L=2.2 W1,2,3 全断
L=2.2 土工,C(As) As切断 全断

2号集水桝

L=1.0
As切断

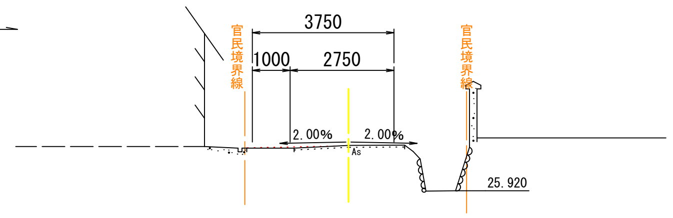

DL=25.00

工事名	道路改良工事（下竹田28号線・7-1）		
図面名	横断図（其の 2）		
作成年月日	2025年7月		
縮尺	1:100	図面番号	8 / 25
会社名			
事業者名	福山市 神辺建設産業課		

この図面はA1サイズをA3サイズへ縮小しています。

令和7年 国補

L=10.0 作業土工 C3
L=10.0 1号転落防止柵
L=10.0 土工.C(As) As切断
L=10.0 W1,2,3

D=10.000

NO.8+10.000

GH=28.22
FH= 28.181

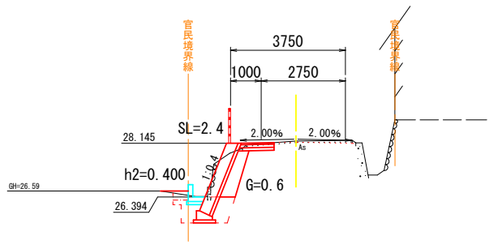

C3(C)=0.2
E(SE)=1.4
Fu1(D)=0.8
Fu3(D)=0.1
K=0.7

C2(SE)=1.5
C(As)=1.0
W1=1.05
W2=1.09
W3=1.13

L=9.7 作業土工 C3
L=9.8 1号転落防止柵
L=9.8 土工.C(As) As切断
L=9.8 W1,2,3

D=10.000

NO.8

GH=27.97
FH= 27.952

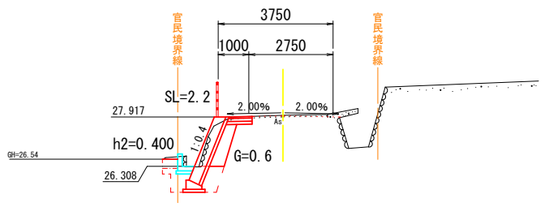

C3(C)=0.2
E(SE)=1.5
Fu1(D)=0.8
Fu3(D)=0.2
K=0.7

C2(SE)=1.3
C(As)=0.7
W1=0.75
W2=0.79
W3=0.83

L=9.7 作業土工 C3
L=9.7 1号転落防止柵
L=9.7 土工.C(As) As切断
L=9.7 W1,2,3

D=10.000

NO.7+10.000

GH=27.66
FH= 27.677

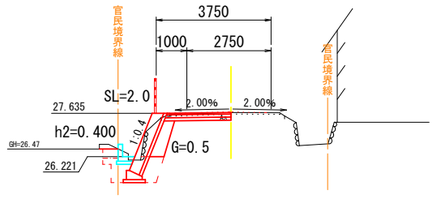

C3(C)=0.3
E(SE)=1.4
Fu1(D)=0.8
Fu3(D)=0.2
K=0.7

C2(SE)=1.3
C(As)=2.3
W1=2.05
W2=2.09
W3=2.13

L=9.1 作業土工 C3
L=9.1 1号転落防止柵
L=9.1 土工.C(As) As切断
L=9.1 W1,2,3
仝断
仝断
仝断

L=10.1 C(Co)
L=10.1 作業土工 C3
L=10.1 1号転落防止柵
L=10.1 土工.C(As) As切断
L=10.1 W1,2,3

D=10.000

NO.10

GH=28.78
FH= 28.716

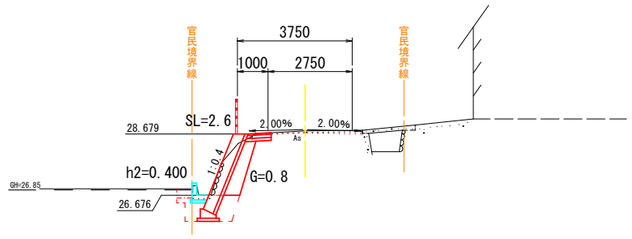

C3(C)=0.2
E(SE)=1.4
Fu1(D)=0.9
Fu3(D)=0.2
K=0.7
C(Co)=0.1

C2(SE)=1.6
C(As)=0.6
W1=0.75
W2=0.79
W3=0.83

L=1.8 C(Co)
L=1.8 作業土工 C3
L=1.9 1号転落防止柵
L=1.9 土工
仝断
仝断
仝断

3号坂路工

L=4.1 C2(SE)=0.2
L=9.6 C(As) As切断
L=9.6 W1,2,3
仝断

D=10.000

NO.9+10.000

GH=28.62
FH= 28.540

L=3.6 作業土工 C3
L=3.6 1号転落防止柵
L=3.6 土工

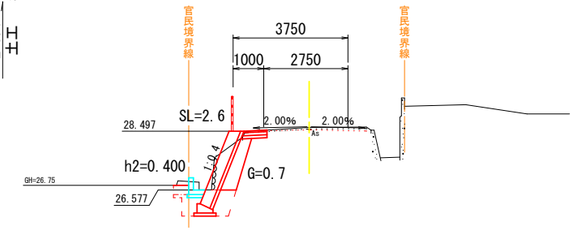

C3(C)=0.2
E(SE)=1.5
Fu1(D)=0.8
Fu3(D)=0.2
K=0.7

C2(SE)=1.5
C(As)=0.8
W1=0.75
W2=0.79
W3=0.83

L=9.9 作業土工 C3
L=9.9 1号転落防止柵
L=9.9 土工.C(As) As切断
L=9.9 W1,2,3

D=10.000

NO.9

GH=28.38
FH= 28.364

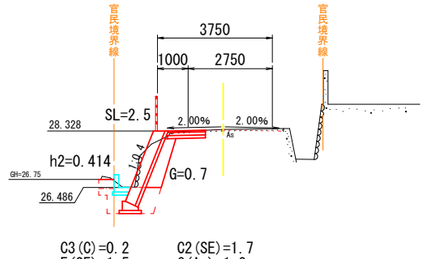

C3(C)=0.2
E(SE)=1.5
Fu1(D)=0.9
Fu3(D)=0.2
K=0.7

C2(SE)=1.7
C(As)=1.2
W1=1.20
W2=1.24
W3=1.28

工事名	道路改良工事（ 下竹田28号線・7-1 ）		
図面名	横断図 （其の 3）		
作成年月日	2025年7月		
縮尺	1:100	図面番号	9 / 25
会社名			
事業者名	福山市 神辺建設産業課		

この図面はA1サイズをA3サイズへ縮小しています。

令和7年 国補

4号坂路工

L=7.4 作業土工
L=7.3 1号転落防止柵
L=7.3 土工,C(As) As切断
L=2.7 土工,C(As) As切断
L=10.0 W1,2,3
L=1.0 C(Co)=0.9

D=10.000

NO.11+10.000

GH=29.23
FH= 29.244

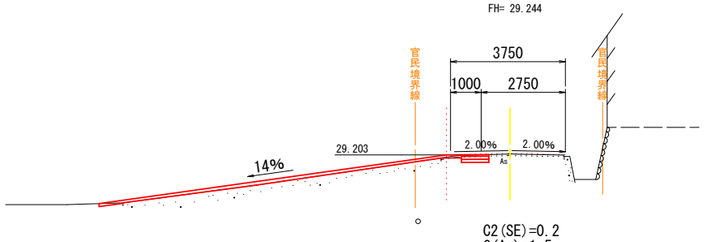

DL=25.00

C2(SE)=0.2
C(As)=1.5
W1=0.90
W2=0.94
W1=0.98

L=6.0 C(Co)
L=6.4 作業土工 C3
L=7.1 1号転落防止柵
L=7.1 土工,C(As) As切断
L=2.9 土工,C(As) As切断
L=10.0 W1,2,3
L=1.0 C(Co)=1.2

D=10.000

NO.11

GH=29.09
FH= 29.068

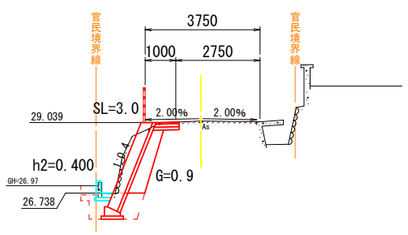

DL=25.00

C3(C)=0.2
E(SE)=1.4
Fu1(D)=0.9
Fu3(D)=0.2
K=0.7
C(Co)=0.1

C2(SE)=2.2
C(As)=1.0
W1=0.75
W2=0.79
W3=0.83

L=10.2 C(Co)
L=10.2 作業土工 C3
L=10.1 1号転落防止柵
L=10.1 土工,C(As) As切断
L=10.1 W1,2,3

D=10.000

NO.10+10.000

GH=28.96
FH= 28.892

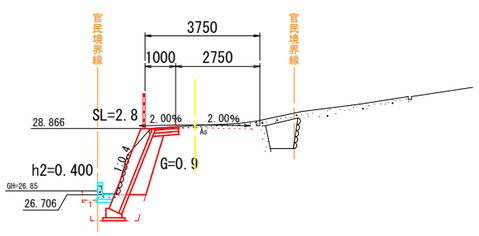

DL=25.00

C3(C)=0.2
E(SE)=1.4
Fu1(D)=0.8
Fu3(D)=0.2
K=0.7
C(Co)=0.1

C2(SE)=2.0
C(As)=1.0
W1=0.75
W2=0.79
W3=0.83

L=20.3 1号転落防止柵

D=20.000

NO.13

GH=29.63
FH= 29.596

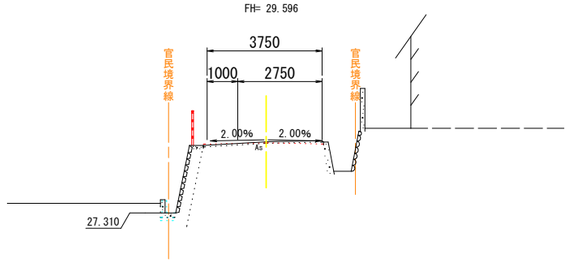

DL=25.00

L=1.1 As切断

L=3.0 作業土工
L=10.0 1号転落防止柵
L=3.0 土工,C(As) As切断
L=3.0 W1,2,3

D=10.000

NO.12+10.000

GH=29.54
FH= 29.490

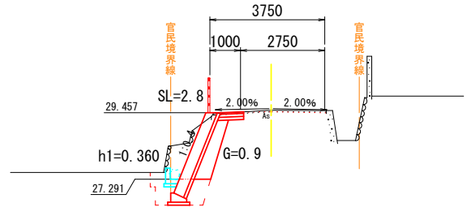

DL=25.00

E(SE)=1.6
Fu1(D)=1.0
K=0.7

C2(SE)=2.8
C(As)=1.1
W1=0.75
W2=0.79
W3=0.83

L=2.8 1号転落防止柵
L=10.0 作業土工
L=7.2 1号転落防止柵
L=10.0 土工,C(As) As切断
L=10.0 W1,2,3

D=10.000

NO.12

GH=29.43
FH= 29.393

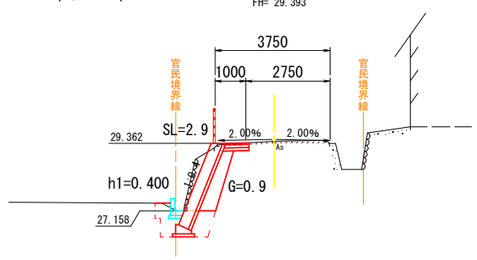

DL=25.00

E(SE)=1.6
Fu1(D)=1.0
K=0.7

C2(SE)=2.3
C(As)=1.1
W1=0.75
W2=0.79
W3=0.83

工事名	道路改良工事（ 下竹田28号線・7-1 ）		
図面名	横断図 （其の 4）		
作成年月日	2025年7月		
縮尺	1:100	図面番号	10 / 25
会社名			
事業者名	福山市 神辺建設産業課		

この図面はA1サイズをA3サイズへ縮小しています。

令和7年 国補

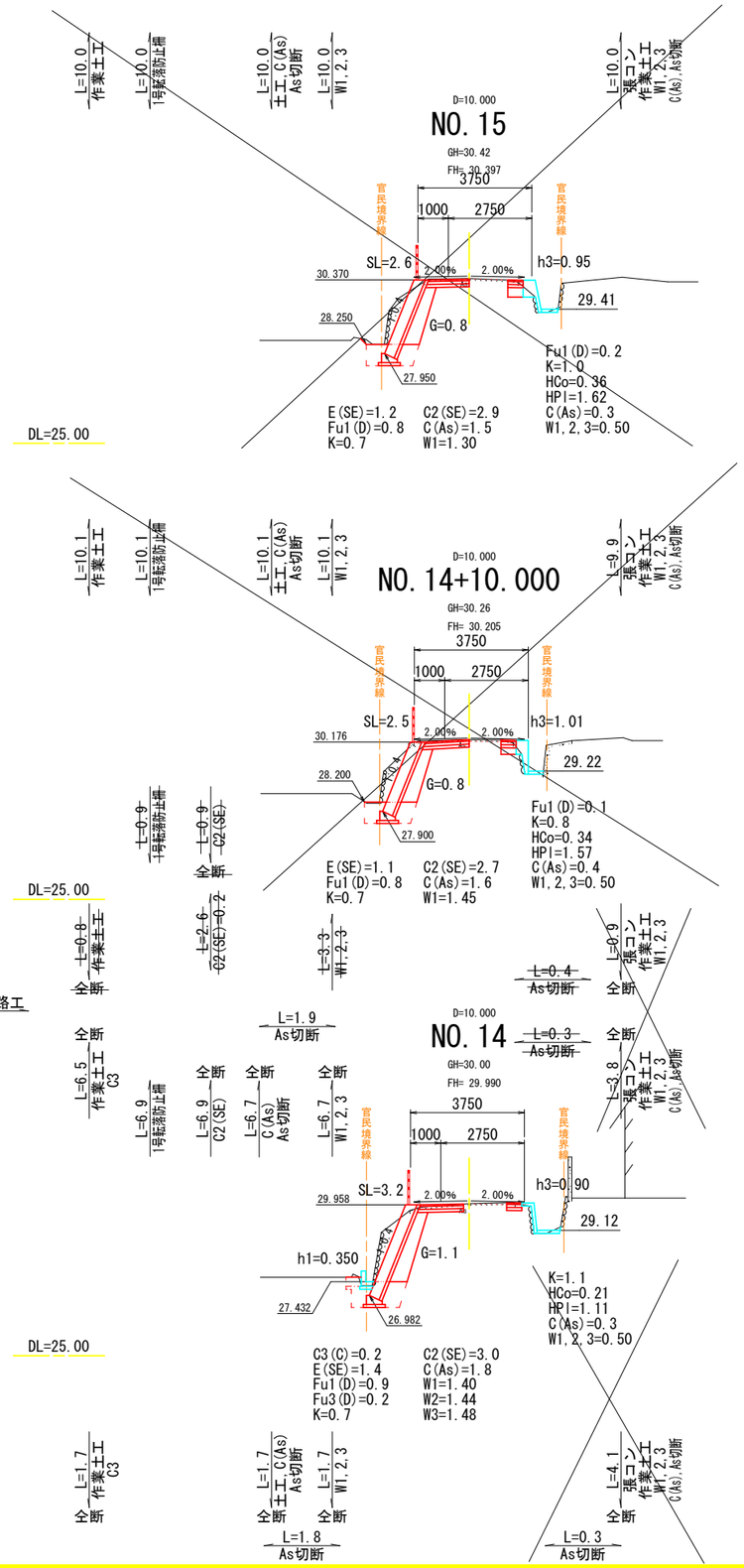

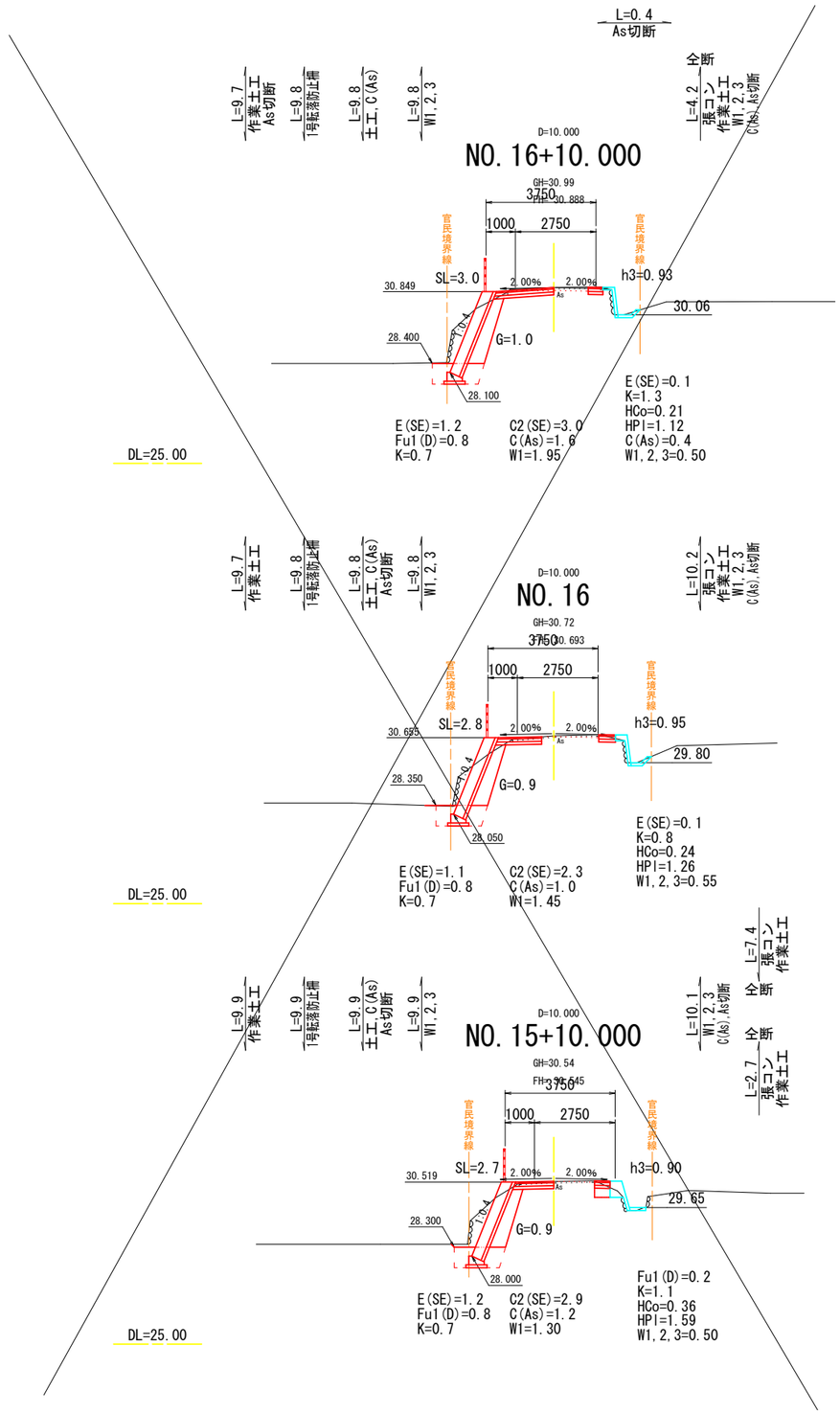

工事名	道路改良工事（下竹田28号線・7-1）		
図面名	横断図 （其の5）		
作成年月日	2025年7月		
縮尺	1:100	図面番号	11 / 25
会社名			
事業者名	福山市 神辺建設産業課		

この図面はA1サイズをA3サイズへ縮小しています。

令和7年 国補

重力式擁壁 S=1:20
(GW15)

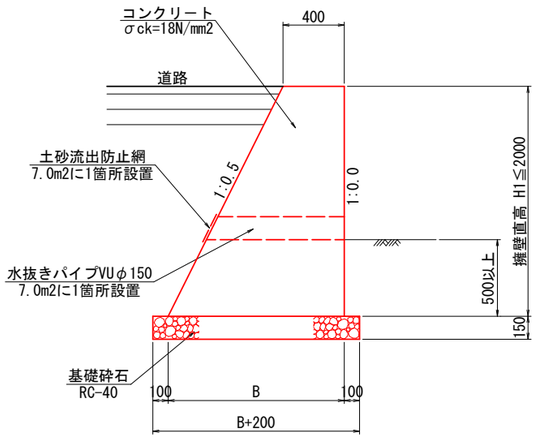

数 量 表 1.0m当り

H1 (m)	B (m)	コンクリート (m3)	型 枠 (m2)	基礎砕石 (m2)
~~0.90~~	~~0.850~~	~~0.56~~	~~1.91~~	~~1.1~~
~~0.92~~	~~0.860~~	~~0.58~~	~~1.95~~	~~1.1~~
0.96	0.880	0.61	2.03	1.1
~~0.98~~	~~0.890~~	~~0.63~~	~~2.08~~	~~1.1~~
0.99	0.895	0.64	2.10	1.1
1.15	0.975	0.79	2.44	1.2
1.19	0.995	0.83	2.52	1.2
1.21	1.005	0.85	2.56	1.2
1.28	1.040	0.92	2.71	1.2
1.34	1.070	0.98	2.84	1.3
1.47	1.135	1.13	3.11	1.3
1.52	1.160	1.19	3.22	1.4
~~1.55~~	~~1.175~~	~~1.22~~	~~3.28~~	~~1.4~~
~~1.56~~	~~1.180~~	~~1.23~~	~~3.30~~	~~1.4~~
~~1.60~~	~~1.200~~	~~1.28~~	~~3.39~~	~~1.4~~
1.67	1.235	1.37	3.54	1.4
~~1.74~~	~~1.270~~	~~1.45~~	~~3.69~~	~~1.5~~

ブロック積擁壁 S=1:30

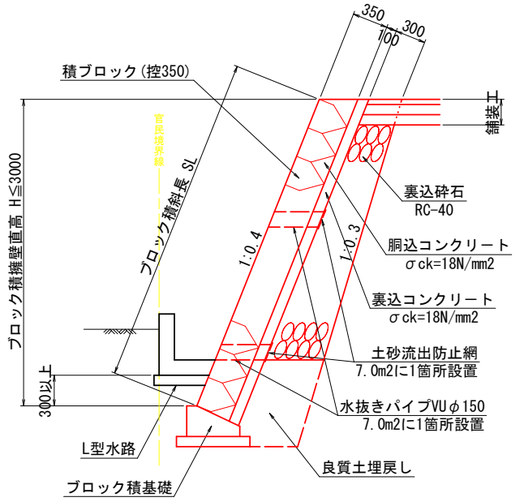

小口止工 S=1:50

NO.12+13.0

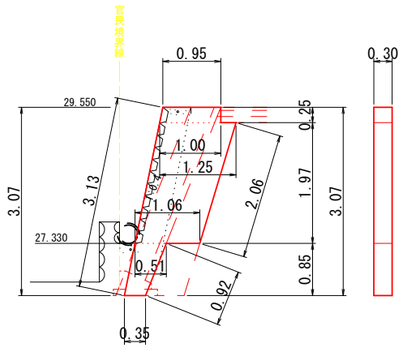

数 量 表 1箇所当り

名 称	規 格	数 量
コンクリート	σck=18N/mm2	0.87 m3
型 枠	無筋	4.79 m2

地先境界ブロック S=1:10

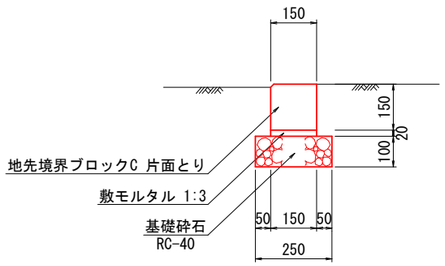

数 量 表 10m当り

名 称	規 格	数 量
地先境界ブロック	H=150 片面とり	16.7 本
敷モルタル	1：3	0.03 m3
基礎砕石	RC-40 t=100	2.5 m2

ブロック積基礎 S=1:20

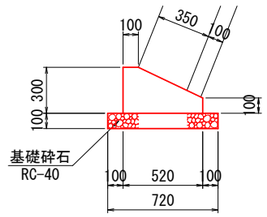

数 量 表 10m当り

名 称	規 格	数 量
コンクリート	σck=18N/mm2	1.14 m3
型 枠	小型	4.00 m2
基礎砕石	RC-40 t=100	7.2 m2

NO.13+18.3

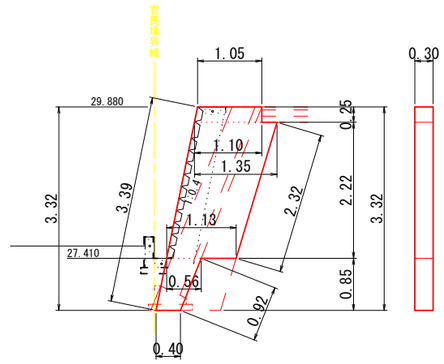

数 量 表 1箇所当り

名 称	規 格	数 量
コンクリート	σck=18N/mm2	1.02 m3
型 枠	無筋	5.49 m2

工 事 名	道路改良工事（ 下竹田28号線・7-1 ）		
図 面 名	構 造 図 （其の 1）		
作成年月日	2025年7月		
縮 尺	図示	図面番号	12 / 25
会 社 名			
事 業 者 名	福山市 神辺建設産業課		

この図面はA1サイズをA3サイズへ縮小しています。

令和7年 国補

1号L型水路 S=1:20

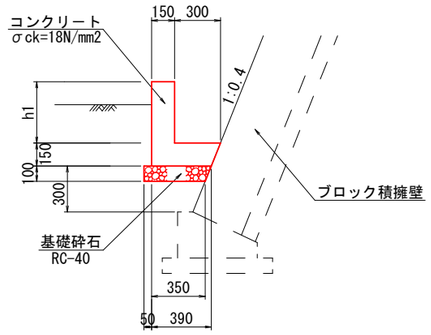

数 量 表　　10m当り

名　称	規　格	数　量
平均 h1		0.410 m
コンクリート	σck=18N/mm2	1.25 m3
型　枠	小型	11.20 m2
基礎砕石	RC-40	4.2 m2

底張コンクリート S=1:20

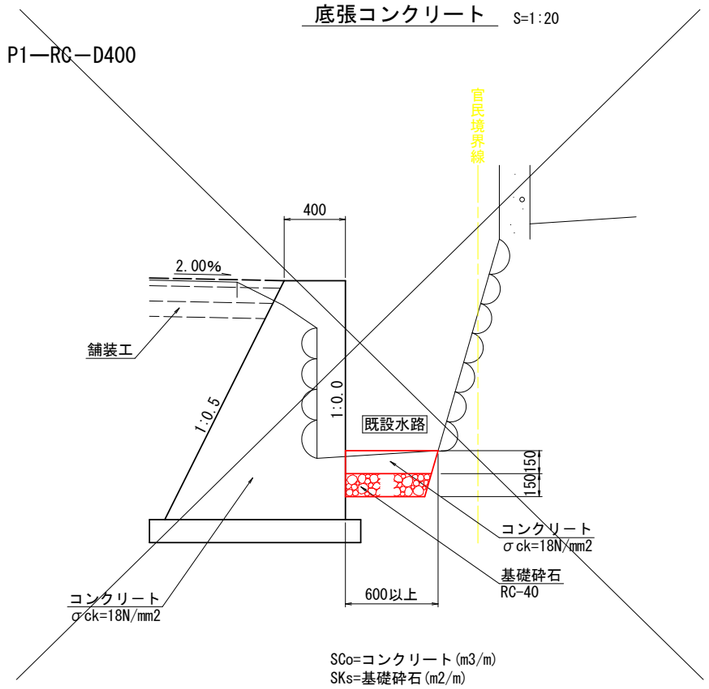

SCo=コンクリート(m3/m)
SKs=基礎砕石(m2/m)

P1-RC-D400 S=1:20

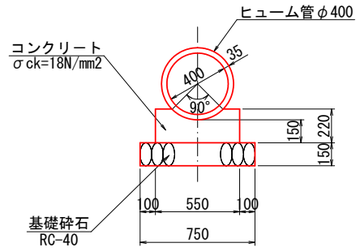

数 量 表　　10m当り

名　称	規　格	数　量
ヒューム管	φ400mm	4.1 本
コンクリート	σck=18N/mm2	1.05 m3
型　枠	小型	4.40 m2
基礎砕石	RC-40	7.5 m2

2号L型水路 S=1:20

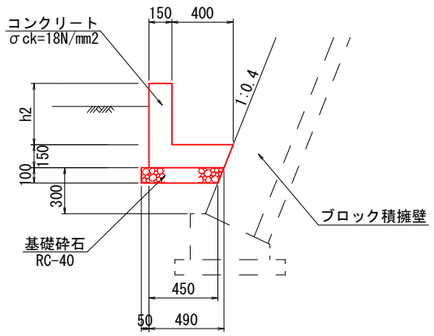

数 量 表　　10m当り

名　称	規　格	数　量
平均 h2		0.407 m
コンクリート	σck=18N/mm2	1.39 m3
型　枠	小型	11.16 m2
基礎砕石	RC-40	5.2 m2

張コンクリート S=1:20

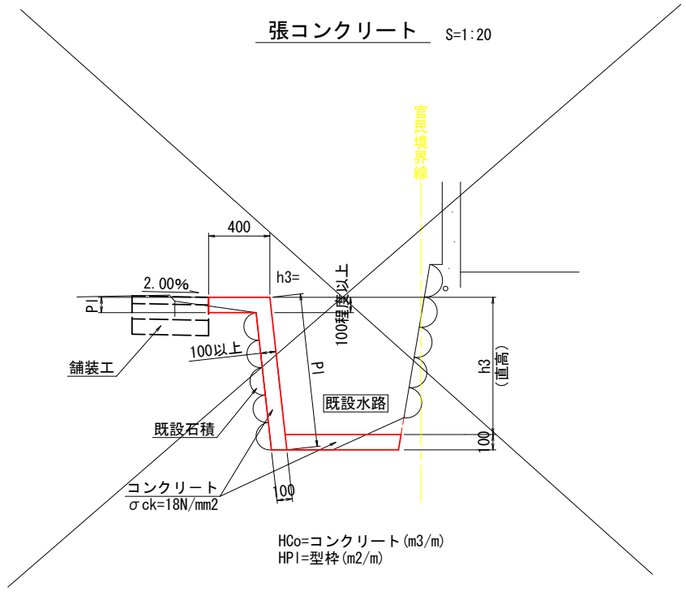

HCo=コンクリート(m3/m)
HPl=型枠(m2/m)

工 事 名	道路改良工事（ 下竹田28号線・7-1 ）		
図 面 名	構　造　図　（其の 2）		
作成年月日	2025年7月		
縮　尺	図示	図面番号	13 / 25
会 社 名			
事 業 者 名	福山市　神辺建設産業課		

この図面はA1サイズをA3サイズへ縮小しています。

令和７年 国補

自由勾配側溝　構造図

S=1/30

標準タイプ

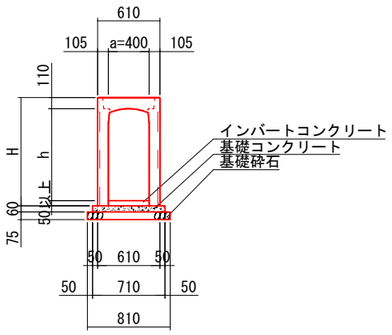

寸法表

規格 a×h	H
400×800	960
400×900	1060
400×1100	1260

土留タイプ

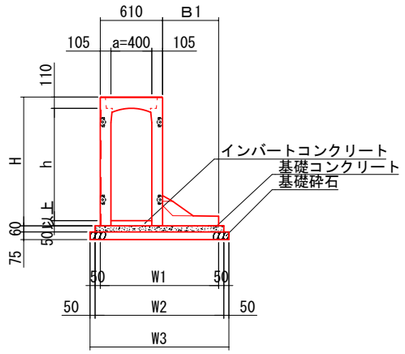

寸法表

規格 a×h	H	B1	W1	W2	W3
400×800	960	400	1010	1110	1210
400×900	1060	450	1060	1160	1260

暗渠土留タイプ

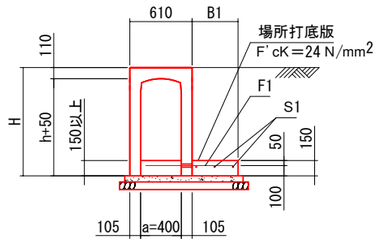

寸 法 表

規　格 a×h	H	B1	F1 (1m当り)	S1 (1m当り)	備　　考
400× 900	1060	450	D13-4本	D13-3本	SH付

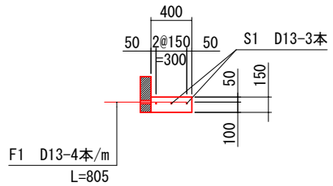

プレキャスト桝

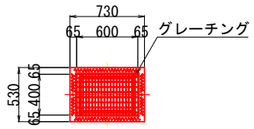

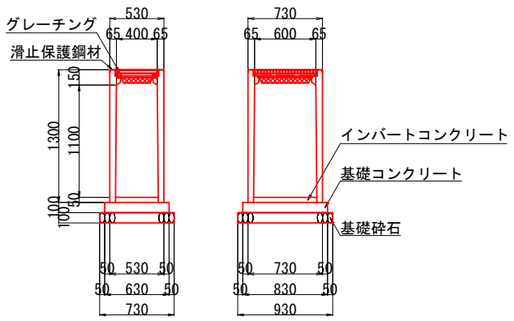

プレキャスト桝　　400 x 600 x 1200　　1基当たり材料表

名　　称	規　　格	単価	数　量	備　考
プレキャスト桝	400 x 600 x 1200	基	1	
コンクリート	σck=18N/mm2	m3	0.05	
型枠	均し	m2	0.29	
基礎砕石	RC-40　t=100	m2	0.68	
インバートコンクリート	σck=18N/mm2	m3	0.01	
グレ-チング蓋	400×600用 110° 開閉	枚	1	普通目

工 事 名	道路改良工事（ 下竹田28号線・7-1 ）		
図 面 名	構　造　図　（其の 3）		
作成年月日	2025年7月		
縮　　尺	図示	図面番号	14 / 25
会 社 名			
事 業 者 名	福山市　神辺建設産業課		

この図面はA1サイズをA3サイズへ縮小しています。

令和7年 国補

1号集水桝 S=1:20

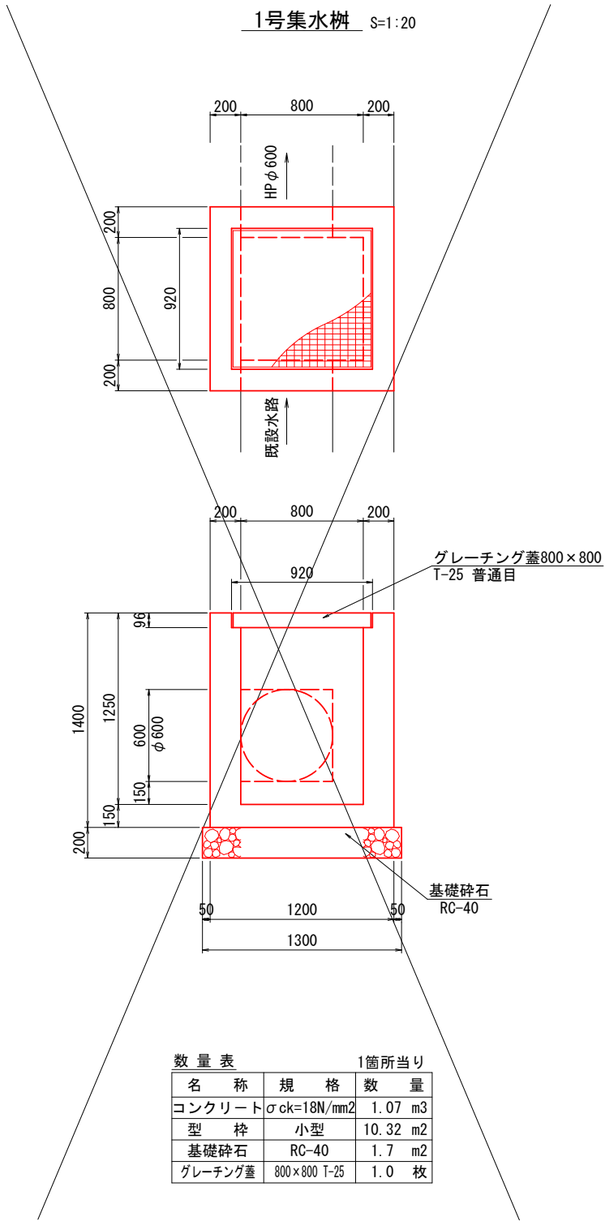

数 量 表　　1箇所当り

名　称	規　格	数　量
コンクリート	σck=18N/mm2	1.07 m3
型　枠	小型	10.32 m2
基礎砕石	RC-40	1.7 m2
グレーチング蓋	800×800 T-25	1.0 枚

2号集水桝 S=1:20

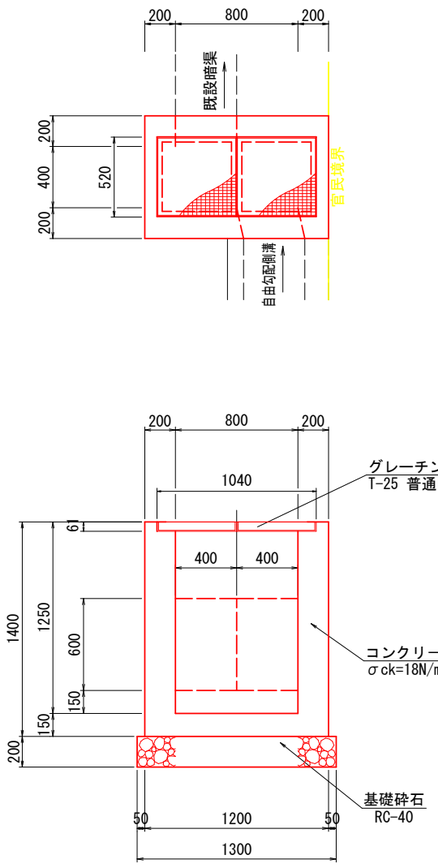

数 量 表　　1箇所当り

名　称	規　格	数　量
コンクリート	σck=18N/mm2	0.82 m3
型　枠	小型	8.28 m2
基礎砕石	RC-40	1.2 m2
グレーチング蓋	400×400 T-25	2.0 組

工 事 名	道路改良工事（ 下竹田28号線・7-1 ）		
図 面 名	構　造　図　（其の 4）		
作成年月日	2025年7月		
縮　尺	図示	図面番号	15 / 25
会 社 名			
事 業 者 名	福山市　神辺建設産業課		

この図面はA1サイズをA3サイズへ縮小しています。

令和7年 国補

1号転落防止柵 S=1:20
（コンクリート建込用）

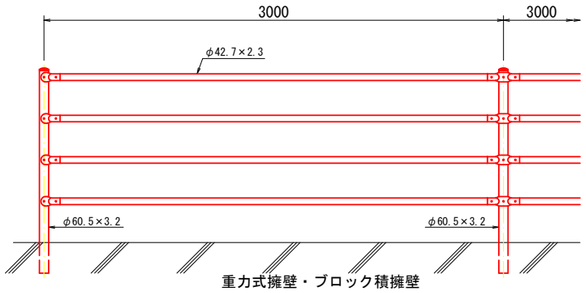

重力式擁壁設置

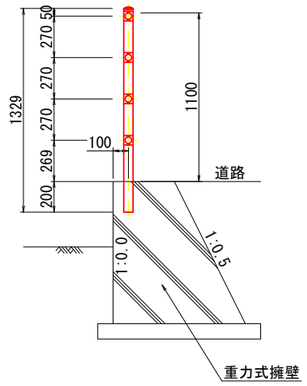

ブロック積擁壁設置

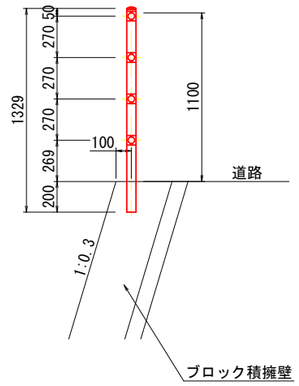

削孔工
S=1:20

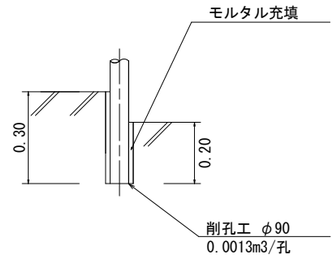

工　事　名	道路改良工事（ 下竹田28号線・7-1 ）		
図　面　名	構　造　図　（其の 5）		
作成年月日	2025年7月		
縮　　尺	図示	図面番号	16 / 25
会　社　名			
事 業 者 名	福山市　神辺建設産業課		

この図面はA1サイズをA3サイズへ縮小しています。

令和7年 国補

1号坂路工 S=1:100

平面図

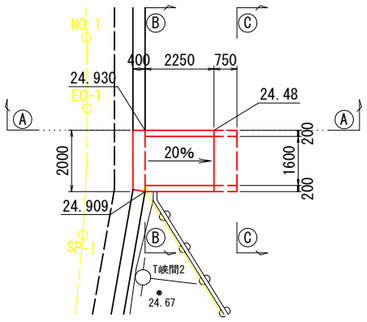

B-B 断面

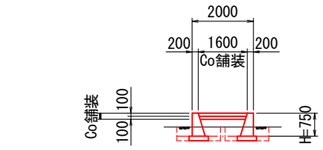

C3(C)=0.4
E(SE)=0.2
Fu1(D)=0.3
Fu3(D)=0.2
K=0.6

B4=0.4

C3(C)=0.4
E(SE)=0.2
Fu1(D)=0.3
Fu3(D)=0.2
K=0.6

A-A 断面

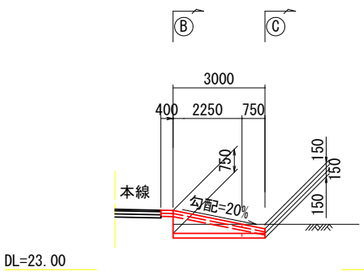

C-C 断面

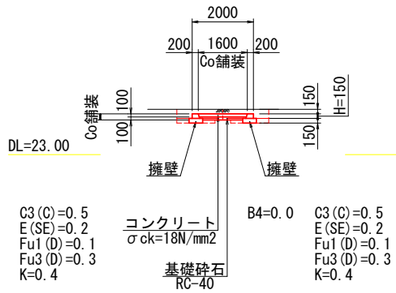

C3(C)=0.5
E(SE)=0.2
Fu1(D)=0.1
Fu3(D)=0.3
K=0.4

B4=0.0

C3(C)=0.5
E(SE)=0.2
Fu1(D)=0.1
Fu3(D)=0.3
K=0.4

坂路擁壁 S=1:20

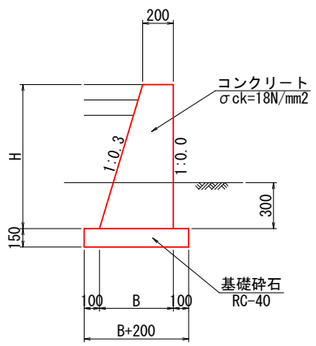

数量表 1.0m当り

H(m)	B(m)	コンクリート	型枠	基礎砕石
0.15	0.245	0.03 m3	0.31 m2	0.4 m2
0.67	0.401	0.20 m3	1.37 m2	0.6 m2
0.75	0.425	0.23 m3	1.53 m2	0.6 m2
0.77	0.431	0.24 m3	1.57 m2	0.6 m2
0.86	0.458	0.28 m3	1.76 m2	0.7 m2
0.95	0.485	0.33 m3	1.94 m2	0.7 m2
1.51	0.653	0.64 m3	3.09 m2	0.9 m2

2号坂路工 S=1:100

平面図

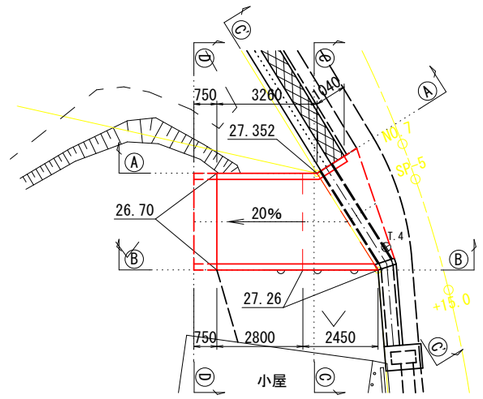

C'-C' 断面

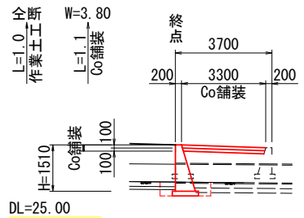

E(SE)=0.7
Fu1(D)=0.4
K=0.9

A-A 断面

終点側

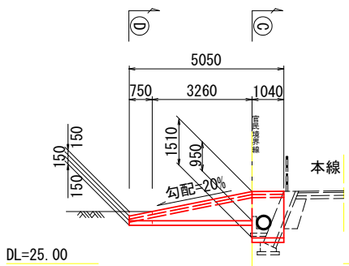

C-C 断面

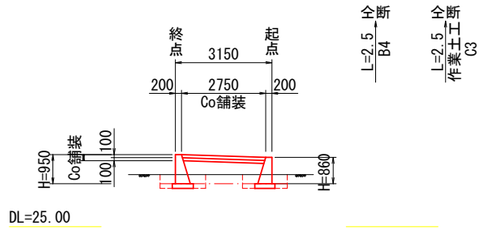

C3(C)=0.4
E(SE)=0.2
Fu1(D)=0.3
Fu3(D)=0.2
K=0.7

B4=1.0

C3(C)=0.4
E(SE)=0.2
Fu1(D)=0.3
Fu3(D)=0.2
K=0.7

B-B 断面

起点側

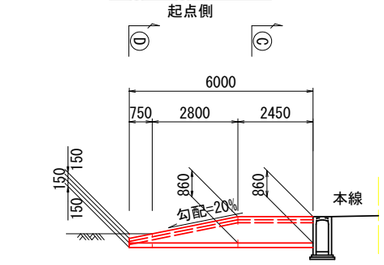

D-D 断面

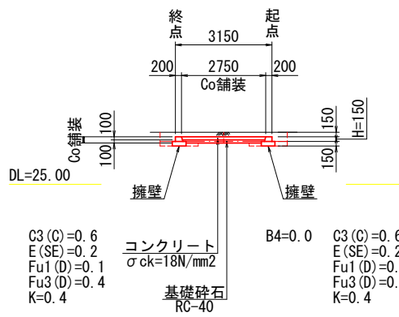

C3(C)=0.6
E(SE)=0.2
Fu1(D)=0.1
Fu3(D)=0.4
K=0.4

B4=0.0

C3(C)=0.6
E(SE)=0.2
Fu1(D)=0.1
Fu3(D)=0.4
K=0.4

工事名	道路改良工事（ 下竹田28号線・7-1 ）		
図面名	坂路工一般図 （其の 1）		
作成年月日	2025年7月		
縮尺	図示	図面番号	17 / 25
会社名			
事業者名	福山市 神辺建設産業課		

この図面はA1サイズをA3サイズへ縮小しています。

令和7年 国補

3号坂路工 S=1:100

平面図

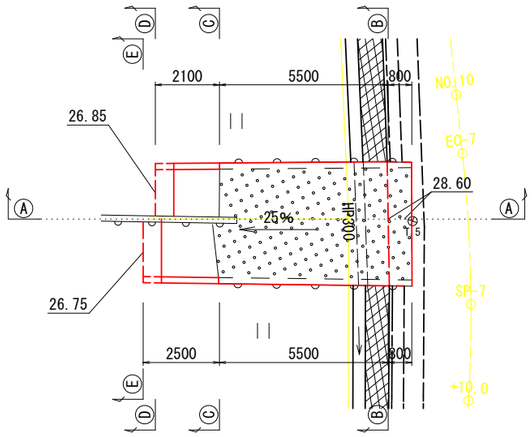

B-B 断面

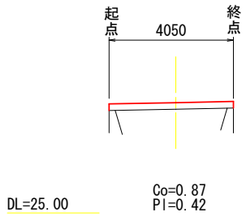

C-C 断面

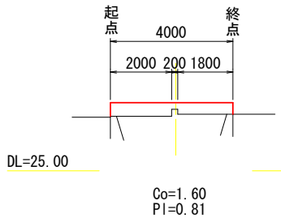

A-A 断面

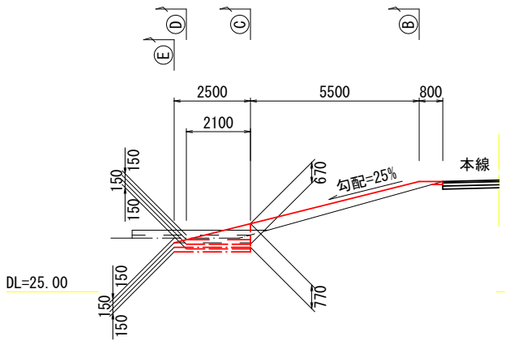

C-C 断面

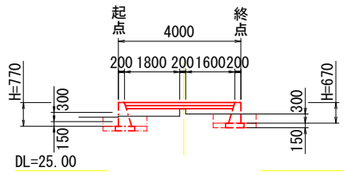

B4=0.4
C3(C)=0.5
E(SE)=0.2
Fu1(D)=0.3
Fu3(D)=0.2
K=0.8

B4=0.3
C3(C)=0.4
E(SE)=0.2
Fu1(D)=0.3
Fu3(D)=0.2
K=0.6

E-E 断面

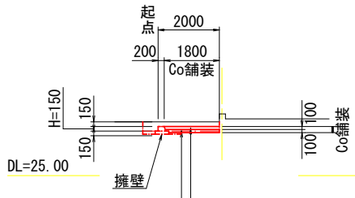

B4=0.0
C3(C)=0.8
E(SE)=0.2
Fu1(D)=0.1
Fu3(D)=0.5
K=0.4

コンクリート
σck=18N/mm2

基礎砕石
RC-40

D-D 断面

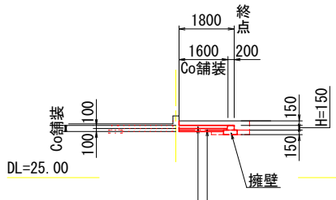

コンクリート
σck=18N/mm2

基礎砕石
RC-40

B4=0.0
C3(C)=0.7
E(SE)=0.2
Fu1(D)=0.1
Fu3(D)=0.4
K=0.4

4号坂路工 S=1:100

平面図

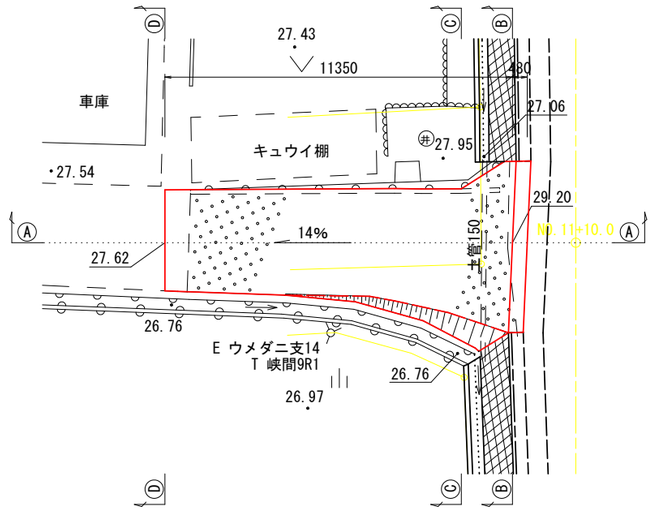

B-B 断面

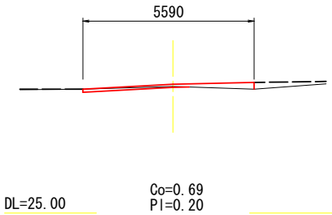

C-C 断面

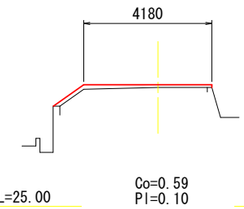

A-A 断面

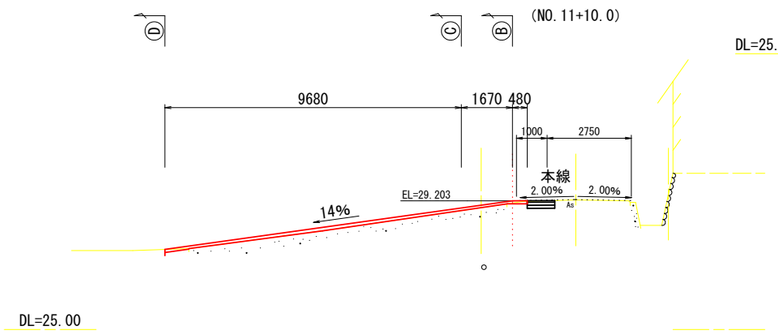

D-D 断面

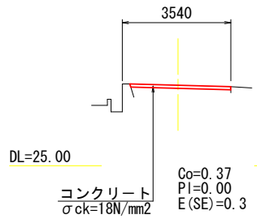

工事名	道路改良工事（下竹田28号線・7-1）		
図面名	坂路工一般図 (其の 2)		
作成年月日	2025年7月		
縮尺	図示	図面番号	18 / 25
会社名			
事業者名	福山市 神辺建設産業課		

この図面はA1サイズをA3サイズへ縮小しています。

令和7年 国補

5号坂路工 S=1:100

平面図

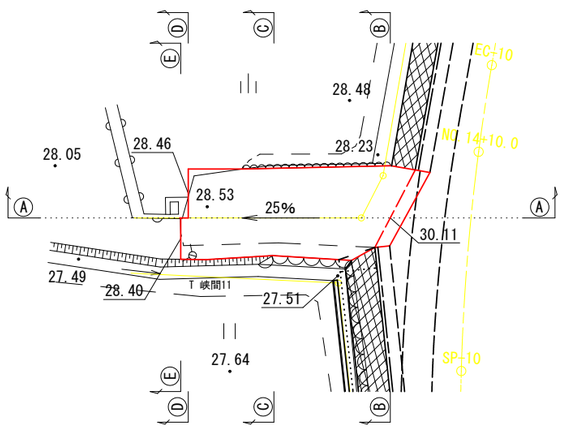

A-A 断面

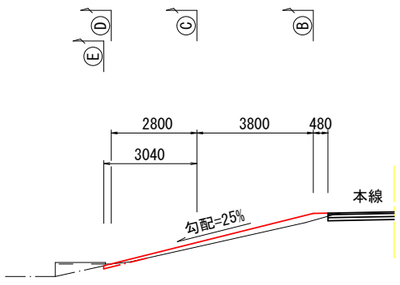

DL=25.00

B-B 断面

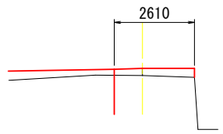

DL=25.00

Co=0.64
PI=0.48

C-C 断面

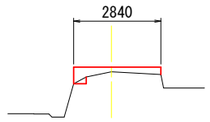

DL=25.00

Co=0.73
PI=0.78

D-D 断面

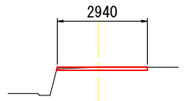

DL=25.00

Co=0.30
PI=0.20
E(SE)=0.3

E-E 断面

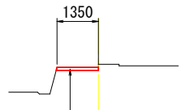

DL=25.00

Co=0.14
PI=0.10
E(SE)=0.1

コンクリート
σck=18N/mm2

工事名	道路改良工事（ 下竹田28号線・7-1 ）		
図面名	坂路工一般図 （其の 3）		
作成年月日	2025年7月		
縮尺	図示	図面番号	19 / 25
会社名			
事業者名	福山市 神辺建設産業課		

この図面はA1サイズをA3サイズへ縮小しています。

令和7年 国補

擁壁工展開図(左側)

V=1: 50
H=1:100

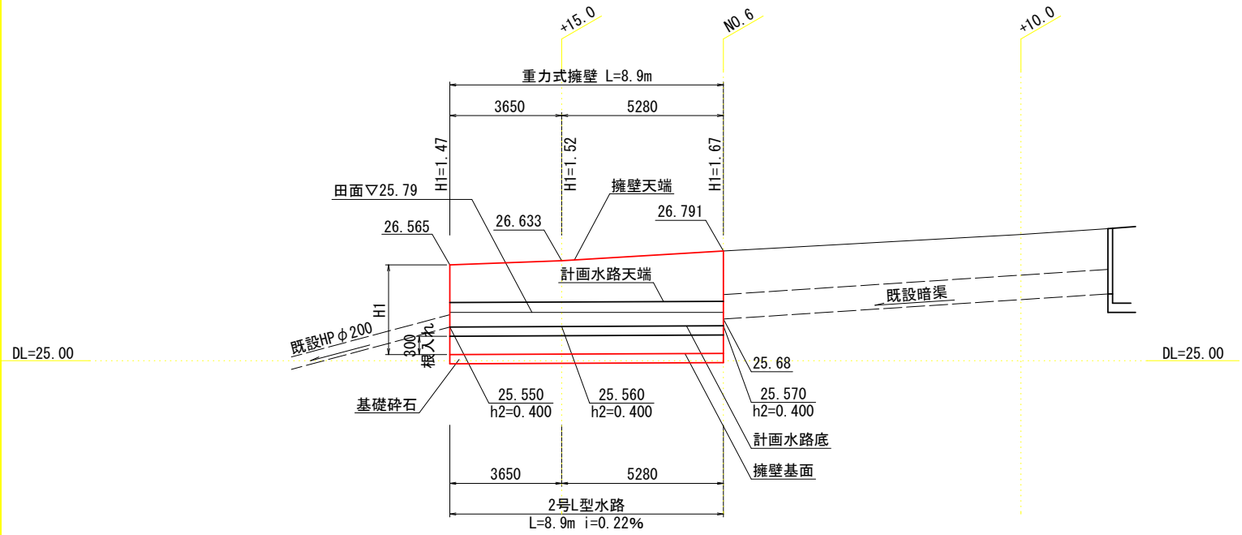

擁壁工展開図(右側-2)

V=1: 50
H=1:100

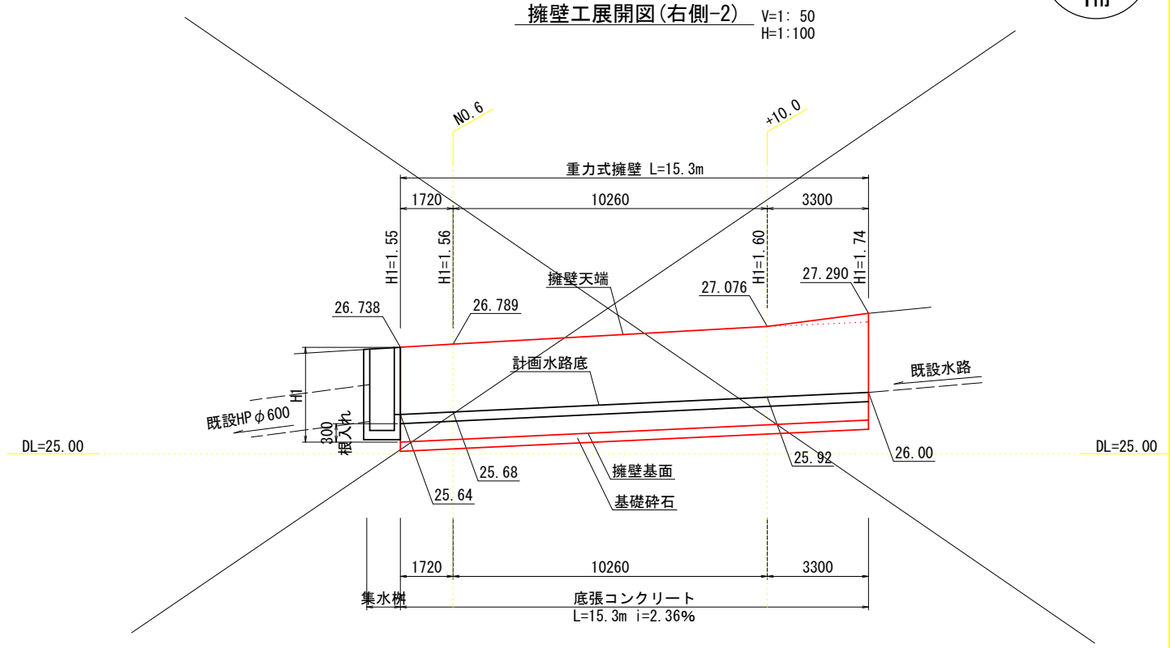

擁壁工展開図(右側-1)

V=1: 50
H=1:100

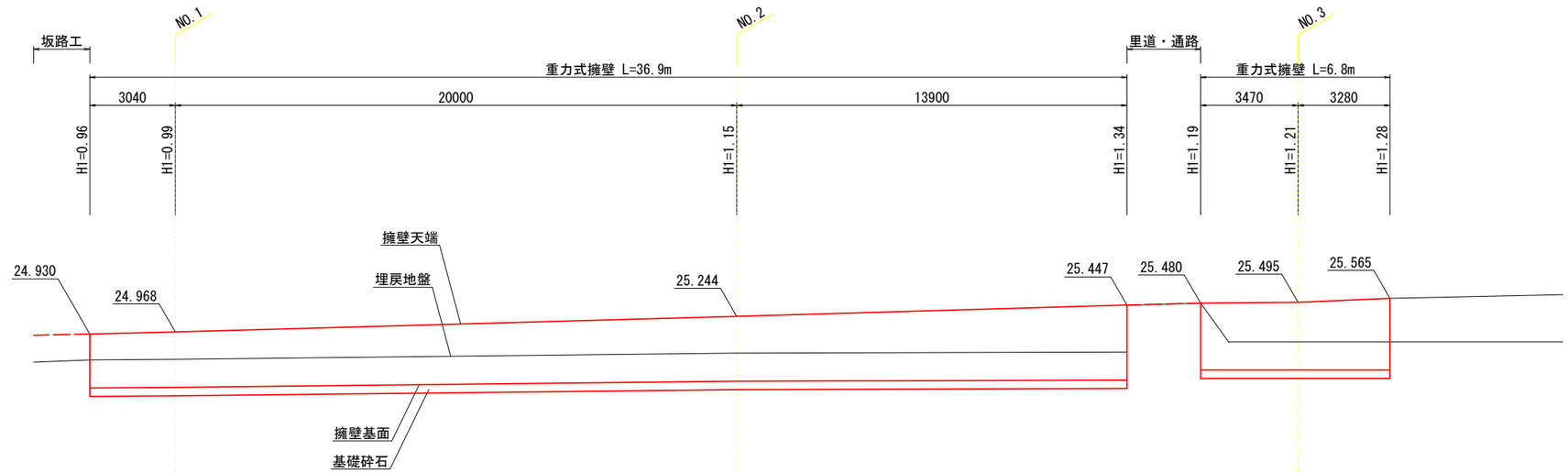

工事名	道路改良工事（ 下竹田28号線・7-1 ）		
図面名	擁 壁 工 展 開 図		
作成年月日	2025年7月		
縮尺	V=1: 50 H=1:100	図面番号	20 / 25
会社名			
事業者名	福山市　神辺建設産業課		

この図面はA1サイズをA3サイズへ縮小しています。

令和7年 国補

ブロック積擁壁展開図，水路工縦断図(左側-1)

V=1: 50
H=1:100

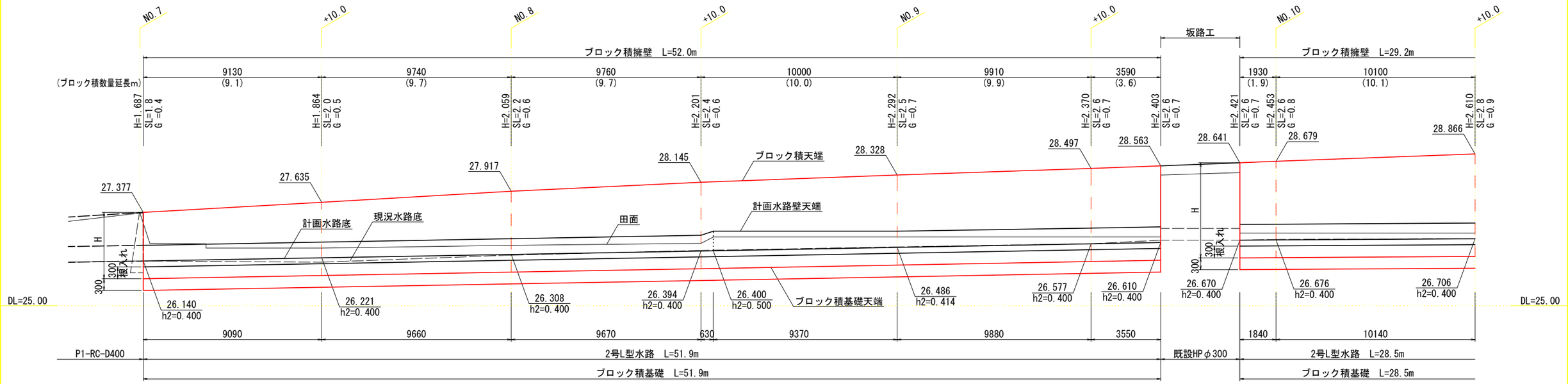

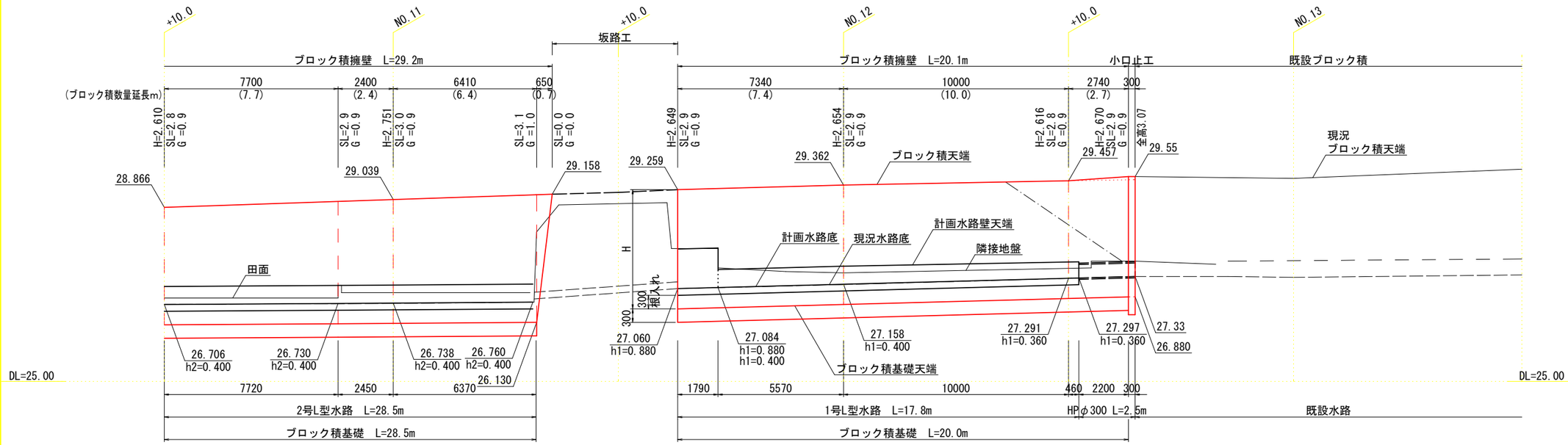

工事名	道路改良工事（ 下竹田28号線・7-1 ）		
図面名	ブロック積工展開図 （其の 1）		
作成年月日	2025年7月		
縮尺	V=1: 50 H=1:100	図面番号	21 / 25
会社名			
事業者名	福山市 神辺建設産業課		

この図面はA1サイズをA3サイズへ縮小しています。

令和7年 国補

ブロック積擁壁展開図，水路工縦断図(左側-2)

V=1: 50
H=1:100

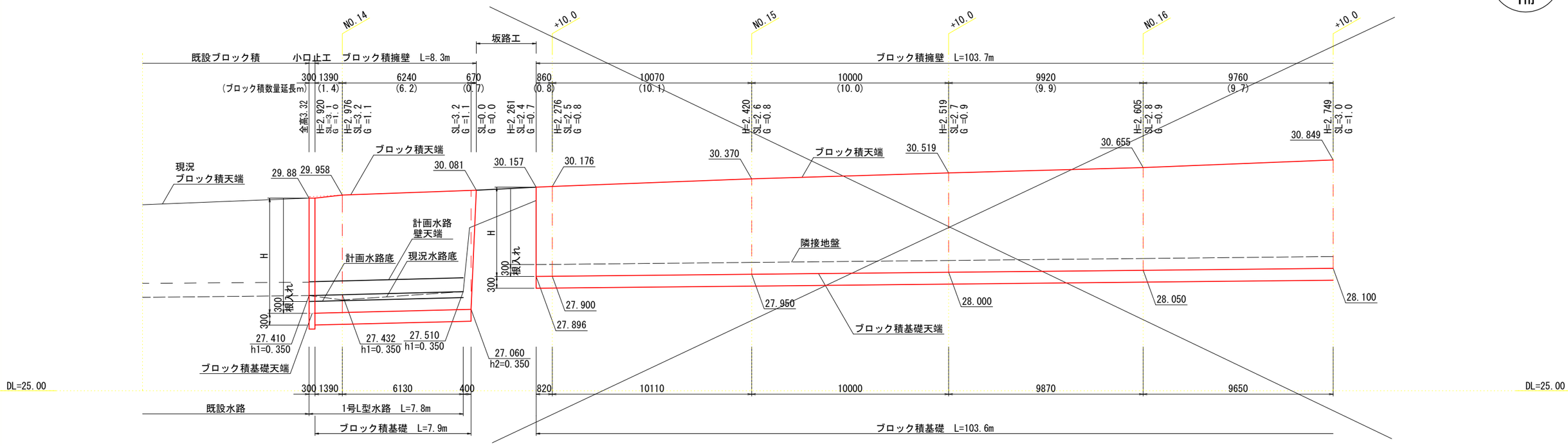

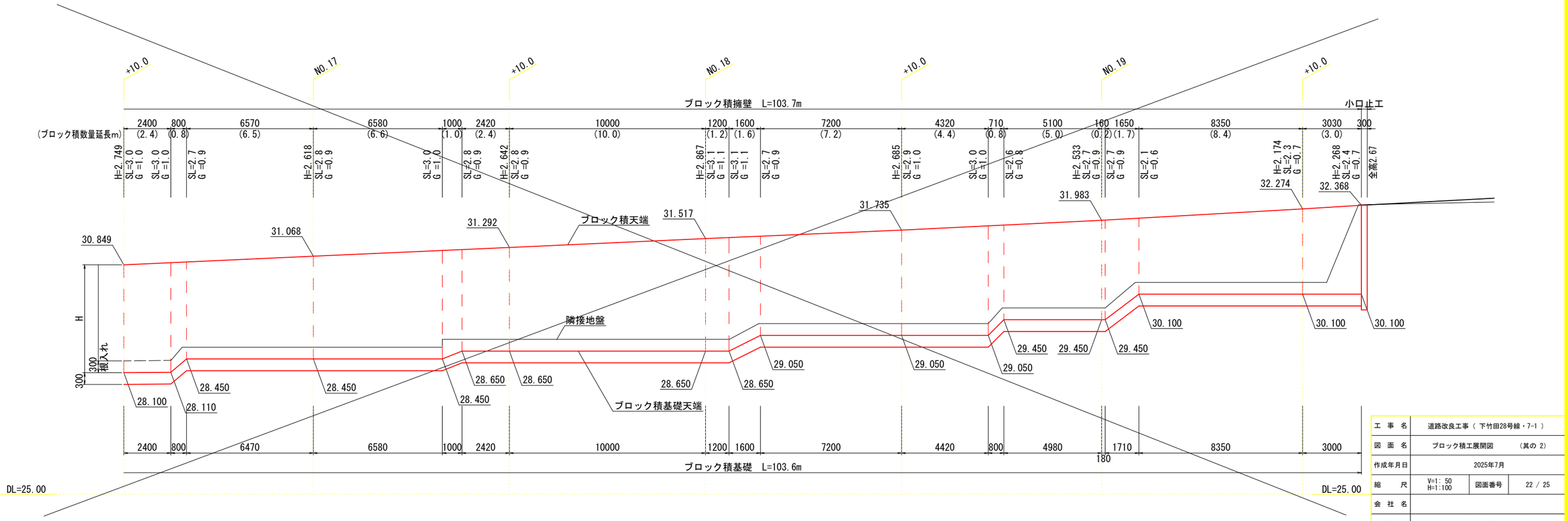

工事名	道路改良工事（ 下竹田28号線・7-1 ）		
図面名	ブロック積工展開図 （其の 2）		
作成年月日	2025年7月		
縮尺	V=1: 50 H=1:100	図面番号	22 / 25
会社名			
事業者名	福山市 神辺建設産業課		

この図面はA1サイズをA3サイズへ縮小しています。

自由勾配側溝　参考割付図

S＝1/100

令和７年 国補

※施工時の製品の伸びを3mm見込む。

平 面 割 付 図

S＝1/100

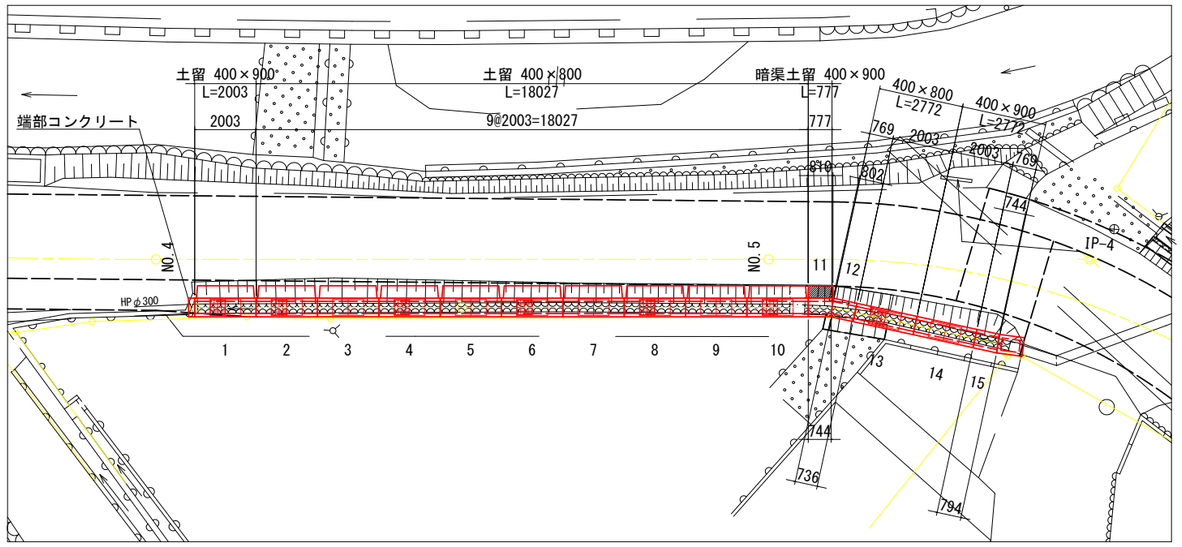

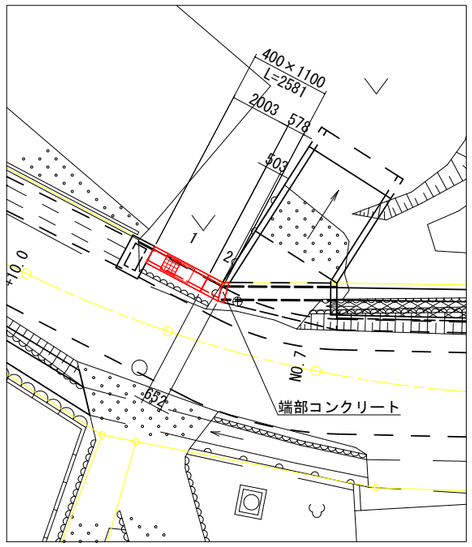

縦 断 割 付 図

H=1/100 V=1/50

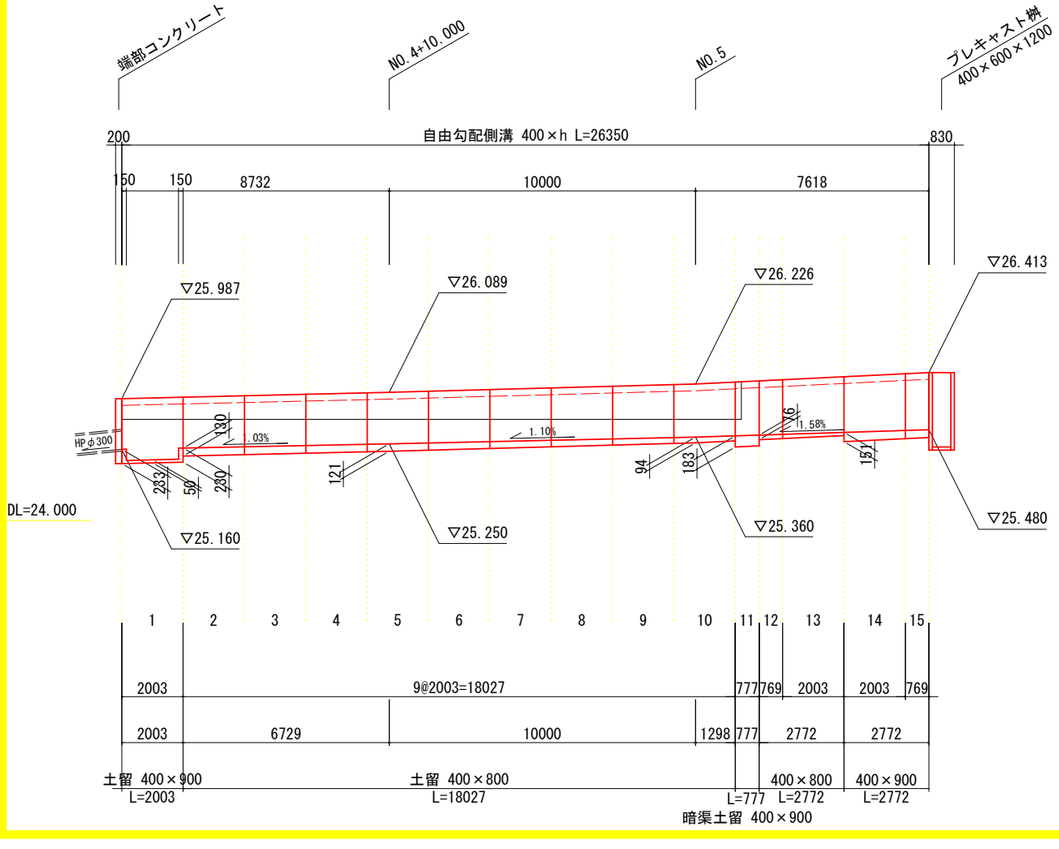

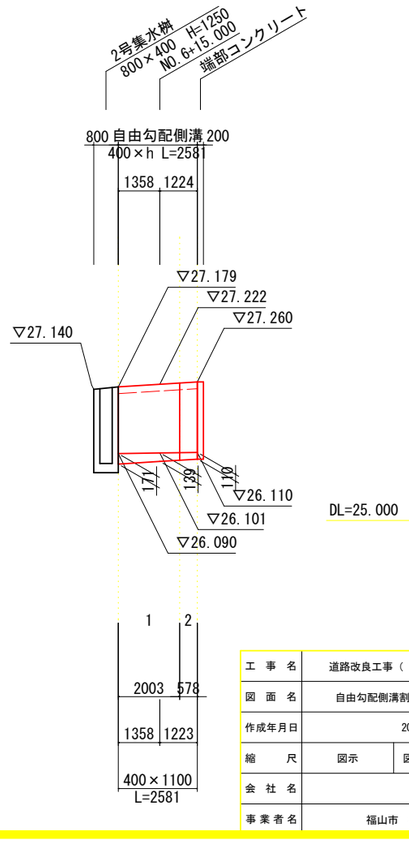

自由勾配側溝数量表

名称	規格	長さ	タイプ	数量	単位	製品番号
自由勾配側溝	400×800	2000	標準	1	本	13
		802/736	暗渠	1	本	12
		2000	土留	9	本	2～10
	400×900	2000	標準	1	本	14
		744/794	暗渠	1	本	15
		2000	土留	1	本	1
		810/744	暗渠土留	1	本	11
合計				15	本	1～15
グレーチング蓋	400	500	車道・T-25	7	枚	普通目
コンクリート蓋		500	車道・T-25	17	枚	
インバートコンクリート	σck=18N/mm2			1.156	m3	
基礎コンクリート	σck=18N/mm2			1.629	m3	
同上型枠	均し基礎型枠			3.162	m2	
基礎砕石	RC-40			29.806	m2	
プレキャスト桝	400×600×1200			1	組	
現場打ち底版コンクリート	σck=24N/mm2			0.049	m3	
同上型枠	一般型枠			0.122	m2	
同上鉄筋	SD345			5.622	kg	
端部コンクリート	σck=18N/mm2			0.129	m3	
同上型枠	一般型枠			1.393	m2	

自由勾配側溝数量表

名称	規格	長さ	タイプ	数量	単位	製品番号
自由勾配側溝	400×1100	2000	標準	1	本	1
		503/652	暗渠	1	本	2
合計				2	本	1～2
グレーチング蓋	400	500	車道・T-25	1	枚	普通目
コンクリート蓋		500	車道・T-25	1	枚	
インバートコンクリート	σck=18N/mm2			0.145	m3	
基礎コンクリート	σck=18N/mm2			0.110	m3	
同上型枠	均し基礎型枠			0.310	m2	
基礎砕石	RC-40			2.091	m2	
端部コンクリート	σck=18N/mm2			0.158	m3	
同上型枠	一般型枠			1.716	m2	

工 事 名	道路改良工事（ 下竹田28号線・7-1 ）		
図 面 名	自由勾配側溝割付図		
作成年月日	2025年7月		
縮 尺	図示	図面番号	23 / 25
会 社 名			
事 業 者 名	福山市　神辺建設産業課		

この図面はA1サイズをA3サイズへ縮小しています。

令和7年 国補

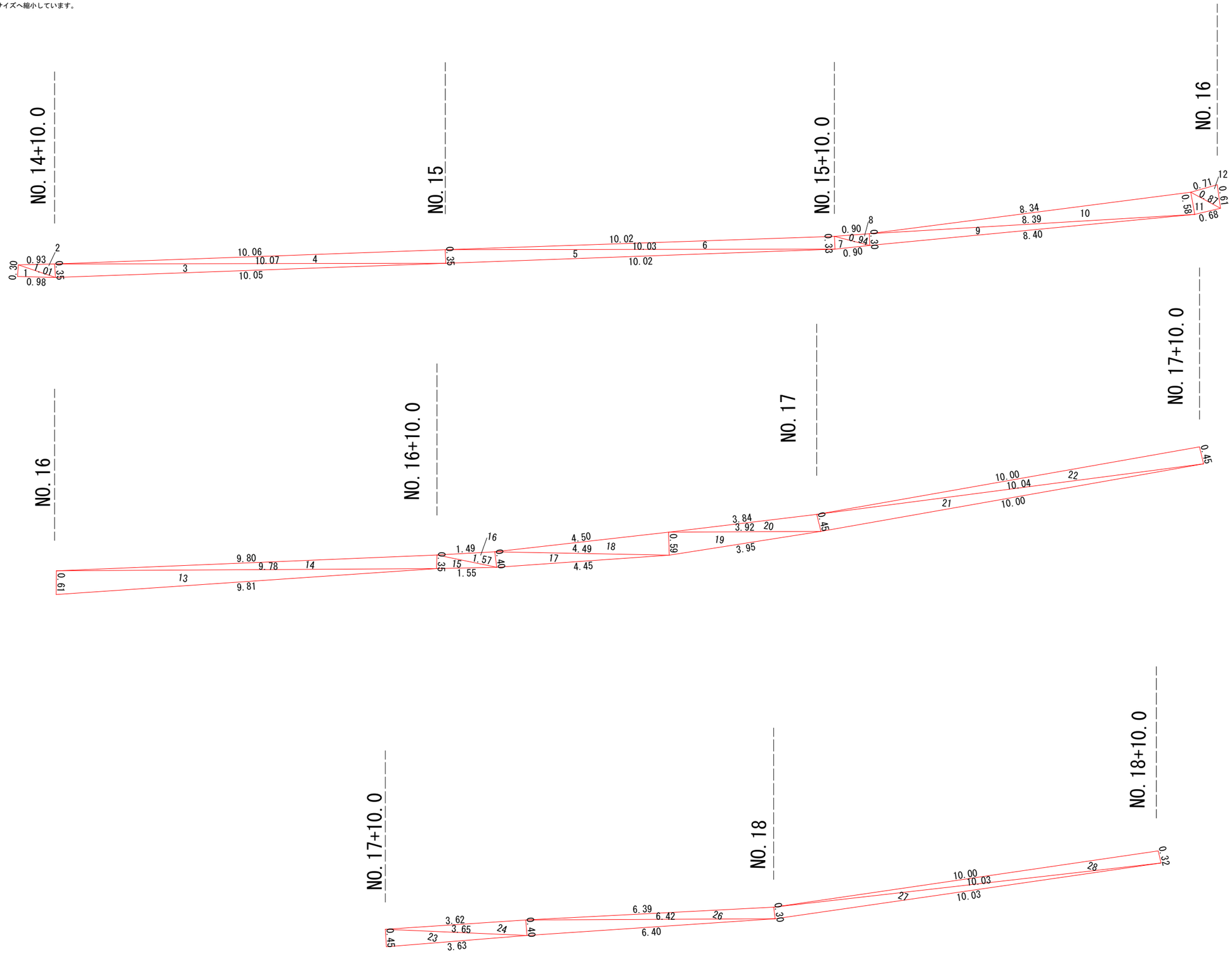

工　事　名	道路改良工事（ 下竹田28号線・7-1 ）		
図　面　名	表層工展開図　（其の 1）		
作成年月日	2025年7月		
縮　　尺	1:50	図面番号	24 / 25
会　社　名			
事 業 者 名	福山市　神辺建設産業課		

この図面はA1サイズをA3サイズへ縮小しています。

令和7年 国補

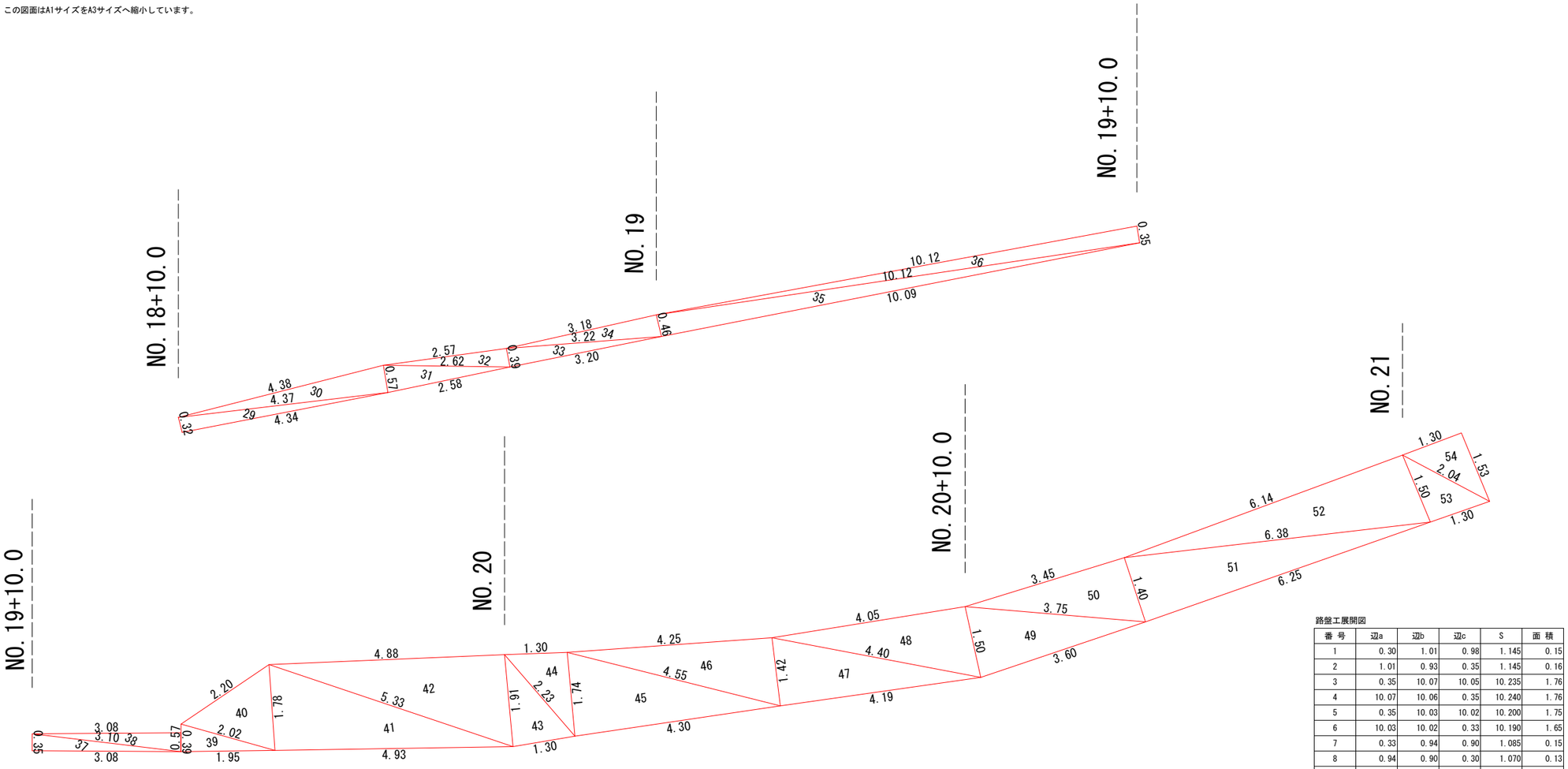

路盤工展開図

番 号	辺a	辺b	辺c	S	面 積
1	0.30	1.01	0.98	1.145	0.15
2	1.01	0.93	0.35	1.145	0.16
3	0.35	10.07	10.05	10.235	1.76
4	10.07	10.06	0.35	10.240	1.76
5	0.35	10.03	10.02	10.200	1.75
6	10.03	10.02	0.33	10.190	1.65
7	0.33	0.94	0.90	1.085	0.15
8	0.94	0.90	0.30	1.070	0.13
9	0.30	8.39	8.40	8.545	1.26
10	8.39	8.34	0.58	8.655	2.42
11	0.58	0.87	0.68	1.065	0.20
12	0.87	0.71	0.61	1.095	0.21
13	0.61	9.78	9.81	10.100	2.98
14	9.78	9.80	0.35	9.965	1.71
15	0.35	1.57	1.55	1.735	0.27
16	1.57	1.49	0.40	1.730	0.30
17	0.40	4.49	4.45	4.670	0.89
18	4.49	4.50	0.59	4.790	1.32
19	0.59	3.92	3.95	4.230	1.16
20	3.92	3.84	0.45	4.105	0.86
21	0.45	10.04	10.00	10.245	2.25
22	10.04	10.00	0.45	10.245	2.25
23	0.45	3.65	3.63	3.865	0.82
24	3.65	3.62	0.40	3.835	0.72
25	0.40	6.42	6.40	6.610	1.28
26	6.42	6.39	0.30	6.555	0.96
27	0.30	10.03	10.03	10.180	1.50
28	10.03	10.00	0.32	10.175	1.60
29	0.32	4.37	4.34	4.515	0.69
30	4.37	4.38	0.57	4.660	1.24
31	0.57	2.62	2.58	2.885	0.73
32	2.62	2.57	0.39	2.790	0.50
33	0.39	3.22	3.20	3.405	0.62
34	3.22	3.18	0.46	3.430	0.73
35	0.46	10.12	10.09	10.335	2.32
36	10.12	10.12	0.35	10.295	1.77
37	0.35	3.10	3.08	3.265	0.54
38	3.10	3.08	0.39	3.285	0.60
		ブロック積部	計		42.21

39	0.57	2.02	1.95	2.270	0.56
40	2.02	2.20	1.78	3.000	1.69
41	1.78	5.33	4.93	6.020	4.38
42	5.33	4.88	1.91	6.060	4.65
43	1.91	2.23	1.30	2.720	1.24
44	2.23	1.30	1.74	2.635	1.13
45	1.74	4.55	4.30	5.295	3.74
46	4.55	4.25	1.42	5.110	3.01
47	1.42	4.40	4.19	5.005	2.97
48	4.40	4.05	1.50	4.975	3.03
49	1.50	3.75	3.60	4.425	2.68
50	3.75	3.45	1.40	4.300	2.41
51	1.40	6.38	6.25	7.015	4.37
52	6.38	6.14	1.50	7.010	4.60
53	1.50	2.04	1.30	2.420	0.97
54	2.04	1.30	1.53	2.435	0.99
			縁石部	計	42.42
			合計		84.63

工 事 名	道路改良工事（ 下竹田28号線・7-1 ）		
図 面 名	表層工展開図 （其の 2）		
作成年月日	2025年7月		
縮 尺	1:50	図面番号	25 / 25
会 社 名			
事 業 者 名	福山市 神辺建設産業課		

以 下 ， 参 考 図 書

施工単価表

掘削　SPK24040001　単第0 -0001　表

土砂 上記以外(小規模)　標準　耕土(粘性土)　1　m3　当り

機械構成比: 27.26%　労務構成比: 61.70%　材料構成比: 11.04%　市場単価構成比: 0.00%　標準単価: 1,212.30000

代表機労材規格(積算地区)	構成比	単価(積算地区)	代表機労材規格(東京地区)	単価(東京地区)	備考
バックホウ(クローラ型) 標準型・排2 山積0.28/平積0.2m3	27.26%		バックホウ(クローラ型) 標準型・排2 山積0.28/平積0.2m3		MTPC00062 MTPT00062
運転手(特殊)	61.70%		運転手(特殊)		RTPC00006 RTPT00006
軽油 パトロール給油,2～4KL積載車給油	11.04%		軽油パトロール給油		TTPC00013 TTPT00013
積算単価			積算単価		EP001
A=1　土砂 E=7　標準			B=5　上記以外(小規模)		

施工単価表

路床盛土　　SPK24040005　　単第0 -0002　表

施工幅員2.5m未満　　1　m3　当り

機械構成比:　0.81%　労務構成比:　98.92%　材料構成比:　0.27%　市場単価構成比:　0.00%　標準単価:　6,427.10000

代表機労材規格(積算地区)	構成比	単価(積算地区)	代表機労材規格(東京地区)	単価(東京地区)	備考
<賃>振動ローラ(ハンドガイド式) 質量0.8～1.1t	0.81%		振動ローラ(舗装用) [ハンドガイド式] 質量0.8～1.1t		KTPC00008 KTPT00008
普通作業員	89.26%		普通作業員		RTPC00002 RTPT00002
特殊作業員	9.66%		特殊作業員		RTPC00001 RTPT00001
軽油 パトロール給油,2～4KL積載車給油	0.27%		軽油パトロール給油		TTPC00013 TTPT00013
積算単価			積算単価		EP001
A=1　施工幅員2.5m未満					

施工単価表

路体(築堤)盛土　SPK24040004　単第0 -0003　表

施工幅員2.5m以上4.0m未満　1　m3　当り

機械構成比:　15.86%　労務構成比:　75.54%　材料構成比:　8.60%　市場単価構成比:　0.00%　標準単価:　827.03000

代表機労材規格(積算地区)	構成比	単価(積算地区)	代表機労材規格(東京地区)	単価(東京地区)	備考
<賃>後方超小旋回バックホウ(クローラ型) 山積0.28m3(平積0.2) 排出ガス対策型(第1,2,3次基準値)低騒音	8.30%		バックホウ(クローラ型) [後方超小旋回型] 山積0.28m3(平積0.2m3)		KTPC00054 KTPT00054
<賃>振動ローラ(搭乗・コンバインド式) 質量3～4t 排出ガス対策型(第1,2次基準値)低騒音	7.56%		振動ローラ(舗装用) [搭乗式コンバインド型] 質量3～4t		KTPC00009 KTPT00009
運転手(特殊)	66.88%		運転手(特殊)		RTPC00006 RTPT00006
普通作業員	8.66%		普通作業員		RTPC00002 RTPT00002
軽油 パトロール給油,2～4KL積載車給油	8.60%		軽油パトロール給油		TTPC00013 TTPT00013
積算単価			積算単価		EP001
A=2　施工幅員2.5m以上4.0m未満					

施工単価表

土砂等運搬　SPK24040002　単第0 -0004　表

小規模 土砂(岩塊・玉石混り土含む)　DID区間有り　距離12.0km以下(9.0km超)　砂質土　1　m3　当り

機械構成比:　24.45%　労務構成比:　63.42%　材料構成比:　12.13%　市場単価構成比:　0.00%　標準単価：　3,179.60000

代表機労材規格(積算地区)	構成比	単価(積算地区)	代表機労材規格(東京地区)	単価(東京地区)	備考
ダンプトラック[オンロード・ディーゼル] 4t積級 (タイヤ損耗費及び補修費(良好)を含む)	24.45%		ダンプトラック[オンロード・ディーゼル] 4t積級 (タイヤ損耗費及び補修費(良好)を含む)		MTPC00017T1 MTPT00017T1
運転手(一般)	63.42%		運転手(一般)		RTPC00007 RTPT00007
軽油 パトロール給油,2～4KL積載車給油	12.13%		軽油パトロール給油		TTPC00013 TTPT00013
積算単価			積算単価		EP001
A=2　小規模 C=1　土砂(岩塊・玉石混り土含む) F=44　距離12.0km以下(9.0km超)			B=5　バックホウ山積0.28m3(平積0.2m3) D=2　DID区間有り		

施工単価表

土砂等運搬　SPK24040002　単第0 -0005　表

小規模 土砂(岩塊・玉石混り土含む)　DID区間有り　距離27.0km以下(17.0km超)　耕土(粘性土)　1　m3　当り

機械構成比:　24.45%　労務構成比:　63.42%　材料構成比:　12.13%　市場単価構成比:　0.00%　標準単価：　5,299.40000

代表機労材規格(積算地区)	構成比	単価(積算地区)	代表機労材規格(東京地区)	単価(東京地区)	備考
ダンプトラック[オンロード・ディーゼル] 4t積級 (タイヤ損耗費及び補修費(良好)を含む)	24.45%		ダンプトラック[オンロード・ディーゼル] 4t積級 (タイヤ損耗費及び補修費(良好)を含む)		MTPC00017T1 MTPT00017T1
運転手(一般)	63.42%		運転手(一般)		RTPC00007 RTPT00007
軽油 パトロール給油,2～4KL積載車給油	12.13%		軽油パトロール給油		TTPC00013 TTPT00013
積算単価			積算単価		EP001
A=2　小規模 C=1　土砂(岩塊・玉石混り土含む) F=56　距離27.0km以下(17.0km超)			B=5　バックホウ山積0.28m3(平積0.2m3) D=2　DID区間有り		

施工単価表

床掘り　SPK24040015　単第0 -0006　表

土砂 上記以外(小規模)　砂質土　1　m3　当り

機械構成比: 19.87%　労務構成比: 72.99%　材料構成比: 7.14%　市場単価構成比: 0.00%　標準単価: 2,170.70000

代表機労材規格(積算地区)	構成比	単価(積算地区)	代表機労材規格(東京地区)	単価(東京地区)	備考
バックホウ(クローラ型) 後方超小旋回型・排2 山積0.28/平積0.2m3	19.87%		バックホウ(クローラ型) 後方超小旋回型・排2 山積0.28/平積0.2m3		MTPC00083 MTPT00083
運転手(特殊)	39.96%		運転手(特殊)		RTPC00006 RTPT00006
普通作業員	33.03%		普通作業員		RTPC00002 RTPT00002
軽油 パトロール給油,2～4KL積載車給油	7.14%		軽油パトロール給油		TTPC00013 TTPT00013
積算単価			積算単価		EP001
A=1　土砂 E=1　-(全ての費用)			B=5　上記以外(小規模)		

施工単価表

埋戻し　SPK24040020　単第0 -0007　表

土砂　上記以外(小規模)　耕土(粘性土)　1　m3　当り

機械構成比: 9.48%　労務構成比: 86.47%　材料構成比: 4.05%　市場単価構成比: 0.00%　標準単価: 3,871.10000

代表機労材規格(積算地区)	構成比	単価(積算地区)	代表機労材規格(東京地区)	単価(東京地区)	備考
バックホウ(クローラ型) 後方超小旋回型・排2 山積0.28/平積0.2m3	8.90%		バックホウ(クローラ型) 後方超小旋回型・排2 山積0.28/平積0.2m3		MTPC00083 MTPT00083
タンパ及びランマ ランマ 質量60～80kg	0.58%		タンパ及びランマ タンパ及びランマ 質量60～80kg		MTPC00048 MTPT00048
普通作業員	49.42%		普通作業員		RTPC00002 RTPT00002
特殊作業員	19.17%		特殊作業員		RTPC00001 RTPT00001
運転手(特殊)	17.88%		運転手(特殊)		RTPC00006 RTPT00006
軽油 パトロール給油,2～4KL積載車給油	3.20%		軽油パトロール給油		TTPC00013 TTPT00013
ガソリン,レギュラー スタンド渡し,スタンド給油	0.85%		ガソリンレギュラースタンド		TTPC00014 TTPT00014
積算単価			積算単価		EP001
A=5　上記以外(小規模) D=1　-(全ての費用)			B=1　土砂		

施工単価表

埋戻し　SPK24040020　単第0 -0007　表

土砂　上記以外(小規模)　耕土(粘性土)　1　m3　当り

機械構成比: 9.48%　労務構成比: 86.47%　材料構成比: 4.05%　市場単価構成比: 0.00%　標準単価： 3,871.10000

代表機労材規格(積算地区)	構成比	単価(積算地区)	代表機労材規格(東京地区)	単価(東京地区)	備考

施工単価表

重力式擁壁　SPK24040070　単第0 -0008　表

擁壁平均高さ1m超2m未満　基礎砕石有り 均しCo無し　NO.5+11.35～NO.6　1　m3　当り

機械構成比: 3.22%　労務構成比: 68.30%　材料構成比: 28.48%　市場単価構成比: 0.00%　標準単価: 66,277.00000

代表機労材規格(積算地区)	構成比	単価(積算地区)	代表機労材規格(東京地区)	単価(東京地区)	備考
バックホウ(クローラ型) 後方超小旋回・超低騒音・C機能・排2014 山積0.45/平積0.35m3,吊能力2.9t	2.22%		バックホウ(クローラ型) 後方超小旋回・超低騒音・C機能・排2014 山積0.45/平積0.35m3,吊能力2.9t		MTPC00160 MTPT00160
その他(機械)			その他(機械)		EK009
型わく工	16.66%		型わく工		RTPC00010 RTPT00010
普通作業員	14.42%		普通作業員		RTPC00002 RTPT00002
土木一般世話役	12.20%		土木一般世話役		RTPC00009 RTPT00009
特殊作業員	2.41%		特殊作業員		RTPC00001 RTPT00001
その他(労務)			その他(労務)		ER009
レディーミクストコンクリート指定品 呼び強度18,スランプ8,粗骨材40 W/C(60%),種別(高炉)	28.08%		生コンクリート 高炉 18-8-25(20) W/C 60%		TTPCD0010 TTPT00003
軽油 パトロール給油,2～4KL積載車給油	0.28%		軽油パトロール給油		TTPC00013 TTPT00013

施工単価表

重力式擁壁　SPK24040070　単第0 -0008　表

擁壁平均高さ1m超2m未満　基礎砕石有り 均しCo無し　NO.5+11.35～NO.6　1　m3　当り

機械構成比: 3.22%　労務構成比: 68.30%　材料構成比: 28.48%　市場単価構成比: 0.00%　標準単価： 66,277.00000

代表機労材規格(積算地区)	構成比	単価(積算地区)	代表機労材規格(東京地区)	単価(東京地区)	備考
その他(材料)			その他(材料)		EZ009
積算単価			積算単価		E9999
A=1 擁壁平均高さ1m超2m未満 D=2 基礎砕石有り F=1 一般養生 H=1 -			B=2 18-8-40BB E=1 均しCo無し G=1 圧送管延長距離無し		

施工単価表

現場打基礎コンクリート　SPK24040049　単第0 -0009　表

18-8-25(20)BB　基礎砕石有り　1　m3　当り

機械構成比:　2.24%　労務構成比:　68.05%　材料構成比:　29.71%　市場単価構成比:　0.00%　標準単価：　76,045.00000

代表機労材規格(積算地区)	構成比	単価(積算地区)	代表機労材規格(東京地区)	単価(東京地区)	備考
<賃>バックホウ(クローラ型クレーン機能付) 山積0.8m3(平積0.6)吊能力2.9t 排1～3,2011,2014	1.58%		バックホウ [クローラ型クレーン付] 排ガス型(第2次)山積0.8m3吊2.9t		KTPC00006 KTPT00006
<賃>バックホウ(クローラ型) 山積0.8m3(平積0.6) 排1～3,2011,2014	0.66%		バックホウ クローラ型 山積0.8m3(平積0.6m3)		KTPC00018 KTPT00018
普通作業員	18.97%		普通作業員		RTPC00002 RTPT00002
型わく工	17.71%		型わく工		RTPC00010 RTPT00010
特殊作業員	10.31%		特殊作業員		RTPC00001 RTPT00001
土木一般世話役	10.24%		土木一般世話役		RTPC00009 RTPT00009
その他(労務)			その他(労務)		ER009
レディーミクストコンクリート指定品 呼び強度18,スランプ8,粗骨材20(25) W/C(60%),種別(高炉)	25.18%		生コンクリート 高炉 18-8-25(20) W/C 60%		TTPC00003 TTPT00003
軽油 パトロール給油,2～4KL積載車給油	1.49%		軽油パトロール給油		TTPC00013 TTPT00013

施工単価表

現場打基礎コンクリート　SPK24040049　単第0 -0009　表

18-8-25(20)BB　基礎砕石有り　1　m3　当り

機械構成比: 2.24%　労務構成比: 68.05%　材料構成比: 29.71%　市場単価構成比: 0.00%　標準単価： 76,045.00000

代表機労材規格(積算地区)	構成比	単価(積算地区)	代表機労材規格(東京地区)	単価(東京地区)	備考
その他(材料)			その他(材料)		EZ009
積算単価			積算単価		E9999
A=1　18-8-25(20)BB D=1　一般養生・特殊養生(練炭)			C=1　基礎砕石有り E=1　-		

施工単価表

コンクリートブロック積工(練積)　SDT00039　単第0 -0010　表

滑面ブロック　18-8-40BB　1　m2　当り

名称・規格など	数量	単位	単価	金額	備考
昼間_ブロック積工【手間のみ】 時間的制約なし	1.000	m2			
コンクリート積みブロック-滑面-<JISA5371> 280×420×350,参考質量41.2kg以上 8.5個/m2	8.500	個			
レディーミクストコンクリート指定品 呼び強度18,スランプ8,粗骨材40 W/C(60%),種別(高炉)	0.246	m3			
レディーミクストコンクリート指定品 呼び強度18,スランプ8,粗骨材40 W/C(60%),種別(高炉)	0.112	m3			
諸雑費	1	式			
＊＊＊　単位当たり　＊＊＊	1	m2			
A=1　昼間施工 C=1　18-8-40BB F=1　18-8-40BB			B=1　- E=1　- H=0.1　裏込コンクリートの厚さ(m)		
I=1　滑面ブロック L=1　時間的制約なし			K=8.5　ブロックm2当り使用量(個/m2)		

施工単価表

胴込・裏込材(砕石)　SPK24040045　単第0 -0011　表

間知・平・連節・緑化ブロック　RC-40　1　m3　当り

機械構成比:　9.68%　労務構成比:　66.52%　材料構成比:　23.80%　市場単価構成比:　0.00%　標準単価:　6,906.50000

代表機労材規格(積算地区)	構成比	単価(積算地区)	代表機労材規格(東京地区)	単価(東京地区)	備考
<賃>バックホウ(クローラ型クレーン機能付) 山積0.8m3(平積0.6)吊能力2.9t 排1～3,2011,2014	9.68%		バックホウ [クローラ型クレーン付] 排ガス型(第2次)山積0.8m3吊2.9t		KTPC00006 KTPT00006
普通作業員	34.64%		普通作業員		RTPC00002 RTPT00002
特殊作業員	19.32%		特殊作業員		RTPC00001 RTPT00001
運転手(特殊)	12.03%		運転手(特殊)		RTPC00006 RTPT00006
その他(労務)			その他(労務)		ER009
再生クラッシャラン 40～0mm	19.63%		再生クラッシャーラン RC-40		TTPC00008 TTPT00008
軽油 パトロール給油,2～4KL積載車給油	4.17%		軽油パトロール給油		TTPC00013 TTPT00013
積算単価			積算単価		EP001
A=1　間知・平・連節・緑化ブロック			B=1　RC-40		

施工単価表

胴込・裏込材(砕石)　SPK24040045　単第0 -0011　表

間知・平・連節・緑化ブロック　RC-40　1　m3　当り

機械構成比:　9.68%　労務構成比:　66.52%　材料構成比:　23.80%　市場単価構成比:　0.00%　標準単価：　6,906.50000

代表機労材規格(積算地区)	構成比	単価(積算地区)	代表機労材規格(東京地区)	単価(東京地区)	備考

施工単価表

現場打小口止コンクリート　SPK24040050　単第0 -0012　表

18-8-25(20)BB　一般養生　1　m3　当り

機械構成比:　1.98%　労務構成比:　68.57%　材料構成比:　29.45%　市場単価構成比:　0.00%　標準単価：　67,388.00000

代表機労材規格(積算地区)	構成比	単価(積算地区)	代表機労材規格(東京地区)	単価(東京地区)	備考
<賃>バックホウ(クローラ型クレーン機能付) 山積0.8m3(平積0.6)吊能力2.9t 排1～3,2011,2014	1.98%		バックホウ [クローラ型クレーン付] 排ガス型(第2次)山積0.8m3吊2.9t		KTPC00006 KTPT00006
普通作業員	22.09%		普通作業員		RTPC00002 RTPT00002
型わく工	21.22%		型わく工		RTPC00010 RTPT00010
土木一般世話役	10.63%		土木一般世話役		RTPC00009 RTPT00009
特殊作業員	5.94%		特殊作業員		RTPC00001 RTPT00001
その他(労務)			その他(労務)		ER009
レディーミクストコンクリート指定品 呼び強度18,スランプ8,粗骨材20(25) W/C(60%),種別(高炉)	28.42%		生コンクリート 高炉 18-8-25(20) W/C 60%		TTPC00003 TTPT00003
軽油 パトロール給油,2～4KL積載車給油	1.03%		軽油パトロール給油		TTPC00013 TTPT00013
積算単価			積算単価		E9999

施工単価表

現場打小口止コンクリート　SPK24040050　単第0 -0012　表

18-8-25(20)BB　一般養生　1　m3　当り

機械構成比: 1.98%　労務構成比: 68.57%　材料構成比: 29.45%　市場単価構成比: 0.00%　標準単価: 67,388.00000

代表機労材規格(積算地区)	構成比	単価(積算地区)	代表機労材規格(東京地区)	単価(東京地区)	備考
A=1　18-8-25(20)BB D=1　-			C=1　一般養生		

施工単価表

自由勾配側溝　　V0001　　単第0 -0013　表

A区間（NO.4+1.0～NO.5+7.6）　　26　m　当り

名称・規格など	数量	単位	単価	金額	備考
自由勾配側溝 400×800×2000	2	m			単第0-0014　表 標準　B400×H800
自由勾配側溝 400×900×2000	2	m			単第0-0015　表 標準　B400×H900
自由勾配側溝 材料別途 1000≧重量	0.8	m			単第0-0016　表 暗渠　B400×H800
自由勾配側溝 暗渠型　T=25 400×800×1500	1	本			
自由勾配側溝 材料別途 1000≧重量	0.8	m			単第0-0016　表 暗渠　B400×H900
自由勾配側溝 暗渠型　T=25 400×900×1500	1	本			
自由勾配側溝 材料別途 1000≧重量	18	m			単第0-0017　表 土留　B400×H800
自由勾配側溝 土留用　T=25 400×800×2000	9	本			
自由勾配側溝 材料別途 1000<重量≦2000	3	m			単第0-0018　表 土留　B400×H900
自由勾配側溝 土留用　T=25 400×900×2000	2	本			
型枠 一般型枠 均しコンクリート	3	m2			単第0-0019　表 基礎コン型枠
インバートコンクリート 無筋・鉄筋構造物 18-8-25(20)BB 人力打設	1.253	m3			単第0-0020　表

施工単価表

自由勾配側溝　　V0001　　単第0 -0013　表

A区間（NO.4+1.0～NO.5+7.6）　　26　m　当り

名称・規格など	数量	単位	単価	金額	備考
コンクリート 無筋・鉄筋構造物 24-12-25(20)BB 人力打設	0.1	m3			単第0-0021　表 底版コンクリート
型枠 一般型枠 鉄筋・無筋構造物	0.1	m2			単第0-0022　表 底版コンクリート型枠
鉄筋工 SD345_D13 一般構造物 [規]10t未満	0.006	t			単第0-0023　表 底版コンクリート鉄筋
＊＊＊　合計　＊＊＊	26	m			
＊＊＊　単位当たり　＊＊＊	1	m			

施工単価表

自由勾配側溝　SDT00015　単第0 -0014　表

400×800×2000　標準　B400×H800　1　m　当り

名称・規格など	数量	単位	単価	金額	備考
昼間_自由勾配側溝【手間のみ】 L=2000_1000kg/個以下 時間的制約なし	1.000	m			
自由勾配側溝_ふた2枚掛製品_側溝本体 400*800*2000 参考質量775kg	0.500	本			
再生クラッシャラン 40～0mm	0.072	m3			
レディーミクストコンクリート指定品 呼び強度18,スランプ8,粗骨材40 W/C(60%),種別(高炉)	0.045	m3			
諸雑費	1	式			
＊＊＊　単位当たり　＊＊＊	1	m			
A=1　昼間施工 E=1　時間的制約なし G=2　RC-40			B=11　400×800×2000 F=1　- I=0.6　基礎砕石の設計数量(m3/10m)		
J=1　18-8-40BB M=1　-			L=0.426　基礎及び底部Coの設計数量(m3/10m)		

施工単価表

自由勾配側溝　SDT00015　単第0 -0015　表

400×900×2000　標準　B400×H900　1　m　当り

名称・規格など	数量	単位	単価	金額	備考
昼間_自由勾配側溝【手間のみ】 L=2000_1000kg/個以下 時間的制約なし	1.000	m			
自由勾配側溝_ふた2枚掛製品_側溝本体 400*900*2000 参考質量867kg	0.500	本			
再生クラッシャラン 40～0mm	0.072	m3			
レディーミクストコンクリート指定品 呼び強度18,スランプ8,粗骨材40 W/C(60%),種別(高炉)	0.045	m3			
諸雑費	1	式			
＊＊＊　単位当たり　＊＊＊	1	m			
A=1　昼間施工 E=1　時間的制約なし G=2　RC-40			B=12　400×900×2000 F=1　- I=0.6　基礎砕石の設計数量(m3/10m)		
J=1　18-8-40BB M=1　-			L=0.426　基礎及び底部Coの設計数量(m3/10m)		

施工単価表

自由勾配側溝　SDT00015　単第0 -0016　表

材料別途 1000≧重量　暗渠　B400×H900　1　m　当り

名称・規格など	数量	単位	単価	金額	備考
昼間_自由勾配側溝【手間のみ】 L=2000_1000kg/個以下 時間的制約なし	1.000	m			
再生クラッシャラン 40～0mm	0.072	m3			
レディーミクストコンクリート指定品 呼び強度18,スランプ8,粗骨材40 W/C(60%),種別(高炉)	0.045	m3			
諸雑費	1	式			
＊＊＊　単位当たり　＊＊＊	1	m			
A=1　昼間施工 D=1　1000≧重量 F=1　-			B=51　材料別途 E=1　時間的制約なし G=2　RC-40		
I=0.6　基礎砕石の設計数量(m3/10m) L=0.426　基礎及び底部Coの設計数量(m3/10m)			J=1　18-8-40BB M=1　-		

施工単価表

自由勾配側溝　SDT00015　単第0 -0017　表

材料別途 1000≧重量　土留　B400×H800　1　m　当り

名称・規格など	数量	単位	単価	金額	備考
昼間_自由勾配側溝【手間のみ】 L=2000_1000kg/個以下 時間的制約なし	1.000	m			
再生クラッシャラン 40～0mm	0.108	m3			
レディーミクストコンクリート指定品 呼び強度18,スランプ8,粗骨材40 W/C(60%),種別(高炉)	0.071	m3			
諸雑費	1	式			
＊＊＊　単位当たり　＊＊＊	1	m			
A=1　昼間施工 D=1　1000≧重量 F=1　-			B=51　材料別途 E=1　時間的制約なし G=2　RC-40		
I=0.9　基礎砕石の設計数量(m3/10m) L=0.666　基礎及び底部Coの設計数量(m3/10m)			J=1　18-8-40BB M=1　-		

施工単価表

自由勾配側溝　SDT00015　単第0 -0018　表

材料別途 1000<重量≦2000　土留　B400×H900　1　m　当り

名称・規格など	数量	単位	単価	金額	備考
昼間_自由勾配側溝【手間のみ】 L=2000_1000を超え2000/個以下 時間的制約なし	1.000	m			
再生クラッシャラン 40～0mm	0.108	m3			
レディーミクストコンクリート指定品 呼び強度18,スランプ8,粗骨材40 W/C(60%),種別(高炉)	0.074	m3			
諸雑費	1	式			
＊＊＊　単位当たり　＊＊＊	1	m			
A=1　昼間施工 D=2　1000<重量≦2000 F=1　-			B=51　材料別途 E=1　時間的制約なし G=2　RC-40		
I=0.9　基礎砕石の設計数量(m3/10m) L=0.696　基礎及び底部Coの設計数量(m3/10m)			J=1　18-8-40BB M=1　-		

施工単価表

型枠　SPK24040155　単第0 -0019　表

一般型枠　均しコンクリート　基礎コン型枠　1　m2　当り

機械構成比: 0.00%　労務構成比: 100.00%　材料構成比: 0.00%　市場単価構成比: 0.00%　標準単価: 4,714.10000

代表機労材規格(積算地区)	構成比	単価(積算地区)	代表機労材規格(東京地区)	単価(東京地区)	備考
型わく工	58.35%		型わく工		RTPC00010 RTPT00010
普通作業員	20.27%		普通作業員		RTPC00002 RTPT00002
土木一般世話役	6.13%		土木一般世話役		RTPC00009 RTPT00009
その他(労務)			その他(労務)		ER009
積算単価			積算単価		EP001
A=1　一般型枠 C=1　-(全ての費用)			B=5　均しコンクリート		

施工単価表

インバートコンクリート　SPK24040153　単第0 -0020　表

無筋・鉄筋構造物 18-8-25(20)BB　人力打設　1　m3　当り

機械構成比: 0.00%　労務構成比: 29.40%　材料構成比: 70.60%　市場単価構成比: 0.00%　標準単価: 28,051.00000

代表機労材規格(積算地区)	構成比	単価(積算地区)	代表機労材規格(東京地区)	単価(東京地区)	備考
普通作業員	13.20%		普通作業員		RTPC00002 RTPT00002
特殊作業員	7.51%		特殊作業員		RTPC00001 RTPT00001
土木一般世話役	6.69%		土木一般世話役		RTPC00009 RTPT00009
その他(労務)			その他(労務)		ER009
レディーミクストコンクリート指定品 呼び強度18,スランプ8,粗骨材20(25) W/C(60%),種別(高炉)	70.60%		生コンクリート 高炉 24-12-25(20) W/C 55%		TTPC00003 TTPT00343
積算単価			積算単価		E9999
A=1 無筋・鉄筋構造物 C=3 18-8-25(20)BB H=2 現場内小運搬無し K=1 -(全ての費用)			B=3 人力打設 F=2 一般養生 J=1 -		

施工単価表

コンクリート　SPK24040153　単第0 -0021　表

無筋・鉄筋構造物 24-12-25(20)BB　人力打設　底版コンクリート　1　m3　当り

機械構成比: 0.00%　労務構成比: 29.40%　材料構成比: 70.60%　市場単価構成比: 0.00%　標準単価: 28,051.00000

代表機労材規格(積算地区)	構成比	単価(積算地区)	代表機労材規格(東京地区)	単価(東京地区)	備考
普通作業員	13.20%		普通作業員		RTPC00002 RTPT00002
特殊作業員	7.51%		特殊作業員		RTPC00001 RTPT00001
土木一般世話役	6.69%		土木一般世話役		RTPC00009 RTPT00009
その他(労務)			その他(労務)		ER009
レディーミクストコンクリート指定品 呼び強度24,スランプ12,粗骨材20(25) W/C(55%),種別(高炉)	70.60%		生コンクリート 高炉 24-12-25(20) W/C 55%		TTPC00343 TTPT00343
積算単価			積算単価		E9999
A=1 無筋・鉄筋構造物 C=1 24-12-25(20)BB H=2 現場内小運搬無し K=1 -(全ての費用)			B=3 人力打設 F=2 一般養生 J=1 -		

施工単価表

型枠　SPK24040155　単第0 -0022　表

一般型枠　鉄筋・無筋構造物　底版コンクリート型枠　1　m2　当り

機械構成比: 0.00%　労務構成比: 100.00%　材料構成比: 0.00%　市場単価構成比: 0.00%　標準単価: 9,352.20000

代表機労材規格(積算地区)	構成比	単価(積算地区)	代表機労材規格(東京地区)	単価(東京地区)	備考
型わく工	46.19%		型わく工		RTPC00010 RTPT00010
普通作業員	25.55%		普通作業員		RTPC00002 RTPT00002
土木一般世話役	9.57%		土木一般世話役		RTPC00009 RTPT00009
その他(労務)			その他(労務)		ER009
積算単価			積算単価		EP001
A=1　一般型枠 C=1　-(全ての費用)			B=1　鉄筋・無筋構造物		

施工単価表

鉄筋工　SS000099　単第0 -0023　表

SD345_D13　一般構造物 [規]10t未満　底版コンクリート鉄筋　1　t　当り

名称・規格など	数量	単位	単価	金額	備考
加工・組立【手間のみ】 一般構造物	1.000	t			
異形棒鋼<JISG3112> SD345,D13 単位質量0.995kg/m	1.030	t			1*1.03
諸雑費	1	式			
＊＊＊　単位当たり　＊＊＊	1	t			
A=1　- D=1　一般構造物 F=2　[規]10t未満			B=5　SD345_D13 E=1　- H=1　-		
I=1　- K=6　差筋及び杭頭処理			J=1　-		

施工単価表

蓋版　　SDT00017　　単第0 -0024　表

蓋版(各種) 40≧重量　　1　枚　当り

名称・規格など	数量	単位	単価	金額	備考
昼間_蓋版【手間のみ】 コンクリート・鋼製_40kg/枚以下 時間的制約なし	1.000	枚			
自由勾配側溝用グレーチング 縦断　T=25　普通目 400　L=500	1.000	枚			
諸雑費	1	式			
＊＊＊　単位当たり　＊＊＊	1	枚			
A=1　昼間施工 D=15　【F】蓋版(枚) F=1　時間的制約なし			B=9　蓋版(各種) E=1　40≧重量 G=1　-		

施工単価表

蓋版　SDT00017　単第0 -0025　表

自由勾配側溝ふた　400[500×110×500]　1　枚　当り

名称・規格など	数量	単位	単価	金額	備考
昼間_蓋版【手間のみ】 コンクリート・鋼製_40を超え170kg/枚以下 時間的制約なし	1.000	枚			
自由勾配側溝_ふた2枚掛製品 車道用ふた400用(500×110×500) 参考質量60kg	1.000	枚			
諸雑費	1	式			
＊＊＊　単位当たり　＊＊＊	1	枚			
A=1　昼間施工 C=24　400[500×110×500] G=1　-			B=5　自由勾配側溝ふた F=1　時間的制約なし		

施工単価表

コンクリート　SPK24040153　単第0 -0026　表

小型構造物 18-8-25(20)BB　人力打設　1　m3　当り

機械構成比: 0.00%　労務構成比: 42.01%　材料構成比: 57.99%　市場単価構成比: 0.00%　標準単価: 33,825.00000

代表機労材規格(積算地区)	構成比	単価(積算地区)	代表機労材規格(東京地区)	単価(東京地区)	備考
普通作業員	22.75%		普通作業員		RTPC00002 RTPT00002
土木一般世話役	9.31%		土木一般世話役		RTPC00009 RTPT00009
特殊作業員	7.89%		特殊作業員		RTPC00001 RTPT00001
その他(労務)			その他(労務)		ER009
レディーミクストコンクリート指定品 呼び強度18,スランプ8,粗骨材20(25) W/C(60%),種別(高炉)	57.99%		生コンクリート 高炉 24-12-25(20) W/C 55%		TTPC00003 TTPT00343
積算単価			積算単価		E9999
A=2 小型構造物 C=3 18-8-25(20)BB H=2 現場内小運搬無し K=1 -(全ての費用)			B=3 人力打設 F=2 一般養生 J=1 -		

施工単価表

型枠　SPK24040155　単第0 -0027　表

一般型枠　小型構造物　1　m2　当り

機械構成比: 0.00%　労務構成比: 100.00%　材料構成比: 0.00%　市場単価構成比: 0.00%　標準単価: 8,483.40000

代表機労材規格(積算地区)	構成比	単価(積算地区)	代表機労材規格(東京地区)	単価(東京地区)	備考
型わく工	43.77%		型わく工		RTPC00010 RTPT00010
普通作業員	31.27%		普通作業員		RTPC00002 RTPT00002
土木一般世話役	11.92%		土木一般世話役		RTPC00009 RTPT00009
その他(労務)			その他(労務)		ER009
積算単価			積算単価		EP001
A=1　一般型枠 C=1　-(全ての費用)			B=2　小型構造物		

施工単価表

プレキャスト桝　　V0002　　単第0 -0028　表

1　　箇所　　当り

名称・規格など	数量	単位	単価	金額	備考
プレキャスト集水桝 据付 基礎砕石有り 製品質量(kg/基)400kgを超え600kg以下	1	基			単第0-0029　表
コンクリート 無筋・鉄筋構造物 18-8-25(20)BB 人力打設	0.01	m3			単第0-0030　表 インバートコンクリート
プレキャスト桝 縦断　T=25 400×600×1200	1	基			
蓋版 蓋版(各種) 40≧重量	1	枚			単第0-0031　表
＊＊＊　単位当たり　＊＊＊	1	箇所			

施工単価表

プレキャスト集水桝　SPK24040095　単第0 -0029　表

据付 基礎砕石有り　製品質量(kg/基)400kgを超え600kg以下　1　基　当り

機械構成比: 10.56%　労務構成比: 87.21%　材料構成比: 2.23%　市場単価構成比: 0.00%　標準単価: 7,143.10000

代表機労材規格(積算地区)	構成比	単価(積算地区)	代表機労材規格(東京地区)	単価(東京地区)	備考
<賃>バックホウ(クローラ型クレーン機能付) 山積0.28m3(平積0.2)吊能力1.7t 排出ガス対策型(第1,2,3次基準値)低騒音	8.52%		バックホウ クローラ型 クレーン機能付1.7t 山積0.28m3(平積0.2m3)		KTPC00019 KTPT00019
その他(機械)			その他(機械)		EK009
運転手(特殊)	31.06%		運転手(特殊)		RTPC00006 RTPT00006
普通作業員	23.42%		普通作業員		RTPC00002 RTPT00002
土木一般世話役	12.13%		土木一般世話役		RTPC00009 RTPT00009
特殊作業員	3.73%		特殊作業員		RTPC00001 RTPT00001
その他(労務)			その他(労務)		ER009
軽油 パトロール給油,2～4KL積載車給油	1.80%		軽油パトロール給油		TTPC00013 TTPT00013
その他(材料)			その他(材料)		EZ009

施工単価表

プレキャスト集水桝　SPK24040095　単第0 -0029　表

据付 基礎砕石有り　製品質量(kg/基)400kgを超え600kg以下　1　基　当り

機械構成比: 10.56%　労務構成比: 87.21%　材料構成比: 2.23%　市場単価構成比: 0.00%　標準単価： 7,143.10000

代表機労材規格(積算地区)	構成比	単価(積算地区)	代表機労材規格(東京地区)	単価(東京地区)	備考
積算単価			積算単価		EP001
A=1 据付 C=1 基礎砕石有り			B=4 製品質量(kg/基)400kgを超え600kg以下 D=1 -(全ての費用)		

施工単価表

コンクリート　SPK24040153　単第0 -0030　表

無筋・鉄筋構造物 18-8-25(20)BB　人力打設　インバートコンクリート　1　m3　当り

機械構成比: 0.00%　労務構成比: 29.40%　材料構成比: 70.60%　市場単価構成比: 0.00%　標準単価: 28,051.00000

代表機労材規格(積算地区)	構成比	単価(積算地区)	代表機労材規格(東京地区)	単価(東京地区)	備考
普通作業員	13.20%		普通作業員		RTPC00002 RTPT00002
特殊作業員	7.51%		特殊作業員		RTPC00001 RTPT00001
土木一般世話役	6.69%		土木一般世話役		RTPC00009 RTPT00009
その他(労務)			その他(労務)		ER009
レディーミクストコンクリート指定品 呼び強度18,スランプ8,粗骨材20(25) W/C(60%),種別(高炉)	70.60%		生コンクリート 高炉 24-12-25(20) W/C 55%		TTPC00003 TTPT00343
積算単価			積算単価		E9999
A=1 無筋・鉄筋構造物 C=3 18-8-25(20)BB H=2 現場内小運搬無し K=1 -(全ての費用)			B=3 人力打設 F=2 一般養生 J=1 -		

施工単価表

蓋版　　SDT00017　　単第0 -0031　表

蓋版(各種) 40≧重量　　1　枚　当り

名称・規格など	数量	単位	単価	金額	備考
昼間_蓋版【手間のみ】 コンクリート・鋼製_40kg/枚以下 時間的制約なし	1.000	枚			
プレキャスト桝用グレーチング 縦断　T=25　普通目　110°開閉 400×600	1.000	枚			
諸雑費	1	式			
＊＊＊　単位当たり　＊＊＊	1	枚			
A=1　昼間施工 D=9　【F】蓋版(枚) F=1　時間的制約なし			B=9　蓋版(各種) E=1　40≧重量 G=1　-		

施工単価表

自由勾配側溝　　V0003　　単第0 -0032　表

B区間（NO.6+13.6～NO.6+16.4）　　3　m　当り

名称・規格など	数量	単位	単価	金額	備考
自由勾配側溝 材料別途 1000<重量≦2000	3	m			単第0-0033　表
自由勾配側溝 標準型　T=25 400×1100×2000	1	本			
自由勾配側溝 暗渠型　T=25 400×1100×1500	1	本			
型枠 一般型枠 均しコンクリート	0.3	m2			単第0-0019　表 基礎コン型枠
インバートコンクリート 無筋・鉄筋構造物 18-8-25(20)BB 人力打設	0.161	m3			単第0-0020　表
＊＊＊　合計　＊＊＊	3	m			
＊＊＊　単位当たり　＊＊＊	1	m			

施工単価表

自由勾配側溝　SDT00015　単第0 -0033　表

材料別途 1000<重量≦2000　1　m　当り

名称・規格など	数量	単位	単価	金額	備考
昼間_自由勾配側溝【手間のみ】 L=2000_1000を超え2000/個以下 時間的制約なし	1.000	m			
再生クラッシャラン 40～0mm	0.072	m3			
レディーミクストコンクリート指定品 呼び強度18,スランプ8,粗骨材40 W/C(60%),種別(高炉)	0.045	m3			
諸雑費	1	式			
＊＊＊　単位当たり　＊＊＊	1	m			
A=1　昼間施工 D=2　1000<重量≦2000 F=1　-			B=51　材料別途 E=1　時間的制約なし G=2　RC-40		
I=0.6　基礎砕石の設計数量(m3/10m) L=0.426　基礎及び底部Coの設計数量(m3/10m)			J=1　18-8-40BB M=1　-		

施工単価表

ヒューム管(B形管)　SPK24040090　単第0 -0034　表

据付 管径300mm 固定基礎無し　外圧管1種　1　m　当り

機械構成比: 3.86%　労務構成比: 44.95%　材料構成比: 51.19%　市場単価構成比: 0.00%　標準単価: 11,606.00000

代表機労材規格(積算地区)	構成比	単価(積算地区)	代表機労材規格(東京地区)	単価(東京地区)	備考
<賃>後方超小旋回バックホウ(クローラ型) 山積0.45m3(平積0.35m3)吊能力2.9t 排出ガス対策型(第1,2,3次基準値)低騒音	3.45%		バックホウ(クローラ型)(後方超小旋回型) クレーン機能付 山積0.45m3(平積0.35m3)吊能力2.9t		KTPC00067 KTPT00067
その他(機械)			その他(機械)		EK009
普通作業員	18.53%		普通作業員		RTPC00002 RTPT00002
運転手(特殊)	9.54%		運転手(特殊)		RTPC00006 RTPT00006
土木一般世話役	7.47%		土木一般世話役		RTPC00009 RTPT00009
特殊作業員	4.60%		特殊作業員		RTPC00001 RTPT00001
その他(労務)			その他(労務)		ER009
遠心力鉄筋コンクリート管(JISA5372) 外圧管,B形1種,呼び径300,長さ2,000 参考質量165kg	48.72%		ヒューム管 外圧管 B形1種 径300mm×長さ2,000mm		TTPC00109 TTPT00109
軽油 パトロール給油,2～4KL積載車給油	2.21%		軽油パトロール給油		TTPC00013 TTPT00013

施工単価表

ヒューム管(B形管)　SPK24040090　単第0 -0034　表

据付 管径300mm 固定基礎無し　外圧管1種　1　m　当り

機械構成比: 3.86%　労務構成比: 44.95%　材料構成比: 51.19%　市場単価構成比: 0.00%　標準単価: 11,606.00000

代表機労材規格(積算地区)	構成比	単価(積算地区)	代表機労材規格(東京地区)	単価(東京地区)	備考
その他(材料)			その他(材料)		EZ009
積算単価			積算単価		E9999
A=1 据付 C=4 固定基礎無し I=1 -(全ての費用)			B=3 管径300mm E=1 外圧管1種		

施工単価表

ヒューム管(B形管)　SPK24040090　単第0 -0035　表

据付 管径300mm 固定基礎90°巻き　基礎砕石有り 外圧管1種　1　m　当り

機械構成比: 2.40%　労務構成比: 58.63%　材料構成比: 38.97%　市場単価構成比: 0.00%　標準単価: 18,574.00000

代表機労材規格(積算地区)	構成比	単価(積算地区)	代表機労材規格(東京地区)	単価(東京地区)	備考
<賃>後方超小旋回バックホウ(クローラ型) 山積0.45m3(平積0.35m3)吊能力2.9t 排出ガス対策型(第1,2,3次基準値)低騒音	2.15%		バックホウ(クローラ型)(後方超小旋回型) クレーン機能付 山積0.45m3(平積0.35m3)吊能力2.9t		KTPC00067 KTPT00067
その他(機械)			その他(機械)		EK009
普通作業員	18.55%		普通作業員		RTPC00002 RTPT00002
土木一般世話役	7.77%		土木一般世話役		RTPC00009 RTPT00009
型わく工	7.63%		型わく工		RTPC00010 RTPT00010
運転手(特殊)	5.96%		運転手(特殊)		RTPC00006 RTPT00006
その他(労務)			その他(労務)		ER009
遠心力鉄筋コンクリート管(JISA5372) 外圧管,B形1種,呼び径300,長さ2,000 参考質量165kg	30.41%		ヒューム管 外圧管 B形1種 径300mm×長さ2,000mm		TTPC00109 TTPT00109
レディーミクストコンクリート指定品 呼び強度18,スランプ8,粗骨材20(25) W/C(60%),種別(高炉)	7.02%		生コンクリート 高炉 18-8-25(20) W/C 60%		TTPC00003 TTPT00003

施工単価表

ヒューム管(B形管)　SPK24040090　単第0 -0035　表

据付 管径300mm 固定基礎90°巻き　基礎砕石有り 外圧管1種　1　m　当り

機械構成比: 2.40%　労務構成比: 58.63%　材料構成比: 38.97%　市場単価構成比: 0.00%　標準単価: 18,574.00000

代表機労材規格(積算地区)	構成比	単価(積算地区)	代表機労材規格(東京地区)	単価(東京地区)	備考
軽油 パトロール給油,2～4KL積載車給油	1.38%		軽油パトロール給油		TTPC00013 TTPT00013
その他(材料)			その他(材料)		EZ009
積算単価			積算単価		E9999
A=1 据付 C=1 固定基礎90°巻き E=1 外圧管1種 H=1 -			B=3 管径300mm D=1 基礎砕石有り G=2 18-8-25(20)BB I=1 -(全ての費用)		

施工単価表

現場打ち集水桝・街渠桝(本体)　SPK24040105　単第0 -0036　表

18-8-25(20)BB　0.77m3を超え0.82m3以下　1　箇所　当り

機械構成比:　1.07%　労務構成比:　83.14%　材料構成比:　15.79%　市場単価構成比:　0.00%　標準単価:　100,680.00000

代表機労材規格(積算地区)	構成比	単価(積算地区)	代表機労材規格(東京地区)	単価(東京地区)	備考
<賃>バックホウ(クローラ型クレーン機能付) 山積0.8m3(平積0.6)吊能力2.9t 排1～3,2011,2014	0.95%		バックホウ [クローラ型クレーン付] 排ガス型(第2次)山積0.8m3吊2.9t		KTPC00006 KTPT00006
<賃>バックホウ(クローラ型) 山積0.8m3(平積0.6) 排1～3,2011,2014	0.07%		バックホウ クローラ型 山積0.8m3(平積0.6m3)		KTPC00018 KTPT00018
その他(機械)			その他(機械)		EK009
型わく工	31.40%		型わく工		RTPC00010 RTPT00010
普通作業員	25.98%		普通作業員		RTPC00002 RTPT00002
土木一般世話役	10.79%		土木一般世話役		RTPC00009 RTPT00009
特殊作業員	2.96%		特殊作業員		RTPC00001 RTPT00001
その他(労務)			その他(労務)		ER009
レディーミクストコンクリート指定品 呼び強度18,スランプ8,粗骨材20(25) W/C(60%),種別(高炉)	14.98%		生コンクリート 高炉 18-8-25(20) W/C 60%		TTPC00003 TTPT00003

施工単価表

現場打ち集水桝・街渠桝(本体)　SPK24040105　単第0 -0036　表

18-8-25(20)BB　0.77m3を超え0.82m3以下　1　箇所　当り

機械構成比:　1.07%　労務構成比:　83.14%　材料構成比:　15.79%　市場単価構成比:　0.00%　標準単価:　100,680.00000

代表機労材規格(積算地区)	構成比	単価(積算地区)	代表機労材規格(東京地区)	単価(東京地区)	備考
軽油 パトロール給油,2～4KL積載車給油	0.53%		軽油パトロール給油		TTPC00013 TTPT00013
その他(材料)			その他(材料)		EZ009
積算単価			積算単価		E9999
A=1　18-8-25(20)BB D=1　バックホウ(クレーン機能付)打設 F=1　-			C=22　0.77m3を超え0.82m3以下 E=1　一般養生・特殊養生(練炭)		

施工単価表

蓋版　　SDT00017　　単第0 -0037　表

蓋版(各種) 40≧重量　　1　枚　当り

名称・規格など	数量	単位	単価	金額	備考
昼間_蓋版【手間のみ】 コンクリート・鋼製_40kg/枚以下 時間的制約なし	1.000	枚			
グレーチング蓋 T-25　400×400	1.000	組			
諸雑費	1	式			
＊＊＊　単位当たり　＊＊＊	1	枚			
A=1　昼間施工 D=14　【F】蓋版(枚) F=1　時間的制約なし			B=9　蓋版(各種) E=1　40≧重量 G=1　-		

施工単価表

1号L型水路　　V0004　　単第0 -0038　表

10　m　当り

名称・規格など	数量	単位	単価	金額	備考
コンクリート 小型構造物 18-8-25(20)BB バックホウ(クレーン機能付)打設	1.3	m3			単第0-0039　表
型枠 一般型枠 小型構造物	11.2	m2			単第0-0027　表
基礎砕石 砕石の厚さ7.5cmを超え12.5cm以下 RC-40	4.2	m2			単第0-0040　表
＊＊＊　合計　＊＊＊	10	m			
＊＊＊　単位当たり　＊＊＊	1	m			

施工単価表

コンクリート　SPK24040153　単第0 -0039　表

小型構造物 18-8-25(20)BB　バックホウ(クレーン機能付)打設　1　m3　当り

機械構成比: 3.69%　労務構成比: 37.88%　材料構成比: 58.43%　市場単価構成比: 0.00%　標準単価: 34,650.00000

代表機労材規格(積算地区)	構成比	単価(積算地区)	代表機労材規格(東京地区)	単価(東京地区)	備考
<賃>バックホウ(クローラ型クレーン機能付) 山積0.8m3(平積0.6)吊能力2.9t 排1～3,2011,2014	3.49%		バックホウ [クローラ型クレーン付] 排ガス型(第2次)山積0.8m3吊2.9t		KTPC00006 KTPT00006
その他(機械)			その他(機械)		EK009
普通作業員	11.17%		普通作業員		RTPC00002 RTPT00002
特殊作業員	10.01%		特殊作業員		RTPC00001 RTPT00001
土木一般世話役	7.75%		土木一般世話役		RTPC00009 RTPT00009
運転手(特殊)	6.47%		運転手(特殊)		RTPC00006 RTPT00006
その他(労務)			その他(労務)		ER009
レディーミクストコンクリート指定品 呼び強度18,スランプ8,粗骨材20(25) W/C(60%),種別(高炉)	56.64%		生コンクリート 高炉 24-12-25(20) W/C 55%		TTPC00003 TTPT00343
軽油 パトロール給油,2～4KL積載車給油	1.69%		軽油パトロール給油		TTPC00013 TTPT00013

施工単価表

コンクリート　SPK24040153　単第0 -0039　表

小型構造物 18-8-25(20)BB　バックホウ(クレーン機能付)打設　1　m3　当り

機械構成比: 3.69%　労務構成比: 37.88%　材料構成比: 58.43%　市場単価構成比: 0.00%　標準単価: 34,650.00000

代表機労材規格(積算地区)	構成比	単価(積算地区)	代表機労材規格(東京地区)	単価(東京地区)	備考
その他(材料)			その他(材料)		EZ009
積算単価			積算単価		E9999
A=2 小型構造物 C=3 18-8-25(20)BB J=1 -			B=2 バックホウ(クレーン機能付)打設 F=2 一般養生 K=1 -(全ての費用)		

施工単価表

基礎砕石　SPK24040034　単第0 -0040　表

砕石の厚さ7.5cmを超え12.5cm以下　RC-40　1　m2　当り

機械構成比:　5.58%　労務構成比:　77.45%　材料構成比:　16.97%　市場単価構成比:　0.00%　標準単価：　1,206.10000

代表機労材規格(積算地区)	構成比	単価(積算地区)	代表機労材規格(東京地区)	単価(東京地区)	備考
<賃>バックホウ(クローラ型) 山積0.8m3(平積0.6) 排1～3,2011,2014	5.55%		バックホウ クローラ型 山積0.8m3(平積0.6m3)		KTPC00018 KTPT00018
その他(機械)			その他(機械)		EK009
普通作業員	37.13%		普通作業員		RTPC00002 RTPT00002
特殊作業員	15.71%		特殊作業員		RTPC00001 RTPT00001
運転手(特殊)	14.81%		運転手(特殊)		RTPC00006 RTPT00006
土木一般世話役	9.27%		土木一般世話役		RTPC00009 RTPT00009
その他(労務)			その他(労務)		ER009
再生クラッシャラン 40～0mm	11.93%		再生クラッシャーラン RC-40		TTPC00008 TTPT00008
軽油 パトロール給油,2～4KL積載車給油	5.01%		軽油パトロール給油		TTPC00013 TTPT00013

施工単価表

基礎砕石　SPK24040034　単第0 -0040　表

砕石の厚さ7.5cmを超え12.5cm以下　RC-40　1　m2　当り

機械構成比:　5.58%　労務構成比:　77.45%　材料構成比:　16.97%　市場単価構成比:　0.00%　標準単価：　1,206.10000

代表機労材規格(積算地区)	構成比	単価(積算地区)	代表機労材規格(東京地区)	単価(東京地区)	備考
その他(材料)			その他(材料)		EZ009
積算単価			積算単価		EP001
A=2　砕石の厚さ7.5cmを超え12.5cm以下 D=1　-(全ての費用)			B=1　RC-40		

施工単価表

2号L型水路　　V0005　　単第0 -0041　表

10　m　当り

名称・規格など	数量	単位	単価	金額	備考
コンクリート 小型構造物 18-8-25(20)BB バックホウ(クレーン機能付)打設	1.4	m3			単第0-0039　表
型枠 一般型枠 小型構造物	11.1	m2			単第0-0027　表
基礎砕石 砕石の厚さ7.5cmを超え12.5cm以下 RC-40	5.2	m2			単第0-0040　表
＊＊＊　合計　＊＊＊	10	m			
＊＊＊　単位当たり　＊＊＊	1	m			

施工単価表

構造物とりこわし工(無筋構造物)　SDT00031　単第0 -0042　表

機械施工　1　m3　当り

名称・規格など	数量	単位	単価	金額	備考
昼間_無筋構造物【手間のみ】 機械施工 時間的制約なし	1.000	m3			
諸雑費	1	式			
＊＊＊　単位当たり　＊＊＊	1	m3			
A=1　昼間施工 C=1　-			B=1　機械施工 D=1　時間的制約なし		

施工単価表

舗装版切断　SPK24040306　単第0 -0043　表

アスファルト舗装版　アスファルト舗装版厚15cm以下　1　m　当り

機械構成比: 15.42%　労務構成比: 57.13%　材料構成比: 27.45%　市場単価構成比: 0.00%　標準単価: 673.26000

代表機労材規格(積算地区)	構成比	単価(積算地区)	代表機労材規格(東京地区)	単価(東京地区)	備考
コンクリートカッタ バキューム式(超低騒音型)・湿式 切削深20cm級ブレード径φ56cm	10.49%		コンクリートカッタ バキューム式(超低騒音型)・湿式 切削深20cm級ブレード径φ56cm		MTPC00164 MTPT00164
その他(機械)			その他(機械)		EK009
特殊作業員	19.60%		特殊作業員		RTPC00001 RTPT00001
土木一般世話役	10.55%		土木一般世話役		RTPC00009 RTPT00009
普通作業員	8.73%		普通作業員		RTPC00002 RTPT00002
その他(労務)			その他(労務)		ER009
コンクリートカッタブレード 自走式切断機用 径45cm(18インチ)	23.29%		コンクリートカッタブレード 径18インチ		TTPC00394 TTPT00394
ガソリン,レギュラー スタンド渡し,スタンド給油	2.83%		ガソリンレギュラースタンド		TTPC00014 TTPT00014
その他(材料)			その他(材料)		EZ009

施工単価表

舗装版切断　SPK24040306　単第0 -0043　表

アスファルト舗装版　アスファルト舗装版厚15cm以下　1　m　当り

機械構成比:　15.42%　労務構成比:　57.13%　材料構成比:　27.45%　市場単価構成比:　0.00%　標準単価：　673.26000

代表機労材規格(積算地区)	構成比	単価(積算地区)	代表機労材規格(東京地区)	単価(東京地区)	備考
積算単価			積算単価		EP001
A=1　アスファルト舗装版 E=1　-(全ての費用)			B=1　アスファルト舗装版厚15cm以下		

施工単価表

舗装版破砕　SPK24040305　単第0 -0044　表

アスファルト舗装版　障害等無し 舗装版厚15cm以下　1　m2　当り

機械構成比: 13.49%　労務構成比: 80.49%　材料構成比: 6.02%　市場単価構成比: 0.00%　標準単価: 207.06000

代表機労材規格(積算地区)	構成比	単価(積算地区)	代表機労材規格(東京地区)	単価(東京地区)	備考
<賃>後方超小旋回バックホウ(クローラ型) 山積0.45m3(平積0.35m3) 排出ガス対策型(第1,2,3次基準値)低騒音	13.49%		バックホウ(クローラ型) [後方超小旋回型] 山積0.45m3(平積0.35m3)		KTPC00066 KTPT00066
土木一般世話役	28.91%		土木一般世話役		RTPC00009 RTPT00009
運転手(特殊)	27.69%		運転手(特殊)		RTPC00006 RTPT00006
普通作業員	23.89%		普通作業員		RTPC00002 RTPT00002
軽油 パトロール給油,2～4KL積載車給油	6.02%		軽油パトロール給油		TTPC00013 TTPT00013
積算単価			積算単価		EP001
A=1 アスファルト舗装版 C=1 騒音振動対策不要 F=1 積込作業有り			B=1 障害等無し D=1 舗装版厚15cm以下 G=1 -(全ての費用)		

施工単価表

殻運搬　SPK24040151　単第0 -0045　表

Co(無筋)構造物とりこわし　DID区間有り　運搬距離18.5km以下(14.4km超)　1　m3　当り

機械構成比:　41.69%　労務構成比:　43.88%　材料構成比:　14.43%　市場単価構成比:　0.00%　標準単価：　2,757.10000

代表機労材規格(積算地区)	構成比	単価(積算地区)	代表機労材規格(東京地区)	単価(東京地区)	備考
ダンプトラック[オンロード・ディーゼル] 10t積級 (タイヤ損耗費及び補修費(良好)を含む)	41.69%		ダンプトラック[オンロード・ディーゼル] 10t積級 (タイヤ損耗費及び補修費(良好)を含む)		MTPC00018T1 MTPT00018T1
運転手(一般)	43.88%		運転手(一般)		RTPC00007 RTPT00007
軽油 パトロール給油,2～4KL積載車給油	14.43%		軽油パトロール給油		TTPC00013 TTPT00013
積算単価			積算単価		EP001
A=1　Co(無筋)構造物とりこわし C=2　DID区間有り E=1　-(全ての費用)			B=1　機械積込 D=56　運搬距離18.5km以下(14.4km超)		

施工単価表

殻運搬　SPK24040151　単第0 -0046　表

舗装版破砕　DID区間有り　運搬距離19.5km以下(10.5km超)　1　m3　当り

機械構成比:　44.95%　労務構成比:　38.97%　材料構成比:　16.08%　市場単価構成比:　0.00%　標準単価:　4,707.60000

代表機労材規格(積算地区)	構成比	単価(積算地区)	代表機労材規格(東京地区)	単価(東京地区)	備考
ダンプトラック[オンロード・ディーゼル] 10t積級 (タイヤ損耗費及び補修費(良好)を含む)	44.95%		ダンプトラック[オンロード・ディーゼル] 10t積級 (タイヤ損耗費及び補修費(良好)を含む)		MTPC00018T1 MTPT00018T1
運転手(一般)	38.97%		運転手(一般)		RTPC00007 RTPT00007
軽油 パトロール給油,2～4KL積載車給油	16.08%		軽油パトロール給油		TTPC00013 TTPT00013
積算単価			積算単価		EP001
A=3　舗装版破砕 C=2　DID区間有り E=1　-(全ての費用)			B=3　機械積込(騒音対策不要,舗装版厚15cm以下) D=57　運搬距離19.5km以下(10.5km超)		

施工単価表

下層路盤(車道・路肩部)　SPK24040232　単第0 -0047　表

全仕上り厚100mm 1層施工　RC-30　1　m2　当り

機械構成比: 4.67%　労務構成比: 15.69%　材料構成比: 79.64%　市場単価構成比: 0.00%　標準単価: 1,202.10000

代表機労材規格(積算地区)	構成比	単価(積算地区)	代表機労材規格(東京地区)	単価(東京地区)	備考
モータグレーダ 土工用・排2 ブレード幅3.1m	1.87%		モータグレーダ 土工用・排2 ブレード幅3.1m		MTPC00134 MTPT00134
ロードローラ マカダム・排2 運転質量10t締固め幅2.1m	1.48%		ロードローラ マカダム・排2 運転質量10t締固め幅2.1m		MTPC00135 MTPT00135
<賃>タイヤローラ 質量8～20t 排出ガス対策型(第1,2次基準値)低騒音	0.48%		タイヤローラ 質量8～20t		KTPC00007 KTPT00007
その他(機械)			その他(機械)		EK009
運転手(特殊)	7.32%		運転手(特殊)		RTPC00006 RTPT00006
特殊作業員	2.44%		特殊作業員		RTPC00001 RTPT00001
普通作業員	2.38%		普通作業員		RTPC00002 RTPT00002
土木一般世話役	0.72%		土木一般世話役		RTPC00009 RTPT00009
その他(労務)			その他(労務)		ER009

施工単価表

下層路盤(車道・路肩部)　SPK24040232　単第0 -0047　表

全仕上り厚100mm 1層施工　RC-30　1　m2　当り

機械構成比: 4.67%　労務構成比: 15.69%　材料構成比: 79.64%　市場単価構成比: 0.00%　標準単価: 1,202.10000

代表機労材規格(積算地区)	構成比	単価(積算地区)	代表機労材規格(東京地区)	単価(東京地区)	備考
再生クラッシャラン 30～0mm	78.02%		クラッシャラン 40～0mm [標準数量]全仕上り厚150mm		TTPCD0018 TTPT00346
軽油 パトロール給油,2～4KL積載車給油	1.33%		軽油パトロール給油		TTPC00013 TTPT00013
その他(材料)			その他(材料)		EZ009
積算単価			積算単価		E9999
A=100　全仕上り厚(mm) D=1　-(全ての費用)			B=3　RC-30		
【路盤材単価】 全仕上り厚(mm)/1000*路盤材単価(円) 全仕上り厚(mm):100.000(mm)					

施工単価表

上層路盤(車道・路肩部)　SPK24040234　単第0 -0048　表

RM-30　全仕上り厚100mm 1層施工　1　m2　当り

機械構成比: 9.88%　労務構成比: 33.13%　材料構成比: 56.99%　市場単価構成比: 0.00%　標準単価: 569.67000

代表機労材規格(積算地区)	構成比	単価(積算地区)	代表機労材規格(東京地区)	単価(東京地区)	備考
モータグレーダ 土工用・排2 ブレード幅3.1m	3.96%		モータグレーダ 土工用・排2 ブレード幅3.1m		MTPC00134 MTPT00134
ロードローラ マカダム・排2 運転質量10t締固め幅2.1m	3.13%		ロードローラ マカダム・排2 運転質量10t締固め幅2.1m		MTPC00135 MTPT00135
<賃>タイヤローラ 質量8～20t 排出ガス対策型(第1,2次基準値)低騒音	1.01%		タイヤローラ 質量8～20t		KTPC00007 KTPT00007
その他(機械)			その他(機械)		EK009
運転手(特殊)	15.46%		運転手(特殊)		RTPC00006 RTPT00006
特殊作業員	5.15%		特殊作業員		RTPC00001 RTPT00001
普通作業員	5.03%		普通作業員		RTPC00002 RTPT00002
土木一般世話役	1.52%		土木一般世話役		RTPC00009 RTPT00009
その他(労務)			その他(労務)		ER009

施工単価表

上層路盤(車道・路肩部)　SPK24040234　単第0 -0048　表

RM-30　全仕上り厚100mm 1層施工　1　m2　当り

機械構成比: 9.88%　労務構成比: 33.13%　材料構成比: 56.99%　市場単価構成比: 0.00%　標準単価: 569.67000

代表機労材規格(積算地区)	構成比	単価(積算地区)	代表機労材規格(東京地区)	単価(東京地区)	備考
再生粒度調整砕石 30～0mm	53.57%		再生粒度調整砕石 RM-40 [標準数量]全仕上り厚150mm		TTPC00010 TTPT00357
軽油 パトロール給油,2～4KL積載車給油	2.81%		軽油パトロール給油		TTPC00013 TTPT00013
その他(材料)			その他(材料)		EZ009
積算単価			積算単価		E9999
A=5　RM-30 H=1　-(全ての費用)			E=100　全仕上り厚(mm)		
【路盤材単価】 全仕上り厚(mm)/1000*路盤材単価(円) 全仕上り厚(mm):100.000(mm)					

施工単価表

表層(車道・路肩部)　SPK24040241　単第0 -0049　表

平均幅員1.4m以上3.0m以下　1層当り平均仕上厚50mm　1　m2　当り

機械構成比:　1.61%　労務構成比:　13.99%　材料構成比:　84.40%　市場単価構成比:　0.00%　標準単価:　1,934.60000

代表機労材規格(積算地区)	構成比	単価(積算地区)	代表機労材規格(東京地区)	単価(東京地区)	備考
<賃>アスファルトフィニッシャ(ホイール型) 舗装幅1.4～3.0m 排出ガス対策型(第1,2次基準値)低騒音	1.03%		アスファルトフィニッシャ [ホイール型] 舗装幅1.4～3.0m		KTPC00059 KTPT00059
<賃>振動ローラ(搭乗・コンバインド式) 質量3～4t 排出ガス対策型(第1,2次基準値)低騒音	0.21%		振動ローラ(舗装用) [搭乗式コンバインド型] 質量3～4t		KTPC00009 KTPT00009
<賃>タイヤローラ 質量3～4t 排出ガス対策型(第1,2次基準値)低騒音	0.19%		タイヤローラ 質量3～4t		KTPC00057 KTPT00057
その他(機械)			その他(機械)		EK009
普通作業員	4.75%		普通作業員		RTPC00002 RTPT00002
運転手(特殊)	3.30%		運転手(特殊)		RTPC00006 RTPT00006
特殊作業員	3.18%		特殊作業員		RTPC00001 RTPT00001
土木一般世話役	1.15%		土木一般世話役		RTPC00009 RTPT00009
その他(労務)			その他(労務)		ER009

施工単価表

表層(車道・路肩部)　SPK24040241　単第0 -0049　表

平均幅員1.4m以上3.0m以下　1層当り平均仕上厚50mm　1　m2　当り

機械構成比:　1.61%　労務構成比:　13.99%　材料構成比:　84.40%　市場単価構成比:　0.00%　標準単価:　1,934.60000

代表機労材規格(積算地区)	構成比	単価(積算地区)	代表機労材規格(東京地区)	単価(東京地区)	備考
再生加熱アスファルト混合物 再生密粒度(20)	77.40%		密粒度As混合物(20) [標準数量]平均仕上り厚50mm		TTPCD0038 TTPT00284
アスファルト乳剤(JISK2208) アスファルト乳剤(浸透用) PK-3プライムコート用	6.70%		アスファルト乳剤(JISK2208) アスファルト乳剤(浸透用) PK-3プライムコート用		TTPC00026 TTPT00026
軽油 パトロール給油,2～4KL積載車給油	0.27%		軽油パトロール給油		TTPC00013 TTPT00013
その他(材料)			その他(材料)		EZ009
積算単価			積算単価		E9999
A=3　平均幅員1.4m以上3.0m以下 C=6　再生密粒度アスファルト混合物(20) G=1　- I=1　-(全ての費用)			B=50　1層当り平均仕上り厚(mm) E=2　PK-3 H=1　-		
【アスファルト混合物単価】 1層当り平均仕上り厚(mm)/1000*(アスファルト混合物単価(円)+各種割増合計値) 1層当り平均仕上り厚(mm):50.000(mm)					

施工単価表

地先境界ブロック　SPK24040288　単第0 -0050　表

C種(150×150×600)　設置 RC-40　1　m　当り

機械構成比: 0.52%　労務構成比: 74.39%　材料構成比: 25.09%　市場単価構成比: 0.00%　標準単価: 4,424.00000

代表機労材規格(積算地区)	構成比	単価(積算地区)	代表機労材規格(東京地区)	単価(東京地区)	備考
<賃>バックホウ(クローラ型) 山積0.8m3(平積0.6) 排1～3,2011,2014	0.52%		バックホウ クローラ型 山積0.8m3(平積0.6m3)		KTPC00018 KTPT00018
普通作業員	32.79%		普通作業員		RTPC00002 RTPT00002
土木一般世話役	18.54%		土木一般世話役		RTPC00009 RTPT00009
特殊作業員	17.81%		特殊作業員		RTPC00001 RTPT00001
運転手(特殊)	1.41%		運転手(特殊)		RTPC00006 RTPT00006
その他(労務)			その他(労務)		ER009
地先境界(JISA5371)C 150×150×600 参考質量32kg	23.49%		地先境界ブロック C種(150×150×600)		TTPCD0166 TTPT00256
再生クラッシャラン 40～0mm	1.13%		再生クラッシャーラン RC-40		TTPC00008 TTPT00008
軽油 パトロール給油,2～4KL積載車給油	0.47%		軽油パトロール給油		TTPC00013 TTPT00013

施工単価表

地先境界ブロック　SPK24040288　単第0 -0050　表

C種(150×150×600)　設置 RC-40　1　m　当り

機械構成比: 0.52%　労務構成比: 74.39%　材料構成比: 25.09%　市場単価構成比: 0.00%　標準単価: 4,424.00000

代表機労材規格(積算地区)	構成比	単価(積算地区)	代表機労材規格(東京地区)	単価(東京地区)	備考
積算単価			積算単価		E9999
A=1 設置 E=1 RC-40			B=3 C種(150×150×600) F=4 生コンクリート無し		

施工単価表

横断・転落防止柵 コンクリート建込　　SS000145　　単第0 -0051　表

ビーム式・パネル式 [規]100m以上　　転落防止柵-標準品-4段ビーム型,白色　　1　m　当り

名称・規格など	数量	単位	単価	金額	備考
設置【手間のみ】 コンクリート建込 ビーム式・パネル式(支柱間隔3m)	1.000	m			
転落防止柵-標準品-4段ビーム型,白色 2.3×φ42.7×3000 Co建込	1.000	m			
諸雑費	1	式			
＊＊＊　単位当たり　＊＊＊	1	m			
A=1　ビーム式・パネル式 D=1　[規]100m以上 F=1　-			B=8　転落防止柵-標準品-4段ビーム型,白色 E=1　-		

施工単価表

コンクリート削孔(コンクリート穿孔機)　SPK24040120　単第0 -0052　表

削孔径90㎜以上100㎜未満　削孔深さ200㎜以上400㎜未満　1　孔　当り

機械構成比: 3.16%　労務構成比: 64.69%　材料構成比: 32.15%　市場単価構成比: 0.00%　標準単価: 6,686.30000

代表機労材規格(積算地区)	構成比	単価(積算地区)	代表機労材規格(東京地区)	単価(東京地区)	備考
コンクリート穿孔機 電動式コアボーリングマシン 簡易仕様型最大穿孔径φ25cm	1.66%		コンクリート穿孔機 電動式コアボーリングマシン 簡易仕様型最大穿孔径φ25cm		MTPC00093 MTPT00093
<賃>発動発電機(ガソリン発電機) 定格容量3kVA 低騒音	0.98%		<賃>発動発電機(ガソリン発電機) 定格容量3kVA 低騒音		KTPC00042 KTPT00042
その他(機械)			その他(機械)		EK009
特殊作業員	38.38%		特殊作業員		RTPC00001 RTPT00001
普通作業員	10.36%		普通作業員		RTPC00002 RTPT00002
土木一般世話役	5.18%		土木一般世話役		RTPC00009 RTPT00009
その他(労務)			その他(労務)		ER009
ダイヤモンドビット 外径110.0㎜,一般用 コンクリート削孔用	28.95%		ダイヤモンドビット φ110㎜		TTPC00235 TTPT00235
ガソリン,レギュラー スタンド渡し,スタンド給油	2.67%		ガソリンレギュラースタンド		TTPC00014 TTPT00014

施工単価表

コンクリート削孔(コンクリート穿孔機)　SPK24040120　単第0 -0052　表

削孔径90㎜以上100㎜未満　削孔深さ200㎜以上400㎜未満　1　孔　当り

機械構成比: 3.16%　労務構成比: 64.69%　材料構成比: 32.15%　市場単価構成比: 0.00%　標準単価: 6,686.30000

代表機労材規格(積算地区)	構成比	単価(積算地区)	代表機労材規格(東京地区)	単価(東京地区)	備考
その他(材料)			その他(材料)		EZ009
積算単価			積算単価		EP001
A=4　削孔径90㎜以上100㎜未満			B=2　削孔深さ200㎜以上400㎜未満		

施工単価表

路体(築堤)盛土　SPK24040004　単第0 -0053　表

施工幅員2.5m未満　1　m3　当り

機械構成比: 0.70%　労務構成比: 99.06%　材料構成比: 0.24%　市場単価構成比: 0.00%　標準単価: 6,330.20000

代表機労材規格(積算地区)	構成比	単価(積算地区)	代表機労材規格(東京地区)	単価(東京地区)	備考
<賃>振動ローラ(ハンドガイド式) 質量0.8～1.1t	0.70%		振動ローラ(舗装用) [ハンドガイド式] 質量0.8～1.1t		KTPC00008 KTPT00008
普通作業員	90.63%		普通作業員		RTPC00002 RTPT00002
特殊作業員	8.43%		特殊作業員		RTPC00001 RTPT00001
軽油 パトロール給油,2～4KL積載車給油	0.24%		軽油パトロール給油		TTPC00013 TTPT00013
積算単価			積算単価		EP001
A=1　施工幅員2.5m未満					

施工単価表

小型擁壁　SPK24040069　単第0 -0054　表

擁壁平均高さ0.6m以上0.8m未満　18-8-40BB 基礎砕石有り　1　m3　当り

機械構成比: 4.28%　労務構成比: 75.78%　材料構成比: 19.94%　市場単価構成比: 0.00%　標準単価: 97,705.00000

代表機労材規格(積算地区)	構成比	単価(積算地区)	代表機労材規格(東京地区)	単価(東京地区)	備考
バックホウ(クローラ型) 後方超小旋回・超低騒音・C機能・排2014 山積0.45/平積0.35m3,吊能力2.9t	3.43%		バックホウ(クローラ型) 後方超小旋回・超低騒音・C機能・排2014 山積0.45/平積0.35m3,吊能力2.9t		MTPC00160 MTPT00160
その他(機械)			その他(機械)		EK009
型わく工	24.27%		型わく工		RTPC00010 RTPT00010
普通作業員	22.74%		普通作業員		RTPC00002 RTPT00002
土木一般世話役	9.16%		土木一般世話役		RTPC00009 RTPT00009
特殊作業員	2.45%		特殊作業員		RTPC00001 RTPT00001
その他(労務)			その他(労務)		ER009
レディーミクストコンクリート指定品 呼び強度18,スランプ8,粗骨材40 W/C(60%),種別(高炉)	19.41%		生コンクリート 高炉 18-8-25(20) W/C 60%		TTPCD0010 TTPT00003
軽油 パトロール給油,2～4KL積載車給油	0.43%		軽油パトロール給油		TTPC00013 TTPT00013

施工単価表

小型擁壁　SPK24040069　単第0 -0054　表

擁壁平均高さ0.6m以上0.8m未満　18-8-40BB 基礎砕石有り　1　m3　当り

機械構成比: 4.28%　労務構成比: 75.78%　材料構成比: 19.94%　市場単価構成比: 0.00%　標準単価: 97,705.00000

代表機労材規格(積算地区)	構成比	単価(積算地区)	代表機労材規格(東京地区)	単価(東京地区)	備考
その他(材料)			その他(材料)		EZ009
積算単価			積算単価		E9999
A=2 擁壁平均高さ0.6m以上0.8m未満 D=2 基礎砕石有り F=1 一般養生・特殊養生(練炭)			B=2 18-8-40BB E=1 均しCo無し G=1 -		

施工単価表

区画線設置(溶融式)　SDT00001　単第0 -0055　表

実線_15cm　1000　m　当り

名称・規格など	数量	単位	単価	金額	備考
昼間_溶融式(手動)【手間のみ】 実線_15cm 時間的制約なし	1,000.000	m			
トラフィックペイント(JISK5665_3種1号) 溶融型(紛体状)ガラスビーズ含有量15～18% 白	598.500	kg			
ガラスビーズ(JISR3301_1号) 粒度0.106～0.850mm	26.250	kg			
プライマー トラフィックペイント接着用	26.250	kg			
軽油 パトロール給油,2～4KL積載車給油	42.000	L			
諸雑費	1	式			
＊＊＊　合計　＊＊＊	1,000	m			
＊＊＊　単位当たり　＊＊＊	1	m			
A=1　昼間施工 C=1　実線_15cm E=1　アスファルトに設置の場合			B=1　白色 D=1　塗布厚t=1.5mm F=1　時間的制約なし		
G=1　- I=1　-			H=1　- J=1　-(全ての費用)		

施工単価表

区画線設置(溶融式)　SDT00001　単第0 -0055　表

実線_15cm　1000　m　当り

名称・規格など	数量	単位	単価	金額	備考

施工単価表

仮設工　　V0006　　単第0 -0056　表

1　式　当り

名称・規格など	数量	単位	単価	金額	備考
仮設材等(鋼矢板,H鋼,覆工板,敷鉄板等)運搬 運搬距離 6.4km 製品長 12m以内	1	式			単第0-0057　表
敷鉄板設置	7	m2			単第0-0060　表
敷鉄板撤去	7	m2			単第0-0062　表
敷鉄板賃料 22×914×1829,289kg/枚 賃貸期間10日	4	枚			単第0-0063　表
大型土のう製作・設置(BH設置)	8	袋			単第0-0064　表
大型土のう撤去 作業半径 6m以下	8	袋			単第0-0066　表
現場発生品及び支給品運搬 クレーン装置付BT2t級2.9t吊 片道運搬距離17.0km以下(14.0km超)	0.02	t			単第0-0068　表
掘削 土砂 上記以外(小規模) 標準	100	m3			単第0-0001　表 耕土(粘性土)
埋戻し 土砂 上記以外(小規模)	100	m3			単第0-0007　表 耕土(粘性土)
土砂等運搬(購入土) 小規模 土砂(岩塊・玉石混り土含む) DID区間無し　距離7.5km以下(6.0km超)	51	m3			単第0-0069　表 砂質土
整地 敷均し(ルーズ) 標準(10,000m3未満) 障害無し	50	m3			単第0-0070　表
真砂土	51	m3			

施工単価表

仮設工　　V0006　　単第0 -0056　表

1　　式　　当り

名称・規格など	数量	単位	単価	金額	備考
土砂等運搬(処分土) 小規模 土砂(岩塊・玉石混り土含む) DID区間有り　距離12.0km以下(9.0km超)	51	m3			単第0-0071　表 砂質土
＊＊＊　単位当たり　＊＊＊	1	式			

施工単価表

仮設材等(鋼矢板,H鋼,覆工板,敷鉄板等)運搬　S1000007　単第0 -0057　表

運搬距離 6.4km　製品長 12m以内　1　式　当り

名称・規格など	数量	単位	単価	金額	備考
基本運賃 運搬距離 6.4km 製品長 12m以内 運搬質量 1.2t	1.000	式			単第0-0058　表
往復					
積込み,取卸しに要する費用	1.000	式			単第0-0059　表
＊＊＊　単位当たり　＊＊＊	1	式			
A=6.4　運搬距離(km) C=1　- E=1.2　運搬質量(t)			B=1　12m以内 D=1　- F=1　-		
H=1　- L=1　基地積込み・取卸し,現場積込み・取卸し			J=1　-		

施工単価表

基本運賃　S1000009　単第0 -0058　表

運搬距離 6.4km　製品長 12m以内 運搬質量 1.2t　1　式　当り

名称・規格など	数量	単位	単価	金額	備考
基本運賃	1.000	式			※直接経費の対象外
t当り基本運賃	1.200	t			
＊＊＊　単位当たり　＊＊＊	1	式			
A=1　基本運賃 C=1　12m以内			B=6.4　運搬距離(km) D=1.2　運搬質量(t)		

施工単価表

積込み,取卸しに要する費用　　S1000009　　単第0 -0059　表

1　式　当り

名称・規格など	数量	単位	単価	金額	備考
仮設材積込み費（基地）	1.200	t			
仮設材取卸し費（現場）	1.200	t			
仮設材積込み費（現場）	1.200	t			
仮設材取卸し費（基地）	1.200	t			
＊＊＊　単位当たり　＊＊＊	1	式			
A=5　積込み,取卸しに要する費用 K=1　基地積込み・取卸し,現場積込み・取卸し			D=1.2　運搬質量(t)		

施工単価表

敷鉄板設置　S1050041　単第0 -0060　表

100　m2　当り

名称・規格など	数量	単位	単価	金額	備考
土木一般世話役	0.152	人			
とび工	0.152	人			
普通作業員	0.152	人			
機-28_バックホウ運転(賃料) クレーン付2.9t吊_山積0.8m3	0.152	日			単第0-0061　表
諸雑費	1	%			#09
＊＊＊　合計　＊＊＊	100	m2			
＊＊＊　単位当たり　＊＊＊	1	m2			

施工単価表

機-28_バックホウ運転(賃料)　S9035　単第0 -0061　表

クレーン付2.9t吊_山積0.8m3　1　日　当り

名称・規格など	数量	単位	単価	金額	備考
運転手(特殊)	1.00	人			
軽油 パトロール給油,2～4KL積載車給油	119.00	L			
<賃>バックホウ(クローラ型クレーン機能付) 山積0.8m3(平積0.6)吊能力2.9t 排1～3,2011,2014	1.06	供用日			
諸雑費	1	式			
＊＊＊　単位当たり　＊＊＊	1	日			
A=19　クレーン付2.9t吊_山積0.8m3 C=1　運転労務数量(人/日)			B=119　軽油消費量(L/日) D=1.06　機械賃料数量(供用日/日)		

施工単価表

敷鉄板撤去　S1050043　単第0 -0062　表

100　m2　当り

名称・規格など	数量	単位	単価	金額	備考
土木一般世話役	0.143	人			
とび工	0.143	人			
普通作業員	0.143	人			
機-28_バックホウ運転(賃料) クレーン付2.9t吊_山積0.8m3	0.143	日			単第0-0061　表
諸雑費	1	%			#09
＊＊＊　合計　＊＊＊	100	m2			
＊＊＊　単位当たり　＊＊＊	1	m2			

施工単価表

敷鉄板賃料　S1050029　単第0 -0063　表

22×914×1829,289kg/枚　賃貸期間10日　1　枚　当り

名称・規格など	数量	単位	単価	金額	備考
(賃料)鋼板 22×914×1829,289kg/枚 90日以内	10.000	枚・日			
諸雑費	1	式			
＊＊＊　単位当たり　＊＊＊	1	枚			
A=1　22×914×1829,289kg/枚 C=10　敷鉄板賃貸期間（日）			B=1　賃料 D=1　-		

施工単価表

大型土のう製作・設置(BH設置)　SHD10003　単第0 -0064　表

10　袋　当り

名称・規格など	数量	単位	単価	金額	備考
土木一般世話役	0.278	人			1*0.278
特殊作業員	0.278	人			1*0.278
普通作業員	0.278	人			1*0.278
1t土のう 丸型,径110cm×長108cm	10.000	枚			
機-28_バックホウ運転(賃料) クレーン付2.9t吊_山積0.8m3	0.278	日			単第0-0065　表
諸雑費	4	%			#09
＊＊＊　合計　＊＊＊	10	袋			
＊＊＊　単位当たり　＊＊＊	1	袋			
A=1　1t土のう(丸型,径110cm×長108cm)					

施工単価表

機-28_バックホウ運転(賃料)　S9035　単第0 -0065　表

クレーン付2.9t吊_山積0.8m3　1　日　当り

名称・規格など	数量	単位	単価	金額	備考
運転手(特殊)	1.00	人			
軽油 パトロール給油,2～4KL積載車給油	104.00	L			
<賃>バックホウ(クローラ型クレーン機能付) 山積0.8m3(平積0.6)吊能力2.9t 排1～3,2011,2014	1.39	供用日			
諸雑費	1	式			
＊＊＊　単位当たり　＊＊＊	1	日			
A=21　クレーン付2.9t吊_山積0.8m3 C=1　運転労務数量(人/日)			B=104　軽油消費量(L/日) D=1.39　機械賃料数量(供用日/日)		

施工単価表

大型土のう撤去　　SHD10011　　単第0 -0066　表

作業半径 6m以下　　10　袋　当り

名称・規格など	数量	単位	単価	金額	備考
土木一般世話役	0.069	人			1*0.069
特殊作業員	0.069	人			1*0.069
機-28_バックホウ運転(賃料) クレーン付2.9t吊_山積0.8m3	0.069	日			単第0-0067　表
諸雑費	1	式			
＊＊＊　合計　＊＊＊	10	袋			
＊＊＊　単位当たり　＊＊＊	1	袋			
A=1　　作業半径 6m以下					

施工単価表

機-28_バックホウ運転(賃料)　S9035　単第0 -0067　表

クレーン付2.9t吊_山積0.8m3　1　日　当り

名称・規格など	数量	単位	単価	金額	備考
運転手(特殊)	1.00	人			
軽油 パトロール給油,2～4KL積載車給油	78.00	L			
<賃>バックホウ(クローラ型クレーン機能付) 山積0.8m3(平積0.6)吊能力2.9t 排1～3,2011,2014	1.26	供用日			
諸雑費	1	式			
＊＊＊　単位当たり　＊＊＊	1	日			
A=21　クレーン付2.9t吊_山積0.8m3 C=1　運転労務数量(人/日)			B=78　軽油消費量(L/日) D=1.26　機械賃料数量(供用日/日)		

施工単価表

現場発生品及び支給品運搬　SPK24040410　単第0 -0068　表

クレーン装置付BT2t級2.9t吊　片道運搬距離17.0km以下(14.0km超)　1　t　当り

機械構成比:　13.58%　労務構成比:　83.54%　材料構成比:　2.88%　市場単価構成比:　0.00%　標準単価：　8,986.50000

代表機労材規格(積算地区)	構成比	単価(積算地区)	代表機労材規格(東京地区)	単価(東京地区)	備考
トラック クレーン装置付 ベーストラック2t積吊能力2.9t	13.58%		トラック クレーン装置付 ベーストラック2t級吊能力2.9t		MTPC00154 MTPT00154
運転手(特殊)	42.54%		運転手(特殊)		RTPC00006 RTPT00006
特殊作業員	41.00%		特殊作業員		RTPC00001 RTPT00001
軽油 パトロール給油,2～4KL積載車給油	2.88%		軽油パトロール給油		TTPC00013 TTPT00013
積算単価			積算単価		EP001
A=1　クレーン装置付BT2t級2.9t吊 C=14　片道運搬距離17.0km以下(14.0km超)			B=2　DID区間有り		

施工単価表

土砂等運搬(購入土)　SPK24040002　単第0 -0069　表

小規模 土砂(岩塊・玉石混り土含む)　DID区間無し　距離7.5km以下(6.0km超)　砂質土　1　m3　当り

機械構成比: 24.45%　労務構成比: 63.42%　材料構成比: 12.13%　市場単価構成比: 0.00%　標準単価: 2,119.70000

代表機労材規格(積算地区)	構成比	単価(積算地区)	代表機労材規格(東京地区)	単価(東京地区)	備考
ダンプトラック[オンロード・ディーゼル] 4t積級 (タイヤ損耗費及び補修費(良好)を含む)	24.45%		ダンプトラック[オンロード・ディーゼル] 4t積級 (タイヤ損耗費及び補修費(良好)を含む)		MTPC00017T1 MTPT00017T1
運転手(一般)	63.42%		運転手(一般)		RTPC00007 RTPT00007
軽油 パトロール給油,2～4KL積載車給油	12.13%		軽油パトロール給油		TTPC00013 TTPT00013
積算単価			積算単価		EP001
A=2　小規模 C=1　土砂(岩塊・玉石混り土含む) F=33　距離7.5km以下(6.0km超)			B=5　バックホウ山積0.28m3(平積0.2m3) D=1　DID区間無し		

施工単価表

整地　SPK24040003　単第0 -0070　表

敷均し(ルーズ)　標準(10,000m3未満) 障害無し　1　m3　当り

機械構成比: 22.78%　労務構成比: 50.89%　材料構成比: 26.33%　市場単価構成比: 0.00%　標準単価: 126.86000

代表機労材規格(積算地区)	構成比	単価(積算地区)	代表機労材規格(東京地区)	単価(東京地区)	備考
<賃>バックホウ(クローラ型) 山積0.8m3(平積0.6) 排1～3,2011,2014	22.78%		バックホウ クローラ型 山積0.8m3(平積0.6m3)		KTPC00018 KTPT00018
運転手(特殊)	50.89%		運転手(特殊)		RTPC00006 RTPT00006
軽油 パトロール給油,2～4KL積載車給油	26.33%		軽油パトロール給油		TTPC00013 TTPT00013
積算単価			積算単価		EP001
A=2　敷均し(ルーズ) C=1　障害無し			B=1　標準(10,000m3未満)		

施工単価表

土砂等運搬(処分土)　SPK24040002　単第0 -0071　表

小規模 土砂(岩塊・玉石混り土含む)　DID区間有り　距離12.0km以下(9.0km超)　砂質土　1　m3　当り

機械構成比:　24.45%　労務構成比:　63.42%　材料構成比:　12.13%　市場単価構成比:　0.00%　標準単価：　3,179.60000

代表機労材規格(積算地区)	構成比	単価(積算地区)	代表機労材規格(東京地区)	単価(東京地区)	備考
ダンプトラック[オンロード・ディーゼル] 4t積級 (タイヤ損耗費及び補修費(良好)を含む)	24.45%		ダンプトラック[オンロード・ディーゼル] 4t積級 (タイヤ損耗費及び補修費(良好)を含む)		MTPC00017T1 MTPT00017T1
運転手(一般)	63.42%		運転手(一般)		RTPC00007 RTPT00007
軽油 パトロール給油,2～4KL積載車給油	12.13%		軽油パトロール給油		TTPC00013 TTPT00013
積算単価			積算単価		EP001
A=2　小規模 C=1　土砂(岩塊・玉石混り土含む) F=44　距離12.0km以下(9.0km超)			B=5　バックホウ山積0.28m3(平積0.2m3) D=2　DID区間有り		

工 事 数 量 総 括 表

工 事 名		下竹田28号線　　道路改良工事						道路 道路改良
レベル1 工事区分	レベル2 工 種	レベル3 種 別	レベル4 細 別	レベル5 規 格	単位	設計 数量	設計計上 数量	摘 要
道路改良								
	道路土工							
		掘削工						
			土砂掘削(砂質土)	小規模	m3	280.2	280	計第4 表
			耕土鋤取(粘性土)	耕土	m3	37.7	40	計第3 表
		路床盛土工						
			路床(流用土)	砂質土　W＜2.5	m3	39.9	40	計第5 表
		路体外盛土工						
			路体外盛土(流用土)	砂質土　2.5≦W＜4.0	m3	3.4	3	計第5 表
		残土処理工						
			残土運搬	砂質土	m3	316.3	320	計第1 表
				粘性土(耕土)	m3	3.0	3	計第1 表
			残土処分	砂質土	m3	316.3	320	計第1 表
				粘性土(耕土)	m3	3.0	3	計第1 表
	擁壁工							
		作業土工						
			床掘	砂質土	m3	71.8	70	計第6,7 表
			埋戻	種別C　流用土　砂質土	m3	28.9	30	計第6,7 表
				種別D　流用土　砂質土	m3	11.9	10	計第6,7 表
				種別D　流用土　耕土(粘性土)	m3	8.6	9	計第8 表
		場所打擁壁工						
		重力式擁壁						
			重力式擁壁 NO.5+11.35～NO.6	擁壁平均高さ1m超2m未満	m3	11.0	11	計第9 表
			重力式擁壁 NO.0+16.96～NO.2+13.90	擁壁平均高さ1m超2m未満	m3	28.7	29	計第10 表
			重力式擁壁 NO.2+16.53～NO.3+3.28	擁壁平均高さ1m超2m未満	m3	5.8	6	計第10 表
	ブロック積工							
		作業土工						
			床掘	砂質土	m3	159.7	160	計第12 表
			埋戻	種別D　流用土　砂質土	m3	95.2	100	計第12 表
				種別D　流用土　耕土(粘性土)	m3	16.7	20	計第13 表
		コンクリートブロック積						
			コンクリートブロック積	1:0.4　控35cm　裏コンt=100mm	m2	283.9	284	計第14 表
			裏込砕石	RC-40	m3	83.5	84	計第14 表
			ブロック積基礎	H=300mm σck=18N/mm2	m3	12.4	12	計第16 表
			小口止工(NO.12+13.0)	σck=18N/mm2	m3	0.9	0.9	計第17,19 表
			小口止工(NO.13+18.3)	σck=18N/mm2	m3	1.0	1	計第17,20 表
	排水構造物工							
		作業土工						
			床掘	砂質土	m3	36.4	40	計第21,22 表
			埋戻	種別C　流用土　砂質土	m3	13.1	10	計第21,22 表
				種別D　流用土　砂質土	m3	9.4	9	計第21,22 表
		側溝工						
			自由勾配側溝(NO.4+1.0～NO.5+7.6)A区間					
				標準 B400×H800	m	2.0	2	計第24 表
				標準 B400×H900	m	2.0	2	計第24 表
				暗渠 B400×H800	m	0.8	0.8	計第24 表
				暗渠 B400×H900	m	0.8	0.8	計第24 表
				土留 B400×H800	m	18.0	18	計第24 表
				土留 B400×H900	m	2.8	3	計第24 表
				基礎コン型枠	m2	3.2	3	計第27 表
				底版コンクリート σck=24N/mm2	m3	0.06	0.1	計第30 表
				底版コンクリート型枠	m2	0.1	0.1	計第31 表
				底版コンクリート鉄筋 D13 SD345	kg	5.6	6	計第32 表
			側溝蓋	グレーチング蓋B400用-L500　T-25	枚	7.0	7	計第23 表
				コンクリート蓋B400用-L500　T-25	枚	17.0	17	計第23 表
			端部コンクリート	B=300mm σck=18N/mm2	m3	0.1	0.1	計第33 表
				型枠	m2	1.1	1	計第34 表
		集水桝工						
			プレキャスト桝	400×600×1200	箇所	1.0	1	計第35 表
				グレーチング蓋 400×600用　T-25	枚	1.0	1	計第35 表
		側溝工						
			自由勾配側溝(NO.6+13.6～NO.6+16.4)B区間					
				標準 B400×H1100	m	2.0	2	計第37 表
				暗渠 B400×H1100	m	0.6	0.6	計第37 表
				基礎コン型枠	m2	0.3	0.3	計第40 表
			側溝蓋	グレーチング蓋B400用-L500　T-25	枚	1.0	1	計第36 表
				コンクリート蓋B400用-L500　T-25	枚	1.0	1	計第36 表
			端部コンクリート	B=300mm σck=18N/mm2	m3	0.1	0.1	計第42 表
				型枠	m2	1.3	1	計第43 表

工 事 数 量 総 括 表

工 事 名	下竹田28号線　　道路改良工事	道路 道路改良

レベル1 工事区分	レベル2 工 種	レベル3 種 別	レベル4 細 別	レベル5 規 格	単位	設計 数量	設計計上 数量	摘 要
		管渠工						
			管渠工	HPφ300mm	m	2.5	3	計第44 表
				P1-RC-400	m	3.7	4	計第44 表
		集水桝工						
			2号集水桝	800×400×1250mm 場所打 σck=18N/mm2	箇所	1.0	1	計第46 表
				グレーチング蓋 T-25 400×400	組	2.0	2	計第46 表
		場所打水路工						
			1号L型水路	1:0.4 B300 平均h1=0.41m	m	25.7	26	計第44 表
			2号L型水路	1:0.4 B400 平均h2=0.407m	m	89.5	90	計第44 表
	構造物撤去工							
		構造物取壊し工						
			コンクリート構造物取壊し	無筋	m3	12.7	13	計第51 表
			舗装版切断	アスファルト舗装版 t=5cm	m	233.3	230	計第52 表
			舗装版取壊し	アスファルト舗装版 t=5cm	m2	249.1	250	計第53 表
			殻運搬	コンクリート殻 無筋	m3	12.7	13	計第51 表
				アスファルト殻	m3	12.5	13	計第53 表
			処分費	コンクリート殻 無筋 12.7×2.35	t	29.8	30	
				アスファルト殻 12.5×2.35	t	29.4	29	
	舗装工							
		アスファルト舗装工						
		車道舗装						
			下層路盤工	再生クラッシャラン t=100 RC-30	m2	269.2	269	計第54 表
			上層路盤工	再生粒度調整砕石 t=100 RM-30	m2	267.1	267	計第54 表
			表層工	再生密粒度アスコン t=50 As20	m2	350.1	350	計第54 表
	縁石工							
		作業土工						
			床掘	砂質土	m3	0.2	0.2	計第59 表
			埋戻	種別D 流用土 砂質土	m3	0.2	0.2	計第59 表
		縁石工						
			地先境界ブロック	H=150mm 片面とり	m	6.8	7	計第60 表
	防護柵工							
		防止柵工						
			1号転落防止柵	H=1100 コンクリート建込	m	144.8	145	計第62 表
			コンクリート削孔工	φ90×200L	孔	55	55	計第62 表
			殻運搬	コンクリート殻 無筋 55×0.0013	m3	0.1	0.1	計第62 表
			処分費	コンクリート殻 無筋 0.07×2.35	t	0.2	0.2	計第62 表
	坂路工							
		作業土工						
			耕土鋤取(粘性土)	耕土	m3	10.4	10	計第63 表
			路体外盛土(流用土)	砂質土 W<2.5	m3	6.3	6	計第63 表
			床掘	砂質土	m3	4.8	5	計第63 表
			埋戻	種別D 流用土 砂質土	m3	4.8	5	計第63 表
				種別D 流用土 耕土(粘性土)	m3	5.9	6	計第63 表
		坂路擁壁						
			小型擁壁	擁壁平均高さ0.6m以上0.8m未満	m3	4.1	4	計第63 表
		舗装						
			コンクリート表層	σck=18N/mm2 t=100	m3	21.1	21	計第63 表
			型枠		m2	8.7	9	計第63 表
			路盤(基礎砕石)	再生クラッシャラン t=100 RC-40	m2	31.2	31	計第63 表
	区画線工							
		区画線工						
			溶融式区画線	実線 外側線 W=15cm 白色 t=1.5mm	m	420.0	420	計第70 表
				歩行者横断帯 緑色 t=1.5mm	m2	6.0	6	計第70 表
	仮設工							
		工事用道路工						
			仮設工	仮設材等運搬 運搬距離3.1km 製品長12m以内	式	1.0	1	仮設工(参考図)
				敷鉄板設置	m2	6.7	7	仮設工(参考図)
				敷鉄板撤去	m2	6.7	7	仮設工(参考図)
				敷鉄板賃料	枚	4.0	4	仮設工(参考図)
				大型土のう製作・設置	袋	8.0	8	仮設工(参考図)
				大型土のう撤去	袋	8.0	8	仮設工(参考図)
				現場発生品運搬 0.0021t×8	t	0.02	0.02	仮設工(参考図)
				掘削 耕土(粘性土) t=20cm	m3	101.9	100	仮設工(参考図)
				埋戻し 耕土(粘性土) t=20cm	m3	101.9	100	仮設工(参考図)
				購入土運搬	m3	51.0	51	仮設工(参考図)
				整地 真砂土 t=10cm	m3	51.0	50	仮設工(参考図)
				残土運搬 砂質土	m3	51.0	51	仮設工(参考図)
			処分費	廃プラスチック処理費	袋	8.0	8	仮設工(参考図)
				残土処分 砂質土	m3	51.0	51	仮設工(参考図)

土　量　配　分　表

計第　1　表

発生土

掘削工	小規模	C2(SE)	砂質土	280.2	盛土流用 55.1
	計			280.2	捨土 225.1
作業土工	床掘り	E(SE)	砂質土	272.9	埋戻流用 181.7
	計			272.9	捨土 91.2
掘削工	耕土鋤取	C3(C)	粘性土	37.7	埋戻流用 34.7
	計			37.7	捨土 3.0

流用土

盛土工	路床盛土	B1	39.9	／	0.9	＝	44.3
	路体外(終点)	B4	3.4	／	0.9	＝	3.8
	路体外(坂路)	B4	6.3	／	0.9	＝	7.0
	必要盛土量合計		(締固め後) 49.6	／	0.9	＝	(締固め前) 55.1
作業土工	埋戻し	Fu1(D)	121.5	／	0.9	＝	135.0
		Fu2(C)	42.0	／	0.9	＝	46.7
	必要盛土量合計		(締固め後) 163.5	／	0.9	＝	(締固め前) 181.7
作業土工	埋戻し	Fu3(D)	31.2	／	0.9	＝	34.7
	必要盛土量合計		(締固め後) 31.2	／	0.9	＝	(締固め前) 34.7
	残土処理	砂質土					225.1
	作業残土処理	砂質土					91.2
	計	砂質土					316.3
	残土処理	粘性土					3.0

計第　2　表

作業土工集計表

計　算　表

工　種	床掘 E(SE)	埋戻 Fu1(D)	埋戻 Fu2(C)	基面整正 K
擁壁工	71.8	11.9	28.9	63.9
ブロック積工	159.7	95.2	0.0	76.5
排水構造物工	36.4	9.4	13.1	38.8
縁石工	0.2	0.2	0.0	2.1
坂路工	4.8	4.8	0.0	12.5
合　計	272.9 － (121.5 ＋ 42.0) ／ 0.9 (変化率) ＝ 91.2			残土(捨土)

計第 3 表	耕土鋤取　埋戻　集計表								計　算　表
工　種	耕土鋤取		埋戻						
	C3(C)		Fu3(D)						
擁壁工	8.3		8.6						
ブロック積工	19.0		16.7						
坂路工	10.4		5.9						
合　計	37.7	ー	31.2	／	0.9	(変化率)	=	3.0	残土(捨土)

計第 4 表		掘削工												計 算 表
		小規模 C2(SE)												
測 点	距離	断面		平均	立積	断面	平均			平均			平均	
NO. 0	0.0													
			0.1											
NO. 0+10.0	10.0	L=1.5	0.1	0.10	0.2									
	0.0	L=5.3	0.1	0.10	0.5									
全所			0.3											
	0.0	L=2.0	0.3	0.30	0.6									
全所			0.7											
NO. 1	10.0	L=3.0	0.7	0.70	2.1									
NO. 2	20.0		0.7	0.70	14.0									
	0.0	L=13.9	0.7	0.70	9.7									
全所			0.3											
	0.0	L=2.6	0.3	0.30	0.8									
全所			1.2											
NO. 3	20.0	L=3.5	1.2	1.20	4.2									
	0.0	L=3.3	1.2	1.20	4.0									
NO. 4	20.0													
			0.5											
NO. 5	20.0	L=19.0	0.5	0.50	9.5									
	0.0	L=8.4	0.5	0.50	4.2									
			1.7											
NO. 5+15.0	15.0	L=3.7	1.7	1.70	6.3									
	0.0	L=2.4	1.7	1.70	4.1									
全所			2.0											
NO. 6	5.0	L=2.9	2.0	2.00	5.8									
NO. 6+10.0	10.0													
			0.3											
NO. 6+15.0	5.0	L=2.2	0.3	0.30	0.7									
NO. 7	5.0	L=4.9	0.4	0.35	1.7									
	0.0	L=0.2	0.4	0.40	0.1									
			1.3											
NO. 7+10.0	10.0	L=9.1	1.3	1.30	11.8									
NO. 8	10.0	L=9.7	1.3	1.30	12.6									

計第 4 表					掘削工						計 算 表		
		小規模 C2(SE)											
測 点	距離	断面		平均	立積	断面	平均			平均			平均	
NO. 8+10.0	10.0	L=9.8	1.5	1.40	13.7									
NO. 9	10.0		1.7	1.60	16.0									
NO. 9+10.0	10.0	L=9.9	1.5	1.60	15.8									
	0.0	L=3.6	1.5	1.50	5.4									
仝所			0.2											
	0.0	L=4.1	0.2	0.20	0.8									
仝所			1.6											
NO. 10	10.0	L=1.9	1.6	1.60	3.0									
NO. 10+10.0	10.0	L=10.1	2.0	1.80	18.2									
NO. 11	10.0	L=10.1	2.2	2.10	21.2									
	0.0	L=7.1	2.2	2.20	15.6									
仝所			0.2											
NO. 11+10.0	10.0	L=2.9	0.2	0.20	0.6									
	0.0	L=2.7	0.2	0.20	0.5									
仝所			2.3											
NO. 12	10.0	L=7.3	2.3	2.30	16.8									
NO. 12+10.0	10.0		2.8	2.55	25.5									
	0.0	L=3.0	2.8	2.80	8.4									
NO. 13	10.0													
仝所			3.0											
NO. 14	20.0	L=1.7	3.0	3.00	5.1									
	0.0	L=6.9	3.0	3.00	20.7									
合 計					280.2									

計第　5　表　　路床盛土工・路体外盛土工　　計　算　表

		路床盛土　W<2.5　B1				路体外盛土　2.5≦W<4.0　B4								
測 点	距離	断面		平均	立積	断面		平均	立積	断面	平均	立積	断面	平均	立積
NO. 0															
			0.01				0.1								
NO. 0+10.0	10.0	L=1.5	0.01	0.01	0.0	L=1.5	0.1	0.10	0.2						
	0.0	L=5.3	0.01	0.01	0.1	L=5.3	0.1	0.10	0.5						
			0.3												
NO. 1	10.0	L=3.0	0.3	0.30	0.9										
NO. 2	20.0		0.5	0.40	8.0										
	0.0	L=13.9	0.5	0.50	7.0										
			0.6												
NO. 3	20.0	L=3.5	0.6	0.60	2.1										
	0.0	L=3.3	0.6	0.60	2.0										
NO. 4	20.0														
			0.3												
NO. 5	20.0	L=19.0	0.3	0.30	5.7										
	0.0	L=8.4	0.3	0.30	2.5										
			0.9				0.1								
NO. 5+15.0	15.0	L=3.7	0.9	0.90	3.3	L=6.3	0.1	0.10	0.6						
	0.0	L=2.4	0.9	0.90	2.2										
			1.3												
NO. 6	5.0	L=2.9	1.3	1.30	3.8										
NO. 6+10.0	10.0														
			0.1				0.0								
NO. 6+15.0	5.0	L=2.2	0.1	0.10	0.2	L=1.8	0.8	0.40	0.7						
NO. 7	5.0	L=4.9	0.7	0.40	2.0	L=1.8	0.8	0.80	1.4						
	0.0	L=0.2	0.7	0.70	0.1										
合　計					39.9				3.4						

計第 6 表　　擁壁工作業土工　床掘・埋戻・基面整正（左側）　　計　算　表

		E（SE）				Fu1（D）				Fu2（C）				K			
測 点	距離	断面		平均	立積	断面		平均	立積	断面		平均	立積	断面		平均	平積
NO. 5																	
			2.0				0.3				0.8				1.4		
NO. 5+15.0	15.0	L=3.7	2.0	2.00	7.4	L=3.7	0.3	0.30	1.1	L=3.7	0.8	0.80	3.0	L=3.7	1.4	1.40	5.2
	0.0	L=2.4	2.0	2.00	4.8	L=2.4	0.3	0.30	0.7	L=2.4	0.8	0.80	1.9	L=2.4	1.4	1.40	3.4
			2.0	2.00			0.2	0.25			0.7	0.75			1.4	1.40	
NO. 6	5.0	L=2.9	2.0	2.00	5.8	L=2.9	0.2	0.20	0.6	L=2.9	0.7	0.70	2.0	L=2.9	1.4	1.40	4.1
左側計					18.0				2.4				6.9				12.7

計第　7　表　　擁壁工作業土工　床掘・埋戻・基面整正（右側）　　計　算　表

		E（SE）				Fu1（D）				Fu2（C）				K			
測 点	距離	断面		平均	立積	断面		平均	立積	断面		平均	立積	断面		平均	平積
NO. 0																	
NO. 0+10.0	10.0																
			1.2				0.2				0.5				1.1		
NO. 1	10.0	L=3.0	1.2	1.20	3.6	L=3.0	0.2	0.20	0.6	L=3.0	0.5	0.50	1.5	L=3.0	1.1	1.10	3.3
NO. 2	20.0		1.2	1.20	24.0		0.2	0.20	4.0		0.5	0.50	10.0		1.2	1.15	23.0
	0.0	L=13.9	1.2	1.20	16.7	L=13.9	0.2	0.20	2.8	L=13.9	0.5	0.50	7.0	L=13.9	1.2	1.20	16.7
			1.4				0.3				0.5				1.2		
NO. 3	20.0	L=3.5	1.4	1.40	4.9	L=3.5	0.3	0.30	1.1	L=3.5	0.5	0.50	1.8	L=3.5	1.2	1.20	4.2
	0.0	L=3.3	1.4	1.40	4.6	L=3.3	0.3	0.30	1.0	L=3.3	0.5	0.50	1.7	L=3.3	1.2	1.20	4.0
右側計					53.8				9.5				22.0				51.2
左右合計					71.8				11.9				28.9				63.9

計第 8 表　　掘削工・擁壁工作業土工（耕土）　　計　算　表

		耕土鋤取(粘性土) C3(C) 左側				Fu3(D) 左側				耕土鋤取(粘性土) C3(C) 右側				Fu3(D) 右側			
測 点	距離	断面		平均	立積	断面		平均	立積	断面		平均	立積	断面		平均	立積
NO. 0																	
NO. 0+10.0	10.0																
											0.2				0.2		
NO. 1	10.0									L=3.0	0.2	0.20	0.6	L=3.0	0.2	0.20	0.6
NO. 2	20.0										0.2	0.20	4.0		0.2	0.20	4.0
	0.0									L=13.9	0.2	0.20	2.8	L=13.9	0.2	0.20	2.8
			0.1				0.1										
NO. 5+15.0	15.0	L=3.7	0.1	0.10	0.4	L=3.7	0.1	0.10	0.4								
	0.0	L=2.4	0.1	0.10	0.2	L=2.4	0.1	0.10	0.2								
			0.1	0.10			0.2	0.15									
NO. 6	5.0	L=2.9	0.1	0.10	0.3	L=2.9	0.2	0.20	0.6								
計					0.9				1.2				7.4				7.4
左右合計					8.3				8.6								

計第　9　表

重力式擁壁（左側）

計　算　表

			コンクリート			型枠			基礎砕石						地上高(H-0.5)		
測 点	距離	H1	断面	平均	立積	断面	平均	平積	断面	平均	平積	断面	平均		断面	平均	平積
		1.47	1.13			3.11			1.3						0.97		
NO. 5+15.0	3.65	1.52	1.19	1.16	4.2	3.22	3.17	11.6	1.4	1.35	4.9				1.02	1.00	3.65
NO. 6	5.28	1.67	1.37	1.28	6.8	3.54	3.38	17.8	1.4	1.40	7.4				1.17	1.10	5.81
左側計	8.93				11.0			29.4			12.3						9.46

計第　10　表　　重力式擁壁（右側）　　計　算　表

			コンクリート			型枠			基礎砕石						地上高(H-0.5)		
測 点	距離	H1	断面	平均	立積	断面	平均	平積	断面	平均	平積	断面	平均		断面	平均	平積
		0.96	0.61			2.03			1.1						0.46		
NO. 1	3.04	0.99	0.64	0.63	1.9	2.10	2.07	6.3	1.1	1.10	3.3				0.49	0.48	1.46
NO. 2	20.00	1.15	0.79	0.72	14.4	2.44	2.27	45.4	1.2	1.15	23.0				0.65	0.57	11.40
	13.90	1.34	0.98	0.89	12.4	2.84	2.64	36.7	1.3	1.25	17.4				0.84	0.75	10.43
		1.19	0.83			2.52			1.2						0.69		
NO. 3	3.47	1.21	0.85	0.84	2.9	2.56	2.54	8.8	1.2	1.20	4.2				0.71	0.70	2.43
	3.28	1.28	0.92	0.89	2.9	2.71	2.64	8.7	1.2	1.20	3.9				0.78	0.75	2.46
右側計	43.69				34.5			105.9			51.8						28.18
左右合計	52.62				45.5			135.3			64.1						37.64

計第　11　表

重力式擁壁　単位数量計算書

（1m当り）

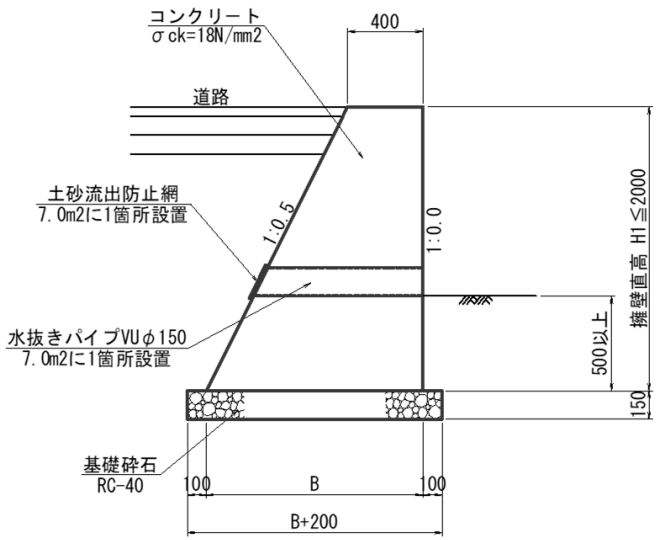

水抜きパイプ 1本当り平均延長

地上高面積		擁壁延長		平均地上高		
37.64	÷	52.62	＝	0.72		
平均地上高		勾配		天端幅		m
0.72	×	0.5	＋	0.40	＝	0.76

水抜きパイプ 延長

平均延長		箇所数		m
0.76	×	6.0	＝	4.6

水抜きパイプ ・土砂流出防止網 箇所数

地上高面積		1箇所/7㎡		箇所
37.64	÷	7.0	＝	6

H1	B	コンクリート	型枠	基礎砕石	
~~0.90~~	~~0.850~~	~~0.56~~	~~1.91~~	~~1.1~~	
~~0.92~~	~~0.860~~	~~0.58~~	~~1.95~~	~~1.1~~	
0.96	0.880	0.61	2.03	1.1	
~~0.98~~	~~0.890~~	~~0.63~~	~~2.08~~	~~1.1~~	
0.99	0.895	0.64	2.10	1.1	
1.15	0.975	0.79	2.44	1.2	
1.19	0.995	0.83	2.52	1.2	
1.21	1.005	0.85	2.56	1.2	
1.28	1.040	0.92	2.71	1.2	
1.34	1.070	0.98	2.84	1.3	
1.47	1.135	1.13	3.11	1.3	
1.52	1.160	1.19	3.22	1.4	
~~1.55~~	~~1.175~~	~~1.22~~	~~3.28~~	~~1.4~~	
~~1.56~~	~~1.180~~	~~1.23~~	~~3.30~~	~~1.4~~	
~~1.60~~	~~1.200~~	~~1.28~~	~~3.39~~	~~1.4~~	
1.67	1.235	1.37	3.54	1.4	
~~1.74~~	~~1.270~~	~~1.45~~	~~3.69~~	~~1.5~~	

計第　12　表　　ブロック積工作業土工　床掘・埋戻・基面整正（左側）　　計　算　表

		E（SE）				Fu1（D）				K						
測 点	距離	断面		平均	立積	断面		平均	立積	断面		平均	平積	断面	平均	
NO. 7																
			1.4				0.8				0.7					
NO. 7+10.0	10.0	L=9.1	1.4	1.40	12.7	L=9.1	0.8	0.80	7.3	L=9.1	0.7	0.70	6.4			
NO. 8	10.0	L=9.7	1.5	1.45	14.1	L=9.7	0.8	0.80	7.8	L=9.7	0.7	0.70	6.8			
NO. 8+10.0	10.0	L=9.7	1.4	1.45	14.1	L=9.7	0.8	0.80	7.8	L=9.7	0.7	0.70	6.8			
NO. 9	10.0		1.5	1.45	14.5		0.9	0.85	8.5		0.7	0.70	7.0			
NO. 9+10.0	10.0	L=9.9	1.5	1.50	14.9	L=9.9	0.8	0.85	8.4	L=9.9	0.7	0.70	6.9			
	0.0	L=3.6	1.5	1.50	5.4	L=3.6	0.8	0.80	2.9	L=3.6	0.7	0.70	2.5			
			1.4				0.9				0.7					
NO. 10	10.0	L=1.8	1.4	1.40	2.5	L=1.8	0.9	0.90	1.6	L=1.8	0.7	0.70	1.3			
NO. 10+10.0	10.0	L=10.1	1.4	1.40	14.1	L=10.1	0.8	0.85	8.6	L=10.1	0.7	0.70	7.1			
NO. 11	10.0	L=10.2	1.4	1.40	14.3	L=10.2	0.9	0.85	8.7	L=10.2	0.7	0.70	7.1			
	0.0	L=6.4	1.4	1.40	9.0	L=6.4	0.9	0.90	5.8	L=6.4	0.7	0.70	4.5			
			1.6				1.0				0.7					
NO. 12	20.0	L=7.4	1.6	1.60	11.8	L=7.4	1.0	1.00	7.4	L=7.4	0.7	0.70	5.2			
NO. 12+10.0	10.0		1.6	1.60	16.0		1.0	1.00	10.0		0.7	0.70	7.0			
	0.0	L=3.0	1.6	1.60	4.8	L=3.0	1.0	1.00	3.0	L=3.0	0.7	0.70	2.1			
NO. 13	10.0															
			1.4				0.9				0.7					
NO. 14	20.0	L=1.7	1.4	1.40	2.4	L=1.7	0.9	0.90	1.5	L=1.7	0.7	0.70	1.2			
	0.0	L=6.5	1.4	1.40	9.1	L=6.5	0.9	0.90	5.9	L=6.5	0.7	0.70	4.6			
合　計					159.7				95.2				76.5			

計第 13 表

掘削工・ブロック積工作業土工（耕土）

計 算 表

		耕土鋤取(粘性土) C3(C) 左側				Fu3(D) 左側									
測 点	距離	断面		平均	立積	断面		平均	立積	断面	平均		断面	平均	
NO. 7															
			0.3				0.2								
NO. 7+10.0	10.0	L=9.1	0.3	0.30	2.7	L=9.1	0.2	0.20	1.8						
NO. 8	10.0	L=9.7	0.2	0.25	2.4	L=9.7	0.2	0.20	1.9						
NO. 8+10.0	10.0	L=9.7	0.2	0.20	1.9	L=9.7	0.1	0.15	1.5						
NO. 9	10.0		0.2	0.20	2.0		0.2	0.15	1.5						
NO. 9+10.0	10.0	L=9.9	0.2	0.20	2.0	L=9.9	0.2	0.20	2.0						
	0.0	L=3.6	0.2	0.20	0.7	L=3.6	0.2	0.20	0.7						
			0.2				0.2								
NO. 10	10.0	L=1.8	0.2	0.20	0.4	L=1.8	0.2	0.20	0.4						
NO. 10+10.0	10.0	L=10.1	0.2	0.20	2.0	L=10.1	0.2	0.20	2.0						
NO. 11	10.0	L=10.2	0.2	0.20	2.0	L=10.2	0.2	0.20	2.0						
	0.0	L=6.4	0.2	0.20	1.3	L=6.4	0.2	0.20	1.3						
NO. 11+10.0	10.0														
NO. 12	10.0														
NO. 12+10.0	10.0														
NO. 13	10.0														
			0.2				0.2								
NO. 14	20.0	L=1.7	0.2	0.20	0.3	L=1.7	0.2	0.20	0.3						
	0.0	L=6.5	0.2	0.20	1.3	L=6.5	0.2	0.20	1.3						
合 計					19.0				16.7						

計第　14　表　　ブロック積擁壁（1：0.4）　　計　算　表

			ブロック積 SL						裏込砕石 G								
			左側						左側								
測 点	距離		断面	平均	平積	断面	平均	平積	断面	平均	立積	断面	平均	立積		平均	
			1.8						0.4								
NO. 7+10.0	9.1		2.0	1.90	17.3				0.5	0.45	4.1						
NO. 8	9.7		2.2	2.10	20.4				0.6	0.55	5.3						
NO. 8+10.0	9.7		2.4	2.30	22.3				0.6	0.60	5.8						
NO. 9	10.0		2.5	2.45	24.5				0.7	0.65	6.5						
NO. 9+10.0	9.9		2.6	2.55	25.2				0.7	0.70	6.9						
	3.6		2.6	2.60	9.4				0.7	0.70	2.5						
			2.6						0.7								
NO. 10	1.9		2.6	2.60	4.9				0.8	0.75	1.4						
NO. 10+10.0	10.1		2.8	2.70	27.3				0.9	0.85	8.6						
	7.7		2.9	2.85	21.9				0.9	0.90	6.9						
NO. 11	2.4		3.0	2.95	7.1				0.9	0.90	2.2						
	6.4		3.1	3.05	19.5				1.0	0.95	6.1						
	0.7		0.0	1.55	1.1				0.0	0.50	0.4						
			2.9						0.9								
NO. 12	7.4		2.9	2.90	21.5				0.9	0.90	6.7						
NO. 12+10.0	10.0		2.8	2.85	28.5				0.9	0.90	9.0						
	2.7		2.9	2.85	7.7				0.9	0.90	2.4						
			3.1						1.0								
NO. 14	1.4		3.2	3.15	4.4				1.1	1.05	1.5						
	6.2		3.2	3.20	19.8				1.1	1.10	6.8						
	0.7		0.0	1.60	1.1				0.0	0.55	0.4						
合計	109.6				283.9						83.5						

計第　15　表　　ブロック積擁壁（1：0.4）　　計　算　表

		前面水路あり(SL-0.48)							水抜きパイプ			水抜きパイプ・土砂流出防止網		
測 点	距離		面積								延長			箇所
前面水路あり														
			283.9											
	地下法面	SL= 0.48												
	地下法面延長	L= 109.6												
	地下法面面積	a= 52.6												
	地上法面積	A=	231.3											
									0.45×1.077=		0.48			
合 計			231.3						34×0.48=		16.3	231.3／7.0=		34

計第　16　表　　ブロック積基礎　　計　算　表

ブロック積基礎　H=300（1：0.4）														
左側														
測　点	延長	摘　要	測　点	延長	摘　要	測　点	延長	摘　要	測　点	延長	摘　要	測　点	延長	摘　要
NO. 7														
NO. 7+10.0	9.1													
NO. 8	9.7													
NO. 8+10.0	9.7													
NO. 9	10.0													
NO. 9+10.0	9.9													
	3.6													
NO. 10	1.8													
NO. 10+10.0	10.1													
NO. 11	10.2													
NO. 11+10.0	6.4													
NO. 12	7.4													
NO. 12+10.0	10.0													
	2.7													
NO. 14	1.4													
NO. 14+10.0	6.5													
合計	108.5			108.5÷10×1.14=12.4m3										

計第 17 表

小口止工

計 算 表

小口止工														
左側			右側											
測 点	箇所	摘 要	測 点	箇所	摘 要	測 点	箇所	摘 要	測 点	箇所	摘 要	測 点	箇所	摘 要
NO. 12+13.0	1.0													
NO. 13+18.3	1.0													
合計	2.0													

計第 18 表

ブロック積基礎　単位数量計算書

（10m当り）

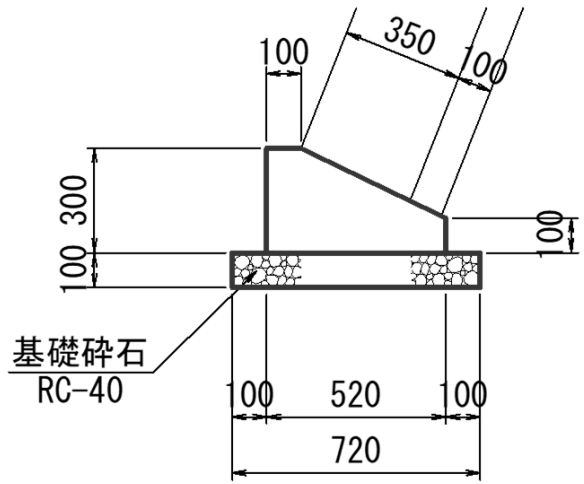

細　別	規　　格	計　　算　　式	単位	数　量
コンクリート	σck=18N/mm2	広島県制定「土木構造物標準設計図集」(平成27年12月)より	m3	1.14
型枠	小型	〃	m2	4.00
基礎砕石	RC-40	〃	m2	7.2

計第 19 表

小口止工（NO.12+13.0）

単位数量計算書

（1ヶ所当り）

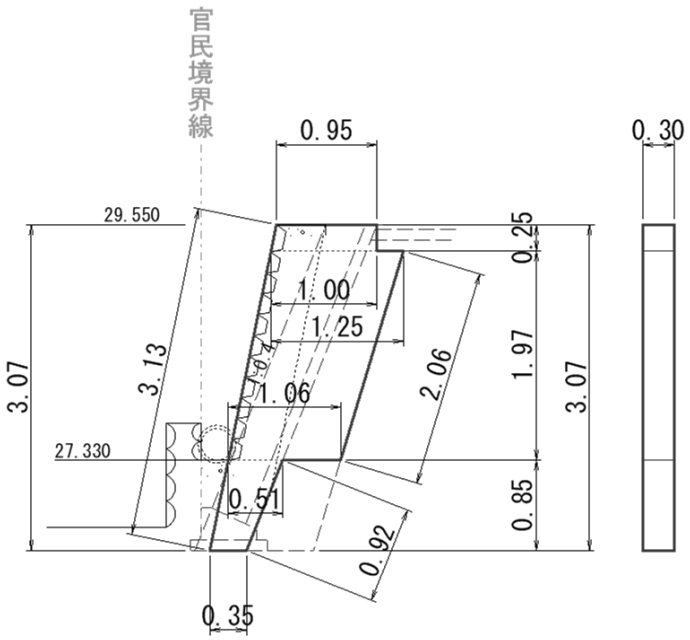

細　別	規　　格	計　　算　　式	単位	数　量
コンクリート	σck=18N/mm2	{(0.95+1.00)/2×0.25＋(1.25+1.06)/2×1.97＋(0.51+0.35)/2×0.85}×0.30	m3	0.87
型枠	無筋	(0.95+1.00)/2×0.25＋(1.25+1.06)/2×1.97＋(0.51+0.35)/2×0.85＋(3.13+0.25+2.06+0.92)×0.30	m2	4.79

計第 20 表

小口止工（NO.13+18.3）

単位数量計算書

（1ヶ所当り）

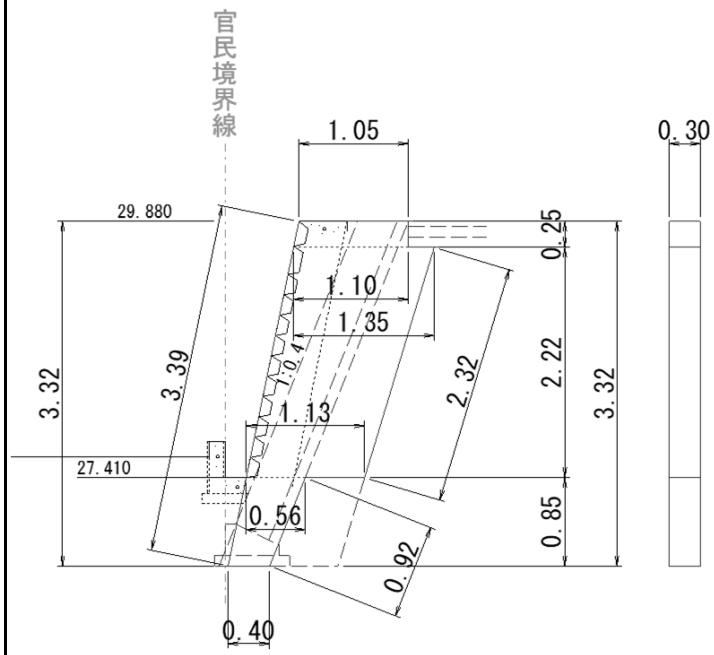

細　別	規　　格	計　　算　　式	単位	数　量
コンクリート	σck=18N/mm2	{(1.05+1.10)/2×0.25＋(1.35+1.13)/2×2.22＋(0.56+0.40)/2×0.85}×0.30	m3	1.03
型枠	無筋	(1.05+1.10)/2×0.25＋(1.35+1.13)/2×2.22＋(0.56+0.40)/2×0.85＋(3.39+0.25+2.32+0.92)×0.30	m2	5.49

計第 21 表　　排水構造物工作業土工　床掘、埋戻及び基面整正（左側）　　計　算　表

		E（SE）				Fu1（D）				Fu2（C）				K			
測 点	距離	断面		平均	立積	断面		平均	立積	断面		平均	立積	断面		平均	平積
NO. 6+10.0																	
			1.8				1.1								0.8		
NO. 6+15.0	5.0	L=2.2	1.8	1.80	4.0	L=2.2	1.1	1.10	2.4					L=2.2	0.8	0.80	1.8
	0.0	L=1.4	1.8	1.80	2.5	L=1.4	1.1	1.10	1.5					L=1.4	0.8	0.80	1.1
仝所			1.4								1.3				0.8		
NO. 7	5.0	L=3.5	1.4	1.40	4.9					L=3.5	1.3	1.30	4.6	L=3.5	0.8	0.80	2.8
	0.0	L=0.2	1.4	1.40	0.3					L=0.2	1.3	1.30	0.3	L=0.2	0.8	0.80	0.2
NO. 7+10.0	10.0																
左側計					11.7				3.9				4.9				5.9

計第 22 表　　排水構造物工作業土工　床掘、埋戻及び基面整正（右側）　　計　算　表

		E（SE）			Fu1（D）			Fu2（C）			K		
測 点	距離	断面	平均	立積	断面	平均	立積	断面	平均	立積	断面	平均	平積
		0.9			0.2			0.3			1.2		
NO. 5	20.0	L=19.0 0.9	0.90	17.1	L=19.0 0.2	0.20	3.8	L=19.0 0.3	0.30	5.7	L=19.0 1.2	1.20	22.8
	0.0	L=8.4 0.9	0.90	7.6	L=8.4 0.2	0.20	1.7	L=8.4 0.3	0.30	2.5	L=8.4 1.2	1.20	10.1
NO. 5+15.0	15.0												
右側計				24.7			5.5			8.2			32.9
左右合計				36.4			9.4			13.1			38.8

自由勾配側溝断面図　　A- §1

一般部

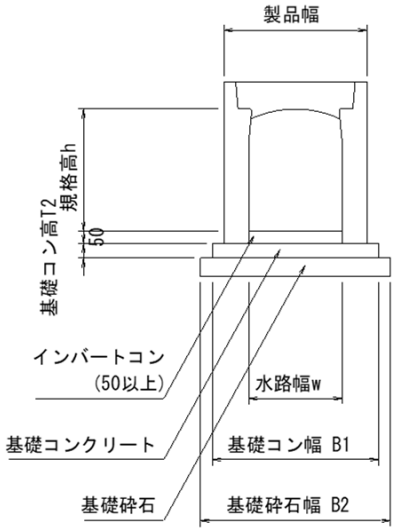

土留部

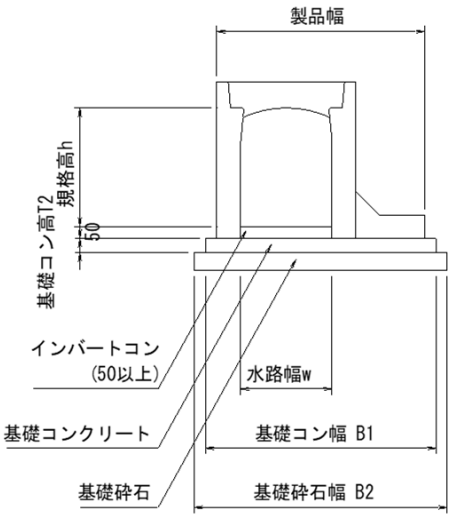

自由勾配側溝材料表

名称	規格	数量	単位
インバートコンクリート	σck=18N/mm2	1.253	m3
基礎コンクリート	σck=18N/mm2	1.629	m3
同上型枠	均し基礎型枠	3.162	m2
基礎砕石	RC-40	29.806	m2
現場打ち底版コンクリート	σck=24N/mm2	0.055	m3
同上型枠	一般型枠	0.122	m2
同上鉄筋	SD345	5.622	kg

自由勾配側溝数量表

名称	規格	長さ	タイプ	数量	単位	製品番号	備考
FV側溝	400×800	2000	標準	1	本	13	
		802/736	暗渠	1	本	12	
		2000	土留	9	本	2～10	
	400×900	2000	標準	1	本	14	
		744/794	暗渠	1	本	15	
		2000	土留	1	本	1	
		810/744	暗渠土留	1	本	11	
合計				15	本	1～15	
蓋版	400	500	車道	17	枚		
グレーチング		500	車道・T-25	7	枚		普通目

備考　※製品 No.1 ～ 15を集計しています。
※施工の伸びを、3mm見込んでいます。
※斜切製品は、斜切角度の緩い方から見て、L=左側/右側とします。
※暗渠土留製品は、現場で鉄筋を通すための穴が設けてあります。

計第 24 表	自由勾配側溝（NO.4+1.0～NO.5+7.6）	計　算　表

自由勾配側溝 寸法表

A- §2

延長合計	26.351	m

内訳

種別	延長 L (m)	製品規格 w×h	幅(m) 製品 B	基礎コン B1	基礎砕石B2	インバート高さ(m)TL	基礎コン高 (m)T2
土留	0.150	400 ×900	1.060	1.160	1.260	0.233	0.060
土留	1.703	400 ×900	1.060	1.160	1.260	0.050	0.060
土留	0.150	400 ×900	1.060	1.160	1.260	0.230	0.060
土留	6.729	400 ×800	1.010	1.110	1.210	0.130	0.060
土留	10.000	400 ×800	1.010	1.110	1.210	0.121	0.060
土留	1.298	400 ×800	1.010	1.110	1.210	0.094	0.060
暗渠土留	0.777	400 ×900	1.010	1.160	1.260	0.183	0.060
標準＋暗渠	2.772	400 ×800	0.610	0.710	0.810	0.076	0.060
標準＋暗渠	2.772	400 ×900	0.610	0.710	0.810	0.151	0.060
延長計							
標準＋暗渠	2.772	400 ×800	暗渠：	0.769			
標準＋暗渠	2.772	400 ×900	暗渠：	0.769			
土留	18.027	400 ×800					
土留	2.780	400 ×900					

計第 25 表	自由勾配側溝（NO.4+1.0～NO.5+7.6）	計　算　表

インバートコンクリート数量計算

A- §3

インバート コンクリート合計	1.253	m3

内訳

算式

TL	×	w	×	L	=	V1	m3
0.233	×	0.400	×	0.150	=	0.014	m3
0.050	×	0.400	×	1.703	=	0.034	m3
0.230	×	0.400	×	0.150	=	0.014	m3
0.130	×	0.400	×	6.729	=	0.350	m3
0.121	×	0.400	×	10.000	=	0.484	m3
0.094	×	0.400	×	1.298	=	0.049	m3
0.183	×	0.400	×	0.777	=	0.057	m3
0.076	×	0.400	×	2.772	=	0.084	m3
0.151	×	0.400	×	2.772	=	0.167	m3

計第 26 表	自由勾配側溝（NO.4+1.0～NO.5+7.6）	計　算　表

基礎コンクリート数量計算

A- §4

基礎コンクリート合計	1.629	m3

内訳

算式

T2	×	B1	×	L	=	V2	m3
0.060	×	1.160	×	0.150	=	0.010	m3
0.060	×	1.160	×	1.703	=	0.119	m3
0.060	×	1.160	×	0.150	=	0.010	m3
0.060	×	1.110	×	6.729	=	0.448	m3
0.060	×	1.110	×	10.000	=	0.666	m3
0.060	×	1.110	×	1.298	=	0.086	m3
0.060	×	1.160	×	0.777	=	0.054	m3
0.060	×	0.710	×	2.772	=	0.118	m3
0.060	×	0.710	×	2.772	=	0.118	m3

計第 27 表	自由勾配側溝（NO.4+1.0～NO.5+7.6）	計　算　表

基礎コンクリート型枠数量計算

A- §5

基礎コンクリート型枠合計	3.162	m2

内訳

算式

2	×	T2	×	L	=	S1	m2
2	×	0.060	×	0.150	=	0.018	m2
2	×	0.060	×	1.703	=	0.204	m2
2	×	0.060	×	0.150	=	0.018	m2
2	×	0.060	×	6.729	=	0.807	m2
2	×	0.060	×	10.000	=	1.200	m2
2	×	0.060	×	1.298	=	0.156	m2
2	×	0.060	×	0.777	=	0.093	m2
2	×	0.060	×	2.772	=	0.333	m2
2	×	0.060	×	2.772	=	0.333	m2

計第 28 表	自由勾配側溝（NO.4+1.0～NO.5+7.6）	計　算　表

基礎砕石数量計算

A- §6

基礎砕石合計	29.806	m2

内訳

算式

B2	×	L	=	S2	m2
1.260	×	0.150	=	0.189	m2
1.260	×	1.703	=	2.146	m2
1.260	×	0.150	=	0.189	m2
1.210	×	6.729	=	8.142	m2
1.210	×	10.000	=	12.100	m2
1.210	×	1.298	=	1.571	m2
1.260	×	0.777	=	0.979	m2
0.810	×	2.772	=	2.245	m2
0.810	×	2.772	=	2.245	m2

計第 29 表　　自由勾配側溝（NO.4+1.0～NO.5+7.6）　　計　算　表

現場打ち底版 材料表　　A- §7

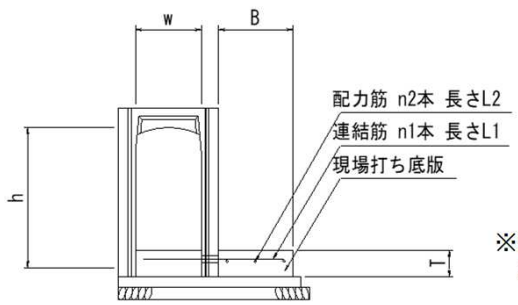

※数量は,断面形状と延長から算出しているため,
実際の形状と多少の誤差があります。

自由勾配側溝 寸法表

製品番号	土留側延長 L (m)	製品規格 w×h	底版幅 B(m)	底版厚 T(m)	連結鉄筋		配力筋	
					径-n1本	長 L1(m)	径-n2本	長 L2(m)
11	0.810	400 ×900	0.450	0.150	D13 -4	0.805	D13 -3	0.810

計第 30 表　　自由勾配側溝（NO.4+1.0～NO.5+7.6）　　計　算　表

現場打ち底版コンクリート数量計算　　A- §8

算式

T	×	B	×	L	=	V	m3
0.150	×	0.450	×	0.810	=	0.055	m3

合計	**0.055**	**m3**

現場打ち底版コンクリート型枠数量計算　　A- §9

算式

T	×	L	=	S	m2
0.150	×	0.810	=	0.122	m2

合計	0.122	m2

計第 32 表	自由勾配側溝（NO.4+1.0～NO.5+7.6）	計　算　表

現場打ち底版コンクリート鉄筋数量計算　　A- §10

算式

n1	×	L1	×	単位質量	+	n2	×	L2	×	単位質量	=	W	kg
4	×	0.805	×	0.995	+	3	×	0.810	×	0.995	=	5.622	kg

合計　5.622　kg

端部止壁数量計算　　A- §11

算式

厚み		幅		高さ					
T	×	B	×	H	-	ヒューム管φ300控除	=	V	m3
0.200	×	0.610	×	1.060	-	0.3^2÷4×π×0.2	=	0.115	m3

合計　0.115　m3

端部止壁型枠数量計算　　A- §12

算式	幅		高さ		箇所			
断面	B	×	H	×	n	=	S1	m2
算式	厚み		高さ					
側面	T	×	H	×	n	=	S2	m2
断面（正面）	0.610	×	1.060	×	1	=	0.647	m2
側面	0.200	×	1.060	×	2	=	0.424	m2
					合計	=	1.071	m2

合計	**1.071**	**m2**

計第 35 表	プレキャスト桝	計　算　表

1 箇 所 当 り

名　　称	規　格	算　　式	単位	数　量
NO.5+8.4	(A区間)			
プレキャスト桝				
400×600 H=1200			個	1.000
インバート コンクリート	σck=18N/mm2	0.400×0.600×0.050	m3	0.012
コンクリート	σck=18N/mm2	0.100×0.630×0.830	m3	0.052
同上型枠	均し	2×0.100×(0.630+0.830)	m2	0.292
基礎砕石	RC-40 t=100	0.730×0.930	m2	0.679
グレーチング蓋	400×600用　普通目　110°　開閉		枚	1.000

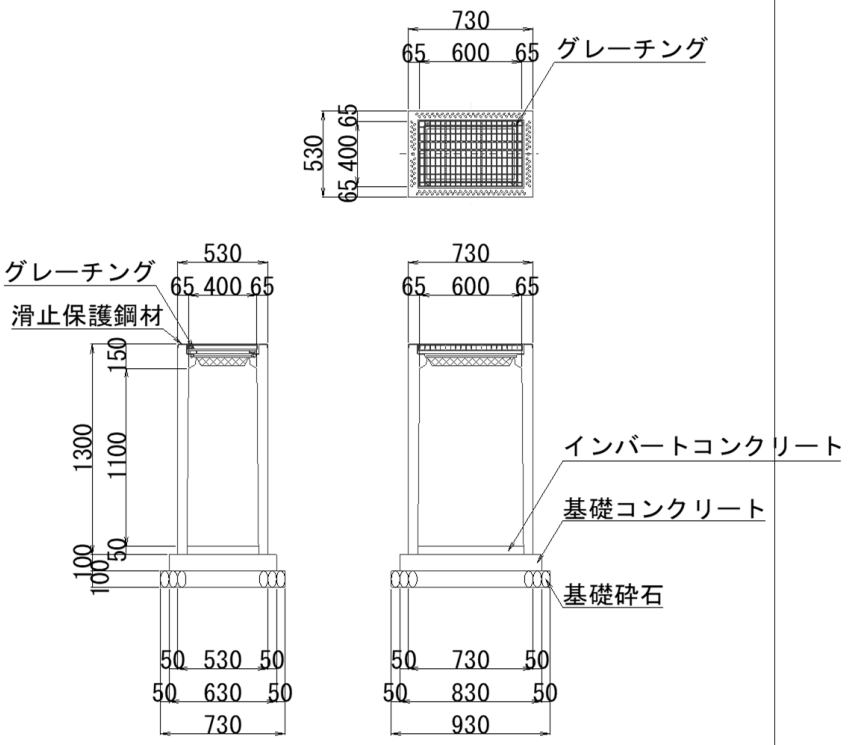

自由勾配側溝断面図　　B- §1

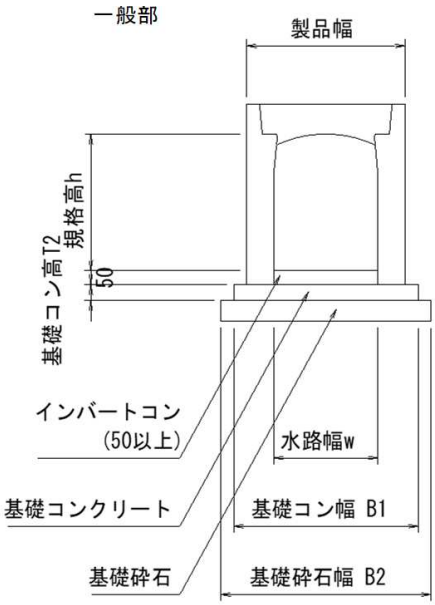

自由勾配側溝材料表

名称	規格	数量	単位
インバートコンクリート	σck=18N/mm2	0.145	m3
基礎コンクリート	σck=18N/mm2	0.110	m3
同上型枠	均し基礎型枠	0.310	m2
基礎砕石	RC-40	2.091	m2

自由勾配側溝数量表

名称	規格	長さ	タイプ	数量	単位	製品番号	備考
FV側溝	503×652	2000	標準	1	本		
		500/649	暗渠	1	本	2	
合計				2	本	1～2	
蓋版	400	500	車道	1	枚		
グレーチング		500	車道・T-25	1	枚		普通目

備考　　※製品 No.1 ～ 2を集計しています。
※施工の伸びを、3mm見込んでいます。
※斜切製品は、斜切角度の緩い方から見て、L=左側/右側とします。

計第 37 表　　自由勾配側溝（NO.6+13.6～NO.6+16.4）　　計　算　表

自由勾配側溝 寸法表　　B- §2

延長合計	2.581	m

内訳

種別	延長 L (m)	製品規格 w×h	幅(m) 製品 B	基礎コン B1	基礎砕石B2	インバート高さ(m)TL		基礎コン高 (m)T2
標準	1.358	400 ×1100	0.610	0.710	0.810	0.171		0.060
標準＋暗渠	1.224	400 ×1100	0.610	0.710	0.810	0.139		0.060
延長計								
標準＋暗渠	2.582	400 ×1100	暗渠：	0.578				

計第 38 表　　自由勾配側溝（NO.6+13.6～NO.6+16.4）　　計　算　表

インバートコンクリート数量計算　　B- §3

インバート コンクリート合計	0.161	m3

内訳

算式

TL	×	w	×	L	=	V1	m3
0.171	×	0.400	×	1.358	=	0.093	m3
0.139	×	0.400	×	1.224	=	0.068	m3

計第 39 表　　自由勾配側溝（NO.6+13.6～NO.6+16.4）　　計　算　表

基礎コンクリート数量計算　　B- §4

基礎コンクリート合計	0.110	m3

内訳

算式

T2	×	B1	×	L	=	V2	m3
0.060	×	0.710	×	1.358	=	0.058	m3
0.060	×	0.710	×	1.224	=	0.052	m3

計第 40 表　　自由勾配側溝（NO.6+13.6～NO.6+16.4）　　計　算　表

基礎コンクリート型枠数量計算

B- §5

基礎コンクリート型枠合計	0.310	m2

内訳

算式

2	×	T2	×	L	=	S1	m2
2	×	0.060	×	1.358	=	0.163	m2
2	×	0.060	×	1.224	=	0.147	m2

計第 41 表　　自由勾配側溝（NO.6+13.6～NO.6+16.4）　　計　算　表

基礎砕石数量計算

B- §6

基礎砕石合計	2.091	m2

内訳

算式

B2	×	L	=	S2	m2
0.810	×	1.358	=	1.100	m2
0.810	×	1.224	=	0.991	m2

計第 42 表　　自由勾配側溝（NO.6+13.6～NO.6+16.4）　　計　算　表

端部止壁数量計算　　B- §7

算式

厚み		幅		高さ					
T	×	B	×	H	-	ヒューム管φ400控除	=	V	m3
0.200	×	0.628	×	1.260	-	0.4^2÷4×π×0.2	=	0.133	m3

合計　0.133　m3

端部止壁型枠数量計算　　B- §8

算式	幅		高さ		箇所			
断面	B	×	H	×	n	=	S1	m2
算式	厚み		高さ					
側面	T	×	H	×	n	=	S2	m2
断面（正面）	0.628	×	1.260	×	1	=	0.791	m2
側面	0.200	×	1.260	×	2	=	0.504	m2
					合計	=	1.295	m2

合計	**1.295**	**m2**

計第　44　表

排水構造物工　延長

計　算　表

１号Ｌ型水路			２号Ｌ型水路			管渠工			管渠工					
B300（h1）1:0.4			B400（h2）1:0.4			HPφ300			P1-RC-400					
測　点	延長	摘　要	測　点	延長	摘　要	測　点	延長	摘　要	測　点	延長	摘　要	測　点	延長	摘　要
			NO. 5+15.0	3.7										
				5.3										
			NO. 7			NO. 12+10.0			NO. 6+15.0					
			NO. 7+10.0	9.1		NO. 13	2.5		NO. 7	3.5				
			NO. 8	9.7					NO. 7+10.0	0.2				
			NO. 8+10.0	9.7										
			NO. 9	10.0										
			NO. 9+10.0	9.9										
				3.6										
			NO. 10	1.8										
			NO. 10+10.0	10.1										
			NO. 11	10.2										
				6.4										
NO. 11+10.0			NO. 11+10.0											
NO. 12	7.4													
NO. 12+10.0	10.0													
	0.5													
NO. 14	1.7													
	6.1													
合計	25.7			89.5			2.5			3.7				

計第 45 表

L型水路 平均h

計 算 表

1号L型水路 h1（1:0.4）						2号L型水路 h2（1:0.4）											
測 点	距離		高さ	平均	平積	測 点	距離		高さ	平均	平積	測 点	距離		断面	平均	平積
									0.400								
						NO. 5+15	3.70		0.400	0.400	1.480						
							5.30		0.400	0.400	2.120						
						NO. 7											
									0.400								
						NO. 7+10	9.10		0.400	0.400	3.640						
						NO. 8	9.70		0.400	0.400	3.880						
						NO. 8+10	9.70		0.400	0.400	3.880						
							0.60		0.500	0.450	0.270						
						NO. 9	9.40		0.414	0.457	4.296						
						NO. 9+10	9.90		0.400	0.407	4.029						
							3.60		0.400	0.400	1.440						
									0.400								
						NO. 10	1.80		0.400	0.400	0.720						
						NO. 10+10	10.10		0.400	0.400	4.040						
							7.70		0.400	0.400	3.080						
						NO. 11	2.50		0.400	0.400	1.000						
							6.40		0.400	0.400	2.560						
NO. 11+10						NO. 11+10											
			0.880														
	1.80		0.880	0.880	1.584												
全所			0.400														
NO. 12	5.60		0.400	0.400	2.240												
NO. 12+10	10.00		0.360	0.380	3.800												
	0.50		0.360	0.360	0.180												
NO. 13																	
			0.350														
NO. 14	1.70		0.350	0.350	0.595												
	6.10		0.350	0.350	2.135												
h1左側計	25.70				10.534	h2左側計	89.50				36.435						
			平均h1=		0.410				平均h1=		0.407						

計第 46 表　　排水構造物工各種　延長・箇所　　計　算　表

2号集水桝 800×400×1250														
測　点	箇所	摘　要	測　点	箇所	摘　要	測　点	箇所	摘　要	測　点	箇所	摘　要	測　点	箇所	摘　要
NO. 6+12.8	1.0	左側												
合　計	1.0	箇所	合　計	0.0	箇所	合　計	0.0	箇所	合　計		箇所	合　計		箇所

計第 47 表

1号L型水路　単位数量計算書

（10m当り）

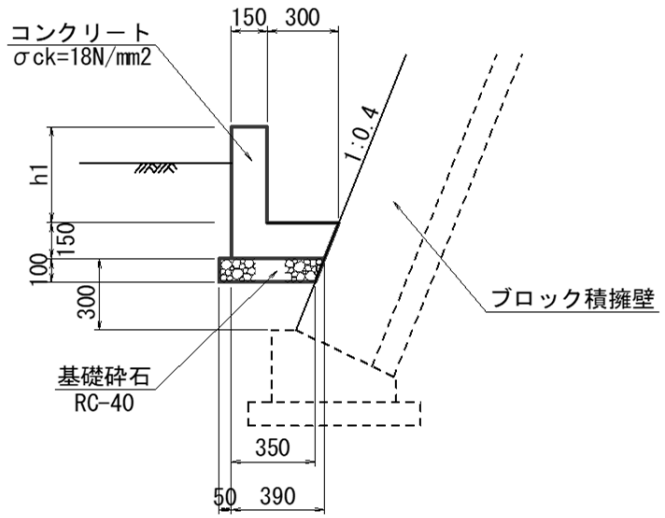

細　別	規　格	計　算　式	単位	数 量
平均h1		面積　延長 10.534m2／25.70m	m	0.410
コンクリート	σck=18N/mm2	(0.15×0.41＋(0.45＋0.39)/2×0.15)×10.0	m3	1.25
型枠	小型	(0.41＋0.15)×2×10.0	m2	11.20
基礎砕石	RC-40	(0.44＋0.40)/2×10.0	m2	4.2

計第 48 表

2号L型水路　単位数量計算書

（10m当り）

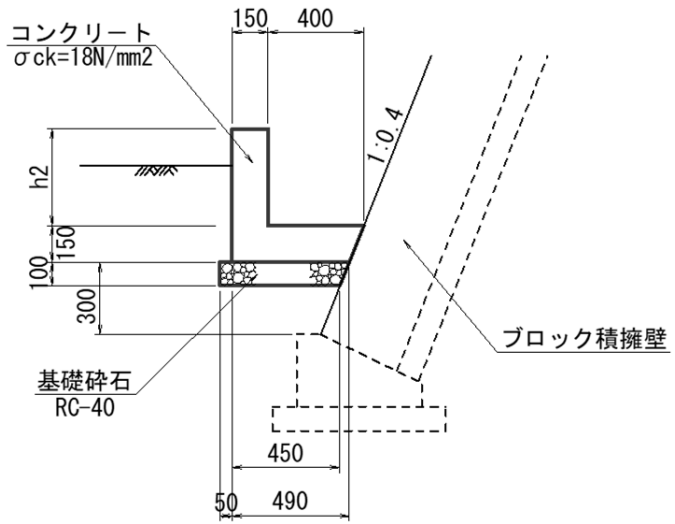

細　別	規　　格	計　　算　　式	単位	数 量
平均h2		面積　　延長 36.435m2／89.50m	m	0.407
コンクリート	σck=18N/mm2	(0.15×0.407＋(0.55＋0.49)/2×0.15)×10.0	m3	1.39
型枠	小型	(0.407＋0.15)×2×10.0	m2	11.14
基礎砕石	RC-40	(0.54＋0.50)/2×10.0	m2	5.2

計第 49 表

2号集水桝

単位数量計算書

（1箇所当り）

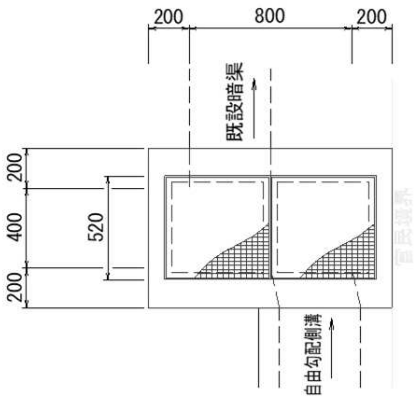

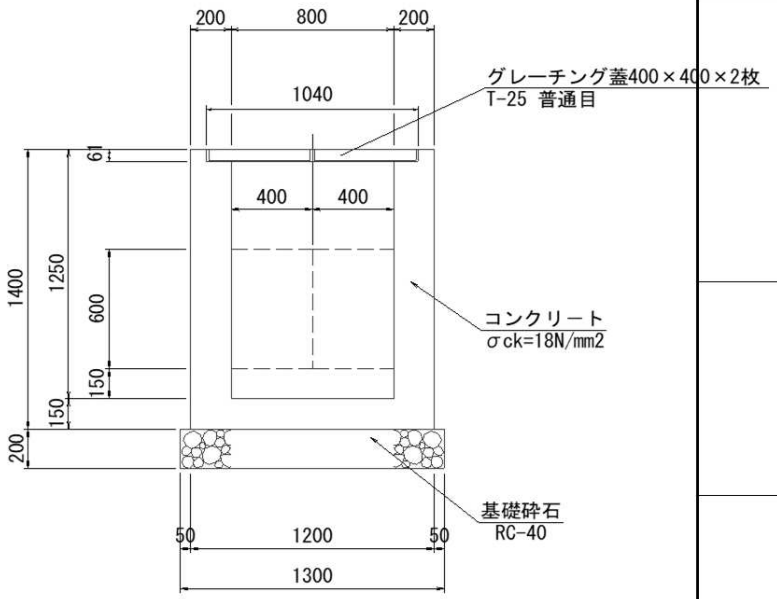

細別	規格	計算式	単位	数量
コンクリート	σck=18N/mm2	1.20×0.80×1.40－0.80×0.40×1.25－1.04×0.52×0.061－(0.40×0.60×0.20)×2	m3	0.82
型枠	小型	(1.20＋0.80)×1.40×2＋(0.80＋0.40)×1.25×2＋(1.04+0.52)×0.61×2＋(0.40＋0.60＋0.40)×0.20×2－0.40×0.60×4	m2	8.28
基礎砕石	RC-40	1.30×0.90	m2	1.2
グレーチング蓋	T-25 普通目 ます穴800×400用	（重量軽減用）	組	2.0

計第 50 表

P1－RC－D400

単位数量計算書

（10m当り）

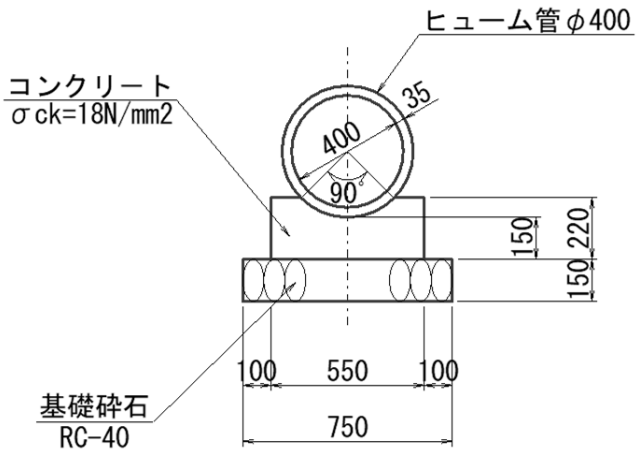

細　別	規　　格	計　　算　　式	単位	数 量
ヒューム管	φ400mm	平成14年度 広島県制定土木構造物標準設計図集より	本	4.1
コンクリート	σck=18N/mm2	〃	m3	1.05
型枠	小型	〃	m2	4.40
基礎砕石	RC-40	〃	m2	7.5

計第 51 表

構造物取壊し

計 算 表

		コンクリート構造物 C(Co)			コンクリート構造物 C(Co)								
測 点	距離	断面		平均	立積	面積	t=10cm	立積		平均			平均	
NO. 0+10.0														
			0.1											
NO. 1	10.0	L=5.0	0.1	0.10	0.5									
NO. 2	20.0		0.1	0.10	2.0									
	0.0	L=13.9	0.1	0.10	1.4									
NO. 3	20.0													
NO. 5														
			0.1											
NO. 5+15.0	15.0	L=3.7	0.1	0.10	0.4									
	0.0	L=5.3	0.1	0.10	0.5									
			0.4											
NO. 6	5.0	L=4.4	0.4	0.40	1.8									
NO. 7						12.0	0.10	1.2						
NO. 9+10.0														
			0.1											
NO. 10	10.0	L=1.8	0.1	0.10	0.2									
NO. 10+10.0	10.0	L=10.1	0.1	0.10	1.0									
NO. 11	10.0	L=10.2	0.1	0.10	1.0									
	0.0	L=6.0	0.1	0.10	0.6									
			1.2											
	0.0	L=1.0	1.2	1.20	1.2									
NO. 11+10.0														
			0.9											
	0.0	L=1.0	0.9	0.90	0.9									
計					11.5			1.2						
合 計					12.7									

計第 52 表　　舗装版切断　延長　　計　算　表

アスファルト舗装版　t=5cm														
左側			右側											
測　点	延長	摘　要	測　点	延長	摘　要	測　点	箇所	摘　要	測　点	延長	摘　要	測　点	延長	摘　要
	1.7		NO. 0											
NO. 5+15.0	3.7			0.2										
	2.4		NO. 0+10.0	1.5										
	2.9			5.3										
NO. 6	2.2			1.3										
NO. 6+10.0			NO. 1	4.7										
	1.0		NO. 2	20.0										
NO. 6+15.0	2.2		NO. 3	20.0										
NO. 7	4.9			3.3										
	0.2			1.4										
NO. 7+10.0	9.1		NO. 4											
NO. 8	9.7			1.3										
NO. 8+10.0	9.8		NO. 5	19.0										
NO. 9	10.0			8.4										
NO. 9+10.0	9.9			1.2										
NO. 10	9.6		NO. 6											
NO. 10+10.0	10.1		NO. 6+10.0											
NO. 11	10.1													
	7.1													
NO. 11+10.0	2.9													
	2.7													
NO. 12	7.3		NO. 14											
NO. 12+10.0	10.0													
	3.0													
	1.1													
NO. 13			NO. 14+10.0											
	1.8		NO. 15											
NO. 14	1.7		NO. 15+10.0											
NO. 14+10.0	6.7		NO. 16											
	1.9		NO. 16+10.0											
計	145.7			87.6										
合　計	233.3													

計第 53 表　　舗装版取壊し　　計　算　表

		アスファルト舗装版 C(As) t=5cm 左側					アスファルト舗装版 C(As) t=5cm 右側			備考
測 点	距離	断面	平均	平積	測 点	距離	断面	平均	平積	
		1.9			NO. 0					
NO. 5+15.0	3.7	1.9	1.90	7.0			0.3			
	2.4	1.9	1.90	4.6	NO. 0+10.0	1.5	0.3	0.30	0.5	
		2.2				5.3	0.3	0.30	1.6	
NO. 6	2.9	2.2	2.20	6.4			1.1			
		0.5			NO. 1	4.7	1.1	1.10	5.2	
NO. 6+15.0	2.2	0.5	0.50	1.1	NO. 2	20.0	1.0	1.05	21.0	
NO. 7	4.9	0.7	0.60	2.9	NO. 3	20.0	1.4	1.20	24.0	
	0.2	0.7	0.70	0.1		3.3	1.4	1.40	4.6	
		2.3			NO. 4					
NO. 7+10.0	9.1	2.3	2.30	20.9			1.0			
NO. 8	9.7	0.7	1.50	14.6	NO. 5	19.0	1.0	1.00	19.0	
NO. 8+10.0	9.8	1.0	0.85	8.3		8.4	1.0	1.00	8.4	
NO. 9	10.0	1.2	1.10	11.0						
NO. 9+10.0	9.9	0.8	1.00	9.9						
NO. 10	9.6	0.6	0.70	6.7						
NO. 10+10.0	10.1	1.0	0.80	8.1						
NO. 11	10.1	1.0	1.00	10.1						
	7.1	1.0	1.00	7.1						
		1.5								
NO. 11+10.0	2.9	1.5	1.50	4.4						
	2.7	1.5	1.50	4.1						
		1.1								
NO. 12	7.3	1.1	1.10	8.0						
NO. 12+10.0	10.0	1.1	1.10	11.0						
	3.0	1.1	1.10	3.3						
NO. 13										
		1.8								
NO. 14	1.7	1.8	1.80	3.1						
	6.7	1.8	1.80	12.1						
左側計	136.0			164.8	右側計	82.2			84.3	
					左右合計				249.1	
									m3	
					体 積		249.1 × 0.05 ＝		12.5	

計第 54 表

アスファルト舗装工　集計

計　算　表

		表層工　W1			上層路盤工　W2			下層路盤工　W3					
測 点	距離	断面	平均	平積	断面	平均	平積	断面	平均	平積	断面	平均	平積
擁壁部（片側）				97.7			94.7			91.9			
水路部				41.4			41.4			41.4			
縁石部				3.7			3.7			3.7			
ブロック積部				122.7			127.3			132.2			
表層工展開図(図面23/24,24/24)				84.6									
合　計				350.1			267.1			269.2			

計第 55 表

アスファルト舗装工（擁壁部）片側

計 算 表

		表層工 W1				上層路盤工 W2=W1-0.05				下層路盤工 W3=W1-0.10						
測 点	距離	断面		平均	平積	断面		平均	平積	断面		平均	平積		平均	
NO. 0																
NO. 0+10.0																
			1.50				1.45				1.40					
NO. 1	10.0	L=4.7	1.50	1.50	7.1	L=4.7	1.45	1.45	6.8	L=4.7	1.40	1.40	6.6			
NO. 2	20.0		1.65	1.58	31.6		1.60	1.53	30.6		1.55	1.48	29.6			
NO. 3	20.0		1.75	1.70	34.0		1.70	1.65	33.0		1.65	1.60	32.0			
	0.0	L=3.3	1.75	1.75	5.8	L=3.3	1.70	1.70	5.6	L=3.3	1.65	1.65	5.4			
NO. 4	20.0															
NO. 5	20.0															
			2.10				2.05				2.00					
NO. 5+15.0	15.0	L=3.7	2.10	2.10	7.8	L=3.7	2.05	2.05	7.6	L=3.7	2.00	2.00	7.4			
	0.0	L=2.4	2.10	2.10	5.0	L=2.4	2.05	2.05	4.9	L=2.4	2.00	2.00	4.8			
			2.20				2.15				2.10					
NO. 6	5.0	L=2.9	2.20	2.20	6.4	L=2.9	2.15	2.15	6.2	L=2.9	2.10	2.10	6.1			
擁壁部(片側)計					97.7				94.7				91.9			

計第 56 表

アスファルト舗装工（水路部）

計 算 表

		表層工 W1				上層路盤工 W2=W1-0.00				下層路盤工 W3=W1-0.00						
測 点	距離	断面		平均	平積	断面		平均	平積	断面		平均	平積		平均	
NO. 4																
			1.25				1.25				1.25					
NO. 5	20.0	L=19.0	1.25	1.25	23.8	L=19.0	1.25	1.25	23.8	L=19.0	1.25	1.25	23.8			
	0.0	L=8.4	1.25	1.25	10.5	L=8.4	1.25	1.25	10.5	L=8.4	1.25	1.25	10.5			
			1.00				1.00				1.00					
NO. 6+15.0	15.0	L=2.2	1.00	1.00	2.2	L=2.2	1.00	1.00	2.2	L=2.2	1.00	1.00	2.2			
NO. 7	5.0	L=4.9	0.90	0.95	4.7	L=4.9	0.90	0.95	4.7	L=4.9	0.90	0.95	4.7			
	0.0	L=0.2	0.90	0.90	0.2	L=0.2	0.90	0.90	0.2	L=0.2	0.90	0.90	0.2			
NO. 7+10.0																
水路部計					41.4				41.4				41.4			

計第 57 表

アスファルト舗装工（縁石部）

計 算 表

		表層工 W1			上層路盤工 W2=W1-0.00			下層路盤工 W3=W1-0.00					
測 点	距離	断面	平均	平積	断面	平均	平積	断面	平均	平積		平均	
NO. 0													
		0.55			0.55			0.55					
NO. 0+10.0	10.0	L=1.5 0.55	0.55	0.8	L=1.5 0.55	0.55	0.8	L=1.5 0.55	0.55	0.8			
	0.0	L=5.3 0.55	0.55	2.9	L=5.3 0.55	0.55	2.9	L=5.3 0.55	0.55	2.9			
縁石部計				3.7			3.7			3.7			

計第 58 表　　アスファルト舗装工（ブロック積部）　　計　算　表

		表層工　W1				上層路盤工　W2=W1+0.04				下層路盤工　W3=W1+0.08						
測 点	距離	断面		平均	平積	断面		平均	平積	断面		平均	平積		平均	
NO. 7																
			2.05				2.09				2.13					
NO. 7+10.0	10.0	L=9.1	2.05	2.05	18.7	L=9.1	2.09	2.09	19.0	L=9.1	2.13	2.13	19.4			
NO. 8	10.0	L=9.7	0.75	1.40	13.6	L=9.7	0.79	1.44	14.0	L=9.7	0.83	1.48	14.4			
NO. 8+10.0	10.0	L=9.8	1.05	0.90	8.8	L=9.8	1.09	0.94	9.2	L=9.8	1.13	0.98	9.6			
NO. 9	10.0		1.20	1.13	11.3		1.24	1.17	11.7		1.28	1.21	12.1			
NO. 9+10.0	10.0	L=9.9	0.75	0.98	9.7	L=9.9	0.79	1.02	10.1	L=9.9	0.83	1.06	10.5			
NO. 10	10.0	L=9.6	0.75	0.75	7.2	L=9.6	0.79	0.79	7.6	L=9.6	0.83	0.83	8.0			
NO. 10+10.0	10.0	L=10.1	0.75	0.75	7.6	L=10.1	0.79	0.79	8.0	L=10.1	0.83	0.83	8.4			
NO. 11	10.0	L=10.1	0.75	0.75	7.6	L=10.1	0.79	0.79	8.0	L=10.1	0.83	0.83	8.4			
NO. 11+10.0	10.0		0.90	0.83	8.3		0.94	0.87	8.7		0.98	0.91	9.1			
NO. 12	10.0		0.75	0.83	8.3		0.79	0.87	8.7		0.83	0.91	9.1			
NO. 12+10.0	10.0		0.75	0.75	7.5		0.79	0.79	7.9		0.83	0.83	8.3			
	0.0	L=3.0	0.75	0.75	2.3	L=3.0	0.79	0.79	2.4	L=3.0	0.83	0.83	2.5			
NO. 13	10.0															
			1.40				1.44				1.48					
NO. 14	20.0	L=1.7	1.40	1.40	2.4	L=1.7	1.44	1.44	2.4	L=1.7	1.48	1.48	2.5			
	0.0	L=6.7	1.40	1.40	9.4	L=6.7	1.44	1.44	9.6	L=6.7	1.48	1.48	9.9			
ブロック部計					122.7				127.3				132.2			

計第 59 表　　縁石工作業土工　床掘・埋戻・基面整正（左側）　　計　算　表

		E（SE）			Fu1（D）			K					
測 点	距離	断面	平均	立積	断面	平均	立積	断面	平均	平積		平均	
		0.03			0.03			0.3					
NO. 0+10.0	10.0	L=1.5 0.03	0.03	0.0	L=1.5 0.03	0.03	0.0	L=1.5 0.3	0.30	0.5			
	0.0	L=5.3 0.03	0.03	0.2	L=5.3 0.03	0.03	0.2	L=5.3 0.3	0.30	1.6			
合　計				0.2			0.2			2.1			

計第 60 表

縁石工 延長 （左側）

計 算 表

地先境界ブロック H150														
測 点	延長	摘 要	測 点	延長	摘 要	測 点	延長	摘 要	測 点	延長	摘 要	測 点	延長	摘 要
	1.5													
NO. 0+10.0	5.3													
合 計	6.8													

計第 61 表

地先境界ブロック　単位数量計算書

（10m当り）

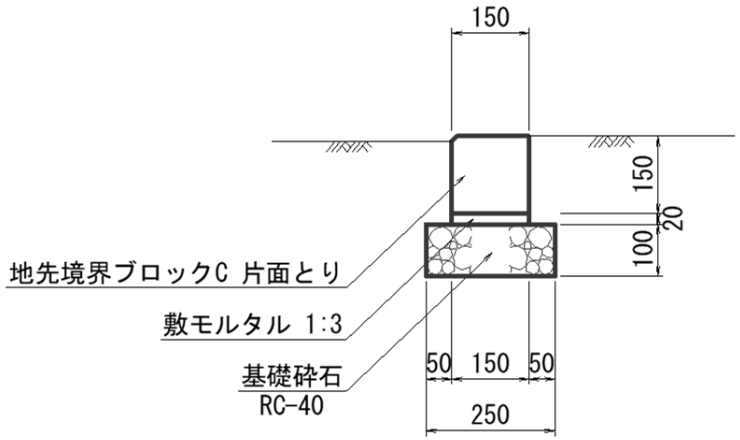

細　別	規　　格	計　　算　　式	単位	数 量
地先境界ブロック	H=150mm 片面とり	10.0/0.60	本	16.7
敷モルタル	t=20mm 1:3(高炉B)	0.15×0.02×10.0	m3	0.03
基礎砕石	t=100mm RC-40	0.25×10.0	m2	2.5

計第 62 表

防止柵工 延長

計 算 表

1号転落防止柵 H=1100														
コンクリート建込														
測 点	延長	削孔数	測 点	延長	摘 要	測 点	延長	摘 要	測 点	延長	摘 要	測 点	延長	摘 要
NO. 5														
NO. 5+15.0	3.7													
NO. 6	5.3	4												
NO. 7														
NO. 7+10.0	9.1													
NO. 8	9.7													
NO. 8+10.0	9.8													
NO. 9	10.0													
NO. 9+10.0	9.9													
	3.6	19												
NO. 10	1.9													
NO. 10+10.0	10.1													
NO. 11	10.1													
NO. 11+10.0	7.1	11												
NO. 12	7.3													
	7.2	6												
NO. 12+10.0	2.8													
NO. 13	10.0													
NO. 14	20.3													
	6.9	15												
NO. 14+10.0														
合 計	144.8	55												

計第　63　表

坂路工　集計表

計　算　表

工　種	単位	1号坂路工	2号坂路工	3号坂路工	4号坂路工	5号坂路工	合　計
土工							
耕土鋤取(粘性土) C3(C)	(m3)	2.8	4.8	2.8	---	---	10.4
路体外盛土（B4）	(m3)	1.2	4.3	0.8	---	---	6.3
作業土工							
E（SE）	(m3)	1.2	2.7	0.9	---	---	4.8
Fu1（D）	(m3)	1.2	2.7	0.9	---	---	4.8
Fu3（D）	(m3)	1.6	2.8	1.5	---	---	5.9
基面整正（K）	(m2)	3.0	6.9	2.6	---	---	12.5
坂路擁壁							
コンクリート	(m3)	0.8	2.6	0.7	---	---	4.1
型枠	(m2)	5.6	15.7	4.2	---	---	25.5
基礎砕石	(m2)	3.0	6.9	2.4	---	---	12.3
舗装							
コンクリート舗装	(m3)	0.6	1.8	8.2	6.0	4.4	21.1
型枠	(m2)	0.1	---	3.7	0.8	4.0	8.7
路盤	(m2)	5.6	17.7	7.9	---	---	31.2

計第 64 表　　坂路工　箇所　　計　算　表

測　点	左右側	1号坂路工	2号坂路工	3号坂路工	4号坂路工	5号坂路工	摘要
NO. 0+16.0　付近	右側	1.0					
NO. 6+18.2　付近	左側		1.0				
NO. 9+15.9　付近	左側			1.0			
NO. 11+10.0　付近	左側				1.0		
NO. 14+7.9　付近	左側					1.0	
計		1.0	1.0	1.0	1.0	1.0	

計第 65 表　　坂路工　盛土・耕土鋤取(粘性土)・埋戻　　計　算　表

		路体外盛土（B4）			耕土鋤取(粘性土) C3(C)			Fu3（D）					
測 点	総延長	断面	平均	立積	断面	平均	立積	断面	平均	立積		平均	
1号坂路工													
片側													
B-B		0.4			0.4			0.2					
C-C	3.0	0.0	0.20	0.6	0.5	0.45	1.4	0.3	0.25	0.8			
計				0.6			1.4			0.8			
1号合計 ×2(両側)				1.2			2.8			1.6			
2号坂路工													
起点側　B-B													
		1.0			0.4			0.2					
C-C	2.5	1.0	1.00	2.5	0.4	0.40	1.0	0.2	0.20	0.5			
D-D	3.6	0.0	0.50	1.8	0.6	0.50	1.8	0.4	0.30	1.1			
計				4.3			2.8			1.6			
終点側　A-A													
C-C					0.4			0.2					
D-D	4.0				0.6	0.50	2.0	0.4	0.30	1.2			
計							2.0			1.2			
2号両側合計				4.3			4.8			2.8			
3号坂路工													
起点側　B-B													
C-C		0.4			0.5			0.2					
E-E	2.5	0.0	0.20	0.5	0.8	0.65	1.6	0.5	0.35	0.9			
計				0.5			1.6			0.9			
終点側　A-A													
C-C		0.3			0.4			0.2					
D-D	2.1	0.0	0.15	0.3	0.7	0.55	1.2	0.4	0.30	0.6			
計				0.3			1.2			0.6			
3号両側合計				0.8			2.8			1.5			
合　計				6.3			10.4			5.9			

計第 66 表　　坂路工作業土工　床掘・埋戻・基面整正　　計　算　表

		E（SE）			Fu1（D）			K					
測 点	距離	断面	平均	立積	断面	平均	立積	断面	平均	平積		平均	
1号坂路工													
片側													
B-B		0.2			0.3			0.6					
C-C	3.0	0.2	0.20	0.6	0.1	0.20	0.6	0.4	0.50	1.5			
計				0.6			0.6			1.5			
1号合計 ×2(両側)				1.2			1.2			3.0			
2号坂路工													
起点側													
		0.2			0.3			0.7					
C-C	2.5	0.2	0.20	0.5	0.3	0.30	0.8	0.7	0.70	1.8			
D-D	3.6	0.2	0.20	0.7	0.1	0.20	0.7	0.4	0.55	2.0			
計				1.2			1.5			3.8			
終点側													
		0.7			0.4			0.9					
C'-C'	1.0	0.7	0.70	0.7	0.4	0.40	0.4	0.9	0.90	0.9			
C-C		0.2			0.3			0.7					
D-D	4.0	0.2	0.20	0.8	0.1	0.20	0.8	0.4	0.55	2.2			
計				1.5			1.2			3.1			
2号両側合計				2.7			2.7			6.9			
3号坂路工													
起点側													
C-C		0.2			0.3			0.8					
E-E	2.5	0.2	0.20	0.5	0.1	0.20	0.5	0.4	0.60	1.5			
計				0.5			0.5			1.5			
終点側													
C-C		0.2			0.3			0.6					
D-D	2.1	0.2	0.20	0.4	0.1	0.20	0.4	0.4	0.50	1.1			
計				0.4			0.4			1.1			
3号両側合計				0.9			0.9			2.6			
合　計				4.8			4.8			12.5			

計第 67 表　　坂路擁壁（1号坂路工～3号坂路工）　　計　算　表

			コンクリート			型枠			基礎砕石								
測 点	距離	H	断面	平均	立積	断面	平均	平積	断面	平均	平積		平均			平均	
1号坂路工																	
		0.75	0.23			1.53			0.6								
	3.00	0.15	0.03	0.13	0.4	0.31	0.92	2.8	0.4	0.50	1.5						
					0.4			2.8			1.5						
1号合計 ×2（両袖）					0.8			5.6			3.0						
2号坂路工(起点側)																	
		0.86	0.28			1.76			0.7								
	2.50	0.86	0.28	0.28	0.7	1.76	1.76	4.4	0.7	0.70	1.8						
	3.60	0.15	0.03	0.16	0.6	0.31	1.04	3.7	0.4	0.55	2.0						
計					1.3			8.1			3.8						
2号坂路工(終点側)																	
		1.51	0.64			3.09			0.9								
	1.00	1.51	0.64	0.64	0.6	3.09	3.09	3.1	0.9	0.90	0.9						
		0.95	0.33	0.49		1.94	2.52		0.7	0.80							
	4.00	0.15	0.03	0.18	0.7	0.31	1.13	4.5	0.4	0.55	2.2						
計					1.3			7.6			3.1						
2号両袖合計					2.6			15.7			6.9						
3号坂路工(起点側)																	
		0.77	0.24			1.57			0.6								
	2.50	0.15	0.03	0.14	0.4	0.31	0.94	2.4	0.4	0.50	1.3						
計					0.4			2.4			1.3						
3号坂路工(終点側)																	
		0.67	0.20			1.37			0.6								
	2.10	0.15	0.03	0.12	0.3	0.31	0.84	1.8	0.4	0.50	1.1						
計					0.3			1.8			1.1						
3号両袖合計					0.7			4.2			2.4						
	平均H=	0.66															
合　計					4.1			25.5			12.3						

計第 68 表	坂路工舗装	計 算 表
工 種	計 算 式	計
1号坂路工		
コンクリート舗装	(1.60×3.00＋2.00×0.40)×0.10 =	0.6 m3
型枠	0.40×0.10×2 =	0.1 m2
路盤	1.60×3.00＋2.00×0.40 =	5.6 m2
2号坂路工		
コンクリート舗装	(4.01＋6.00)/2×2.75×0.10＋(3.30＋3.80)/2×1.1×0.10 =	1.8 m3
路盤	(4.01＋6.00)/2×2.75＋(3.30＋3.80)/2×1.1 =	17.7 m2
3号坂路工		
コンクリート舗装	0.87×0.80＋(0.87＋1.60)/2×5.50+1.80×2.50×0.10＋1.60×2.10×0.10 =	8.2 m3
型枠	0.42×0.80＋(0.42＋0.81)/2×5.50 =	3.7 m2
路盤	1.80×2.50＋1.60×2.10 =	7.9 m2
4号坂路工		
コンクリート舗装	0.69×0.48＋(0.69＋0.59)/2×1.67＋(0.59＋0.37)/2×9.68 =	6.0 m3
型枠	0.20×0.48＋(0.20＋0.10)/2×1.67＋(0.10+0.00)/2×9.68 =	0.8 m2
5号坂路工		
コンクリート舗装	0.64×0.48＋(0.64＋0.73)/2×3.80＋(0.73＋0.30)/2×2.80＋0.14×0.24	4.4 m3
型枠	0.48×0.48＋(0.48＋0.78)/2×3.80＋(0.78＋0.20)/2×2.80＋0.10＋0.24	4.0 m2

計第 69 表

坂路擁壁

単位数量計算書

（1m当り）

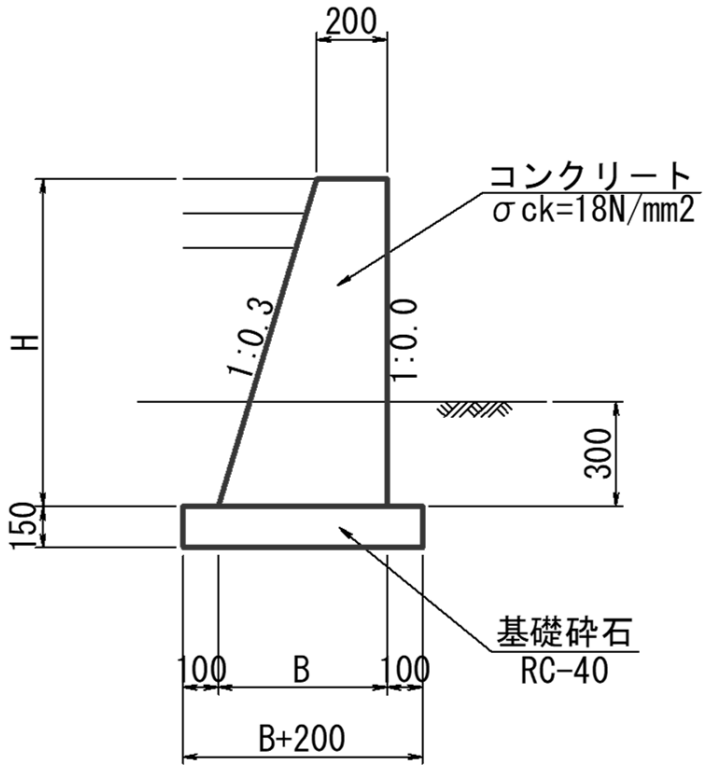

H	B	コンクリート	型枠	基礎砕石	
0.15	0.245	0.03	0.31	0.4	
0.67	0.401	0.20	1.37	0.6	
0.75	0.425	0.23	1.53	0.6	
0.77	0.431	0.24	1.57	0.6	
0.86	0.458	0.28	1.76	0.7	
0.95	0.485	0.33	1.94	0.7	
1.51	0.653	0.64	3.09	0.9	

計第 70 表

区画線工 延長

計 算 表

実線 外側線 W=15㎝ 白色						横断帯 緑色								
（左側）			（右側）			（中央）								
測 点	延長	摘 要	測 点	延長	摘 要	測 点	面積	摘 要						
			NO. 0+8.5											
			～	100.0										
			NO. 5+8.9											
NO. 5+2.0						NO. 5+6.4								
～	320.0					～	6.0							
NO. 21+1.3						NO. 5+8.9								
計	320.0			100.0			6.0							
				(m)			(m2)							
左右合計				420.0			6.0							

この図面はA1サイズをA3サイズへ縮小しています。

仮設工（参考図）

S=1:250

令和7年 国補

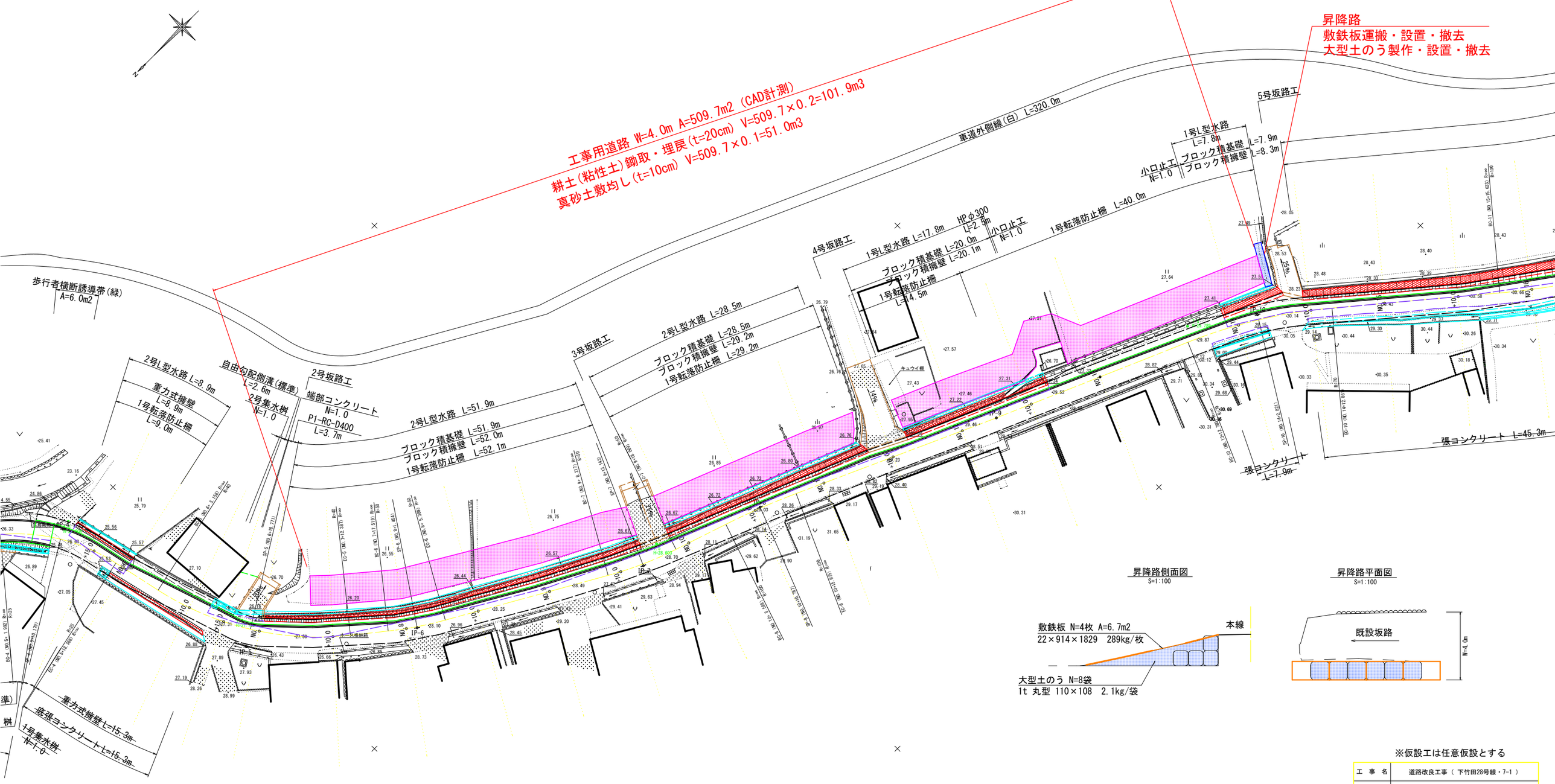

昇降路側面図

S=1:100

昇降路平面図

S=1:100

IP.NO	5
IA	39° 00′ 23″
R	40.000
TL	14.167
CL	27.232
SL	2.435

IP.NO	6
IA	9° 01′ 09″
R	50.000
TL	3.943
CL	7.871
SL	0.155

IP.NO	7
IA	11° 17′ 25″
R	50.000
TL	4.942
CL	9.853
SL	0.244

IP.NO	8
IA	5° 56′ 43″
R	100.000
TL	5.193
CL	10.376
SL	0.135

IP.NO	9
IA	0° 52′ 27″
R	
TL	
CL	
SL	

IP.NO	10
IA	16° 26′ 09″
R	70.000
TL	10.110
CL	20.080
SL	0.726

IP.NO	11
IA	13° 28′ 53″
R	100.000
TL	11.819
CL	23.530
SL	0.696

※仮設工は任意仮設とする

工事名	道路改良工事（ 下竹田28号線・7-1 ）		
図面名	仮設工（参考図）		
作成年月日	2025年7月		
縮尺	図示	図面番号	1 / 1
会社名			
事業者名	福山市　神辺建設産業課		