現場説明書（技術的事項）

工事名称　　福山市立南小学校屋外倉庫他新設工事

1　現場の状況

工事場所は、福山市立南小学校の敷地内です。

本施設は、工事期間中も通常業務を行っております。

2　別途工事

・福山市立南小学校幹線移設工事

3　留意事項

(1)　工事に当たっては、交通渋滞、騒音、粉塵、振動、汚染排水等により、近隣住民に迷惑のかからないよう十分配慮してください。

(2)　工事期間中も教育施設を使用しているため、工事関係者はもとより、職員、児童及び第三者への安全確保に必要な対策を講じてください。

(3)　作業時間は原則午前８時から午後５時までとし、通学時間帯を考慮してください。

(4)　工事の車両等の進入・退出・停車等に当たっては十分な注意を払い、通行者等の安全を第一に図ってください。

(5)　資材の搬入、搬出時にはシート等でカバーするなど、土砂・木片等が飛散しないよう注意するとともに、タイヤ等に付着した土砂によって道路汚損等のないように注意してください。

(6)　道路等を汚損した場合は、速やかに清掃等の復旧を行い、工事期間中の進入、退出路に係る維持管理（舗装・構造物等の保護養生、補修等）は、受注者で行ってください。

(7)　工事場所外においても、駐車違反、速度制限、積載制限等交通法規を遵守し、事故防止に万全を期してください。

(8)　工事に係る留意事項は、協力業者、資材納入業者等にも指導を徹底してください。

(9)　工事現場内の資機材の保管等については、受注者において十分な管理を行い、各工種・工程における廃材・ごみ等についても、受注者の責任において遅滞なく処理してください。

(10)　実施工程表は、契約後１４日以内に提出し承諾を受けてください。また、施工関係書についても速やかに提出し、承諾を受けてください。

(11)　工事で既存建築物等に汚損等が生じた場合は、監督員及び施設管理者に報告するとともに、受注者の責任で速やかに復旧してください。

(12)　はつり工事等施設使用に影響を及ぼす作業については、十分な騒音・粉塵対策を講じてください。

(13)　特定建設資材は再資源化に努め、産業廃棄物は関係法令に従い適切に処理してください。

(14)　工事施工に必要な官公署への手続は、受注者の責任において速やかに行い、手続を行った場合は、速やかに報告してください。

(15)　受注者は、地元企業、地場製品の活用に努めてください。

(16)　現場着手日及び工事関係車両の駐車場の計画は、あらかじめ施設管理者と協議の上、決定してください。また、工事用車両は、通学時間帯を避けて出入りしてください。

福山市立南小学校屋外倉庫他新設工事

図面番号	図面名称
A-00	表紙・図面リスト
A-01	工事概要・附近見取図
A-02	配置図・面積表
A-03	敷地求積図
A-04	屋外倉庫詳細図（１）
A-05	屋外倉庫詳細図（２）
A-06	自転車置場詳細図
A-07	解体詳細図（１）
A-08	解体詳細図（２）

A2：100%
A3： 71%

工 事 名	福山市立南小学校屋外倉庫他新設工事		福山市保健福祉局ネウボラ推進部保育施設課							図 面 Ｎ Ｏ．
図面名称	表紙・図面リスト	2025年9月	主務	課員	次長	課長補佐	課長	部長		A-00

工事概要

1. 工事名称	福山市立南小学校屋外倉庫他新設工事
2. 工事場所	福山市明治町４番１号（地番：福山市明治町３６番地１）
3. 工事概要	屋外倉庫・自転車置場新設　一式
	既存構造物解体・撤去　一式
4. 別途工事	福山市立南小学校幹線移設工事　一式

仕　様

1. 共通事項	図面及び特記仕様書に記載されていない事項は、すべて国土交通省大臣官房官庁営繕部制定の「公共建築工事標準仕様書（建築工事編）（令和４年版）」及び「公共建築改修工事標準仕様書（建築工事編）（令和４年版）」による。また、石綿含有建材の除去及び処理については、国土交通省大臣官房官庁営繕部制定の「建築物解体工事共通仕様書（令和４年版）」による。 (1)官公署手続き 受注者は関係官公署への必要な手続きを代行する。（官公署手続きは監督員の承諾後とする。） (2)地元企業及び地場製品の活用 受注者は、地元企業及び地場製品の積極的な活用に努める。 (3)疑義に対する協議等 設計図書に定められた内容に疑義が生じた場合又は現場の納まり、取り合い等の関係で、設計図書によることが困難若しくは不都合が生じた場合は、監督員と協議する。 (4)その他 本工事の工期は工事検査期間としての14日を含んでいる。 本工事は、法定外の労災保険を見込んでいる。
2. 主任技術者	受注者は、主任技術者を建設業法により定め、工事現場内において工事名・工期・写真・所属会社名及び証明印の入った名札を着用する。
3. 発生材の処理	(1)すべて構外に搬出し、「建設工事に係る資材の再資源化等に関する法律」（以下「建設リサイクル法」という。）「資源の有効な利用の促進に関する法律」「廃棄物の処理及び清掃に関する法律」その他関係法令等によるほか、建設副産物適正処理推進要綱に従い適正に処理する。 (2)建設副産物情報交換システム（ＣＯＢＲＩＳ）　（一財）日本建設情報総合センター 受注者は、本工事の請負金額が 100 万円以上の場合、施工計画時、工事完了時及び登録情報の変更が生じた時は速やかに当該システムにデータの登録を行うものとする。また、建設リサイクル法に規定する建設資材を搬入（搬出）する場合は、次表により計画書（実施書）を提出する。 なお、これにより難い場合は、監督員と協議する。

	工事着手前	工事完成時
搬入	再生資源利用計画書	再生資源利用実施書
搬出	再生資源利用促進計画書	再生資源利用促進実施書

	(3)本工事で発生する建設廃棄物のうち、広島県内の最終処分場に搬入する建設廃棄物については、広島県産業廃棄物埋立税が課税される。 なお、本工事では広島県産業廃棄物埋立税相当額を含んでいる。 (4)産業廃棄物管理表（ﾏﾆﾌｪｽﾄ　Ｄ．Ｅ票の写し）を提出する。
4. 工事及び完成写真	着工前　L版程度（カラー） 工事中　L版程度（カラー）　―― １部提出 完成時　L版程度（カラー）
5. 完成時の提出図書	竣工図電子データ　一式（竣工図電子データ作成要領による）
6. 仮設工事	工事用水、工事電力は、構内既存施設を使用できないものとする。
7. 工事現場の安全対策	(1)工程は、施設管理者と協議し施設運営に支障のないように努める。 (2)入口から工事現場までの間は、施設と共同使用となるので安全の確保に努める。その他、必要に応じ仮囲いを設置する。 (3)工事に際し、施設に破損を与えた場合は、受注者の責任において速やかに原状復旧を行う。
8. 施工計画書	工事の着手に先立ち、施工計画書を作成し、監督員に提出する。
9. 使用材料	使用材料（見本を含む）は、監督員の承諾を得る。
10. 工程表の提出	契約後14日以内に実施工程表を作成し、監督員に提出する。
11. 情報共有システム	本項目の特記事項は、⊙ 印のついたものを適用する。 ・本工事は、インターネットを利用して、受発注者間の情報を電子的に交換・共有することにより、効率化を図る情報共有システムの対象工事である。 本工事で利用する情報共有システムは、「広島県工事中情報共有システム」とし、当該サービス提供者との契約は受注者が行い利用料を支払うものとする。 運用に当たっては、「福山市発注工事における情報共有システム利用実施要領（建築工事）」及び「情報共有システム利用手引（建築工事）」によるものとする。 ・　発注者指定型 共通仮設費として情報共有システムの利用料を見込んでいる。 受注者は、本システムを利用できない特別の事由がある場合は、工事着手までに当該事由を記載した工事打合せ簿を監督員に提出し、その承諾を得ることで本システムを利用しないことができる。 ⊙　受注者希望型（契約時の請負金額が５００万円以上のものに限る） 工事費には情報共有システムの利用料を見込んでいない。 本システムの利用を希望する受注者は、工事着手までに工事打合せ簿により、監督員にその旨を申し出て、本システムを利用するものとする。 その場合の請負金額の変更については、情報共有システムの利用料を共通仮設費に見込むものとし、本システムの利用を確認した後に変更契約を行うものとする。

建築概要

①：屋外倉庫	②：自転車置場
主要用途：小学校（08080）	主要用途：小学校（08080）
工事種目：増　築	工事種目：増　築
構　　造：鉄骨造	構　　造：鉄骨造
階　　数：平　家	階　　数：平　家
建築面積：　20.79 ㎡	建築面積：　10.08 ㎡
延床面積：　20.79 ㎡	延床面積：　10.08 ㎡
最高高さ：　2,455 mm	最高高さ：　2,248 mm
軒 高 さ：　2,310 mm	軒 高 さ：　2,110 mm

建設地：福山市明治町４番１号
福山市立南小学校

附近見取図　縮尺　NOSC

A2：100%
A3：71%

工事名	福山市立南小学校屋外倉庫他新設工事		福山市保健福祉局ネウボラ推進部保育施設課	図面ＮＯ．
図面名称	工事概要・附近見取図	2025年9月	主務　課員　次長　課長補佐　課長　部長	A-01

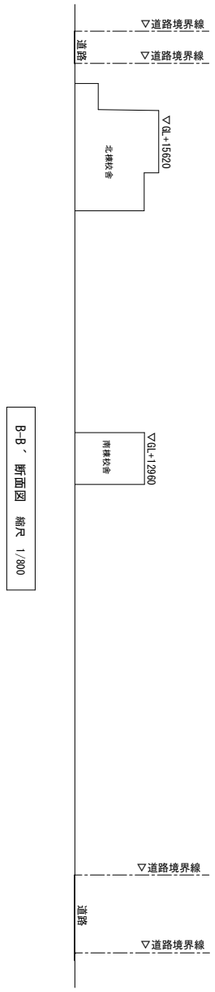

B-B´ 断面図 縮尺 1/800

C-C´ 断面図 縮尺 1/800

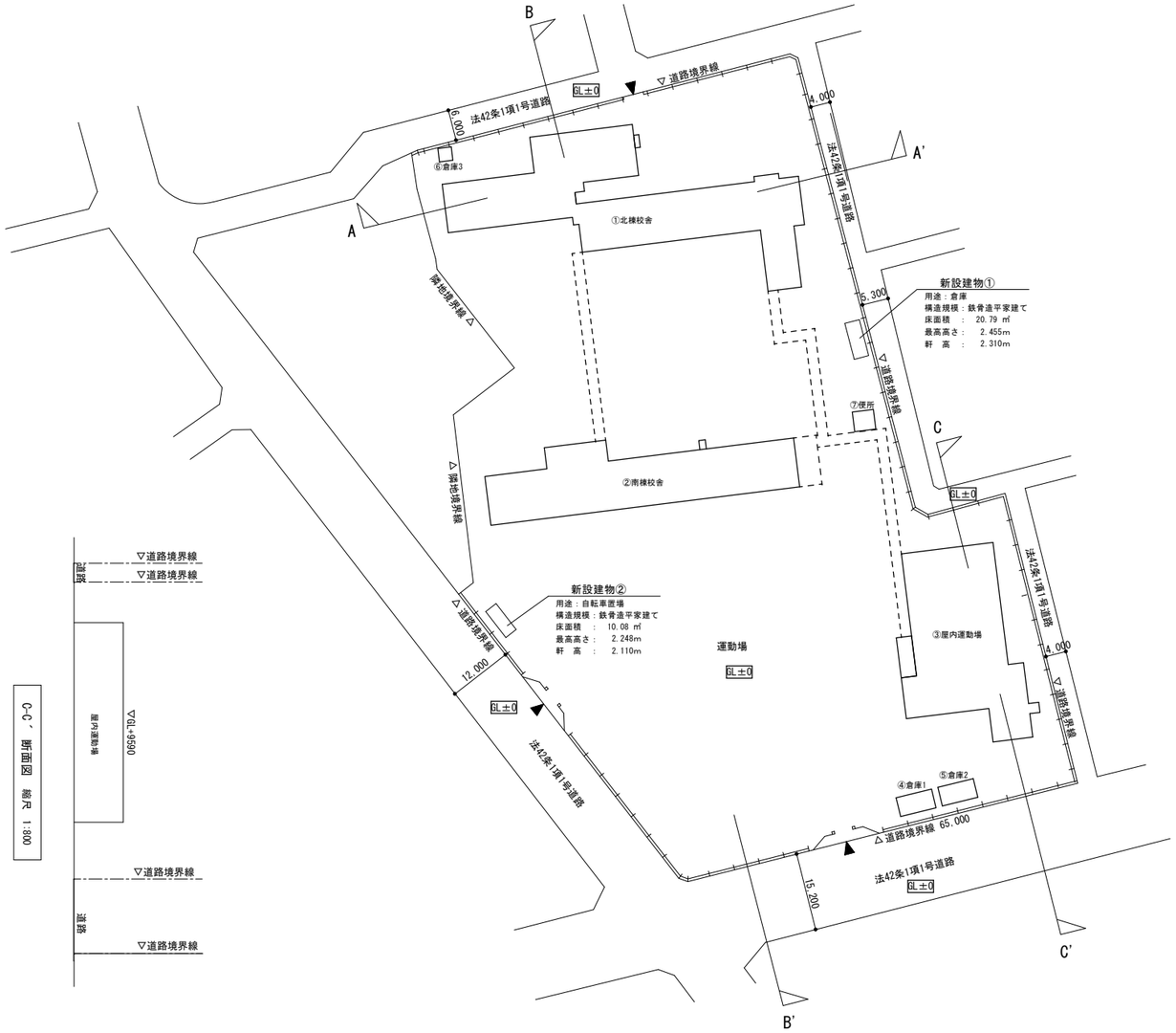

配置図 縮尺 1/800

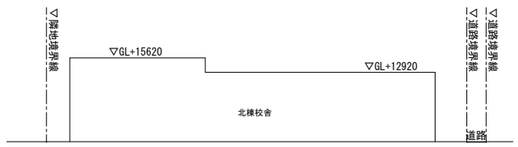

A-A´ 断面図 縮尺 1/800

	既存部分			
建物番号	建 物 名	構造・規模	建築面積（㎡）	床面積（㎡）
1	北棟校舎	ＲＣ造４階建	1,055.19	2,481.00
2	南棟校舎	ＲＣ造３階建	636.08	1,468.00
3	屋内運動場	Ｓ造平家建	801.23	703.18
4	倉庫1	ＣＢ造平家建	27.00	27.00
5	倉庫2	ＲＣ造平家建	31.50	31.50
6	倉庫3	Ｓ造平家建	7.00	7.00
7	便所	ＣＢ造平家建	16.00	16.00
	渡り廊下		233.37	
既存合計			2,807.37	4,733.68

	新設部分			
建物番号	建 物 名	構造・規模	建築面積（㎡）	床面積（㎡）
1	倉庫	Ｓ造平家建	20.79	20.79
2	自転車置場	Ｓ造平家建	10.08	10.08
	増築合計		30.87	30.87

合 計	建築面積（㎡）	延べ床面積（㎡）
	2,838.24	4,764.55

A2：100%
A3： 71%

工 事 名	福山市立南小学校屋外倉庫他新設工事		福山市保健福祉局ネウボラ推進部保育施設課							図面ＮＯ．
図面名称	配置図・面積表	2025年9月	主務	課員	次長	課長補佐	課長	部長		A-02

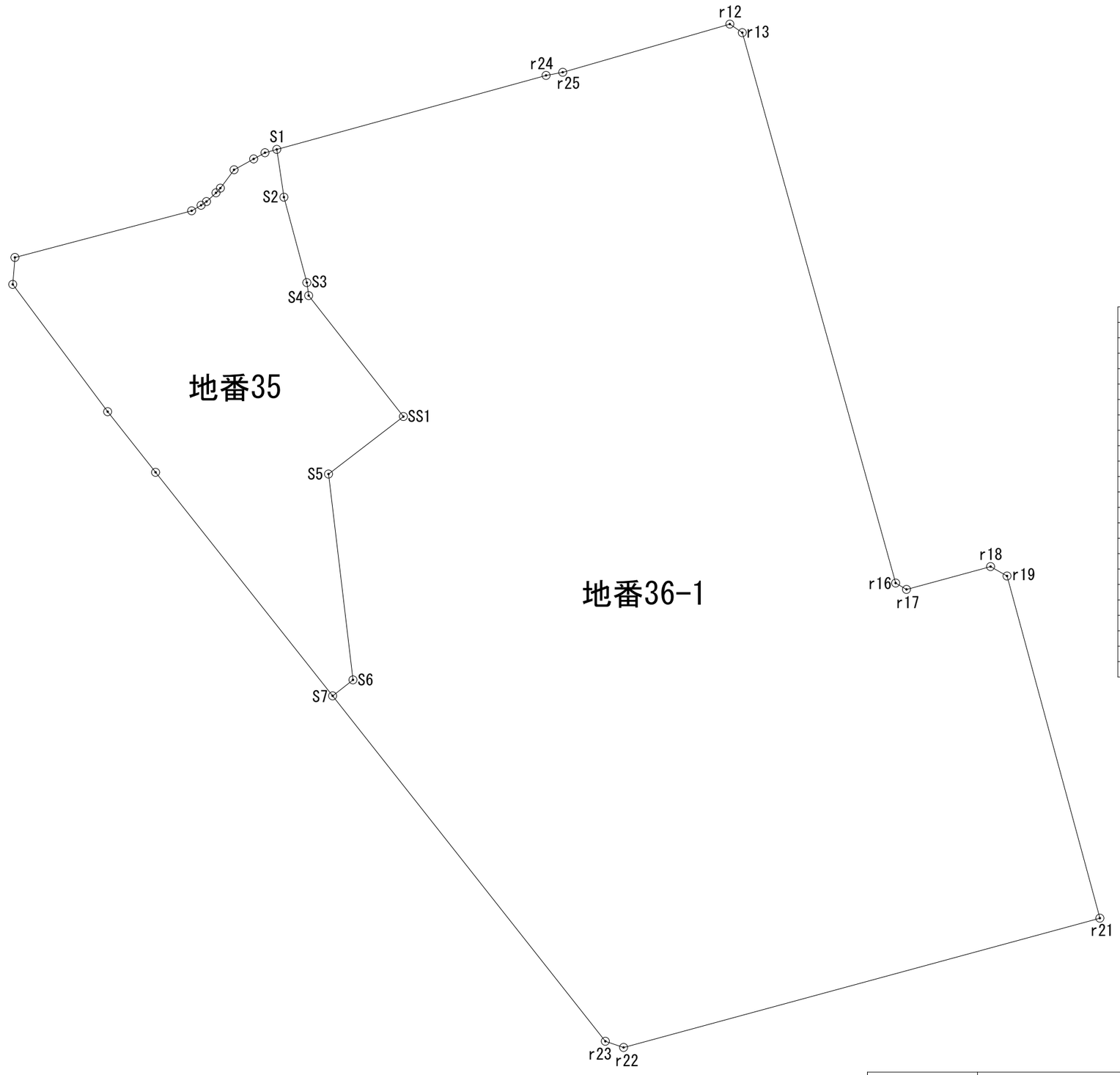

求積表

地　番	36 － 1			
NO	Ｘｎ	Ｙｎ	Ｙｎ＋１－Ｙｎ－１	Ｘｎ ・（Ｙｎ＋１－Ｙｎ－１）
S1	-167488.486	110303.241	-41.654	6976565.395844
S2	-167496.075	110304.382	4.772	-799291.269900
S3	-167509.634	110308.013	3.919	-656470.255646
S4	-167511.707	110308.301	15.347	-2570802.167329
SS1	-167530.905	110323.360	3.171	-531240.499755
S5	-167540.040	110311.472	-8.008	1341660.640320
S6	-167572.743	110315.352	0.647	-108419.564721
S7	-167575.275	110312.119	40.108	-6721109.129700
r23	-167630.123	110355.460	46.248	-7752557.928504
r22	-167631.112	110358.367	78.615	-13178319.869880
r21	-167610.579	110434.075	60.953	-10216367.621787
r19	-167556.240	110419.320	-17.375	2911289.670000
r18	-167554.739	110416.700	-15.977	2677022.065003
r17	-167558.374	110403.343	-15.081	2526947.838294
r16	-167557.353	110401.619	-26.111	4375090.044183
r13	-167469.939	110377.232	-26.369	4416014.821491
r12	-167468.580	110375.250	-28.544	4780223.147520
r25	-167476.234	110348.688	-29.214	4892650.700076
r24	-167476.732	110346.036	-45.447	7611315.039204
			合　計	-25798.945287
			合　計　面　積	12899.4726435
			地　積	12899.47 m2

敷地面積求積図　縮尺　1:500

A2：100%
A3： 71%

工　事　名	福山市立南小学校屋外倉庫他新設工事		福山市保健福祉局ネウボラ推進部保育施設課	図面ＮＯ．
図面名称	敷地求積図	2025年9月	主務　課員　次長　課長補佐　課長　部長	A-03

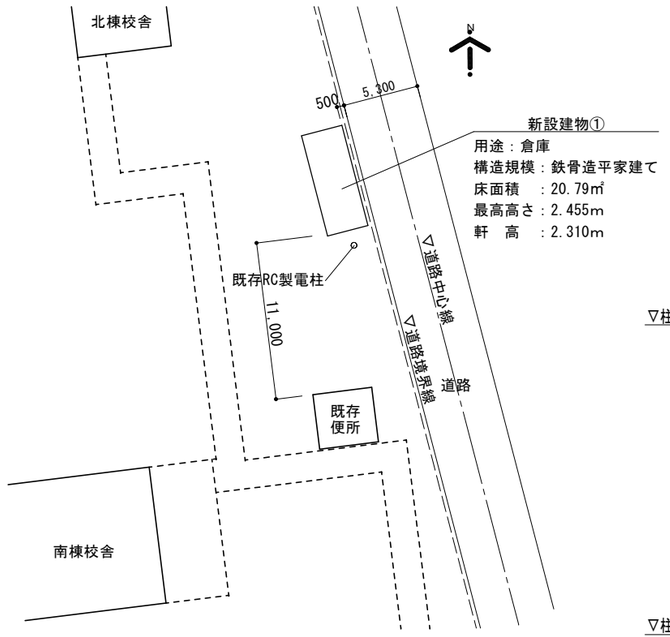

配置図　S=1/300

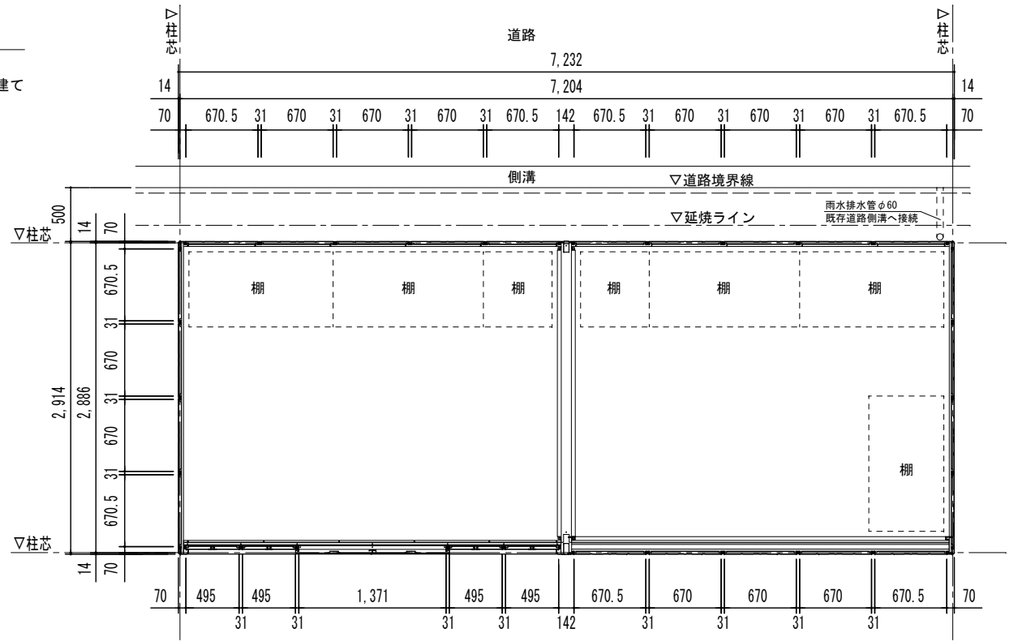

平面図　S=1/40

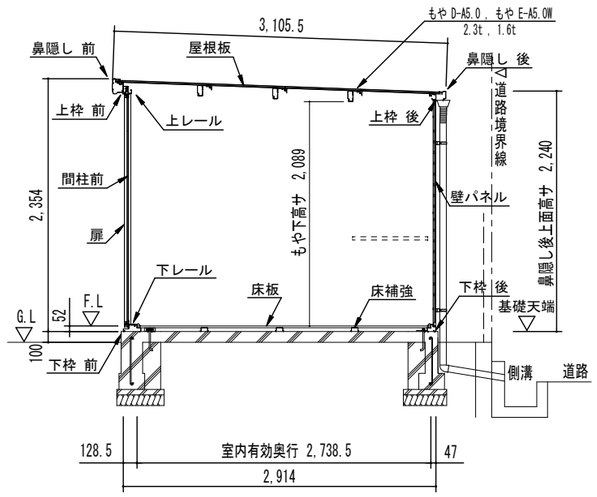

側面断面図　S=1/40

仕様大要　※ヨド物置-LMD-7229HR同等品

部　材　名	厚さ(m/m)	材　質	
屋 根 板	0.4	JIS G3322 塗装溶融55%アルミニウム-亜鉛合金めっき鋼板 C9LCC	
床 補 強	1.2	JIS G3321 溶融55%アルミニウム-亜鉛合金めっき鋼板 S9LCC	
<一般型> もや D-A5.0	2.3	JIS G3312 塗装溶融亜鉛めっき鋼板 CGCC	
<一般型> もや E-A5.0W	1.6	JIS G3312 塗装溶融亜鉛めっき鋼板 CGCC	
下枠前（側・後・中）	1.2 （1.0 ）	JIS G3322 塗装溶融55%アルミニウム-亜鉛合金めっき鋼板 C9LCC	
土 台 前	1.0	JIS G3322 塗装溶融55%アルミニウム-亜鉛合金めっき鋼板 C9LCC	
桁 前	1.0	JIS G3322 塗装溶融55%アルミニウム-亜鉛合金めっき鋼板 C9LCC	
上 枠 前（後）	1.0 （0.8 ）	JIS G3322 塗装溶融55%アルミニウム-亜鉛合金めっき鋼板 C9LCC	
上 枠 左,右	0.8	JIS G3322 塗装溶融55%アルミニウム-亜鉛合金めっき鋼板 C9LCC（ツートンカラー）	
<一般型> 上枠中	1.2	JIS G3322 塗装溶融55%アルミニウム-亜鉛合金めっき鋼板 C9LCC	
上レール	1.2	アルミニウム合金押出形材	
下レール	0.8	JIS G3322 塗装溶融55%アルミニウム-亜鉛合金めっき鋼板 C9LCC	
鼻 隠 し 前	0.5	JIS G3322 塗装溶融55%アルミニウム-亜鉛合金めっき鋼板 C9LCC（ツートンカラー）	
鼻 隠 し 後	0.5	JIS G3322 塗装溶融55%アルミニウム-亜鉛合金めっき鋼板 C9LCC	
柱	0.8	JIS G3322 塗装溶融55%アルミニウム-亜鉛合金めっき鋼板 C9LCC	
中 柱	0.8	JIS G3322 塗装溶融55%アルミニウム-亜鉛合金めっき鋼板 C9LCC	構造接着
	1.2	JIS G3322 塗装溶融55%アルミニウム-亜鉛合金めっき鋼板 C9LCC	
扉	0.8	JIS G3322 塗装溶融55%アルミニウム-亜鉛合金めっき鋼板 C9LCC	
壁 パ ネ ル	0.5	JIS G3322 塗装溶融55%アルミニウム-亜鉛合金めっき鋼板 C9LCC	
袖 壁	0.5	JIS G3322 塗装溶融55%アルミニウム-亜鉛合金めっき鋼板 C9LCC	
間 柱	1.0	JIS G3322 塗装溶融55%アルミニウム-亜鉛合金めっき鋼板 C9LCC	
床 板	0.6	JIS G3322 塗装溶融55%アルミニウム-亜鉛合金めっき鋼板 C9LCC	
アンカープレート（L）	2.3	JIS G3302 溶融亜鉛めっき鋼板 SGCC（後塗装仕上げ）	

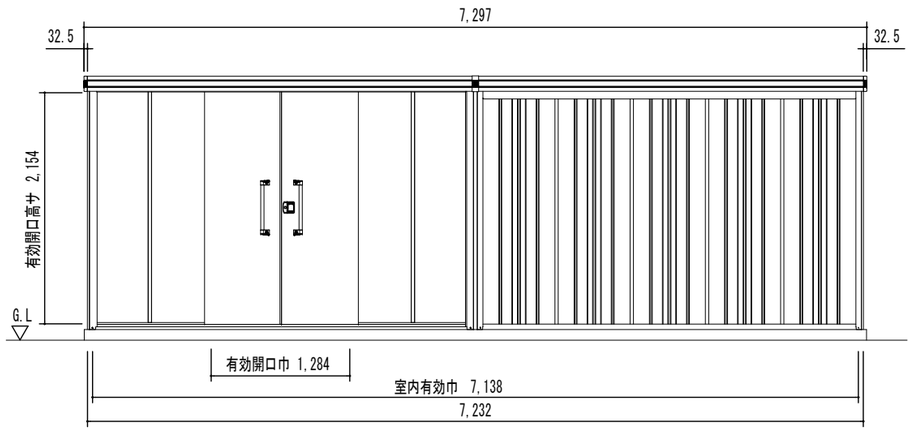

正面立面図　S=1/40

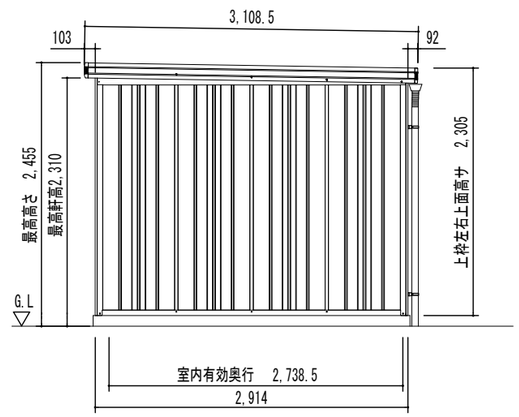

側面立面図　S=1/40

部　材　名	サイズ（巾×高サ）
扉 右　H-A	716 × 2178
扉 左　H-A	716 × 2178
壁パネル　H-A	670 × 2110
袖 壁　H-B	495 × 2149

■ 面積算定

建築面積：　7.204 x 2.886　＝　20.79 ㎡

床面積：　7.204 x 2.886　＝　20.79 ㎡

A2：100%
A3：71%

工 事 名	福山市立南小学校屋外倉庫他新設工事	福山市保健福祉局ネウボラ推進部保育施設課	図面ＮＯ．
図面名称	屋外倉庫詳細図（１） 2025年9月	主務 課員 次長 課長補佐 課長 部長	A-04

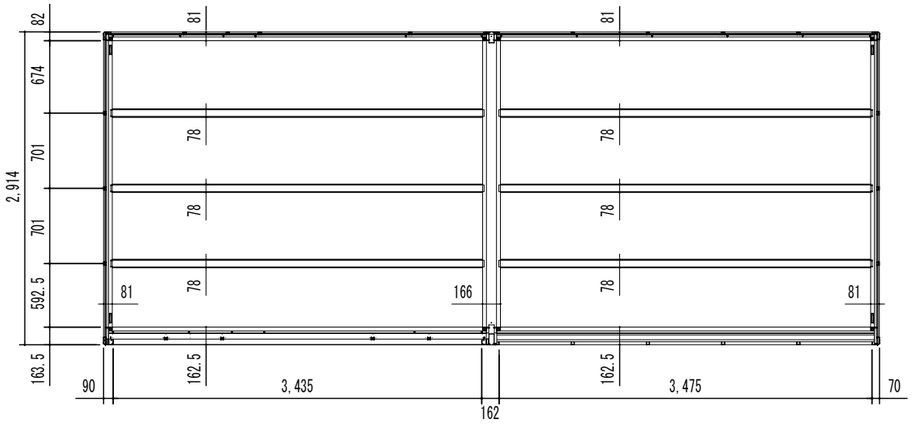

床伏図　S=1/40

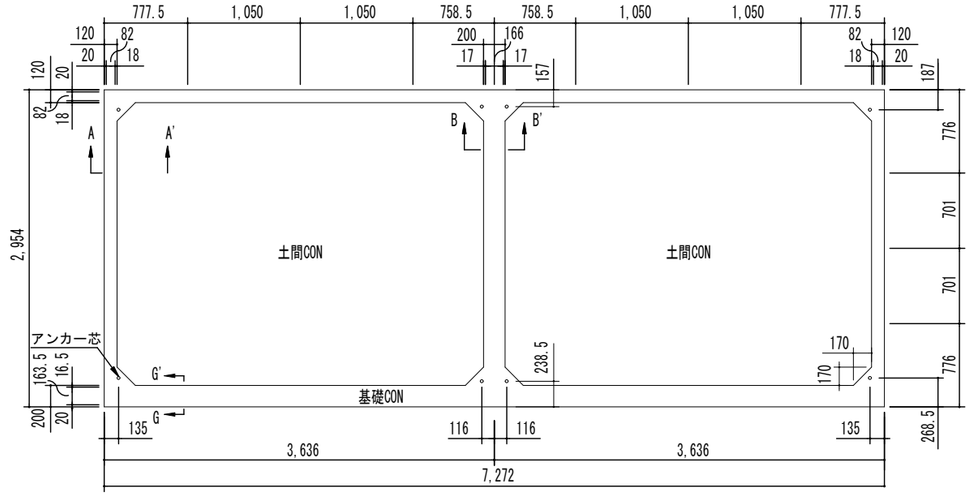

布基礎伏図　S=1/40

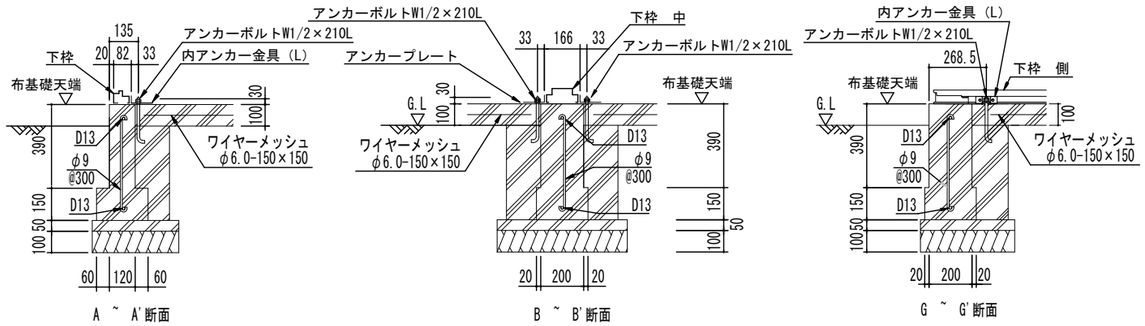

基礎詳細図　S=1/20

※ コンクリート設計基準強度Fc=21N/mm²とする。

A2：100%
A3：71%

工　事　名	福山市立南小学校屋外倉庫他新設工事		福山市保健福祉局ネウボラ推進部保育施設課								図面ＮＯ．
図面名称	屋外倉庫詳細図（２）	2025年9月	主務	課員	次長	課長補佐	課長	部長			A-05

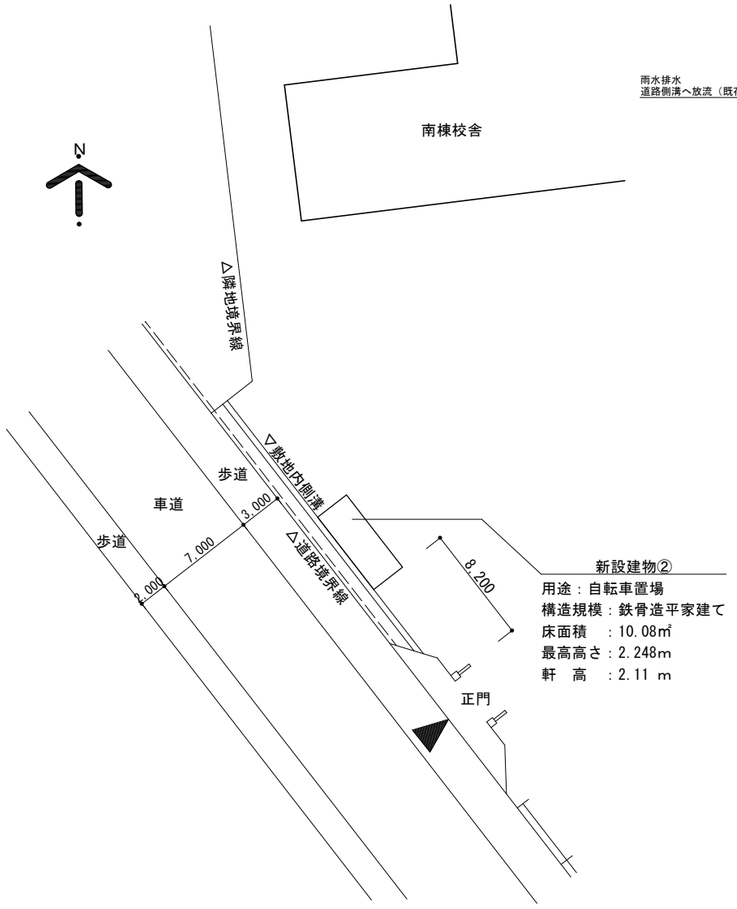

配置図　S=1/300

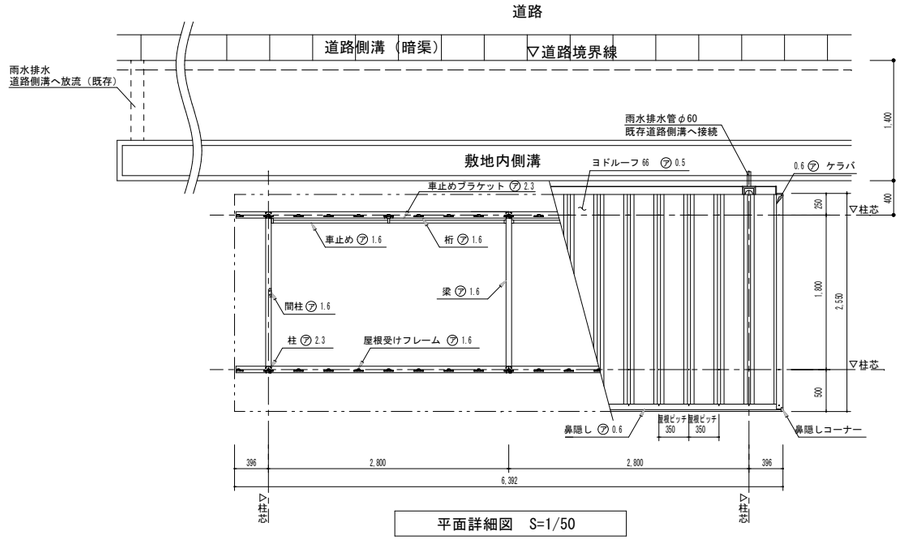

平面詳細図　S=1/50

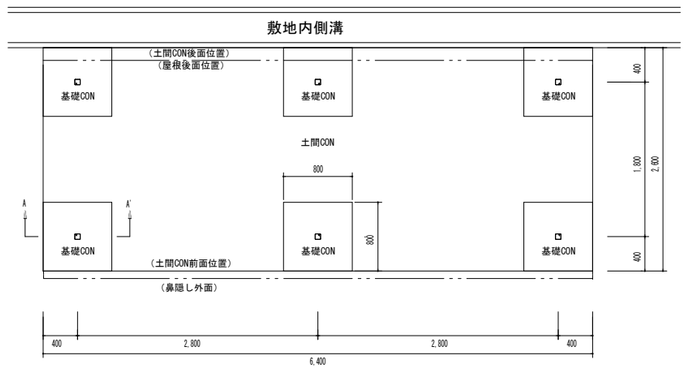

基礎伏図　S=1/50

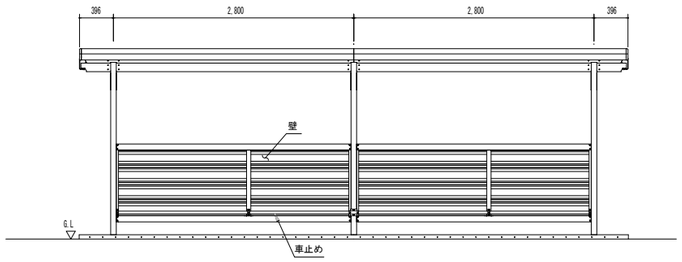

正面立面図　S=1/50

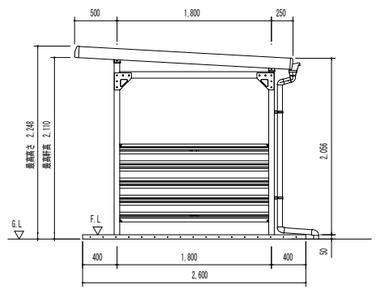

側面立面図　S=1/50

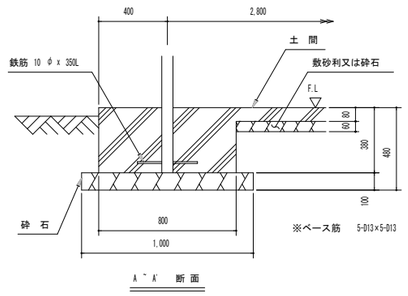

基礎詳細図　S=1/25

※ コンクリート設計基準強度Fc=21N/mm²とする。

仕様大要　※ヨド自転車置場-YOKC-280同等品

部材表	形状	板厚	使用材料
柱	□ — 65 x 65	2.3mm	塗装溶融亜鉛めっき鋼板
梁	□ — 75 x 65	1.6mm	JIS G3312 塗装溶融亜鉛めっき鋼板 CGCC
桁	⊏ — 100x75x18	1.6mm	JIS G3312 塗装溶融亜鉛めっき鋼板 CGCC
壁	ヨド角波サイディング800M型	0.4mm	JIS G3322 塗装溶融55%アルミニウム-亜鉛合金めっき鋼板　CGLCC
間柱	▯ — 50 x 20	1.6mm	JIS G3312 塗装溶融亜鉛めっき鋼板 CGCC
胴縁	⊓ — 70 x 48	1.6mm	JIS G3312 塗装溶融亜鉛めっき鋼板 CGCC
車止め	□ — 32 x 32	1.6mm	JIS G3312 塗装溶融亜鉛めっき鋼板 CGCC
屋根	ヨドルーフ　66	0.5mm	JIS G3322 塗装溶融55%アルミニウム-亜鉛合金めっき鋼板　CGLCC

■ 面積算定

建築面積：	5.60 x 1.80	＝	10.08 ㎡
床面積：	5.60 x 1.80	＝	10.08 ㎡

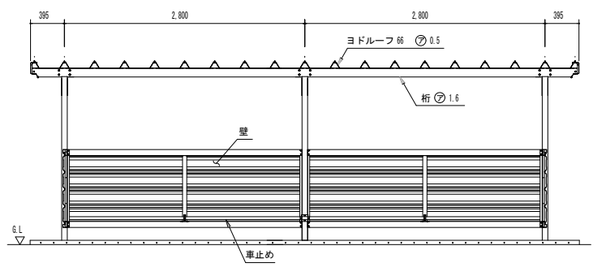

正面断面図　S=1/50

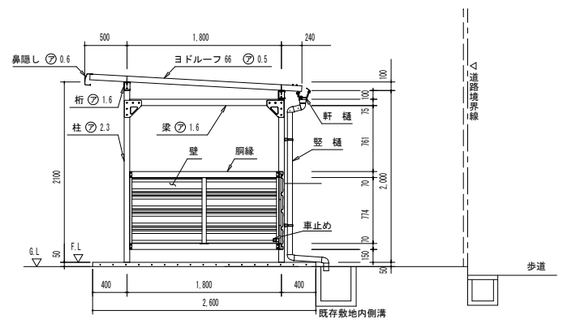

側面断面図　S=1/50

A2：100%
A3：71%

工　事　名	福山市立南小学校屋外倉庫他新設工事		福山市保健福祉局ネウボラ推進部保育施設課									図面ＮＯ．
図面名称	自転車置場詳細図	2025年9月	主務	課員	次長	課長補佐	課長	部長				A-06

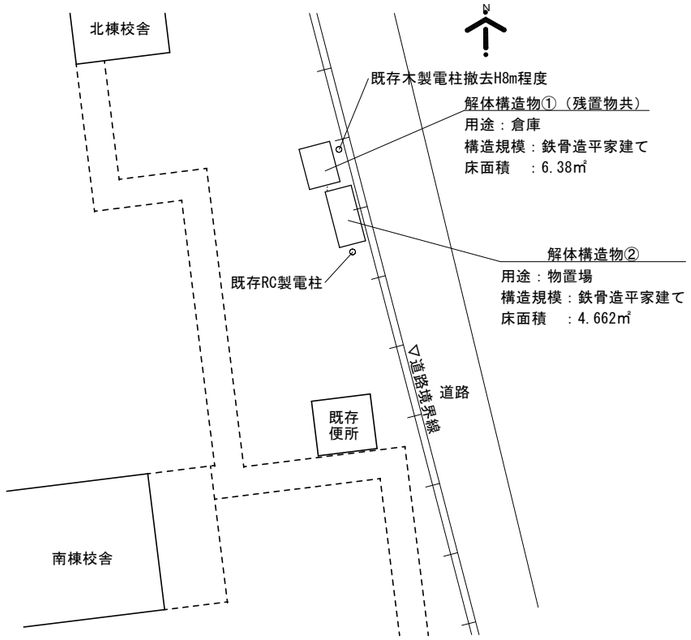

配置図　S=1/300

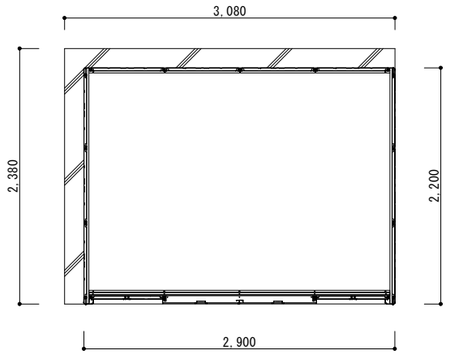

解体倉庫平面図　S=1/40

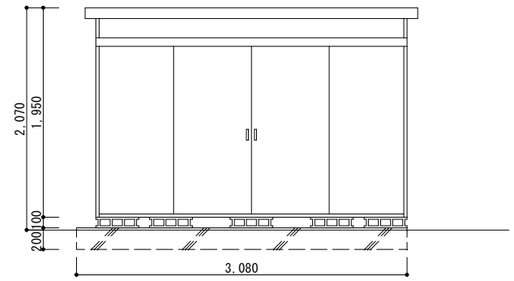

解体倉庫正面立面図　S=1/40

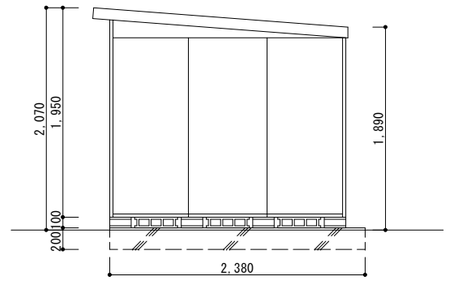

解体倉庫側面立面図　S=1/40

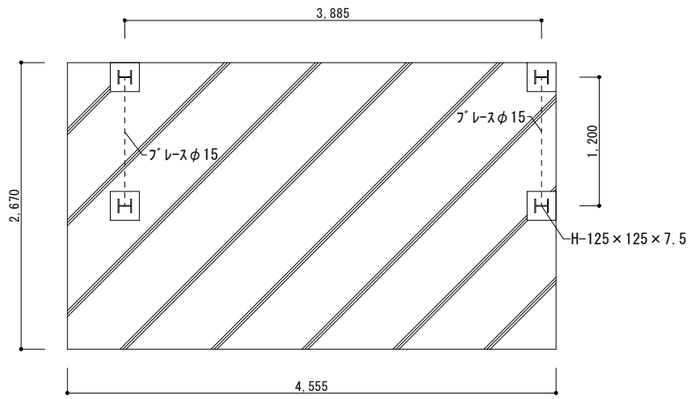

解体物置場平面図　S=1/40

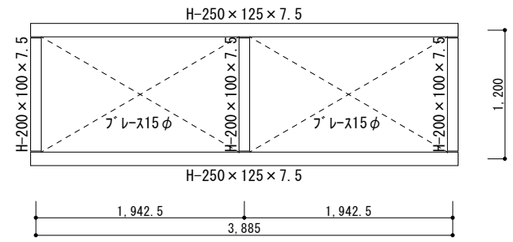

解体物置場梁伏図　S=1/40

解体・撤去物一覧

名　称	構　造	規　模	備　考
屋外倉庫	Ｓ造平家建て	床面積6.38㎡	残置物共
物置場	Ｓ造平屋建て	床面積4.662㎡	
電柱	木製	高さ8.0m	

＊既存図面が残っていないため、施工時において、基礎等が本図面と異なる場合は発注者と協議を要するものとします。

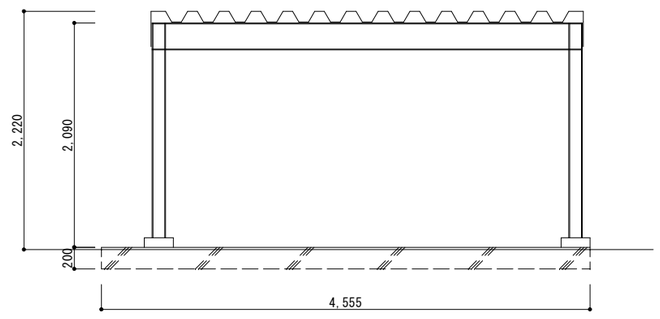

解体物置場正面立面図　S=1/40

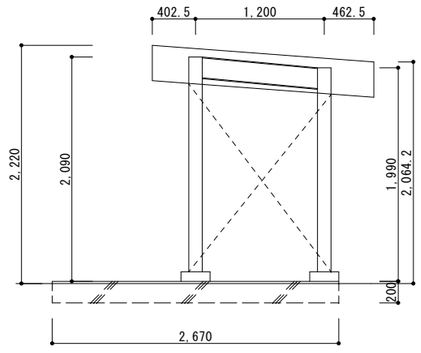

解体物置場側面立面図　S=1/40

A2：100%
A3：71%

工　事　名	福山市立南小学校屋外倉庫他新設工事		福山市保健福祉局ネウボラ推進部保育施設課								図面ＮＯ．
図面名称	解体詳細図（１）	2025年9月	主務	課員	次長	課長補佐	課長	部長			A-07

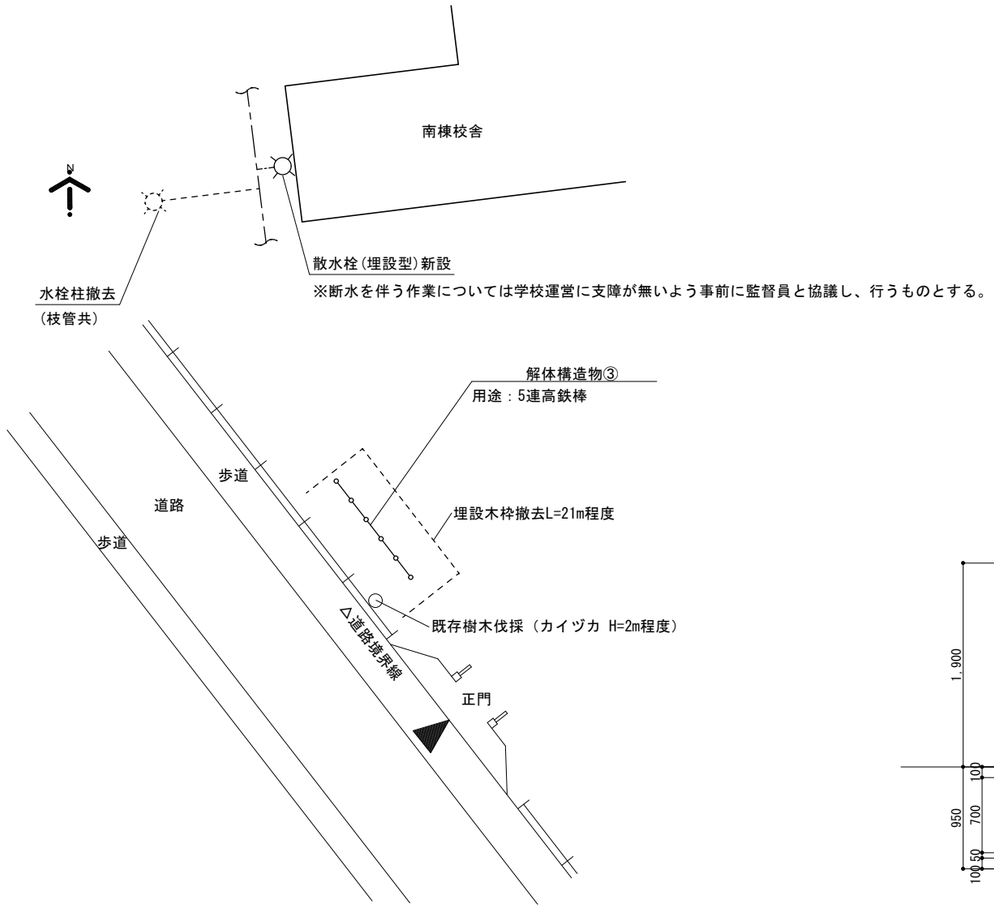

配置図　S=1/300

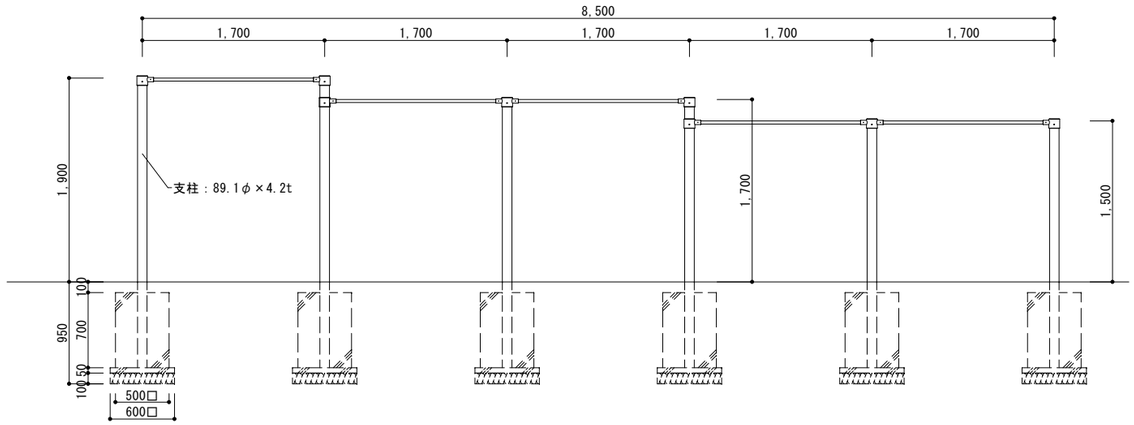

解体高鉄棒正面立面図　S=1/40

解体・撤去物一覧

名　称	構　造	規　模	備　考
5連高鉄棒	―	高さ1.9m 幅8.5m	―
樹木	―	高さ2.0m	―
木枠	―	長さ21.0m	―
水栓柱	―	―	撤去後散水栓新設

＊既存図面が残っていないため、施工時において、基礎等が本図面と異なる場合は発注者と協議を要するものとします。

A2：100%
A3：71%

工　事　名	福山市立南小学校屋外倉庫他新設工事		福山市保健福祉局ネウボラ推進部保育施設課	図面ＮＯ．
図面名称	解体詳細図（２）	2025年9月	主務 課員 次長 課長補佐 課長 部長	A-08

参考数量書

§工事名称　　福山市立南小学校屋外倉庫他新設工事

§工事場所　　福山市明治町4番1号

特記事項

1　この数量書は，福山市建設工事請負契約約款１条に定める「設計図書」ではなく参考数量です。従って，契約後の変更等を含意するものではありません。

2　数量の算出は次の基準によっています。

※「建築数量積算基準・同解説」　　（建築工事積算研究会制定）

設　計　書

工事名称　　福山市立南小学校屋外倉庫他新設工事

工事場所　　福山市明治町4番1号

【工事概要】
建築工事　一式
屋外倉庫・自転車置場新設
既存構造物解体・撤去

【別途工事】
福山市立南小学校幹線移設工事　一式

福　山　市

名　　称	数　　量	単位	金　　額	備　　考
直接工事費				
建築工事	1	式		
計				
共通費				
共通仮設費	1	式		
現場管理費	1	式		
一般管理費等	1	式		
計				
工事価格	1	式		
消費税等相当額	1	式		消費税率 10 %
工事費	1	式		

名　　称	数　　量	単位	金　　額	備　　考
小学校	1	式		
計				

名　　称	数　　量	単位	金　　額	備　　考
園舎	1	式		
計				

園舎

名　　称	数　　量	単位	金　　額	備　　考
仮設	1	式		
屋外倉庫	1	式		
自転車置場	1	式		
解体・撤去	1	式		
産業廃棄物運搬処分費	1	式		
計				

園舎

科　目　名　称	中　科　目　名　称	数　量	単位	金　　額	備　　考
仮設	直接仮設	1	式		
計					
屋外倉庫	本体工事	1	式		
屋外倉庫	基礎工事	1	式		
計					
自転車置場	本体工事	1	式		
自転車置場	基礎・土間工事	1	式		
計					
解体・撤去	既存倉庫・物置場	1	式		
解体・撤去	その他	1	式		
計					
産業廃棄物運搬処分費	運搬処分費	1	式		
産業廃棄物運搬処分費	使用可能材評価額	1	式		
計					

園舎	仮設			直接仮設		
名　称	摘　要	数　量	単位	単　価	金　額	備　考
整理清掃 後片付け	小規模 -　-	1	式			
脚立足場	脚立足場 階高4.0m以下　-	1	式			
計						

園舎	屋外倉庫			本体工事		
名　称	摘　要	数　量	単位	単　価	金　額	備　考
屋外倉庫	間口7,232×奥行2,914 ヨド物置LMD-7229HL同等品 樋・棚・内ｱﾝｶｰ共	1	基			
組立費		1	式			
計						

園舎	屋外倉庫			基礎工事		
名　称	摘　要	数　量	単位	単　価	金　額	備　考
根切り	小規模土工 -	15.1	m3			
埋戻し(B種)	小規模土工 発生土	12.4	m3			
土工機械運搬	根切り、埋戻し(小規模土工) -	1	往復			
捨てｺﾝｸﾘｰﾄ	JIS A5308　呼び強度18 S15 粗骨材20	0.2	m3			
砂利地業	再生ｸﾗｯｼｬﾗﾝ	0.4	m3			
異形鉄筋	D10　SD295A	21.2	kg			
異形鉄筋	D13　SD295A	45.1	kg			
鉄筋加工組立費		1	式			
鉄筋運搬費	4ｔ車　30km程度	1.6	t			
溶接金網	径 6.0 ﾋﾟｯﾁ 150×150	17.9	㎡			
型枠	普通合板型枠 -　基礎部 -	23.7	㎡			
基礎・土間ｺﾝｸﾘｰﾄ	JIS A5308　呼び強度21+6 S15 粗骨材20	3.9	m3			
ｺﾝｸﾘｰﾄ打設手間	捨てｺﾝｸﾘｰﾄ　人力打設 ー　S15～S18	1	式			
ｺﾝｸﾘｰﾄ打設手間	基礎・土間　人力打設 S15～S18	1	式			
床ｺﾝｸﾘｰﾄ直均し仕上げ	金ごて 直均し仕上げ	21.5	㎡			
計						

園舎	自転車置場			本体工事		
名　称	摘　要	数　量	単位	単　価	金　額	備　考
自転車置場	間口5,600×奥行1,800 ヨド自転車置場YOKC-280同等品 樋共	1	基			
組立費		1	式			
計						

園舎	自転車置場			基礎・土間工事		
名　称	摘　要	数　量	単位	単　価	金　額	備　考
根切り	小規模土工 -	7.2	m3			
埋戻し(B種)	小規模土工 発生土	5	m3			
土工機械運搬	根切り、埋戻し(小規模土工) -	1	往復			
砂利地業	再生ｸﾗｯｼｬﾗﾝ	1.4	m3			
異形鉄筋	D10　SD295A	1.2	kg			
異形鉄筋	D13　SD295A	41.8	kg			
鉄筋加工組立費		1	式			
型枠	普通合板型枠 -　基礎部 -	6.9	㎡			
基礎・土間ｺﾝｸﾘｰﾄ	JIS A5308　呼び強度21+6 S15 粗骨材20	2.4	m3			
ｺﾝｸﾘｰﾄ打設手間	基礎部　人力打設 S15～S18	1	式			
床ｺﾝｸﾘｰﾄ直均し仕上げ	金ごて 直均し仕上げ	16.6	㎡			
計						

園舎	解体・撤去			既存倉庫・物置場		
名　称	摘　要	数　量	単位	単　価	金　額	備　考
土工機械運搬	根切り、埋戻し(小規模土工) -	1	往復			
倉庫撤去	間口2,900×奥行2,200	1	基			
物置場撤去	間口3,885×奥行1,200	1	基			
基礎部躯体 とりこわし		1	式			
埋戻し(B種)	小規模土工 発生土	1	式			
計						

園舎		解体・撤去			その他	
名　称	摘　要	数　量	単位	単　価	金　額	備　考
5連高鉄棒	高さ1,900 幅8,500 ﾌﾞﾛｯｸ基礎共	1	基			
木製電柱撤去	高さ8,000	1	本			
水栓撤去・新設		1	か所			
埋設木枠撤去	長さ21,000	1	組			
樹木伐採	高さ2,000 ｶｲﾂﾞｶ	1	本			
埋戻し(B種)	小規模土工 発生土	1	式			
計						

園舎		産業廃棄物運搬処分費		運搬処分費		
名　称	摘　要	数　量	単位	単　価	金　額	備　考
産業廃棄物運搬費	一般	1	t			
産業廃棄物処分費	一般	1	t			
産業廃棄物運搬費	鉄筋ｺﾝｸﾘｰﾄ	3.5	m3			
産業廃棄物処分費	鉄筋ｺﾝｸﾘｰﾄ	3.5	m3			
産業廃棄物運搬費	無筋ｺﾝｸﾘｰﾄ	1.1	m3			
産業廃棄物処分費	無筋ｺﾝｸﾘｰﾄ	1.1	m3			
産業廃棄物運搬費	木材	16.3	m3			
産業廃棄物処分費	木材	16.3	m3			
産業廃棄物運搬費	発生土	17	m3			
産業廃棄物処分費	発生土	17	m3			
計						

園舎		産業廃棄物運搬処分費		使用可能材評価額		
名　称	摘　要	数　量	単位	単　価	金　額	備　考
鉄くず　1級	H2程度	1	t			
計						

名　　称	摘　　要	数　量	単位	単　価	金　　額	備　　考
仮囲い	設置費　仮囲鉄板 H=2.0m -　-	50	m			
仮囲い	撤去費　仮囲鉄板 H=2.0m -　-	50	m			
仮囲い	供用1日賃料 修理費含む 仮囲鉄板 H=2.0m t=1.2mm w=500 -	50	m			
仮囲い	基本料 修理費含む　仮囲鉄板 H=2.0m t=1.2mm w=500 -	50	m			
仮囲い運搬	H=2.0m	50	m			
キャスターゲート	W6000×H1800　片開き 架払い手間，運搬費，維持管理費共 ３ヶ月	2	か所			
計						