福山市

当初設計

令和７年度
国
補

2025年度

大門1号幹線・7-3

福山市　大門町四丁目 及び 大門町五丁目 地内

道路改良工事　　実施設計書

工事概要	当初設計	
	工事延長 L=192.8m 道路幅員 W=20.0m 　側溝工　　L= 372.6m	

特記仕様書

第1章 総則

第1節 適用

・本特記仕様書は、道路改良工事（大門１号幹線・7-3）に適用する。
また、本特記仕様書に「令和7年度改訂交通信号機等工事共通仕様書」（別紙）を含むものとする。
・本特記仕様書に記載のない事項については、次によるものとする。
・令和7年8月　広島県　土木工事共通仕様書、「設計図書（別冊図面、仕様書）」、「福山市建設工事執行規則」、「福山市工事検査技術基準」
・その他関連規格類

第2節　工程表の提出について

・契約締結後14日以内に設計図書に基づいて、工程表を作成し、発注者に提出すること。
・工期の変更契約についても同様とする。

第3節　地元への周知

・受注者は、監督員と協議し、地先住民、町内会長、土木常設員に工事着手及び工事 完了の報告を行うこと。また、工事着手に先立ち地先住民及び貸借人には具体的な施工内容、方法、時期等の説明を行い、承諾を得ること。
・受注者は、工事着手の際に、あらかじめ沿線地権者に施工内容等についての説明を行い、承諾を得ること。

第4節　地権者への承諾

・地権者に官地内の境界杭等の有無を確認すること。境界杭等がある場合は工事完了後、復旧することとし、地権者が境界杭等は無いと回答をした場合であっても、境界杭等の有無を確認しながら、施工しなければならない。受注者は地権者と現地で立会を行い、境界杭等の有無、位置等の確認を行うこととし、事前、事後に写真記録を行い、適切に管理すること。
・受注者は、工事着手に先立ち、地権者に民地への出入の位置を確認し、歩道切り下げ箇所、民地進入路の位置や勾配について監督員と協議すること。

第5節　施工承認図の作成

・受注者は、受注後、設計図書に基づき現地を照査し、施工承認図を作成し監督員に提出すること。

第6節　情報共有システム

1 本工事は、受注者間の情報を電子的に交換・共有することにより、業務の効率化を図る情報共有システムの対象である。
2 本工事で使用する情報共有システムは次とする。
　広島県工事中情報共有システム
　https://chotatsu.pref.hiroshima.lg.jp/asp/index.html
3 受注者は、情報共有システムの利用対象としないことを希望する場合は、契約後すみやかに発注者にその旨を協議し、承諾を得ること。
4 受注者は、情報共有システムの利用に当たり、（一社）広島県土木協会に利用申込みを行い、利用料を支払うものとする。
5 受注者は、情報共有システムの利用にあたり、情報共有システム利用手引に基づき運用すること
6 工事情報共有システムの完了後のデータ受理方法について
作 成 者　：受注者
納品方法　：CD、DVD
作成方法　：「情報共有システム→共有書類・検査支援→一括ダウンロードしたデータ」

第7節　工事に着手すべき期日について

・受注者は、工事開始日以降30日以内に工事着手しなければならない。

第8節　法定外労災保険の付保について

・本工事は、法定外の労災保険契約の保険料を見込んでいる。

第2章　材料

第1節　コンクリートの配合指定

・鉄筋コンクリート（呼び強度21及び24）の水セメント比については55%以下、無筋構造物のコンクリート（呼び強度18）の水セメント比については60%以下とすること。

第3章　施工条件

第1節　関連する別途工事

・関連工事名：道路改良工事（大門1号幹線・7-2）
・工事内容　：道路改良工事

第2節　関係機関との協議

・協議先機関名：福山市上下水道局
・協議内容　　：工事に支障となる配水管について
・協議先機関名：中国電力（株）
・協議内容　　：工事に支障となる電柱移設について
・協議先機関名：西日本電信電話（株）
・協議内容　　：工事に支障となる架空ケーブル移設、埋設ケーブルについて
・協議先機関名：福山ガス（株）
・協議内容　　：工事に支障となるガス管について

第3節　検査期間

・本工事の工期は、工事検査期間として、14日間を見込んでいる。

第4節　借地

・面積　　：100m2
・期間　　：床掘、構造物据付、埋戻しまでの期間
・復旧方法：借地範囲を整地して返すこと。

第5節　交通誘導警備員

1 片側交互通行及び通行止め等の交通制限を行う場合は、関係官公署の許可条件を遵守し、関係機関との協議を十分に行うこと。また、地域の地元関係者等周辺を利用する市民への周知徹底を図り、安全かつ円滑な交通を確保して事故発生の無いように努めること。
2 作業現場、作業用地内の整理整頓に留意して必要な安全施設の設置等を行い、関係者以外の立入りを禁止して危険防止に努めること。
3 本工事における交通誘導員は、交通誘導警備員Bを見込んでいる。尚、交通誘導警備員の実施伝票は原本を提出すること。
4 本工事において交通誘導警備員の積上げ人数は、交通誘導警備員の対象となる施工量に対し作業日当たり標準作業量から必要な人数を見込んでいる。したがって、正当な理由がある場合を除き、施工実績等による交通誘導員の積上げ人数の増員に対する変更は行わない。
5 受注者は、工事着手に先立ち、交通誘導警備員の配置計画（配置日数及び配置場所）を作成し、監督員と協議すること。

第6節　建設副産物について

(1) 工事受注者は、工事着手前に、次の書類を本工事の監督員に提出すること。なお、建設発生土については、処分先の現地確認写真を提出すること。
1 建設廃棄物処理計画書
・廃棄物処理業者（収集及び運搬）の許可証の写し（許可車両の自動車登録番号一覧及び自動車検査証の写しを含む）
・廃棄物処理業者（中間処理・最終処分）の許可証の写し（再生資源化施設にあっては、それを示す書類を含む）
・運搬ルート、処分場の位置、事業の範囲、処理能力及び処理方法を明示したもの
・各処分場の現地確認写真
・建設工事の受注者と処理業者（収集、運搬、中間処理・最終処分・再資源化施設）との二者の業務委託契約書の写し
2 再生資源利用計画書
3 再生資源利用促進計画書
(2) 工事受注者は、「再生資源利用計画書」、「再生資源利用促進計画書」及び「建設廃棄物処理計画書」に従い建設廃棄物及び特定建設資材廃棄物が適正に処理されたことを確認し、工事完成時に次の書類を監督員に提出すること。
なお、建設発生土については、処分先への搬入状況の写真を添付すること。
1 再生資源利用実施書
2 再生資源利用促進実施書
3 建設廃棄物処理実施書
・マニフェスト（産業廃棄物管理票）の写し及び再生資源化に係るものについては受入伝票の写し（マニフェストは原則として環境省が示す全国統一のマニフェストを使用する。）
・収集及び運搬の写真並びに中間処理場及び最終処分場（直接最終処分の場合のみ）への搬入状況の写真

第7節　建設発生土（搬出）（建設発生土リサイクルプラント，建設発生土受入地又は建設発生土受入地（一時たい積））

・当該工事により発生する建設発生土は、公の関与する埋立地、建設発生土処分先一覧 表に掲載されている建設発生土リサイクルプラント、建設発生土受入地又は建設発生土受入地（一時たい積）のいずれかに搬出するものとする。また、搬出先として、運搬費と受入費（平日の受入費用）の合計が最も経済的になる建設発生土リサイクルプラント、建設発生土受入地又は建設発生土受入地（一時たい積）を見込んでいる。したがって、正当な理由がある場合を除き残土処分に要する費用（単価）は変更しない。
なお、工事発注後に明らかになったやむを得ない事情により、建設発生土処分先一覧表に掲載されている建設発生土リサイクルプラント、建設発生土受入地又は建設発生土受入地（一時たい積）への搬出が困難となった場合は、監督員と受注者が協議するものとする。
・搬出先においては、処分状況が確認できるよう、写真撮影を行うとともに、数量等が確認できるように計量伝票等を監督員に提出すること。
・実施伝票は原本を提出すること。

第8節　特定建設資材廃棄物（アスファルト塊、コンクリート塊等）

・建設リサイクル法対象工事（請負代金額500万円以上）の場合、「建設工事に係る資材の再資源化等に関する法律」を遵守し適正に処理すること。また、法第12条第2項に基づき、法第10条第1号から第5号までに掲げる事項について下請負人に告知する場合は、告知書の写しを監督員に提出すること。
・特定建設資材廃棄物は、「廃棄物の処理及び清掃に関する法律」（以下「廃棄物処理法」という）を遵守し、適正に処理しなければならない。
・特定建設資材廃棄物は、広島県（環境局）及び保健所設置政令市（広島市、呉市、福山市）が、廃棄物処理法に基づき許可した適正な施設へ搬出し再資源化しなければならない。
・再資源化に要する費用（運搬費を含む処分費）は、広島県（環境局）及び保健所設置政令市（広島市、呉市、福山市）が廃棄物処理法に基き許可した適正な施設のうち受入条件が合うものの中から、運搬費と受入費の合計が最も経済的になるものを見込んでいる。従って、正当な理由がある場合を除き再資源化に要する費用（単価）は変更しない。
なお、工事発注後に明らかになったやむを得ない事情により、施設への受入が困難な場合は監督員と受注者が協議するものとする。
・搬出先においては、処分状況が確認できるよう、写真撮影を行うとともに、数量等が確認できるように計量伝票等を監督員に提出すること。

第9節　排出ガス対策型建設機械の使用促進

・令和7年8月　広島県　土木工事共通仕様書で使用を義務づけている排出ガス対策型建設機械においては、第三次基準以上の建設機械の使用に努めること。なお、使用する排出ガス対策型建設機械について、基準値による設計変更は行わない。

第4章　その他

第1節　再資源化利用計画の現場掲示について

・受注者は、再生資源利用計画及び再生資源利用促進計画を工事現場の見やすい場所に掲示（デジタルサイネージによる掲示も可）し、公衆の閲覧に供するとともに、インターネットの利用により公表するよう努めるものとする。

第2節　福山市週休２日適用工事について

・本工事は、持続可能な建設産業に向けた労働環境の改善を目的とする週休２日適用工事の対象工事である。詳細については、別紙（土木関連工事における福山市週休２日適用工事の実施について）によるものとする。

第3節　施工体制について

・本工事は、２班体制での施工を見込んでおり、工程については監督員と協議を行うこと。

第4節　その他項目

・本特記仕様書及び設計図書に明示していない事項または、その内容に疑義が生じた場合は、監督員の指示を受けること。

（別紙）

土木関連工事における福山市週休２日適用工事の実施について

１　福山市週休２日適用工事の実施に係る用語の定義は次の各号に定めるものとする。

(1)　「週休２日」とは、次のアからウまでに定める区分に応じ、各条件を満たすものをいう。

ア　「完全週休２日（土日）」とは、対象期間の全ての週（原則として、土曜日から金曜日までの７日間とする。以下同じ。）毎に現場閉所又は現場休息（以下「現場閉所等」という。）を原則として土曜日及び日曜日に指定し、１週間に２日以上の現場閉所等を行うものをいう。

イ　「月単位の週休２日」とは、対象期間内の全ての月毎に現場閉所等の日数が、４週８休（現場閉所等の割合が28.5％（８日／28日）以上のものをいう。以下同じ。）以上であるものをいう。

ウ　「通期の週休２日」とは、対象期間内において現場閉所等の日数が４週８休以上のものをいう。

(2)　「現場閉所」とは、巡回パトロール、保守点検等の現場管理上必要な作業を行う場合を除き、現場事務所での作業を含めて１日を通して現場及び現場事務所が閉所された状態をいう。

(3)「現場休息」とは、分離発注工事の場合に、各発注工事単位で、現場事務所での作業を含めて１日を通して現場作業が無い状態をいう。

(4)「対象期間」とは、工事着手日（準備期間（契約上の工事の始期から現場事務所などの設置、測量、本体工事又は仮設工事のいずれか最も早い日までの期間をいう。）を除く。）から工事の完成日（後片付け期間（契約図書に基づく工事目的物の施工が全て完了し、余剰資材等の撤去、現場の清掃等、工事の完成検査を受けるために必要な作業を行う期間をいう。）を除く。）までの期間をいう。ただし、次の期間は対象期間から除くものとする。

ア　年末年始６日間及び夏季休暇３日間

イ　工場製作のみが行われている期間

ウ　災害時の緊急対応その他受注者の責めによらず、休工又は現場作業を余儀なくされた期間

(5)「発注者指定型」とは、週休２日適用工事として発注者が指定するものをいう。

(6)「受注者希望型」とは、受注者が工事着手前に、発注者に対して週休２日適用工事として取り組む旨を申し出たものをいう。

２　週休２日は、次のアからウまでに定める区分に応じ、各号に定めるところにより実施するものとする。

ア　完全週休２日（土日）

１(1)アに定めるところにより実施するものとする。ただし、対象期間内のうち、日数が７日に満たない週においては、当該週の土曜日及び日曜日の合計日数以上の現場閉所等を行うことで実施できるものとする。

イ　月単位の週休２日

１(1)イに定めるところにより実施するものとする。ただし、暦上の土曜日及び日曜日の現場閉所等では４週８休に満たない月又は日数が28日に満たない月においては、当該

月の対象期間内の土曜日及び日曜日の合計日数以上の現場閉所等を行うことにより実施できるものとする。

ウ　通期の週休２日

１(1)ウに定めるところにより実施するものとする。

3　受注者は、受注した工事が発注者指定型の場合は、工事着手までに監督員に対し、実施する週休２日の区分について申し出るとともに、現場閉所（現場休息）計画表兼実績表（様式１）（以下「計画表」という。）を提出するものとする。

4　受注者は、受注した工事が受注者希望型の場合は、工事着手までに監督員に対し、週休２日実施の有無及び実施する週休２日の区分について申し出るとともに、実施する場合は計画表を提出するものとする。なお、工事着手前に週休２日を実施しない旨を申し出た場合は、工事着手後の週休２日を実施する旨の申出は受け付けないものとする。

5　受注者は、天候を理由として現場閉所等を行う場合のほか、次に掲げる場合は、監督員との協議により工事着手後であっても週休日を変更することができるものとする。

(1) 品質管理、安全管理等のため作業を継続して行う必要がある場合

(2) その他工程の都合上やむを得ない場合

6　受注者は、当該工事が週休２日適用工事である旨を標示板の見えやすい位置に記載して工事現場に設置しなければならない。この場合において、記載内容は、別記様式に定めるものを基本とするものとする。

7　受注者は、計画表に現場閉所等の状況を記入し、現場閉所等の状況が確認できる書類（工事日誌、出勤簿等をいう。）とともに毎月７日（７日が閉庁日の場合は翌開庁日）まで及び工事完成後速やかに、工事打合せ簿により監督員に提出し、確認を受けるものとする。

8　週休２日を理由とする工期延長については、認めないものとする。

9　受注者は、週休２日を実施できなくなった場合は、速やかにその旨及び理由を工事打合せ簿により監督員に報告するものとする。

10　発注者指定型の工事の経費の補正は次の各号に掲げるとおりとする。

(1) 土木工事

月単位の週休２日の経費を見込んで発注し、現場閉所等の実績に基づき、完全週休２日（土日）を達成したと認めた場合は、完全週休２日（土日）の補正係数を適用して変更契約し、月単位の週休２日を達成できなかった場合は、月単位の週休２日の補正係数を除いて変更契約を行うものとする。

(2) 港湾工事

月単位の週休２日の経費を見込んで発注し、現場閉所等の実績に基づき、月単位の週休２日を達成できなかった場合は、月単位の週休２日の補正係数を除いて変更契約を行うものとする。

11　受注者希望型の工事の経費の補正は次の各号に掲げるとおりとする。

(1) 土木工事

週休２日の経費は見込まず発注し、現場閉所等の実績に基づき、達成した週休２日の区分に応じて完全週休２日（土日）（港湾工事を除く。）又は月単位の週休２日の補正係数を適用して変更契約を行うものとする。

(2) 港湾工事

週休２日の経費は見込まず発注し、現場閉所等の実績に基づき、月単位の週休２日を達成したと認めるとき、当該週休２日の補正係数を適用して変更契約を行うものとする。

12　土木工事（港湾工事を含む。）に係る経費の補正については、次の各号に掲げる現場閉所等の実績に基づき、当該各号に定める補正係数、別表土木工事市場単価の補正係数（港湾工事を除く。）及び土木工事標準単価の補正係数の表に定める補正係数を用いるものとする。ただし、港湾工事（港湾土木請負工事積算基準を適用した工事）については、月単位の週休２日を達成した場合に限り、第２号に定める補正係数及び別表港湾工事市場単価の補正係数の表に定める補正係数により、経費の補正を行うものとする。

(1) 完全週休２日（土日）

ア　労務費　1.02

イ　共通仮設費　1.02

ウ　現場管理費　1.03

(2) 月単位の週休２日

ア　労務費　1.02

イ　共通仮設費　1.01（港湾工事を除く。）

ウ　共通仮設費　1.02（港湾工事に限る。）

エ　現場管理費　1.02（港湾工事を除く。）

オ　現場管理費　1.03（港湾工事に限る。）

13　12(1)ア及び12(2)アに規定する労務費に係る補正対象は、公共工事設計労務単価、電気通信技術者、電気通信技術員、機械設備据付工及び港湾請負工事積算基準に係る標準賃金（船舶製作工を除く。）とする。

14　土木工事については、完全週休２日（土日）又は月単位の週休２日を達成したとき、港湾工事については、月単位の週休２日を達成したときに工事成績評定表の「工程管理」及び「創意工夫」において評価するものとする。

15　週休２日を達成できなかった場合であっても、工事成績評定は減点しない。

16　計画表その他の提出資料に虚偽の記載等を行った場合は、指名除外措置の対象となる場合がある。

別表

土木工事市場単価の補正係数（港湾工事を除く。）

名称	区分	補正係数	
		月単位の週休２日	完全週休２日（土日）
鉄筋工		1.02	1.02
ガス圧接工		1.01	1.01
インターロッキングブロック工	設置	1.01	1.01
	撤去	1.02	1.02
防護柵設置工（ガードレール）	設置	1.00	1.00
	撤去	1.02	1.02
防護柵設置工（ガードパイプ）	設置	1.00	1.00
	撤去	1.02	1.02
防護柵設置工（横断・転落防止柵）	設置	1.02	1.02
	撤去	1.02	1.02
防護柵設置工（落石防護柵）		1.01	1.01
防護柵設置工（落石防止網）		1.01	1.01
道路標識設置工	設置	1.00	1.00
	撤去・移設	1.01	1.01
道路付属物設置工	設置	1.01	1.01
	撤去	1.02	1.02
法面工		1.01	1.01
吹付枠工		1.01	1.01
鉄筋挿入工（ロックボルト工）		1.01	1.01
道路植栽工		1.02	1.02
公園植栽工		1.02	1.02
橋梁用伸縮継手装置設置工		1.01	1.01
橋梁用埋設型伸縮継手装置設置工		1.02	1.02
橋面防水工		1.01	1.01
薄層カラー舗装工		1.00	1.00
グルービング工		1.00	1.00
軟弱地盤処理工		1.01	1.01
コンクリート表面処理工（ウォータージェット工）		1.01	1.01
硬質塩化ビニル管設置工		1.01	1.01
リブ付硬質塩化ビニル管設置工		1.01	1.01
砂基礎工	人力施工	1.02	1.02
	機械施工	1.02	1.02
砕石基礎工	人力施工	1.02	1.02
	機械施工	1.02	1.02
組立マンホール設置工		1.01	1.01
小型マンホール工		1.00	1.00
取付管及びます設置工	ます設置工	1.00	1.00
	取付管布設及び支管取付工	1.01	1.01

港湾工事市場単価の補正係数

名称	補正係数 月単位 の週休２日
底面工	1.01
マット工（アスファルトマット設置・ゴム系マット設置）	1.00
支保工	1.02
足場工	1.01
鉄筋工	1.02
吊鉄筋工	1.02
型枠工	1.02
コンクリート打設工（ポンプ車打設）	1.02
コンクリート打設工（ポンプ車打設以外）	1.02
止水板工	1.02
上蓋工	1.02
伸縮目地工	1.01
係船柱取付	1.02
防舷材取付	1.02
車止・縁金物取付	1.02
係船柱撤去	1.02
防舷材撤去	1.02
車止撤去	1.02
電気防食取付	1.02
防砂目地板取付工（陸上施工）	1.02
防砂目地板取付工（水中施工）	1.02
吸出し防止工（陸上施工・海上施工）	1.02
港湾構造物塗装工（係船柱・車止・縁金物）	1.01
ペトロラタム被覆	1.02
現場鋼材溶接・切断工（陸上施工・海上施工）	1.02
現場鋼材溶接・切断工（水中施工）	1.02
かき落とし工	1.02
汚濁防止膜設置・撤去・移設	1.01
汚濁防止枠設置・撤去	1.01
灯浮標設置・撤去	1.01
汚濁防止膜保守管理（海上目視点検作業船あり・水中目視点検）	1.00
汚濁防止膜保守管理（海上目視点検作業船なし）	1.02
異形ブロック製作型枠工	1.02
異形ブロック製作コンクリート打設工	1.02
異形ブロック製作給熱養生	1.01

土木工事標準単価の補正係数

名称	区分	補正係数	
		月単位 の週休２日	完全 週休２日 （土日）
区画線工		1.02	1.02
高視認性区画線工		1.02	1.02
橋梁塗装工		1.01	1.01
構造物とりこわし工	機械	1.01	1.01
	人力	1.02	1.02
コンクリートブロック積工		1.02	1.02
排水構造物工		1.02	1.02

別記様式

（１）

（２）

週休２日適用工事

この工事は、建設産業の労働環境を改善するため、週休２日の確保に取り組む工事です。

発注者：福山市〇〇〇〇〇〇課

受注者：〇〇〇〇〇〇〇〇〇〇

（Ａ３サイズ以上）

総括情報表

変更回数	0	
適用単価地区	70 福山市	
単価適用日	00-07.12.01(0)	
諸経費体系	1　公共(一般)	
	当世代	前世代
工種	04　道路改良工事	
施工地域・工事場所区分	03　一般交通影響有り(1)	
復興補正区分	00　補正なし	
週休補正区分	00　補正なし	
現場事務所等の貸与区分	00　補正なし	
ＩＣＴ補正区分	00　補正なし	
冬期補正係数	00　補正なし	
緊急工事区分	00　通常工事　０％	
前払金支出割合区分	00　補正無し	
契約保証区分	01　金銭的保証(0.04%)	
消費税率（%）	10	

建設技能労働者や交通誘導員等の現場労働者にかかる経費として，労務費のほか各種経費（法定福利費の事業者負担額，労務管理費，安全訓練等に要する費用等）が必要であり，本積算ではこれらを現場管理費等の一部として率計上している。

≪凡例≫
Co ･･･コンクリート　As ･･･アスファルト
DT ･･･ダンプトラック　BH ･･･バックホウ
CC ･･･クローラクレーン　TC ･･･トラッククレーン
RTC･･･ラフテレーンクレーン

本工事費　内訳表

費目・工種・施工名称など	数量	単位	単価	金額	備考
本工事費					X1000
道路改良	1	式			Y1E01　レベル1
道路土工	1	式			Y1E0101　レベル2
掘削工	1	式			Y1E010101　レベル3
掘削 【土質,施工方法,押土の有無】 【障害の有無,施工数量】	1	式			Y1E01010101 レベル4
掘削 土砂 オープンカット 押土無し 障害無し 5,000m3未満	230	m3			SPK25040001 00 単第0 -0001　表
路体盛土工	1	式			Y1E010103　レベル3
路体盛土 【施工幅員】	1	式			Y1E01010301 レベル4
路体盛土 施工幅員2.5m未満	200	m3			SPK25040004 00 流用土 単第0 -0002　表

本工事費　内訳表

費目・工種・施工名称など	数量	単位	単価	金額	備考
路体盛土 施工幅員2.5m未満	20	m3			SPK25040004 00 購入土 単第0 -0002　表
単粒度砕石4号 30～20mm	20	m3			TTPCD0130　00
残土処理工	1	式			Y1E010110　レベル3
土砂等運搬 【土質】	1	式			Y1E01011002レベル4
土砂等運搬 標準 土砂(岩塊・玉石混り土含む) DID区間有り 距離0.3km以下	340	m3			SPK25040002 00 現場→仮置き場 単第0 -0003　表
積込(ルーズ) 土砂 土量50,000m3未満	340	m3			SPK25040007 00 仮置き場内、流用土 単第0 -0004　表
土砂等運搬 標準 土砂(岩塊・玉石混り土含む) DID区間有り 距離0.3km以下	340	m3			SPK25040002 00 仮置き場→現場 単第0 -0003　表
土砂等運搬 標準 土砂(岩塊・玉石混り土含む) DID区間有り 距離19.5km以下(14.0km超)	190	m3			SPK25040002 00 現場→処分場 単第0 -0005　表
残土等処分	1	式			Y1E01011003レベル4

本工事費　内訳表

費目・工種・施工名称など	数量	単位	単価	金額	備考
【直接工事費に含まれる処分費等】 「処分費等」の取扱いによる					#0041
建設発生土受入費 土砂	190	m3			T9003　00
舗装工	1	式			Y1G0103　レベル2
アスファルト舗装工	1	式			Y1E020404　レベル3
路床盛土 【施工幅員】	1	式			Y1E01010501レベル4 車道部
路床盛土 施工幅員2.5m未満	93	m3			SPK25040005 00 単第0 -0006　表
再生クラッシャラン 40～0mm	111	m3			T0247　00
下層路盤(車道・路肩部) 【路盤材種類,路盤材規格,仕上り厚】	1	式			Y1E02040401レベル4 車道部
下層路盤(車道・路肩部) 全仕上り厚150mm 1層施工 RC-40	200	m2			SPK25040235 00 単第0 -0007　表

本工事費　内訳表

費目・工種・施工名称など	数量	単位	単価	金額	備考
上層路盤(車道・路肩部) 【路盤材種類,路盤材規格,仕上り厚】	1	式			Y1E02040403レベル4 車道部
上層路盤(車道・路肩部) RM-30 全仕上り厚150mm 1層施工	206	m2			SPK25040237 00 単第0 -0008　表
上層路盤(車道・路肩部) 再生瀝青安定処理材 平均幅員1.4m未満 平均厚50mm超100mm以下	214	m2			SPK25040237 00 単第0 -0009　表
基層(車道・路肩部) 【材料種類,材料規格,舗装厚,平均幅員】	1	式			Y1E02040405レベル4
基層(車道・路肩部) 平均幅員1.4m未満(1層平均50mm以下) 1層当り平均仕上厚50mm	220	m2			SPK25040242 00 単第0 -0010　表
仮舗装工	1	式			Y1G020402　レベル3
仮舗装 【材料種類,材料規格,舗装厚,平均幅員】	1	式			Y1G02040211レベル4
表層(車道・路肩部) 平均幅員1.4m未満(1層平均50mm以下) 1層当り平均仕上厚50mm	322	m2			SPK25040244 00 単第0 -0011　表
排水構造物工	1	式			Y1E0109　　レベル2

本工事費　内訳表

費目・工種・施工名称など	数量	単位	単価	金額	備考
作業土工	1	式			Y1E010901　レベル3
床掘り 【土質】	1	式			Y1E01090102レベル4
床掘り 土砂 平均施工幅1m以上2m未満 土留方式無し 障害無し	300	m3			SPK25040015 00 単第0 -0012　表
埋戻し 【土質区分,土質】	1	式			Y1E01090103レベル4
埋戻し 最大埋戻幅1m未満	110	m3			SPK25040020 00 単第0 -0013　表
基面整正	1	式			Y1E01090104レベル4
基面整正	240	m2			SPK25040017 00 単第0 -0014　表
側溝工	1	式			Y1E010903　レベル3
Ｌ型側溝 【幅,高さ,Co規格】	1	式			Y1G01040301レベル4

本工事費　内訳表

費目・工種・施工名称など	数量	単位	単価	金額	備考
L型側溝Ａ 歩車道境界ブロックＡを含む	2	m			V0000000001 00 単第0 -0015　表
L型側溝Ｂ 歩車道境界ブロックＢを含む	24	m			V0000000002 00 単第0 -0020　表
管(函)渠型側溝 【幅,高さ,Co規格】	1	式			Y1G01040307レベル4
管(函)渠型側溝 据付 200mm以上300mm以下 円形側溝(各種) 基礎砕石有り	17	m			SPK25040095 00 単第0 -0022　表
【材料】管渠型側溝	1	式			V0000000003 00 単第0 -0023　表
自由勾配側溝 【側溝規格】	1	式			Y1E01090304レベル4
自由勾配側溝 材料別途 1000≧重量	221	m			SDT00015　00 単第0 -0024　表
自由勾配側溝 材料別途 1000≧重量	109	m			SDT00015　00 単第0 -0025　表
【材料】自由勾配側溝	1	式			V0000000004 00 単第0 -0026　表

本工事費　内訳表

費目・工種・施工名称など	数量	単位	単価	金額	備考
レディーミクストコンクリート指定品 呼び強度18,スランプ8,粗骨材40 W/C(60%),種別(普通)	11	m3			T0312　00 インバートコンクリート
蓋版 材料別途 40≧重量	166	枚			SDT00017　00 単第0 -0027　表
管渠工	1	式			Y1E010904　レベル3
鉄筋コンクリート台付管 【管規格】	1	式			Y1E01090404レベル4
鉄筋コンクリート台付管 φ400 基礎コンクリート含む	11	m			V1001　00 単第0 -0028　表
暗渠排水管 【作業区分,管種別,管径】	1	式			Y1E01090403レベル4
暗渠排水管	1	式			V3000　00 単第0 -0033　表
集水桝工	1	式			Y1E010905　レベル3
プレキャスト集水桝 【桝規格】	1	式			Y1E01090504レベル4

本工事費　内訳表

費目・工種・施工名称など	数量	単位	単価	金額	備考
プレキャスト集水桝 300*600*800 基礎コンクリート含む	1	基			V2001　00 単第0 -0054　表
プレキャスト集水桝 600*600*1800 基礎コンクリート含む	1	基			V2002　00 単第0 -0056　表
プレキャスト集水桝 700*700*1250 基礎コンクリート含む	1	基			V2003　00 足掛金具あり 単第0 -0059　表
プレキャスト集水桝 300*600*1200 基礎コンクリート含む	1	基			V2004　00 単第0 -0060　表
プレキャスト集水桝 400*400*600 基礎コンクリート含む	1	基			V2005　00 単第0 -0062　表
プレキャスト集水桝 700*700*1750 基礎コンクリート含む	1	基			V2006　00 足掛金具あり 単第0 -0063　表
プレキャスト集水桝 400*800*1400 基礎コンクリート含む	1	基			V2007　00 単第0 -0065　表
プレキャスト集水桝 400*800*1200 基礎コンクリート含む	1	基			V2008　00 単第0 -0066　表
プレキャスト集水桝 600*600*1200 基礎コンクリート含む	1	基			V2009　00 単第0 -0068　表

本工事費　内訳表

費目・工種・施工名称など	数量	単位	単価	金額	備考
プレキャスト集水桝 500*500*1000 基礎コンクリート含む	1	基			V20010　00 単第0 -0069　表
プレキャスト集水桝 400*800*1000 基礎コンクリート含む	1	基			V20011　00 単第0 -0070　表
止め壁	1	式			Y1E010907　レベル3
止め壁	1	式			Y1E01090701 レベル4
止め壁①	1	箇所			V4001　00 単第0 -0071　表
止め壁②	1	箇所			V4002　00 単第0 -0072　表
構造物撤去工	1	式			Y1E0112　レベル2
防護柵撤去工	1	式			Y1E011201　レベル3
防護柵(横断・転落防止柵)撤去	1	式			Y1E01120103 レベル4

本工事費　内訳表

費目・工種・施工名称など	数量	単位	単価	金額	備考
横断・転落防止柵 防護柵撤去 コンクリート建込 ビーム式・パネル式	170	m			SS000153　00 転落防止柵 単第0 -0073　表
現場発生品運搬	1	式			Y1I01060621レベル4
現場発生品及び支給品積込み・荷卸し クレーン装置付BT2t積2.9t吊	2.07	t			SPK25040412 00 単第0 -0074　表
現場発生品及び支給品運搬 クレーン装置付BT2t積2.9t吊 片道運搬距離7.0km以下(5.0km超)	2.07	t			SPK25040411 00 単第0 -0075　表
【機器単体費】 共通仮設費[対象外], 現場管理費[対象外] 一般管理費[対象外]					#0046
スクラップ控除　鉄屑(ヘビーH2)	2.07	t			T9008　00
構造物取壊し工	1	式			Y1E011206　レベル3
コンクリート構造物取壊し 【構造物区分,工法区分】	1	式			Y1E01120601レベル4
構造物とりこわし工(無筋構造物) 機械施工	50	m3			SDT00031　00 単第0 -0076　表

本工事費　内訳表

費目・工種・施工名称など	数量	単位	単価	金額	備考
舗装版切断 【舗装版種別,舗装版の全体厚】	1	式			Y1E01120602レベル4
舗装版切断 アスファルト舗装版 アスファルト舗装版厚15cm以下	400	m			SPK25040307 00 単第0 -0077　表
舗装版破砕 【舗装版種別,舗装版厚】	1	式			Y1E01120603レベル4
舗装版破砕 アスファルト舗装版 障害等無し 舗装版厚15cm以下	850	m2			SPK25040306 00 単第0 -0078　表
排水構造物撤去工	1	式			Y1E011208　レベル3
蓋版撤去 【蓋種類】	1	式			Y1E01120813レベル4
再利用撤去 蓋版 コンクリート・鋼製_40kg/枚以下 ｸﾞﾚｰﾁﾝｸﾞ、縞鋼板等	51	枚			SDT00019　00 単第0 -0079　表
構造物とりこわし工(鉄筋構造物) 機械施工	5	m3			SDT00033　00 単第0 -0080　表
運搬処理工	1	式			Y1E011216　レベル3

本工事費　内訳表

費目・工種・施工名称など	数量	単位	単価	金額	備考
殻運搬 【殻種別】	1	式			Y1E01121601 レベル4
殻運搬 舗装版破砕 DID区間有り　運搬距離3.5km以下(1.5km超)	69	m3			SPK25040155 00 単第0 -0081　表
殻運搬 Co(無筋)構造物とりこわし DID区間有り　運搬距離3.3km以下(1.6km超)	50	m3			SPK25040155 00 単第0 -0082　表
殻運搬 Co(鉄筋)構造物とりこわし DID区間有り　運搬距離3.3km以下(1.6km超)	5	m3			SPK25040155 00 単第0 -0083　表
殻処分 【殻種別】	1	式			Y1E01121602 レベル4
【直接工事費に含まれる処分費等】 「処分費等」の取扱いによる					#0041
アスファルト殻受入費 再生工場搬入 舗装版破砕	160	t			T9007　00
コンクリート塊受入費 再生工場搬入 無筋	117	t			T9004　00
コンクリート塊受入費 再生工場搬入 鉄筋	13	t			T9005　00

本工事費　内訳表

費目・工種・施工名称など	数量	単位	単価	金額	備考
仮設工	1	式			Y1E0115　レベル2
交通管理工	1	式			Y1E011521　レベル3
交通誘導警備員	1	式			Y1E01152101 レベル4
交通誘導警備員B	122	人			R0369　00
＊＊直接工事費＊＊ #0020計=支給品等(材料),無償貸付					
役務費					Z0003
役務費	1	式			YZZ03　レベル2
役務費	1	式			YZZ03001　レベル3
借地料 土地の借上げ等に要する費用	1	式			YZZ03001001 レベル4

本工事費　内訳表

費目・工種・施工名称など	数量	単位	単価	金額	備考
借地料 借地面積100m2, 借地日数1.2ヶ月	1	式			F5000000001 00
共通仮設費率分					Z0019
計算情報…… 対象額…… 率……					
＊＊共通仮設費計＊＊					
＊＊純工事費＊＊					
現場管理費 計算情報…… 対象額…… 率……					
＊＊工事原価＊＊					
一般管理費率分 計算情報…… 対象額…… 率……					前払補正率…
契約保証費 計算情報…… 対象額…… 率……					当初請対額 当初対象額

本工事費　内訳表

費目・工種・施工名称など	数量	単位	単価	金額	備考
一般管理費計					
＊＊工事価格＊＊					
＊＊消費税相当額＊＊ 計算情報…… 対象額…… 率……					
＊＊工事費計＊＊					
＊＊契約保証費計＊＊					

図面番号	1 / 20	縮　尺	S=1:10000
工　種	道　路　改　良　工　事		
種　別	位　置　図	番号	1 / 1
路線 河川 名	大 門 1 号 幹 線 ・ 7 － 3		
工事箇所	福山市　大門町四丁目 及び 大門町五丁目　地内		

福　山　市

令和7年度
国補

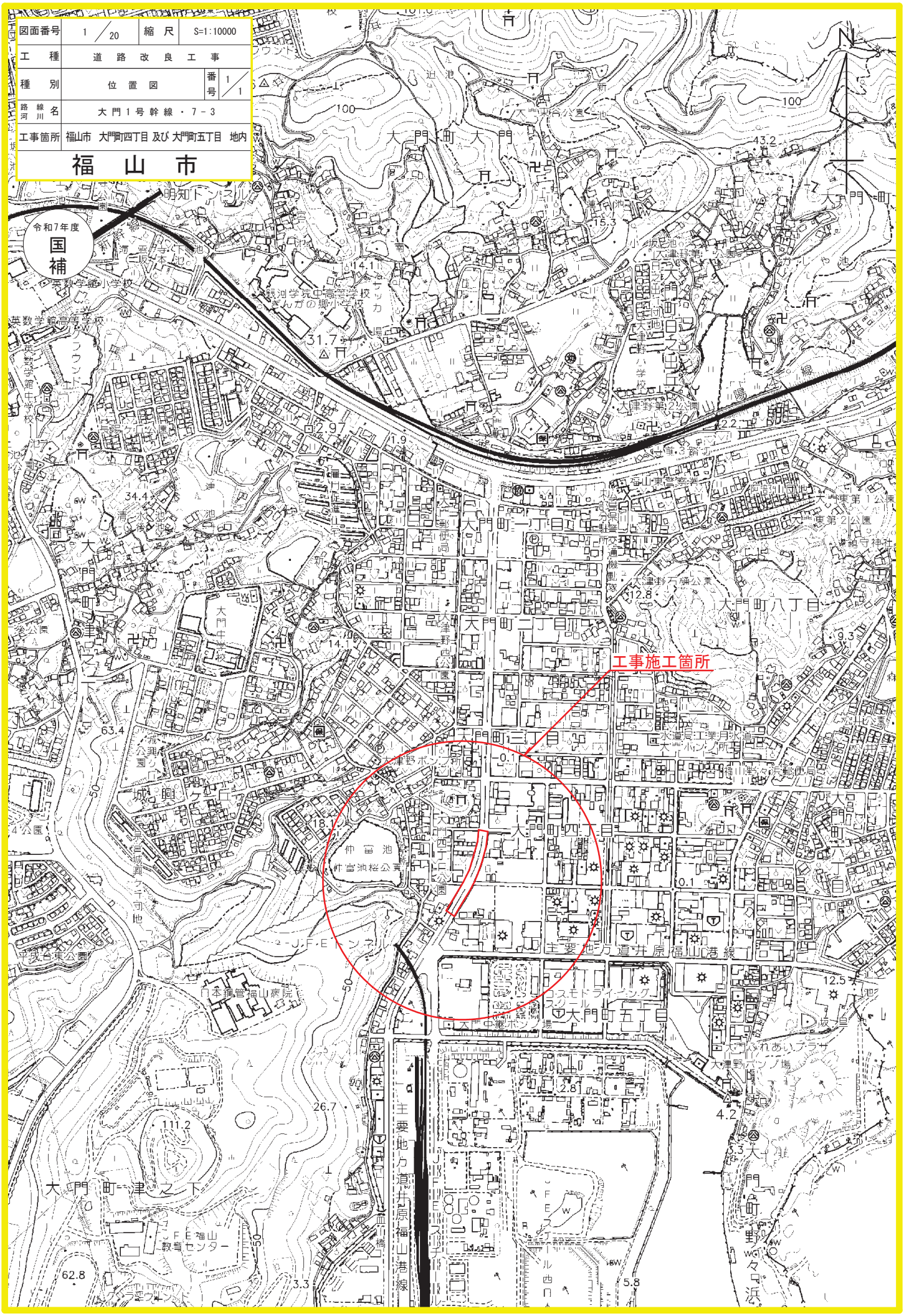

※A1で印刷した際の縮尺を表示している。

図面番号	2 / 20	縮尺	1:500
工　種	道路改良工事		
種　別	計画平面図	番号	1 / 1
路線 河川 名	大門1号幹線・7-3		
工事箇所	福山市　大門町四丁目 及び 大門町五丁目　地内		
福　山　市			

令和7年度 国補

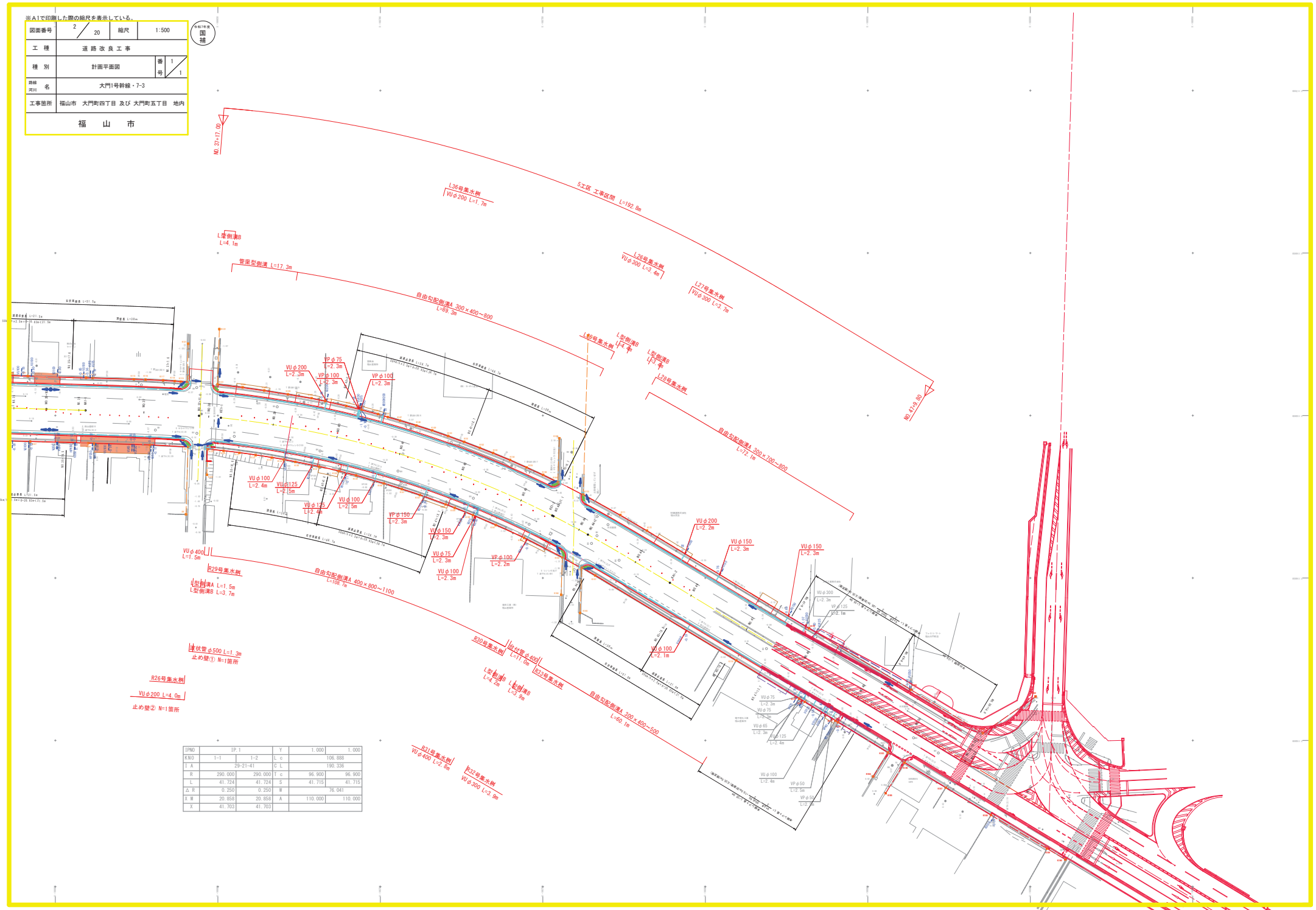

IPNO	IP.1		Y	1.000	1.000
KNO	1-1	1-2	L c	106.888	
I A	29-21-41		C L	190.336	
R	290.000	290.000	T c	96.900	96.900
L	41.724	41.724	S	41.715	41.715
△ R	0.250	0.250	W	76.041	
X M	20.858	20.858	A	110.000	110.000
X	41.703	41.703			

※A1で印刷した際の縮尺を表示している。

図面番号	3 / 20	縮尺	H=1:500 S=1:100
工 種	道路改良工事		
種 別	縦断図	番号	1 / 1
路線 河川 名	大門1号幹線・7-3		
工事箇所	福山市 大門町四丁目 及び 大門町五丁目 地内		
福 山 市			

令和7年度 国補

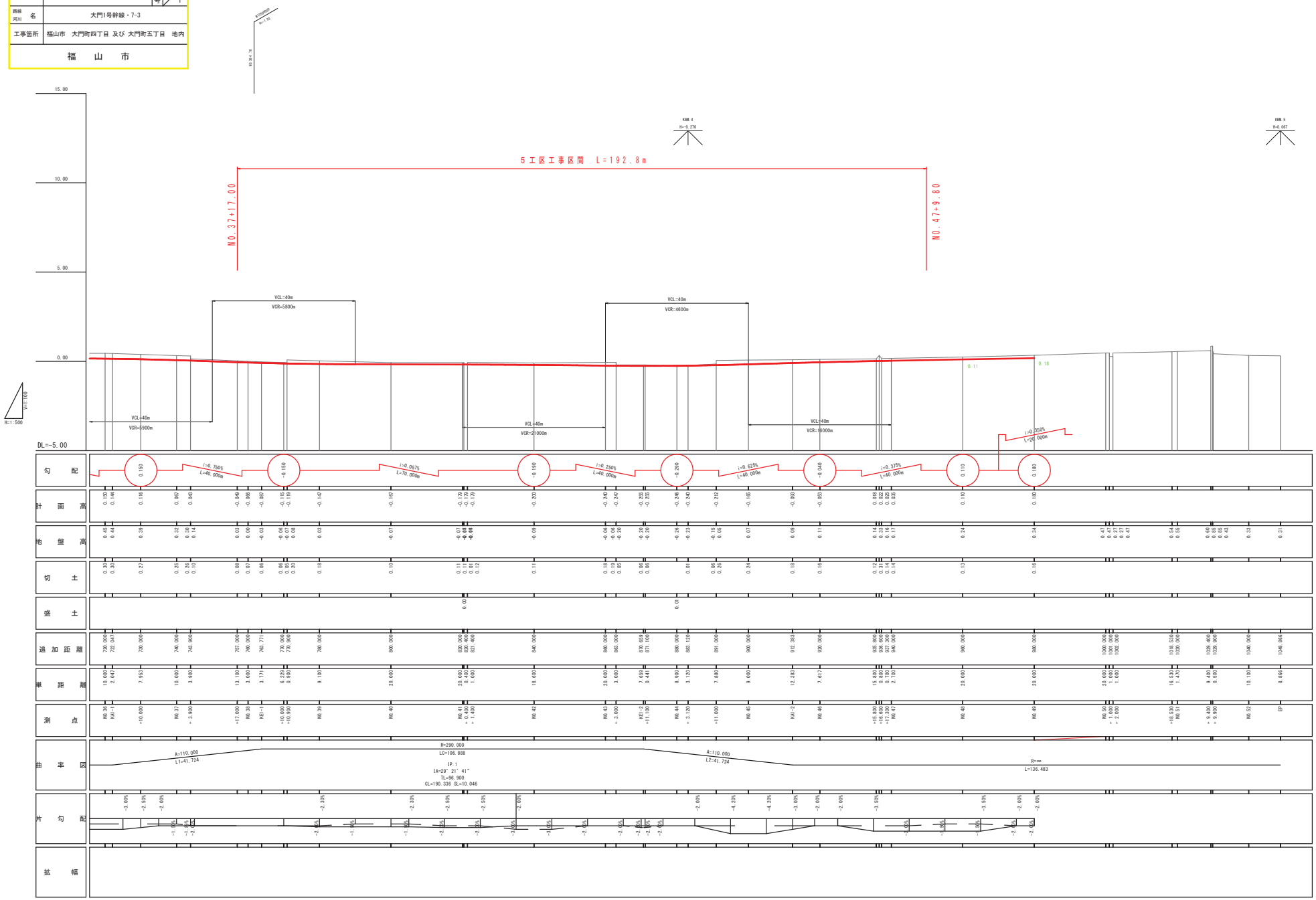

※A1で印刷した際の縮尺を表示している。

図面番号	4 / 20	縮尺	1:50
工　種	道路改良工事		
種　別	標準横断図	番号	1 / 1
路線 河川 名	大門1号幹線・7-3		
工事箇所	福山市　大門町四丁目 及び 大門町五丁目　地内		
福　山　市			

令和7年度 国補

設　計　条　件	
路　線　名	大門１号幹線
道路規格	第4種第1級（第4種第2級）
設計速度	V=50km/h
舗装計画交通量	N6交通1,000～3,000（28,500台/日）
設計ＣＢＲ	8%以上

※ポリマー改質アスファルトは（シナヤカファルト）と同等以上の材料を使用する

NO.47付近

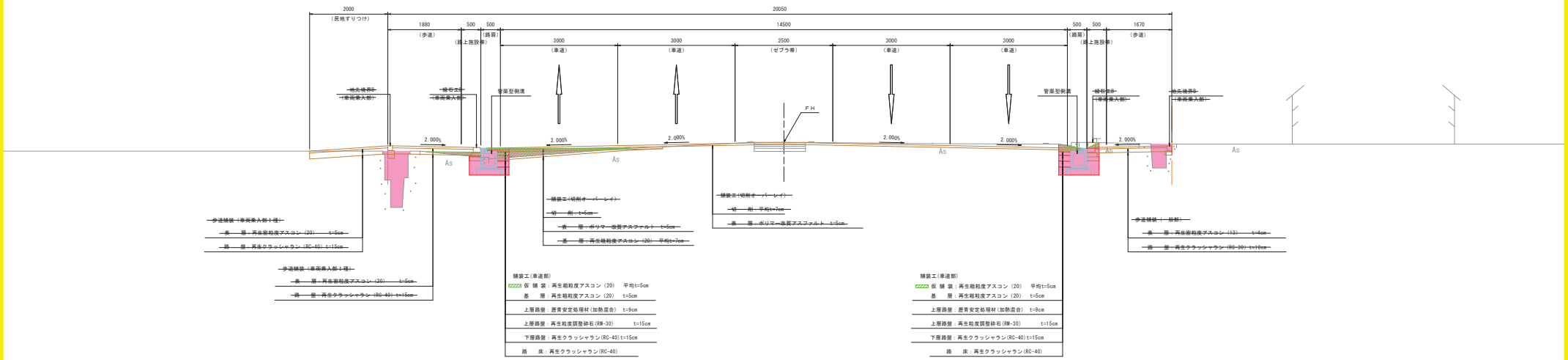

NO.40付近

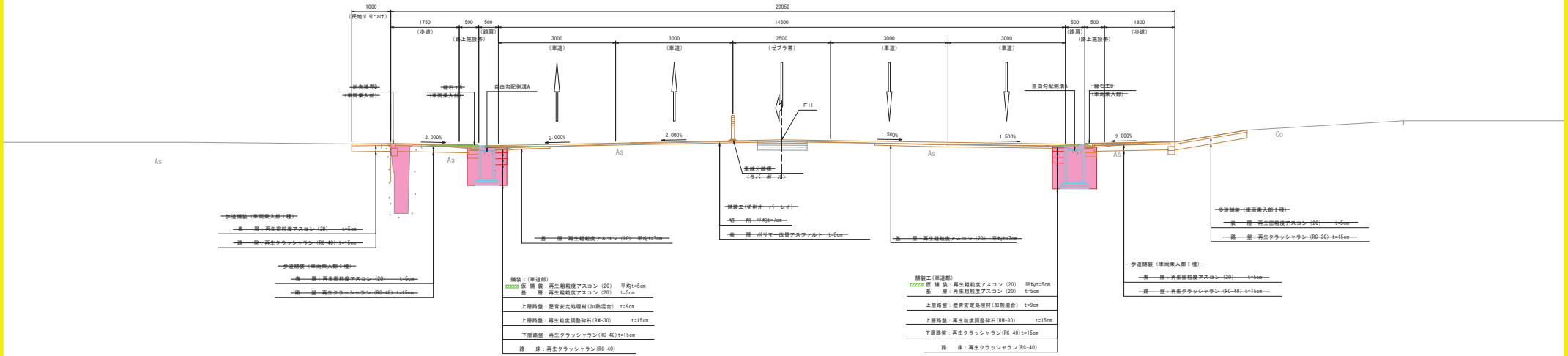

※A1で印刷した際の縮尺を表示している。

図面番号	5/20	縮尺	1:100
工　種	道 路 改 良 工 事		
種　別	横断図	番号	1/4
路線 河川　名	大門1号幹線・7-3		
工事箇所	福山市　大門町四丁目 及び 大門町五丁目　地内		
福　　山　　市			

令和7年度 国補

NO. 39

GH=0.03
FH=-0.147

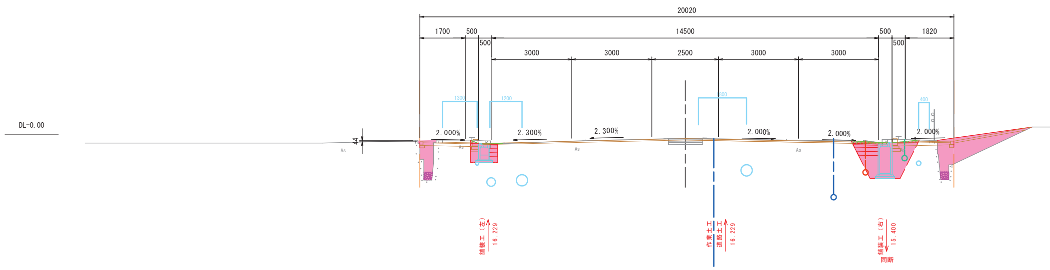

NO. 39

道路土工		
掘削（オープン）	m2	ー
掘削（片切）	m2	1.5
路体盛土（B<2.5）	m2	2.4
路体盛土（2.5≦B<4.0）	m2	ー
路体盛土（4.0≦B）	m2	ー
路床盛土（B<2.5）	m2	ー
路床盛土（2.5≦B<4.0）	m2	ー
単粒砕石（20-30mm）	m2	0.1
張コンクリート	m	ー
作業土工		
床掘（土砂）	m2	1.9
埋戻（最大埋戻幅 1.0≦W<4.0）	m2	ー
埋戻（最大埋戻幅 W<1.0）	m2	0.8
基面整正	m	1.3
構造物撤去工		
コンクリート構造物取壊し（無筋）	m2	0.2
コンクリート構造物取壊し（鉄筋）	m2	ー

舗装工（車道部）		左側	右側
表　層　(t=5cm)	m	ー	ー
基　層　(t=5cm)	m	0.30	0.96
上層路盤 (t=9cm)	m	0.30	0.91
上層路盤 (t=15cm)	m	0.30	0.85
下層路盤 (t=15cm)	m	0.30	0.77
路　床	m2	0.05	0.44
舗装工（切削オーバーレイ）			
表　層	m		ー
基層（粗粒度アスコン）	m		ー
基層（粗粒度アスコン）	m2		ー
切　削	m		ー
切　削	m2		ー

KE1-1

GH=-0.03
FH=-0.087

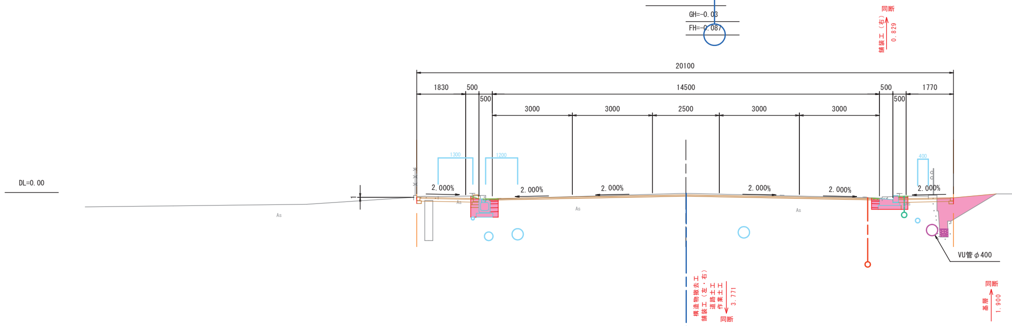

KE1-1

道路土工		
掘削（オープン）	m2	ー
掘削（片切）	m2	1.2
路体盛土（B<2.5）	m2	1.7
路体盛土（2.5≦B<4.0）	m2	ー
路体盛土（4.0≦B）	m2	ー
路床盛土（B<2.5）	m2	ー
路床盛土（2.5≦B<4.0）	m2	ー
単粒砕石（20-30mm）	m2	0.1
張コンクリート	m2	ー
作業土工		
床掘（土砂）	m2	0.3
埋戻（最大埋戻幅 1.0≦W<4.0）	m2	ー
埋戻（最大埋戻幅 W<1.0）	m2	0.2
基面整正	m	1.4
構造物撤去工		
コンクリート構造物取壊し（無筋）	m2	0.3
コンクリート構造物取壊し（鉄筋）	m2	ー

舗装工（車道部）		左側	右側
表　層　(t=5cm)	m	ー	ー
基　層　(t=5cm)	m	0.30	0.30
上層路盤 (t=9cm)	m	0.30	0.30
上層路盤 (t=15cm)	m	0.30	0.30
下層路盤 (t=15cm)	m	0.30	0.30
路　床	m2	0.05	ー
舗装工（切削オーバーレイ）			
表　層	m		ー
基　層	m		ー
基　層	m2		ー
切　削	m		ー
切　削	m2		ー

NO. 38

GH=0.00
FH=-0.066

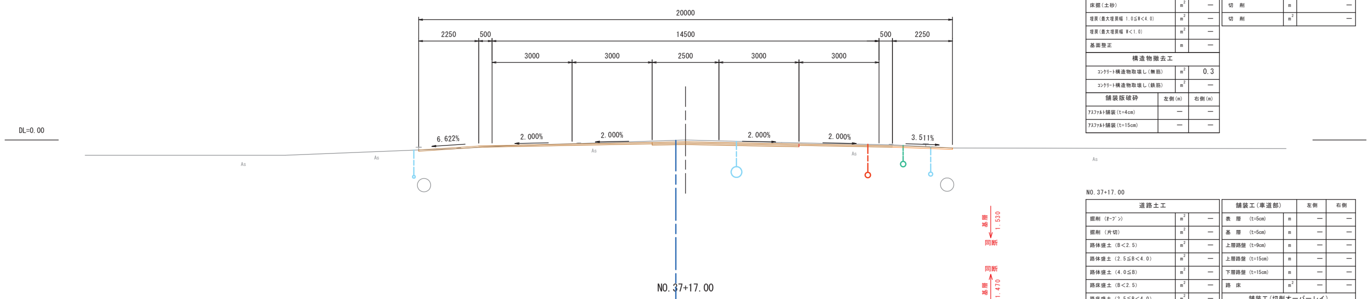

NO. 38

道路土工		
掘削（オープン）	m2	ー
掘削（片切）	m2	ー
路体盛土（B<2.5）	m2	ー
路体盛土（2.5≦B<4.0）	m2	ー
路体盛土（4.0≦B）	m2	ー
路床盛土（B<2.5）	m2	ー
路床盛土（2.5≦B<4.0）	m2	ー
路床盛土（4.0≦B）	m2	ー
張コンクリート	m2	ー
作業土工		
床掘（土砂）	m2	ー
埋戻（最大埋戻幅 1.0≦W<4.0）	m2	ー
埋戻（最大埋戻幅 W<1.0）	m2	ー
基面整正	m	ー
構造物撤去工		
コンクリート構造物取壊し（無筋）	m2	0.3
コンクリート構造物取壊し（鉄筋）	m2	ー

舗装版破砕	左側(m)	右側(m)
アスファルト舗装（t=4cm）	ー	ー
アスファルト舗装（t=15cm）	ー	ー

舗装工（車道部）		左側	右側
表　層　(t=5cm)	m	ー	ー
基　層　(t=5cm)	m	ー	ー
上層路盤 (t=9cm)	m	ー	ー
上層路盤 (t=15cm)	m	ー	ー
下層路盤 (t=15cm)	m	ー	ー
路　床	m2	ー	ー
舗装工（切削オーバーレイ）			
表　層	m		ー
基　層	m		ー
基　層	m2		ー
切　削	m		ー
切　削	m2		ー

NO. 37+17.00

GH=0.03
FH=-0.049

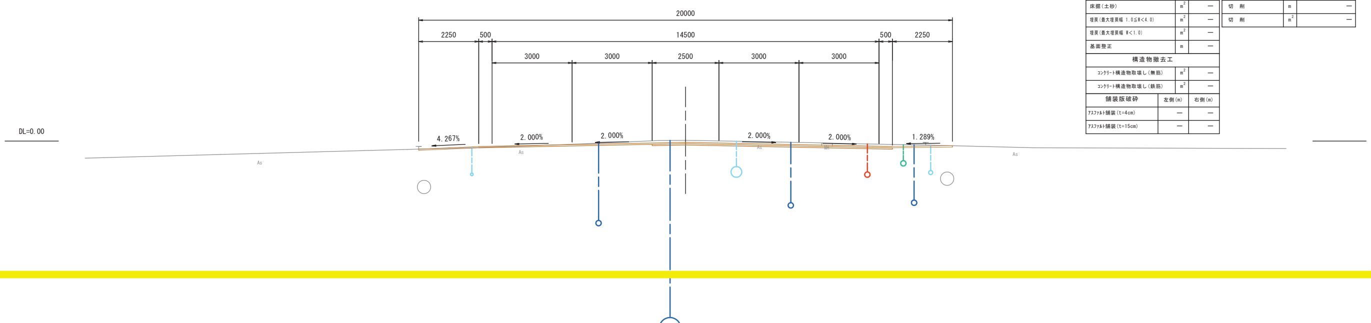

NO. 37+17.00

道路土工		
掘削（オープン）	m2	ー
掘削（片切）	m2	ー
路体盛土（B<2.5）	m2	ー
路体盛土（2.5≦B<4.0）	m2	ー
路体盛土（4.0≦B）	m2	ー
路床盛土（B<2.5）	m2	ー
路床盛土（2.5≦B<4.0）	m2	ー
路床盛土（4.0≦B）	m2	ー
張コンクリート	m2	ー
作業土工		
床掘（土砂）	m2	ー
埋戻（最大埋戻幅 1.0≦W<4.0）	m2	ー
埋戻（最大埋戻幅 W<1.0）	m2	ー
基面整正	m	ー
構造物撤去工		
コンクリート構造物取壊し（無筋）	m2	ー
コンクリート構造物取壊し（鉄筋）	m2	ー

舗装版破砕	左側(m)	右側(m)
アスファルト舗装（t=4cm）	ー	ー
アスファルト舗装（t=15cm）	ー	ー

舗装工（車道部）		左側	右側
表　層　(t=5cm)	m	ー	ー
基　層　(t=5cm)	m	ー	ー
上層路盤 (t=9cm)	m	ー	ー
上層路盤 (t=15cm)	m	ー	ー
下層路盤 (t=15cm)	m	ー	ー
路　床	m2	ー	ー
舗装工（切削オーバーレイ）			
表　層	m		ー
基　層	m		ー
基　層	m2		ー
切　削	m		ー
切　削	m2		ー

地下埋設物　凡例

- 上水道
- 下水道
- ガス管（低圧管）
- ガス管（中圧管）

※A1で印刷した際の縮尺を表示している。

図面番号	6 / 20	縮尺	1:100
工　種	道 路 改 良 工 事		
種　別	横断図	番号	2 / 4
路線 河川　名	大門1号幹線・7-3		
工事箇所	福山市　大門町四丁目 及び 大門町五丁目　地内		
福　　山　　市			

令和7年度 国補

舗装工（左・右） 作業土工 道路土工 10.659 同断

基層（再生粗粒度アスコン）左 5.400 同断

NO. 43

GH=-0.06

FH=-0.240

DL=0.00

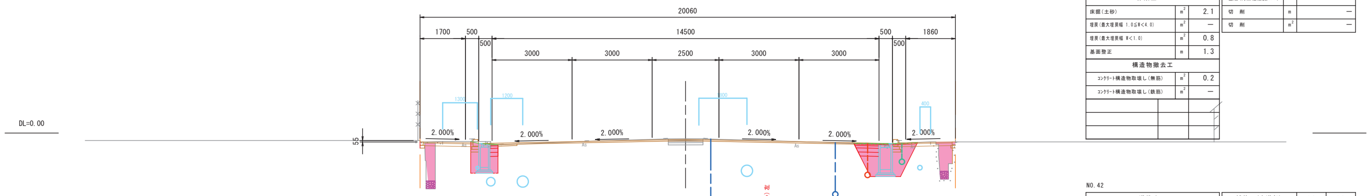

基層（再生粗粒度アスコン）左 10.150 同断

NO. 42

GH=-0.09

FH=-0.200

DL=0.00

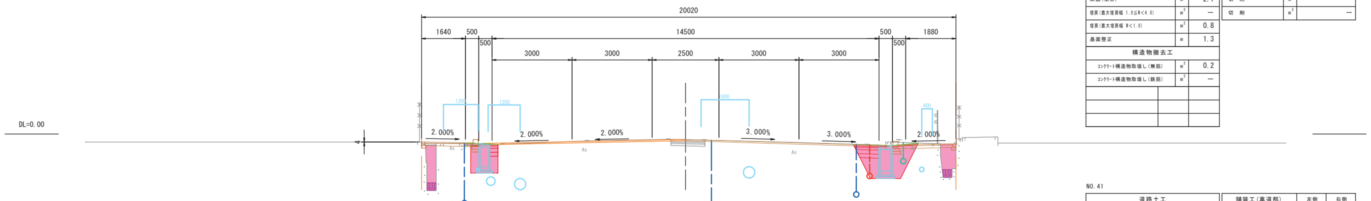

NO. 41

GH=-0.07

FH=-0.179

DL=0.00

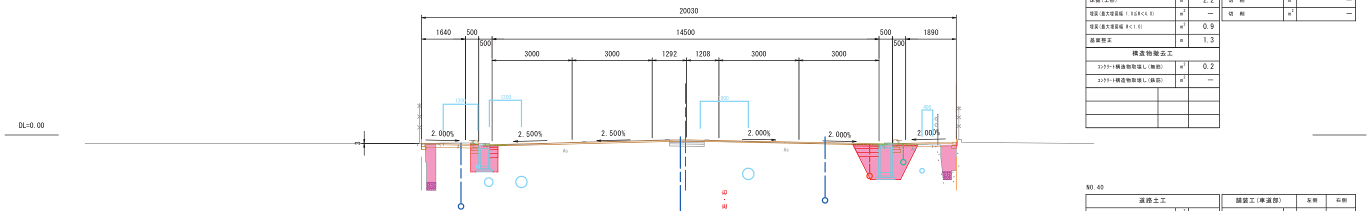

基層（再生粗粒度アスコン）左・右 10.300 同断

NO. 40

GH=-0.07

FH=-0.167

DL=0.00

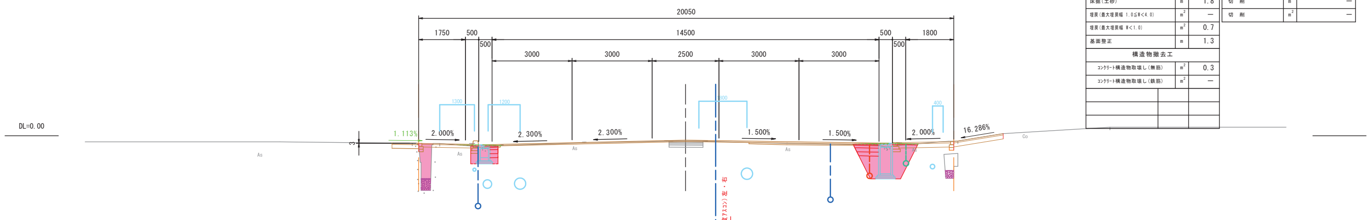

基層（再生粗粒度アスコン）左・右 10.200 同断

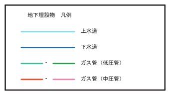

NO. 43

道路土工		
掘削（オープン）	m²	—
掘削（片切）	m²	1.1
路体盛土（B<2.5）	m²	1.1
路体盛土（2.5≦B<4.0）	m²	—
路体盛土（4.0≦B）	m²	—
路床盛土（B<2.5）	m²	—
路床盛土（2.5≦B<4.0）	m²	—
単粒砕石（20-30mm）	m²	0.1
張コンクリート	m²	—
作業土工		
床掘（土砂）	m²	2.1
埋戻（最大埋戻幅 1.0≦W<4.0）	m²	—
埋戻（最大埋戻幅 W<1.0）	m²	0.8
基面整正	m	1.3
構造物撤去工		
コンクリート構造物取壊し（無筋）	m²	0.2
コンクリート構造物取壊し（鉄筋）	m²	—

舗装工（車道部）		左側	右側
表層　(t=5cm)	m	—	—
基層　(t=5cm)	m	0.30	0.91
上層路盤 (t=9cm)	m	0.30	0.86
上層路盤 (t=15cm)	m	0.30	0.80
下層路盤 (t=15cm)	m	0.30	0.72
路床	m²	0.18	0.37
舗装工（切削オーバーレイ）			
表層	m		—
基層（再生粗粒度アスコン）	m	—	—
基層（再生粗粒度アスコン）	m²		—
切削	m		—
切削	m²		—

NO. 42

道路土工		
掘削（オープン）	m²	—
掘削（片切）	m²	1.0
路体盛土（B<2.5）	m²	1.2
路体盛土（2.5≦B<4.0）	m²	—
路体盛土（4.0≦B）	m²	—
路床盛土（B<2.5）	m²	—
路床盛土（2.5≦B<4.0）	m²	—
単粒砕石（20-30mm）	m²	0.1
張コンクリート	m²	0.002
作業土工		
床掘（土砂）	m²	2.1
埋戻（最大埋戻幅 1.0≦W<4.0）	m²	—
埋戻（最大埋戻幅 W<1.0）	m²	0.8
基面整正	m	1.3
構造物撤去工		
コンクリート構造物取壊し（無筋）	m²	0.2
コンクリート構造物取壊し（鉄筋）	m²	—

舗装工（車道部）		左側	右側
表層　(t=5cm)	m	—	—
基層　(t=5cm)	m	0.30	0.91
上層路盤 (t=9cm)	m	0.30	0.86
上層路盤 (t=15cm)	m	0.30	0.80
下層路盤 (t=15cm)	m	0.30	0.72
路床	m²	0.18	0.37
舗装工（切削オーバーレイ）			
表層	m		—
基層（粗粒度アスコン）	m		—
基層（粗粒度アスコン）	m²		—
切削	m		—
切削	m²		—

NO. 41

道路土工		
掘削（オープン）	m²	—
掘削（片切）	m²	1.1
路体盛土（B<2.5）	m²	1.2
路体盛土（2.5≦B<4.0）	m²	—
路体盛土（4.0≦B）	m²	—
路床盛土（B<2.5）	m²	—
路床盛土（2.5≦B<4.0）	m²	—
単粒砕石（20-30mm）	m²	0.1
張コンクリート	m²	0.006
作業土工		
床掘（土砂）	m²	2.2
埋戻（最大埋戻幅 1.0≦W<4.0）	m²	—
埋戻（最大埋戻幅 W<1.0）	m²	0.9
基面整正	m	1.3
構造物撤去工		
コンクリート構造物取壊し（無筋）	m²	0.2
コンクリート構造物取壊し（鉄筋）	m²	—

舗装工（車道部）		左側	右側
表層　(t=5cm)	m	—	—
基層　(t=5cm)	m	0.30	0.96
上層路盤 (t=9cm)	m	0.30	0.91
上層路盤 (t=15cm)	m	0.30	0.85
下層路盤 (t=15cm)	m	0.30	0.77
路床	m²	0.15	0.44
舗装工（切削オーバーレイ）			
表層	m		—
基層（粗粒度アスコン）	m		—
基層（粗粒度アスコン）	m²		—
切削	m		—
切削	m²		—

NO. 40

道路土工		
掘削（オープン）	m²	—
掘削（片切）	m²	1.4
路体盛土（B<2.5）	m²	0.6
路体盛土（2.5≦B<4.0）	m²	—
路体盛土（4.0≦B）	m²	—
路床盛土（B<2.5）	m²	—
路床盛土（2.5≦B<4.0）	m²	—
単粒砕石（20-30mm）	m²	0.1
張コンクリート	m²	—
作業土工		
床掘（土砂）	m²	1.8
埋戻（最大埋戻幅 1.0≦W<4.0）	m²	—
埋戻（最大埋戻幅 W<1.0）	m²	0.7
基面整正	m	1.3
構造物撤去工		
コンクリート構造物取壊し（無筋）	m²	0.3
コンクリート構造物取壊し（鉄筋）	m²	—

舗装工（車道部）		左側	右側
表層　(t=5cm)	m	—	—
基層　(t=5cm)	m	0.30	0.96
上層路盤 (t=9cm)	m	0.30	0.91
上層路盤 (t=15cm)	m	0.30	0.85
下層路盤 (t=15cm)	m	0.30	0.77
路床	m²	0.06	0.44
舗装工（切削オーバーレイ）			
表層	m		—
基層（再生粗粒度アスコン）	m	—	—
基層（粗粒度アスコン）	m²		—
切削	m		—
切削	m²		—

※A1で印刷した際の縮尺を表示している。

図面番号	7／20	縮尺	1:100
工　種	道 路 改 良 工 事		
種　別	横断図	番号	3／4
路線 河川 名	大門1号幹線・7-3		
工事箇所	福山市　大門町四丁目 及び 大門町五丁目　地内		
福　山　市			

令和7年度 国補

舗装工（左） 16.880

同断 舗装工（右） 5.980

NO. 44+3.12

GH=-0.23
FH=-0.240

DL=0.00

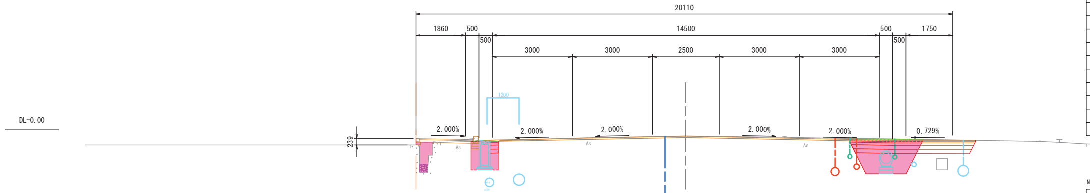

NO. 44+3.12

道路土工		
掘削（オープン）	m²	—
掘削（片切）	m²	2.0
路体盛土（B<2.5）	m²	0.4
路体盛土（2.5≦B<4.0）	m²	—
路体盛土（4.0≦B）	m²	—
路床盛土（B<2.5）	m²	—
路床盛土（2.5≦B<4.0）	m²	—
単粒砕石（20-30mm）	m²	0.1
張コンクリート	m²	—
作業土工		
床掘（土砂）	m²	2.9
埋戻（最大埋戻幅 1.0≦W<4.0）	m²	—
埋戻（最大埋戻幅 W<1.0）	m²	0.2
基面整正	m	1.1
構造物撤去工		
ｺﾝｸﾘｰﾄ構造物取壊し（無筋）	m²	0.4
ｺﾝｸﾘｰﾄ構造物取壊し（鉄筋）	m²	—

舗装工（車道部）		左側	右側
表 層 (t=5cm)	m	—	—
基 層 (t=5cm)	m	0.30	4.73
上層路盤 (t=9cm)	m	0.30	4.63
上層路盤 (t=15cm)	m	0.30	4.51
下層路盤 (t=15cm)	m	0.30	4.36
路 床	m²	0.18	1.85
舗装工（切削オーバーレイ）			
表 層	m		—
基 層	m		—
基 層	m²		—
切 削	m		—
切 削	m²		—

舗装工（左・右） 3.120

NO. 44

GH=-0.26
FH=-0.246

DL=0.00

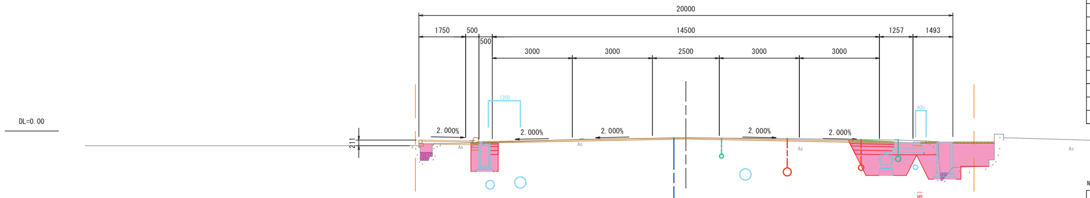

NO. 44

道路土工		
掘削（オープン）	m²	—
掘削（片切）	m²	1.4
路体盛土（B<2.5）	m²	0.7
路体盛土（2.5≦B<4.0）	m²	—
路体盛土（4.0≦B）	m²	—
路床盛土（B<2.5）	m²	—
路床盛土（2.5≦B<4.0）	m²	—
単粒砕石（20-30mm）	m²	0.1
張コンクリート	m²	—
作業土工		
床掘（土砂）	m²	2.3
埋戻（最大埋戻幅 1.0≦W<4.0）	m²	—
埋戻（最大埋戻幅 W<1.0）	m²	0.3
基面整正	m	2.0
構造物撤去工		
ｺﾝｸﾘｰﾄ構造物取壊し（無筋）	m²	0.8
ｺﾝｸﾘｰﾄ構造物取壊し（鉄筋）	m²	—

舗装工（車道部）		左側	右側
表 層 (t=5cm)	m	—	—
基 層 (t=5cm)	m	0.30	1.69
上層路盤 (t=9cm)	m	0.30	1.64
上層路盤 (t=15cm)	m	0.30	1.58
下層路盤 (t=15cm)	m	0.30	2.62
路 床	m²	0.18	1.13
舗装工（切削オーバーレイ）			
表 層	m		—
基 層	m		—
基 層	m²		—
切 削	m		—
切 削	m²		—

舗装工（左） 1.400 同断

舗装工（右） 1.900 同断

ｺﾝｸﾘｰﾄ構造物取壊し（無筋） 8.900 0.4

同断 舗装工（右） 6.000

NO. 43+11.10

GH=-0.20
FH=-0.255

DL=0.00

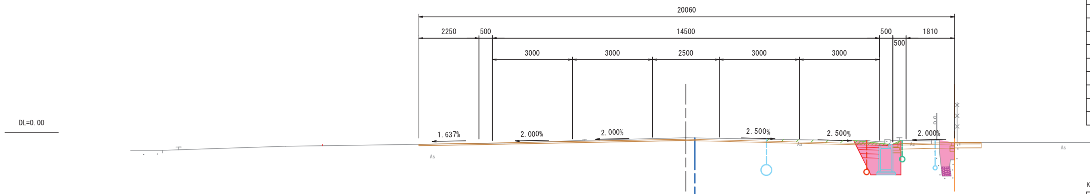

NO. 43+11.10

道路土工		
掘削（オープン）	m²	—
掘削（片切）	m²	1.2
路体盛土（B<2.5）	m²	0.4
路体盛土（2.5≦B<4.0）	m²	—
路体盛土（4.0≦B）	m²	—
路床盛土（B<2.5）	m²	—
路床盛土（2.5≦B<4.0）	m²	—
単粒砕石（20-30mm）	m²	0.1
張コンクリート	m²	—
作業土工		
床掘（土砂）	m²	0.9
埋戻（最大埋戻幅 1.0≦W<4.0）	m²	—
埋戻（最大埋戻幅 W<1.0）	m²	0.2
基面整正	m	0.7
構造物撤去工		
ｺﾝｸﾘｰﾄ構造物取壊し（無筋）	m²	0.2
ｺﾝｸﾘｰﾄ構造物取壊し（鉄筋）	m²	—

舗装工（車道部）		左側	右側
表 層 (t=5cm)	m	—	—
基 層 (t=5cm)	m	—	0.86
上層路盤 (t=9cm)	m	—	0.81
上層路盤 (t=15cm)	m	—	0.75
下層路盤 (t=15cm)	m	—	0.67
路 床	m²	—	0.28
舗装工（切削オーバーレイ）			
表 層	m		—
基 層	m		—
基 層	m²		—
切 削	m		—
切 削	m²		—

KE1-2

GH=-0.20
FH=-0.255

DL=0.00

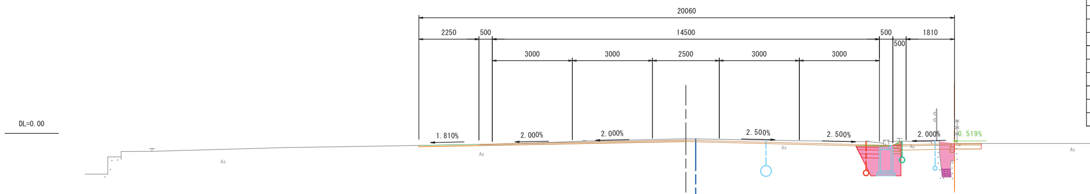

KE1-2

道路土工		
掘削（オープン）	m²	—
掘削（片切）	m²	1.2
路体盛土（B<2.5）	m²	0.4
路体盛土（2.5≦B<4.0）	m²	—
路体盛土（4.0≦B）	m²	—
路床盛土（B<2.5）	m²	—
路床盛土（2.5≦B<4.0）	m²	—
単粒砕石（20-30mm）	m²	0.1
張コンクリート	m²	—
作業土工		
床掘（土砂）	m²	0.9
埋戻（最大埋戻幅 1.0≦W<4.0）	m²	—
埋戻（最大埋戻幅 W<1.0）	m²	0.2
基面整正	m	0.7
構造物撤去工		
ｺﾝｸﾘｰﾄ構造物取壊し（無筋）	m²	0.2
ｺﾝｸﾘｰﾄ構造物取壊し（鉄筋）	m²	—

舗装工（車道部）		左側	右側
表 層 (t=5cm)	m	—	—
基 層 (t=5cm)	m	—	0.86
上層路盤 (t=9cm)	m	—	0.81
上層路盤 (t=15cm)	m	—	0.75
下層路盤 (t=15cm)	m	—	0.67
路 床	m²	—	0.30
舗装工（切削オーバーレイ）			
表 層	m		—
基 層	m		—
基 層	m²		—
切 削	m		—
切 削	m²		—

地下埋設物　凡例

- 上水道
- 下水道
- ガス管（低圧管）
- ガス管（中圧管）

※A1で印刷した際の縮尺を表示している。

図面番号	8/20	縮尺	1:100
工　種	道路改良工事		
種　別	横断図	番号	4/4
路線 河川 名	大門1号幹線・7-3		
工事箇所	福山市　大門町四丁目 及び 大門町五丁目　地内		
福　山　市			

令和7年度 国補

コンクリート構造物取壊し（無筋）左
基層（再生粗粒度アスコン）左
舗装工（左・右）
作業土工
道路土工
同断 9.800

NO.47

GH=0.17
FH=0.035

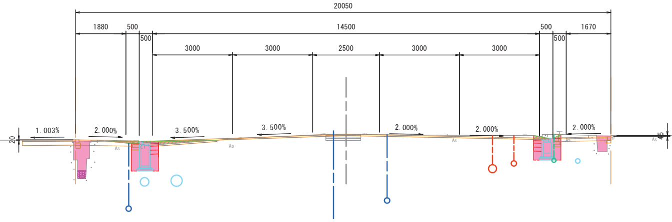

NO.47

道路土工		
掘削（ｵｰﾌﾟﾝ）	m^2	ー
掘削（片切）	m^2	1.3
路体盛土（B<2.5）	m^2	0.7
路体盛土（2.5≦B<4.0）	m^2	ー
路体盛土（4.0≦B）	m^2	ー
路床盛土（B<2.5）	m^2	ー
路床盛土（2.5≦B<4.0）	m^2	ー
単粒砕石（20-30mm）	m^2	0.1
間詰コンクリート	m^2	ー
作業土工		
床掘（土砂）	m^2	1.1
埋戻（最大埋戻幅 1.0≦W<4.0）	m^2	ー
埋戻（最大埋戻幅 W<1.0）	m^2	0.4
基面整正	m	1.2
構造物撤去工		
ｺﾝｸﾘｰﾄ構造物取壊し（無筋）	m^2	0.3
ｺﾝｸﾘｰﾄ構造物取壊し（鉄筋）	m^2	ー
舗装版破砕	左側(m)	右側(m)
ｱｽﾌｧﾙﾄ舗装(t=4cm)	1.6	1.5
ｱｽﾌｧﾙﾄ舗装(t=15cm)	0.5	0.3

舗装工（車道部）		左側	右側
表層 (t=5cm)	m	ー	ー
基層 (t=5cm)	m	0.30	0.30
上層路盤 (t=9cm)	m	0.30	0.30
上層路盤 (t=15cm)	m	0.30	0.30
下層路盤 (t=15cm)	m	0.30	0.30
路床	m^2	0.18	0.09
舗装工（切削オーバーレイ）			
表層	m		ー
基層（粗粒度ｱｽｺﾝ）	m	ー	ー
基層（粗粒度ｱｽｺﾝ）	m^2		ー
切削	m		ー
切削	m^2		ー

NO.46

GH=0.11
FH=-0.053

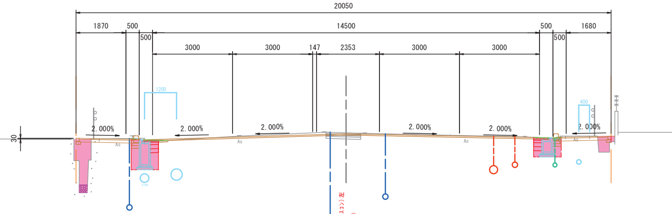

NO.46

道路土工		
掘削（ｵｰﾌﾟﾝ）	m^2	ー
掘削（片切）	m^2	0.8
路体盛土（B<2.5）	m^2	1.0
路体盛土（2.5≦B<4.0）	m^2	ー
路体盛土（4.0≦B）	m^2	ー
路床盛土（B<2.5）	m^2	ー
路床盛土（2.5≦B<4.0）	m^2	ー
単粒砕石（20-30mm）	m^2	0.1
間詰コンクリート	m^2	ー
作業土工		
床掘（土砂）	m^2	1.0
埋戻（最大埋戻幅 1.0≦W<4.0）	m^2	ー
埋戻（最大埋戻幅 W<1.0）	m^2	0.4
基面整正	m	1.2
構造物撤去工		
ｺﾝｸﾘｰﾄ構造物取壊し（無筋）	m^2	0.2
ｺﾝｸﾘｰﾄ構造物取壊し（鉄筋）	m^2	ー
舗装版破砕	左側(m)	右側(m)
ｱｽﾌｧﾙﾄ舗装(t=4cm)	1.5	0.9
ｱｽﾌｧﾙﾄ舗装(t=15cm)	0.5	1.0

舗装工（車道部）		左側	右側
表層 (t=5cm)	m	ー	ー
基層 (t=5cm)	m	0.30	0.30
上層路盤 (t=9cm)	m	0.30	0.30
上層路盤 (t=15cm)	m	0.30	0.30
下層路盤 (t=15cm)	m	0.30	0.30
路床	m^2	0.18	0.06
舗装工（切削オーバーレイ）			
表層	m		ー
基層（粗粒度ｱｽｺﾝ）	m		ー
基層（粗粒度ｱｽｺﾝ）	m^2		ー
切削	m		ー
切削	m^2		ー

基層（再生粗粒度アスコン）左
舗装工（左・右）
7.617

KA1-2

GH=0.09
FH=-0.093

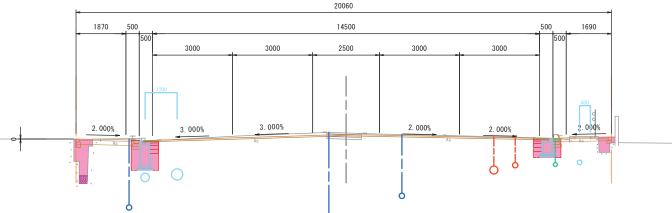

KA1-2

道路土工		
掘削（ｵｰﾌﾟﾝ）	m^2	ー
掘削（片切）	m^2	1.0
路体盛土（B<2.5）	m^2	0.8
路体盛土（2.5≦B<4.0）	m^2	ー
路体盛土（4.0≦B）	m^2	ー
路床盛土（B<2.5）	m^2	ー
路床盛土（2.5≦B<4.0）	m^2	ー
単粒砕石（20-30mm）	m^2	0.1
間詰コンクリート	m^2	ー
作業土工		
床掘（土砂）	m^2	1.0
埋戻（最大埋戻幅 1.0≦W<4.0）	m^2	ー
埋戻（最大埋戻幅 W<1.0）	m^2	0.4
基面整正	m	1.2
構造物撤去工		
ｺﾝｸﾘｰﾄ構造物取壊し（無筋）	m^2	0.2
ｺﾝｸﾘｰﾄ構造物取壊し（鉄筋）	m^2	ー
舗装版破砕	左側(m)	右側(m)
ｱｽﾌｧﾙﾄ舗装(t=4cm)	1.5	0.6
ｱｽﾌｧﾙﾄ舗装(t=15cm)	0.5	1.4

舗装工（車道部）		左側	右側
表層 (t=5cm)	m	ー	ー
基層 (t=5cm)	m	0.30	0.30
上層路盤 (t=9cm)	m	0.30	0.30
上層路盤 (t=15cm)	m	0.30	0.30
下層路盤 (t=15cm)	m	0.30	0.30
路床	m^2	0.18	0.06
舗装工（切削オーバーレイ）			
表層	m		ー
基層（粗粒度ｱｽｺﾝ）	m		ー
基層（粗粒度ｱｽｺﾝ）	m^2		ー
切削	m		ー
切削	m^2		ー

舗装工（左・右）
12.383

NO.45

GH=0.07
FH=-0.165

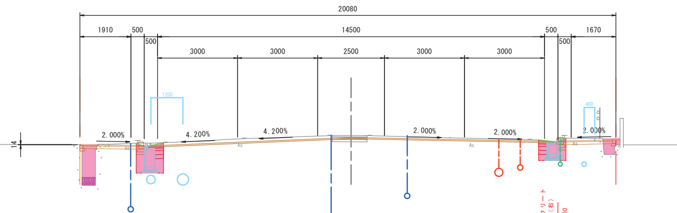

NO.45

道路土工		
掘削（ｵｰﾌﾟﾝ）	m^2	ー
掘削（片切）	m^2	1.1
路体盛土（B<2.5）	m^2	0.8
路体盛土（2.5≦B<4.0）	m^2	ー
路体盛土（4.0≦B）	m^2	ー
路床盛土（B<2.5）	m^2	ー
路床盛土（2.5≦B<4.0）	m^2	ー
単粒砕石（20-30mm）	m^2	0.1
間詰コンクリート	m^2	ー
作業土工		
床掘（土砂）	m^2	0.9
埋戻（最大埋戻幅 1.0≦W<4.0）	m^2	ー
埋戻（最大埋戻幅 W<1.0）	m^2	0.4
基面整正	m	1.2
構造物撤去工		
ｺﾝｸﾘｰﾄ構造物取壊し（無筋）	m^2	0.2
ｺﾝｸﾘｰﾄ構造物取壊し（鉄筋）	m^2	ー
舗装版破砕	左側(m)	右側(m)
ｱｽﾌｧﾙﾄ舗装(t=4cm)	1.4	1.2
ｱｽﾌｧﾙﾄ舗装(t=15cm)	0.5	0.7

舗装工（車道部）		左側	右側
表層 (t=5cm)	m	ー	ー
基層 (t=5cm)	m	0.30	0.30
上層路盤 (t=9cm)	m	0.30	0.30
上層路盤 (t=15cm)	m	0.30	0.30
下層路盤 (t=15cm)	m	0.30	0.30
路床	m^2	0.15	0.06
舗装工（切削オーバーレイ）			
表層	m		ー
基層（粗粒度ｱｽｺﾝ）	m		ー
基層（粗粒度ｱｽｺﾝ）	m^2		ー
切削	m		ー
切削	m^2		ー

間詰コンクリート
舗装工（右）
9.800
同断

地下埋設物　凡例
- 上水道
- 下水道
- ガス管（低圧管）
- ガス管（中圧管）

※A1で印刷した際の縮尺を表示している。

図面番号	9 / 20	縮尺	図示
工　種	道路改良工事		
種　別	排水構造物工構造図	番号	1 / 2
路線 河川 名	大門1号幹線・7-3		
工事箇所	福山市　大門町四丁目 及び 大門町五丁目　地内		
福　山　市			

令和7年度 国補

管渠型側溝

S=1:20(A1)
S=1:40(A3)

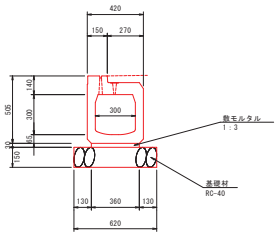

管渠型側溝管理桝

S=1:20(A1)
S=1:40(A3)

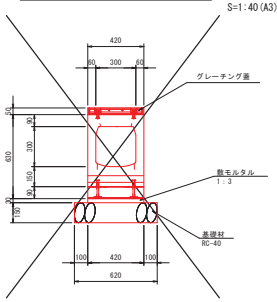

※管渠型側溝20m毎に1箇所配置

台付管

S=1:20(A1)
S=1:40(A3)

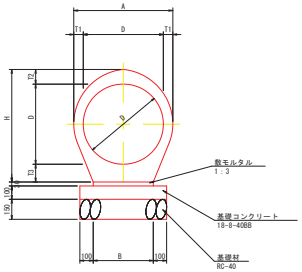

台付管サイズ

名　称	D	T1	T2	T3	B	A	H	重量(kg)
D400	400	58	74	107	320	516	581	720

自由勾配側溝Ａ

S=1:20(A1)
S=1:40(A3)

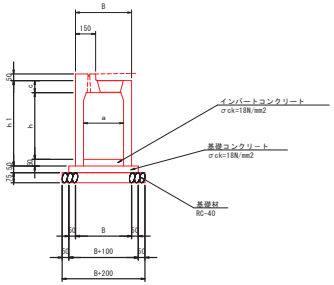

自由勾配側溝Ａサイズ

サイズ a×h	B	h1	c	重量(kg)
300× 400	420	540	90	435
300× 500	420	640		491
300× 600	420	740		547
300× 700	420	840		603
300× 800	420	940		660
300× 900	420	1040		716
300×1000	420	1140		772
300×1100	420	1240		828
400× 500	530	655	105	577
400× 600	530	755		638
400× 700	530	855		699
400× 800	530	955		760
400× 900	530	1055		821
400×1000	530	1155		882
400×1100	530	1255		943
400×1200	530	1355		1003

塩ビ管（VU,VP）

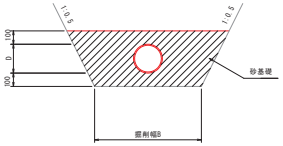

フィルター材　　10mあたり

呼び径	B	D	砂基礎(m3)
φ 50	0.70	0.060	2.13
φ 65	0.70	0.089	2.27
φ 75	0.70	0.089	2.38
φ 100	0.75	0.114	2.75
φ 125	0.75	0.140	2.97
φ 150	0.75	0.165	3.19
φ 200	0.80	0.216	3.83

Ｌ型側溝Ａ

S=1:20(A1)
S=1:40(A3)

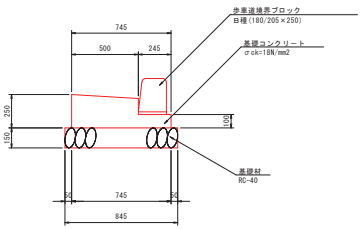

Ｌ型側溝Ｂ

S=1:20(A1)
S=1:40(A3)

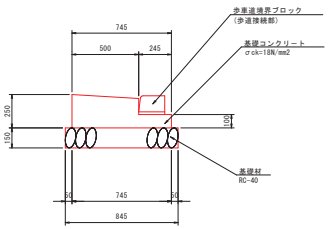

止め壁①

S=1:30(A1)
S=1:60(A3)

正面図　　側面図

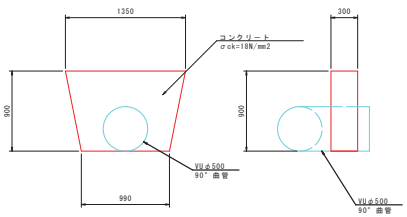

止め壁②

S=1:30(A1)
S=1:60(A3)

正面図　　側面図

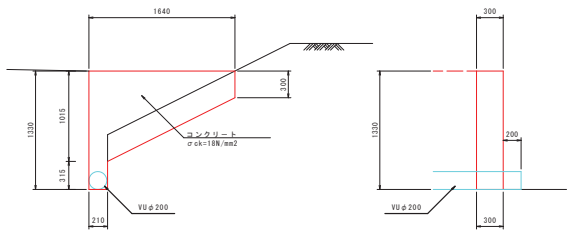

※A1で印刷した際の縮尺を表示している。

図面番号	10 / 20	縮尺	1:20
工　種	道 路 改 良 工 事		
種　別	排水構造物工構造図	番号	2 / 2
路線 河川 名	大門1号幹線・7-3		
工事箇所	福山市　大門町四丁目 及び 大門町五丁目　地内		
福　山　市			

令和7年度 国補

集水桝

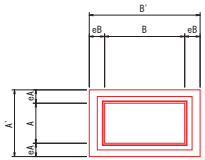

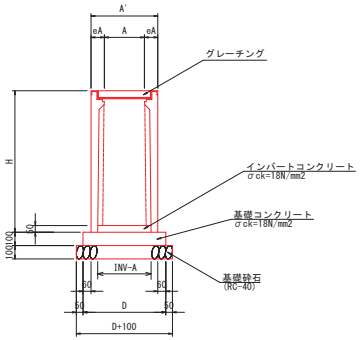

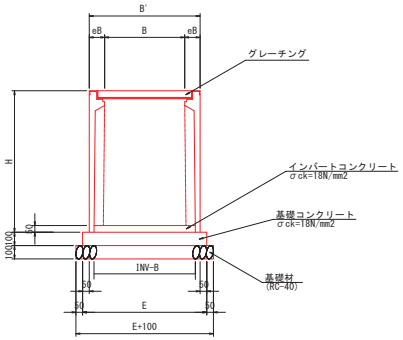

種別（規格）	サイズ					A	A'	B	B'	H	eA	eB	D	E	D +100	E +100	INV A	INV B	基礎砕石 (m2)	基礎砕石 (m3)	INV-Co (m3)	基礎Co (m3)	基礎Co型枠 (m2)	桝本体 (個)	蓋（GR）(枚)	足掛金具 (個)
L25集水桝	300	×	600	×	800	300	500	600	830	860	100	115	620	930	720	1030	386	716	0.74	0.074	0.014	0.058	0.31	1	1	—
L26集水桝	600	×	600	×	1800	600	830	600	830	1885	115	115	950	930	1050	1030	730	730	1.08	0.108	0.027	0.088	0.38	1	1	—
L27集水桝	700	×	700	×	1250	700	970	700	970	1335	135	135	1090	1070	1190	1170	781	824	1.39	0.139	0.032	0.117	0.43	1	1	3
L28集水桝	300	×	600	×	1200	300	500	600	830	1260	100	115	620	930	720	1030	382	711	0.74	0.074	0.014	0.058	0.31	1	1	—
L36集水桝	400	×	400	×	600	400	600	400	630	860	100	115	720	730	820	830	501	501	0.68	0.068	0.013	0.053	0.29	1	1	—
R26集水桝	700	×	700	×	1750	700	970	700	970	1835	135	135	1090	1070	1190	1170	792	835	1.39	0.139	0.033	0.117	0.43	1	1	5
R29集水桝	400	×	800	×	1400	400	610	800	1080	1465	105	140	730	1180	830	1280	506	930	1.06	0.106	0.024	0.086	0.38	1	1	—
R30集水桝	400	×	800	×	1200	400	610	800	1080	1265	105	140	730	1180	830	1280	502	925	1.06	0.106	0.023	0.086	0.38	1	1	—
R31集水桝	600	×	600	×	1200	600	830	600	830	1285	115	115	950	930	1050	1030	725	725	1.08	0.108	0.026	0.088	0.38	1	1	—
R32集水桝	500	×	500	×	1000	500	720	500	720	1075	110	110	840	820	940	920	611	611	0.86	0.086	0.019	0.069		1	1	—
R33集水桝	400	×	800	×	1000	400	610	800	1080	1065	105	140	730	1180	830	1280	498	921	1.06	0.106	0.023	0.086	0.38	1	1	—

※A1で印刷した際の縮尺を表示している。

図面番号	11 / 20	縮尺	1:100
工　種	道 路 改 良 工 事		
種　別	自由勾配側溝展開図	番号	1 / 8
路線 河川 名	大門1号幹線・7-3		
工事箇所	福山市　大門町四丁目 及び 大門町五丁目　地内		
福　山　市			

令和7年度 国補

No. 39+0.00～No. 43+5.13（左側）

平面図

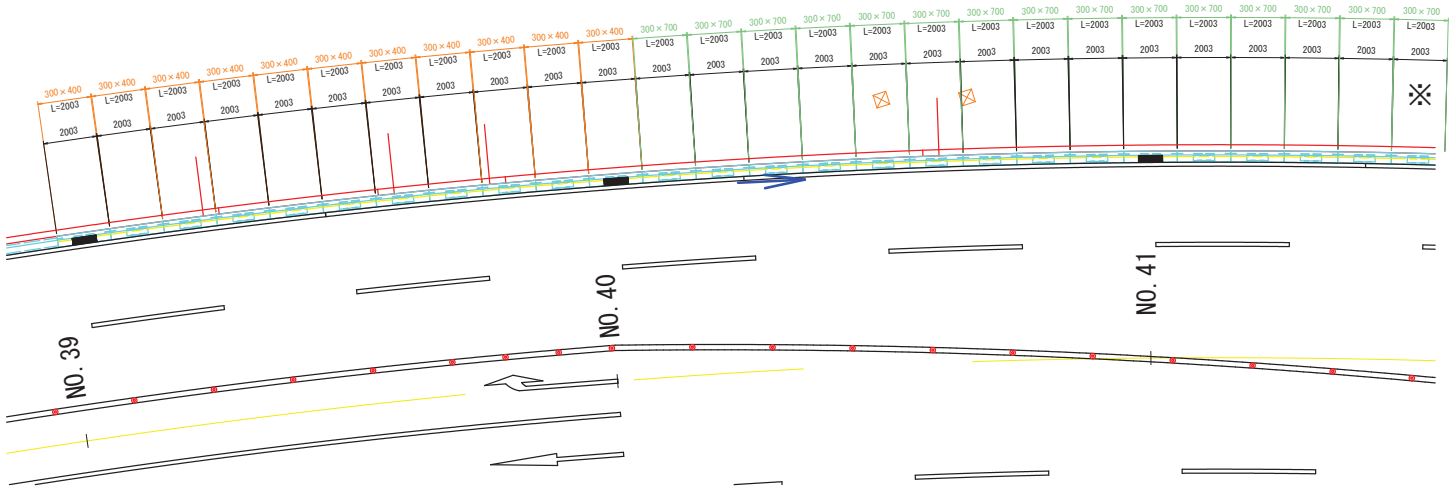

縦断図

S=1:100(A1)
S=1:200(A3)

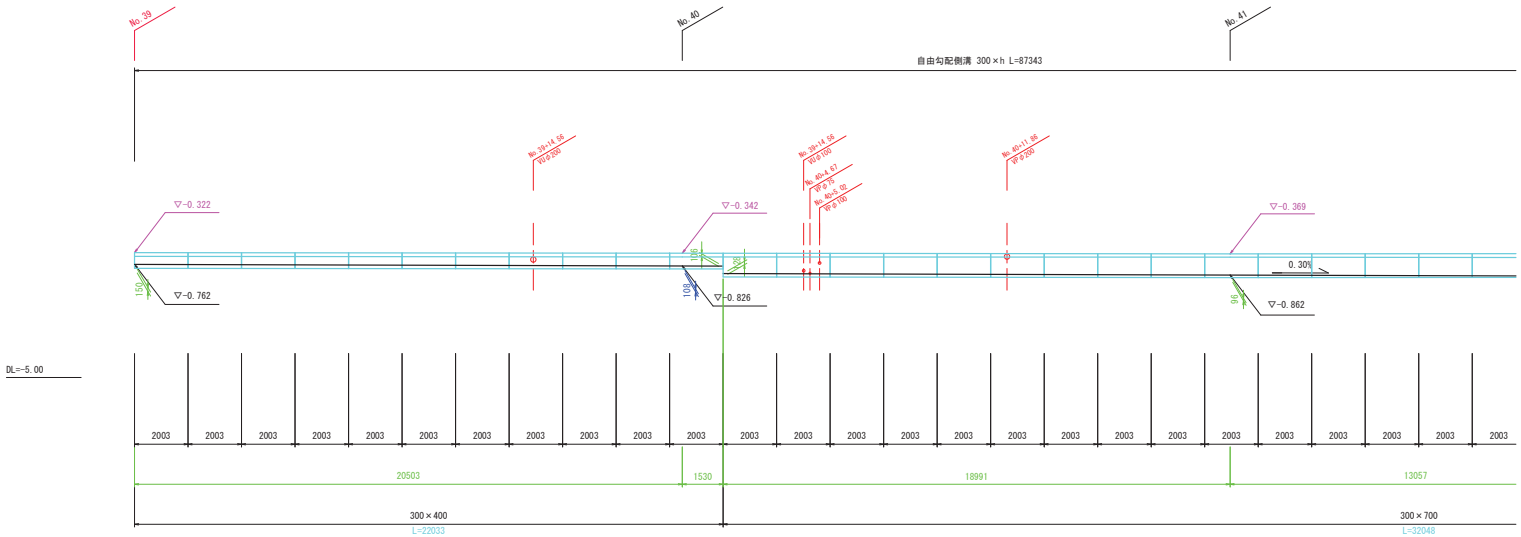

※A1で印刷した際の縮尺を表示している。

図面番号	12 / 20	縮尺	1:100
工　種	道 路 改 良 工 事		
種　別	自由勾配側溝展開図	番号	2 / 8
路線 河川 名	大門1号幹線・7-3		
工事箇所	福山市　大門町四丁目 及び 大門町五丁目　地内		
福　山　市			

令和7年度 国補

No.43+18.87～No.48+0.63（左側）

平面図

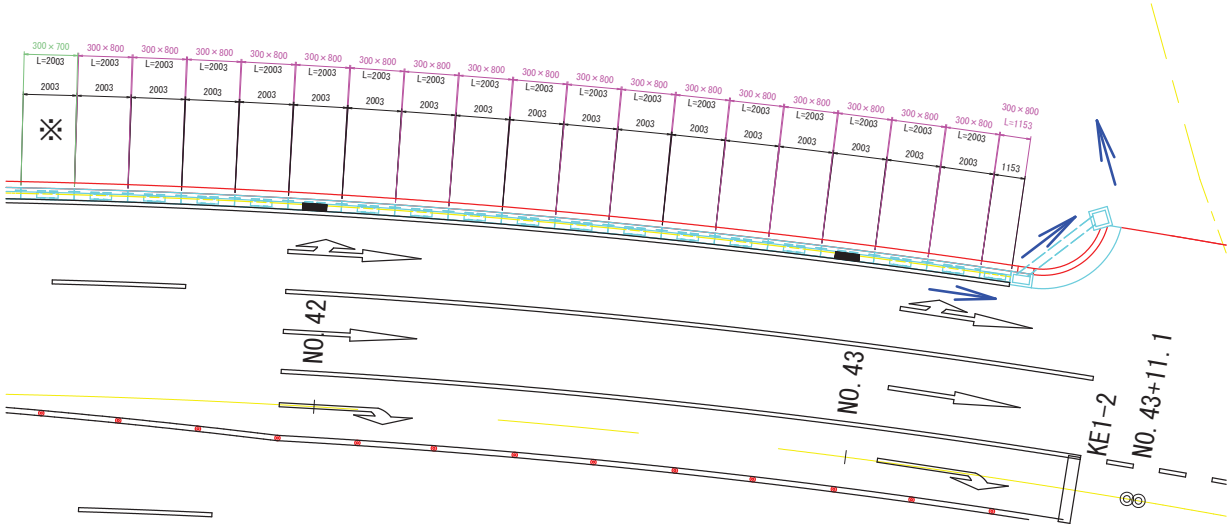

縦断図

S=1:100(A1)
S=1:200(A3)

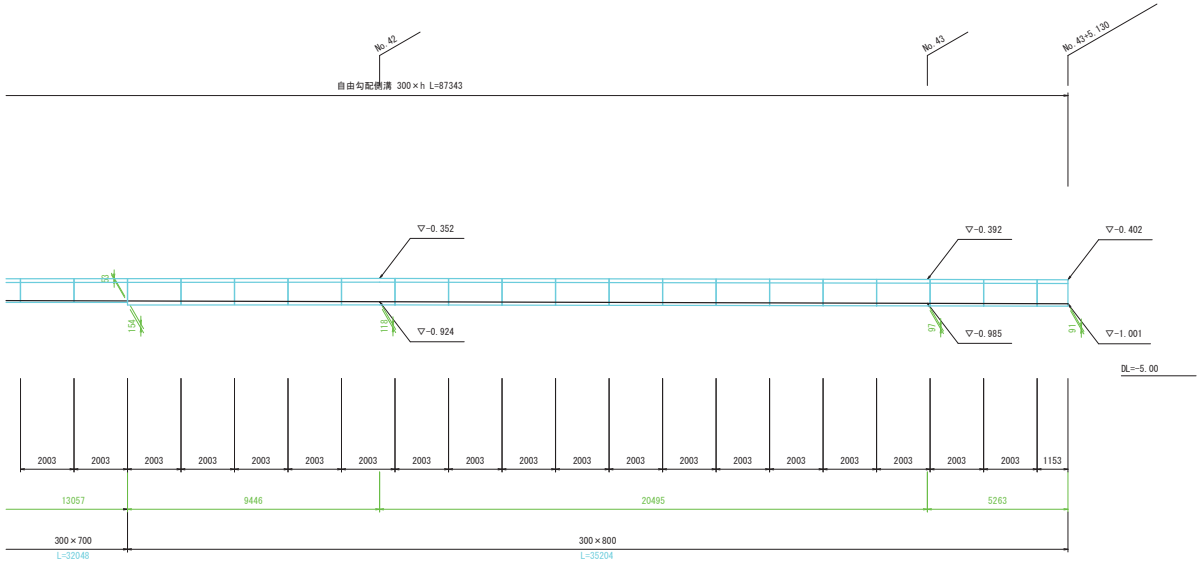

※A1で印刷した際の縮尺を表示している。

図面番号	13 / 20	縮尺	1:100
工 種	道 路 改 良 工 事		
種 別	自由勾配側溝展開図	番号	3 / 8
路線 河川 名	大門1号幹線・7-3		
工事箇所	福山市 大門町四丁目 及び 大門町五丁目 地内		
福 山 市			

令和7年度 国補

No.43+18.87～No.48+0.63（左側）

平面図

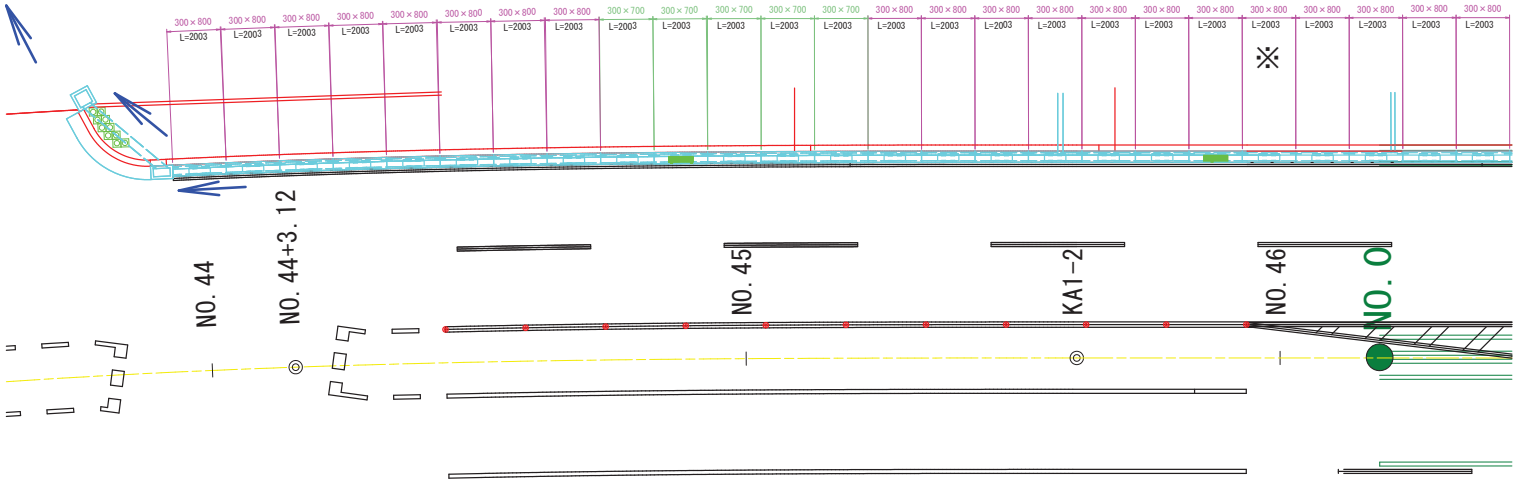

縦断図

S=1:100(A1)
S=1:200(A3)

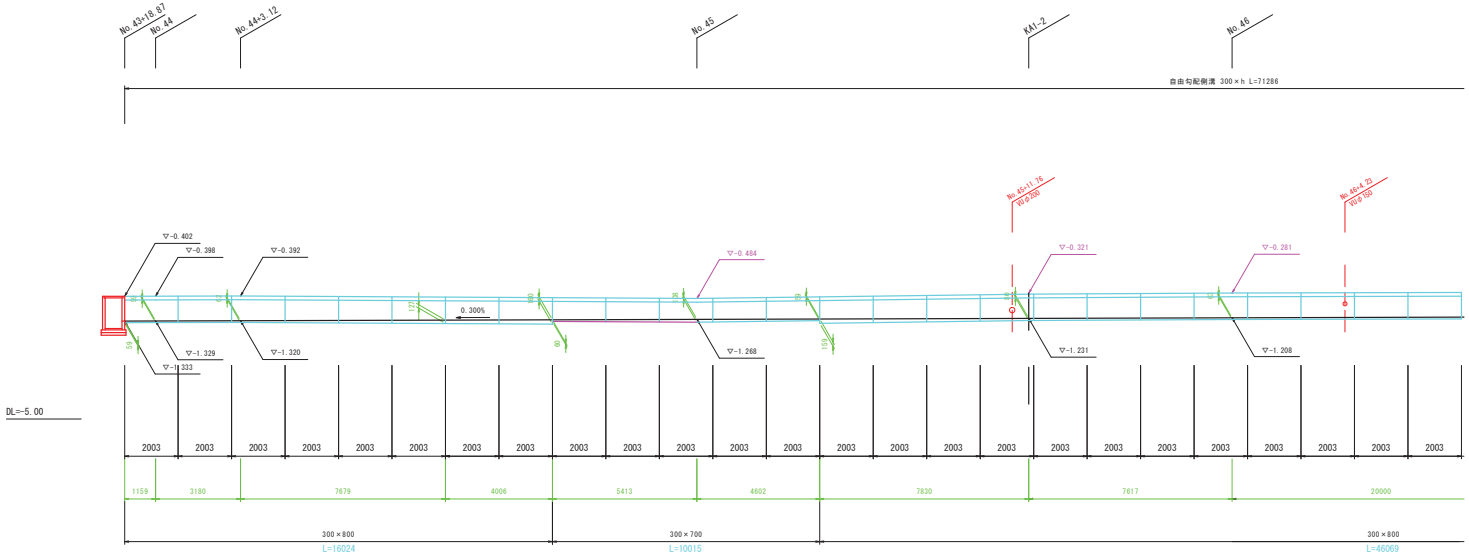

※A1で印刷した際の縮尺を表示している。

図面番号	14 / 20	縮尺	1:100
工　種	道路改良工事		
種　別	自由勾配側溝展開図	番号	4 / 8
路線 河川 名	大門1号幹線・7-3		
工事箇所	福山市　大門町四丁目 及び 大門町五丁目　地内		
福　山　市			

令和7年度 国補

No.43+18.87～No.48+0.63（左側）

平面図

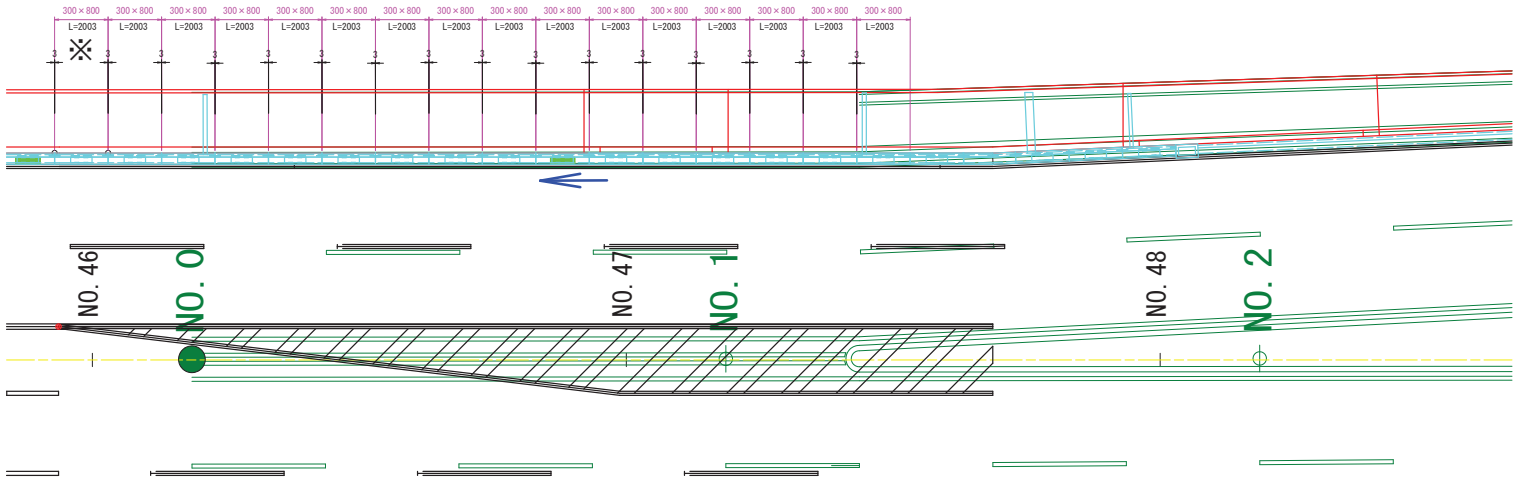

縦断図

S=1:100(A1)
S=1:200(A3)

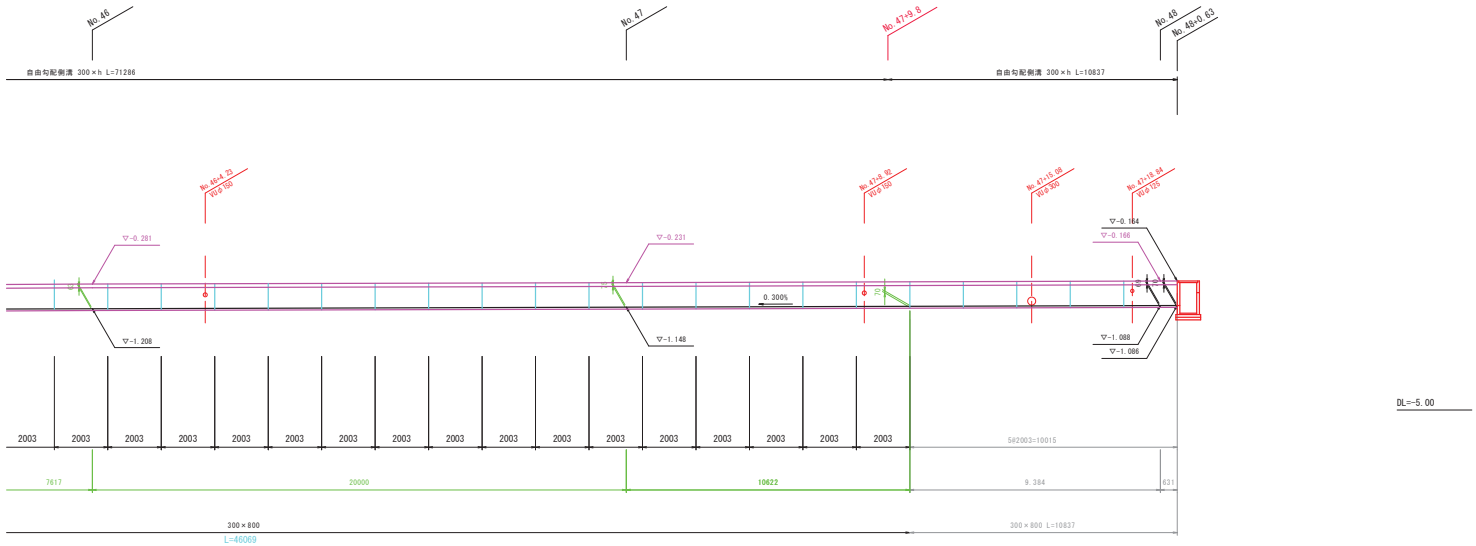

※A1で印刷した際の縮尺を表示している。

図面番号	15 / 20	縮尺	1:100
工　種	道 路 改 良 工 事		
種　別	自由勾配側溝展開図	番号	5 / 8
路線 河川 名	大門1号幹線・7-3		
工事箇所	福山市　大門町四丁目 及び 大門町五丁目　地内		
福　山　市			

令和7年度 国補

No.38+5.32～No.43+16.97（右側）

平面図

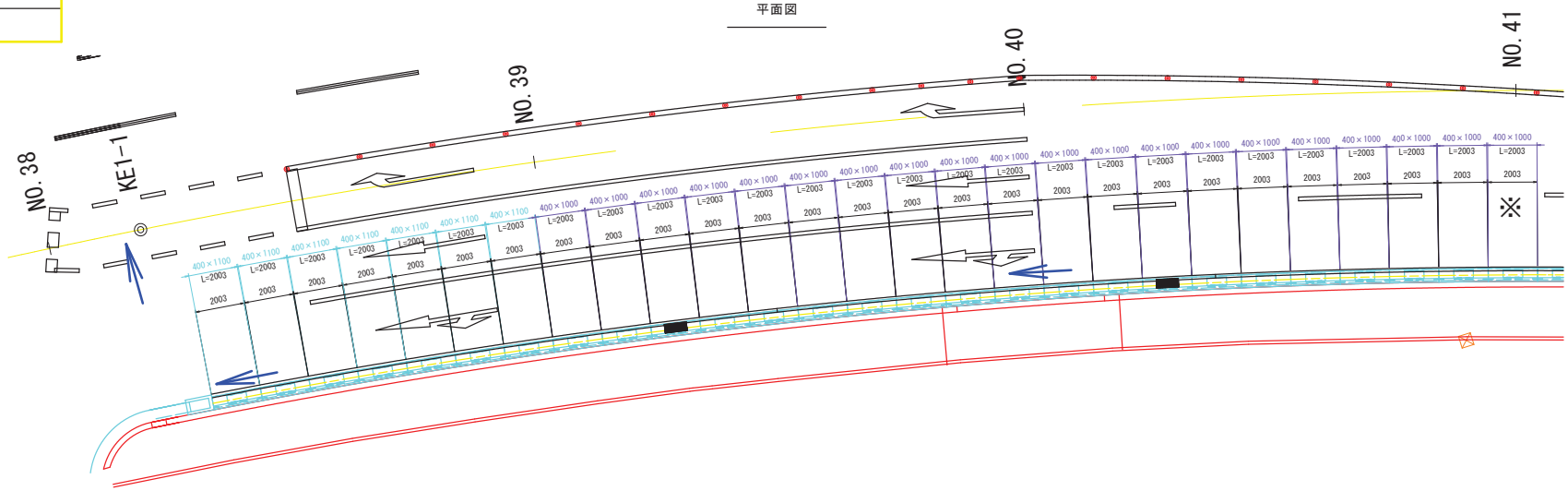

縦断図

S=1:100(A1)
S=1:200(A3)

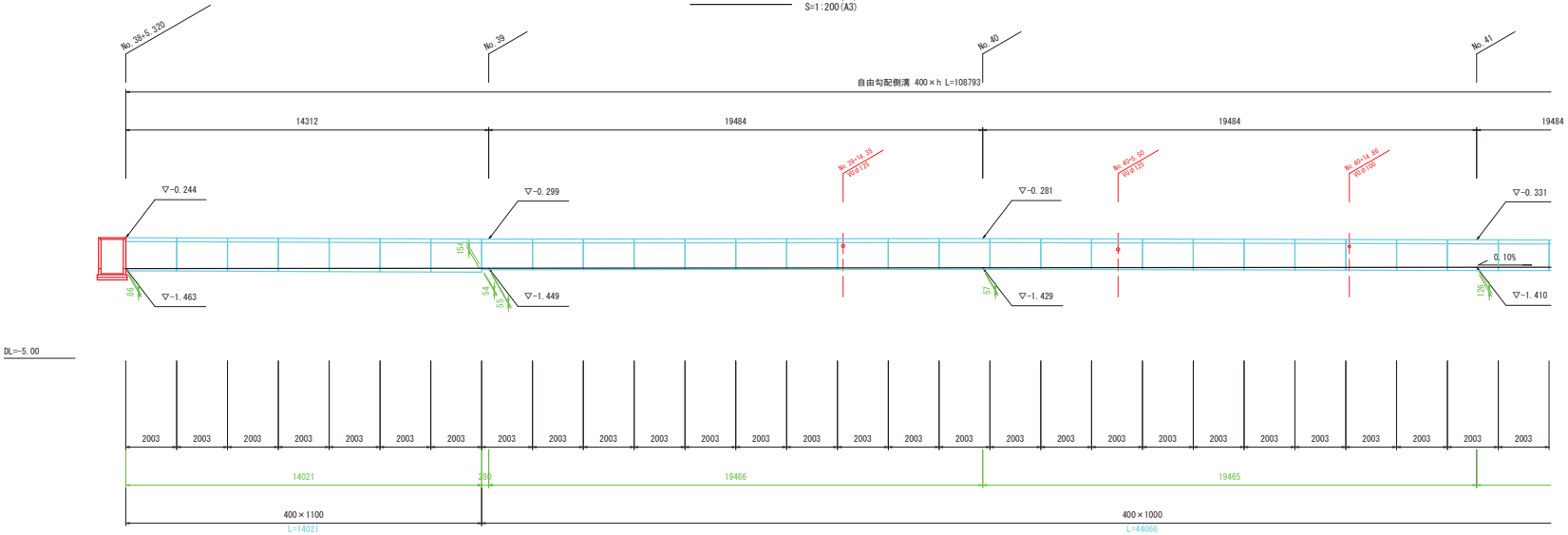

※A1で印刷した際の縮尺を表示している。

図面番号	16 / 20	縮尺	1:100
工　種	道路改良工事		
種　別	自由勾配側溝展開図	番号	6 / 8
路線 河川 名	大門1号幹線・7-3		
工事箇所	福山市　大門町四丁目 及び 大門町五丁目　地内		
福　山　市			

令和7年度 国補

No.38+5.32～No.43+16.97（右側）

平面図

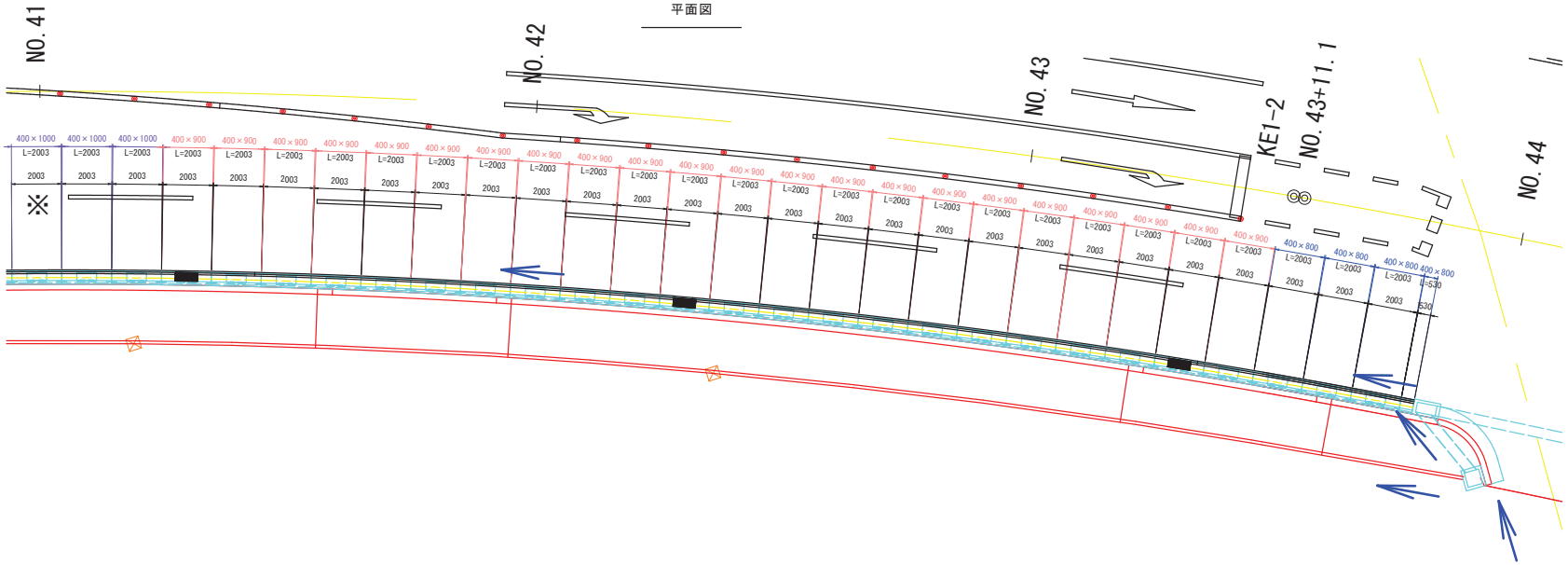

縦断図

S=1:100(A1)
S=1:200(A3)

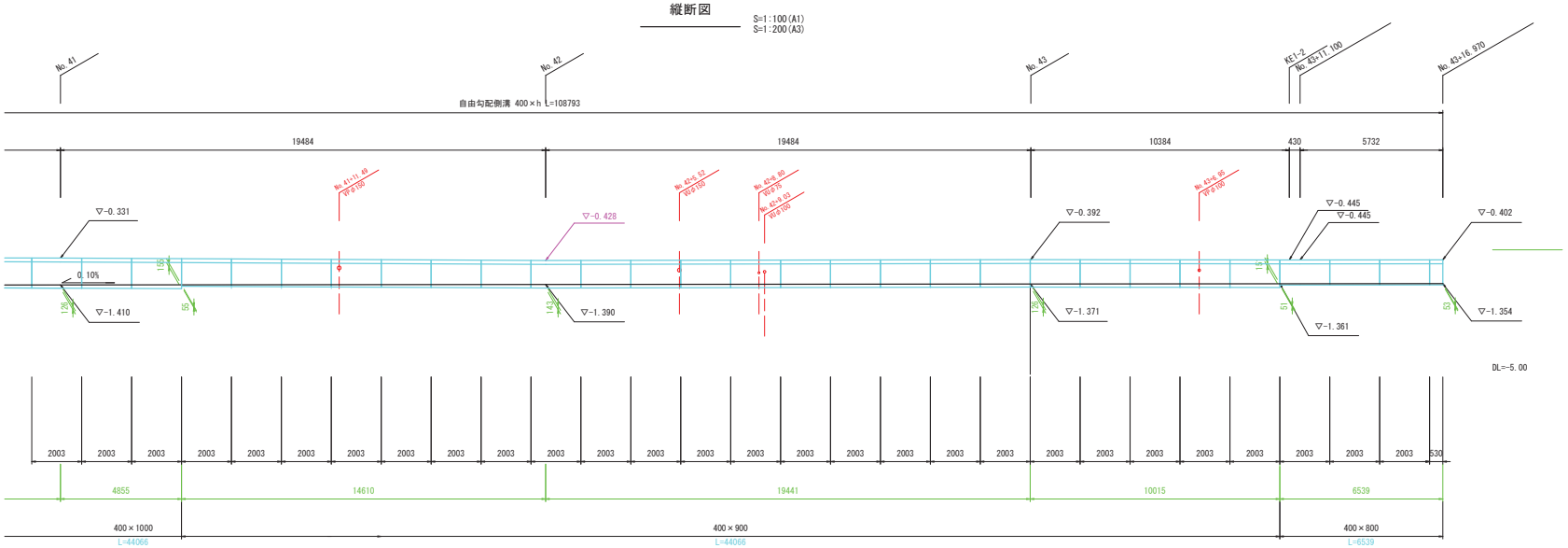

※A1で印刷した際の縮尺を表示している。

図面番号	17 / 20	縮尺	1:100
工 種	道 路 改 良 工 事		
種 別	自由勾配側溝展開図(7)	番号	7 / 8
路線 河川 名	大門1号幹線・7-3		
工事箇所	福山市 大門町四丁目 及び 大門町五丁目 地内		
福 山 市			

令和7年度 国補

自由勾配側溝展開図(7)

No.44+10.09～No.49+0.38（右側）

平面図

S=1:100(A1)
S=1:200(A3)

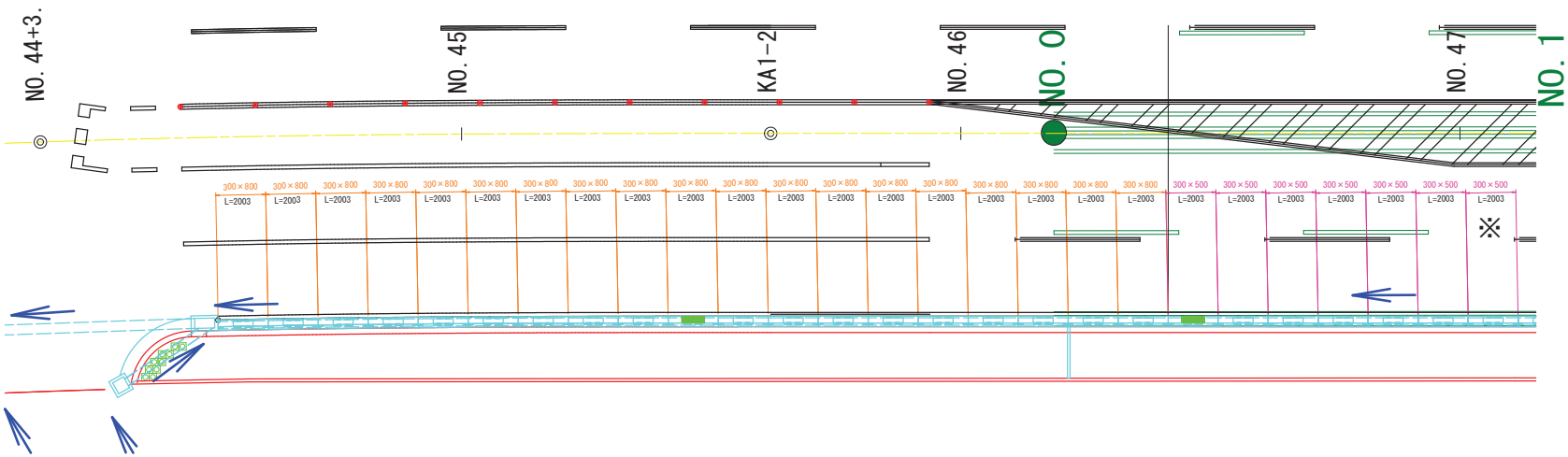

縦断図

S=1:100(A1)
S=1:200(A3)

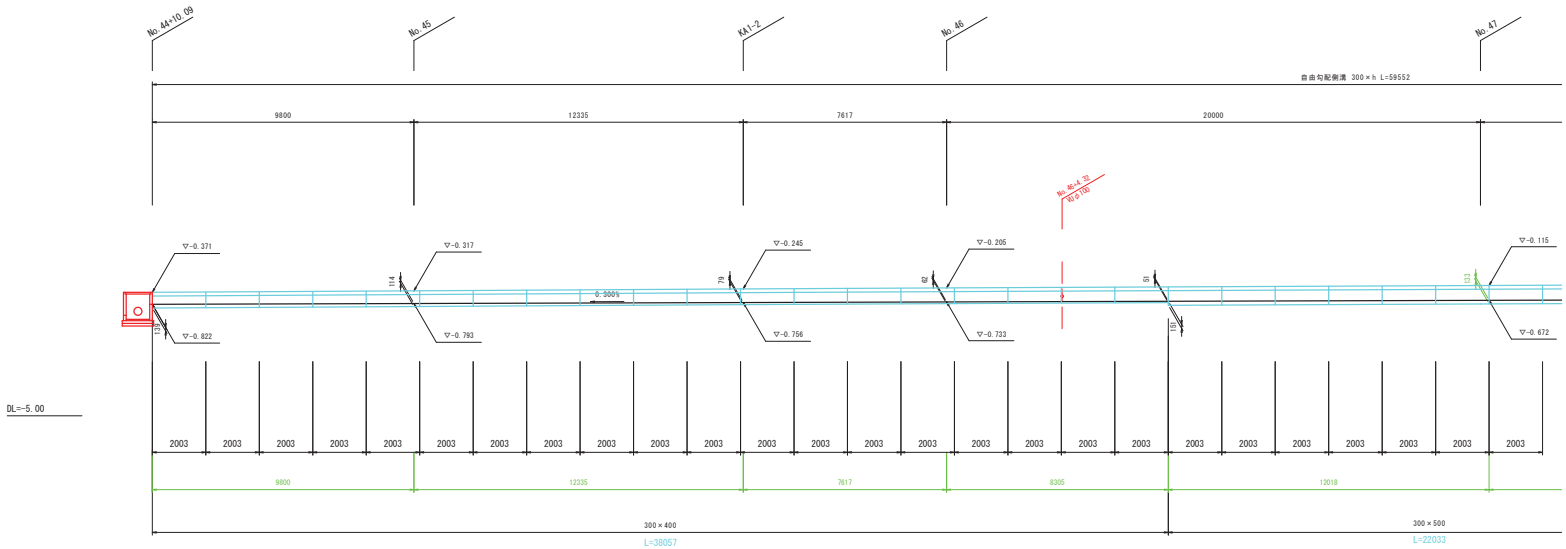

※A1で印刷した際の縮尺を表示している。

図面番号	18 / 20	縮尺	1:100
工 種	道 路 改 良 工 事		
種 別	自由勾配側溝展開図(8)	番号	8 / 8
路線 河川 名	大門1号幹線・7-3		
工事箇所	福山市 大門町四丁目 及び 大門町五丁目 地内		
福 山 市			

令和7年度 国補

自由勾配側溝展開図(8)

No.44+10.09～No.49+0.38（右側）

平面図

S=1:100(A1)
S=1:200(A3)

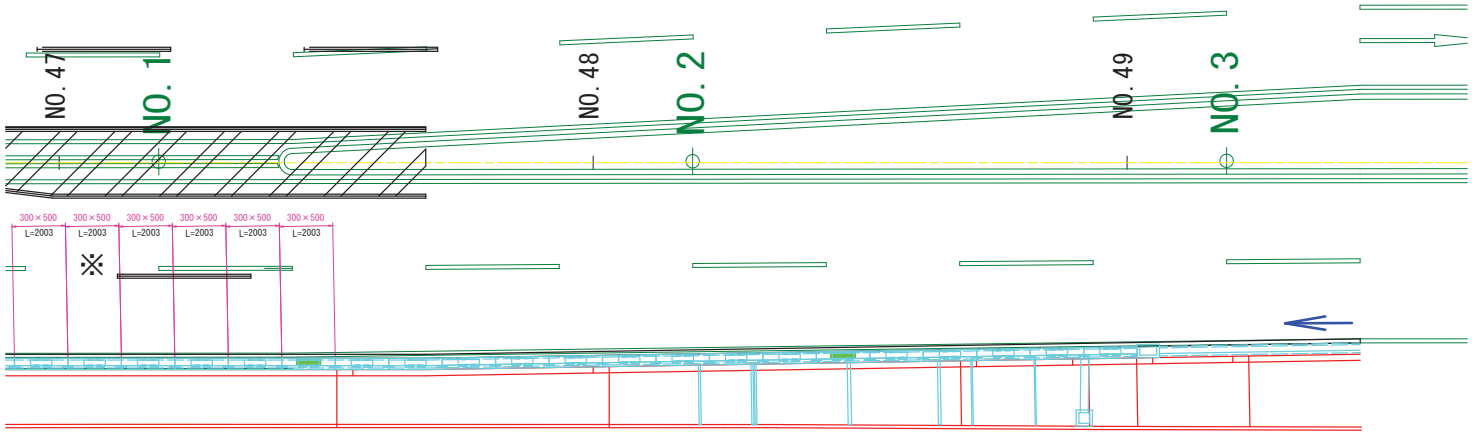

縦断図

S=1:100(A1)
S=1:200(A3)

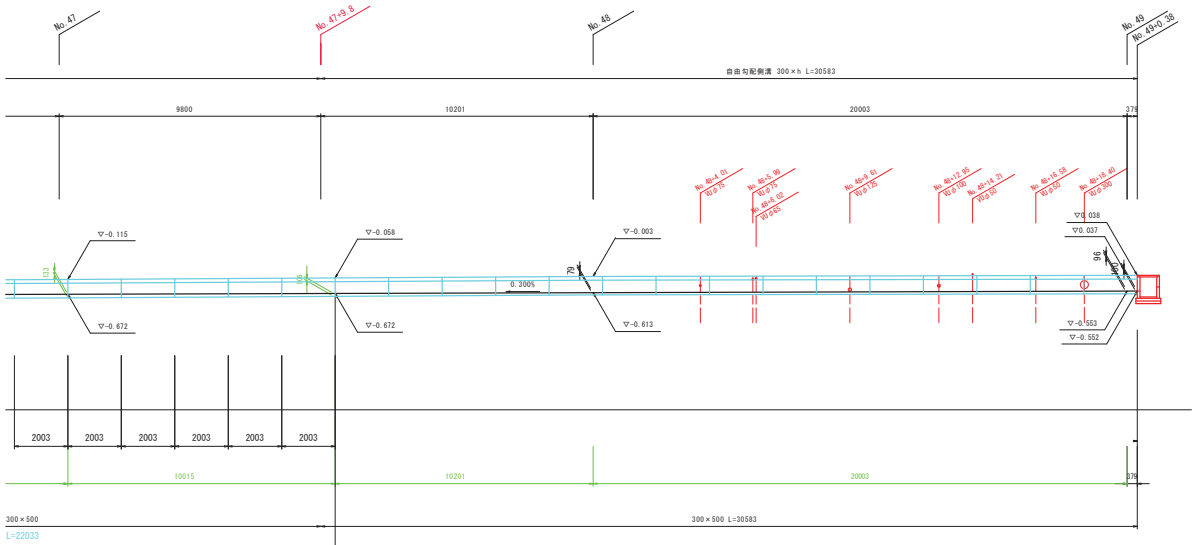

DL=-5.00

※A1で印刷した際の縮尺を表示している。

図面番号	19 / 20	縮尺	1:500
工　種	道路改良工事		
種　別	撤去工平面図	番号	1 / 1
路線 河川 名	大門1号幹線・7-3		
工事箇所	福山市　大門町四丁目 及び 大門町五丁目　地内		
福　山　市			

令和7年度 国補

※面積はCAD計測による

差板工（撤去）

	丁目	地番	種類	サイズ					枚数
1	四丁目	72-1	コンクリート	600	×	800	×	100	9 枚
2			グレーチング	1000	×	700	×	50	1 枚
3		72-3	コンクリート	600	×	800	×	100	7 枚
4			グレーチング	1000	×	800	×	70	2 枚
5			鋳鋼板	750	×	950	×	10	1 枚
6		79-1	コンクリート	600	×	700	×	100	42 枚
7			グレーチング	1000	×	700	×	100	4 枚
8		79-2	グレーチング	1000	×	600	×	60	13 枚
9			グレーチング	1000	×	500	×	50	1 枚
10		82	グレーチング	1000	×	500	×	50	11 枚
11	五丁目	3-1	鋳鋼板	1200	×	770	×	5	3 枚
12			鋳鋼板	550	×	770	×	5	2 枚
13		3-2	鋳鋼板	770	×	770	×	5	4 枚
14		39-1①	コンクリート	1000	×	1200	×	200	6 枚
15			グレーチング	700	×	700	×	70	3 枚
16			コンクリート□	1200	×	2000	×	200	3 枚
17		39-1②	グレーチング	1000	×	700	×	100	6 枚

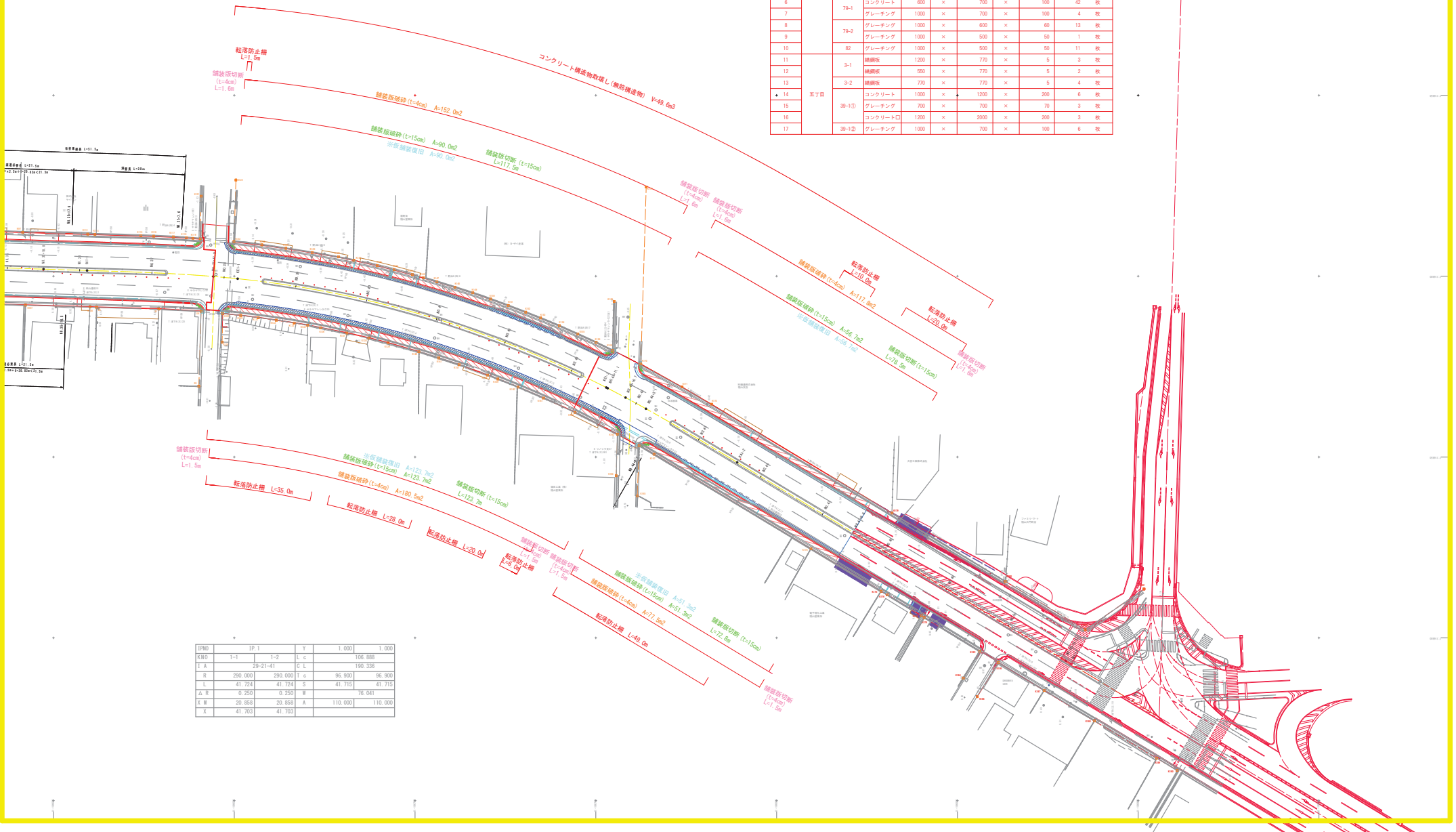

IPNO	IP.1		Y	1.000	1.000
KNO	1-1	1-2	L c	106.888	
I A	29-21-41		C L	190.336	
R	290.000	290.000	T c	96.900	96.900
L	41.724	41.724	S	41.715	41.715
△ R	0.250	0.250	W	76.041	
X M	20.858	20.858	A	110.000	110.000
X	41.703	41.703			

※A1で印刷した際の縮尺を表示している。

図面番号	20 / 20	縮尺	1:500
工　種	道路改良工事		
種　別	排水系統図	番号	1 / 1
路線 河川 名	大門1号幹線・7-3		
工事箇所	福山市　大門町四丁目 及び 大門町五丁目　地内		
福　山　市			

令和7年度 国補

高さ表示位置

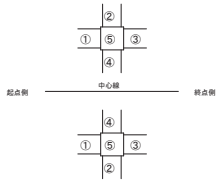

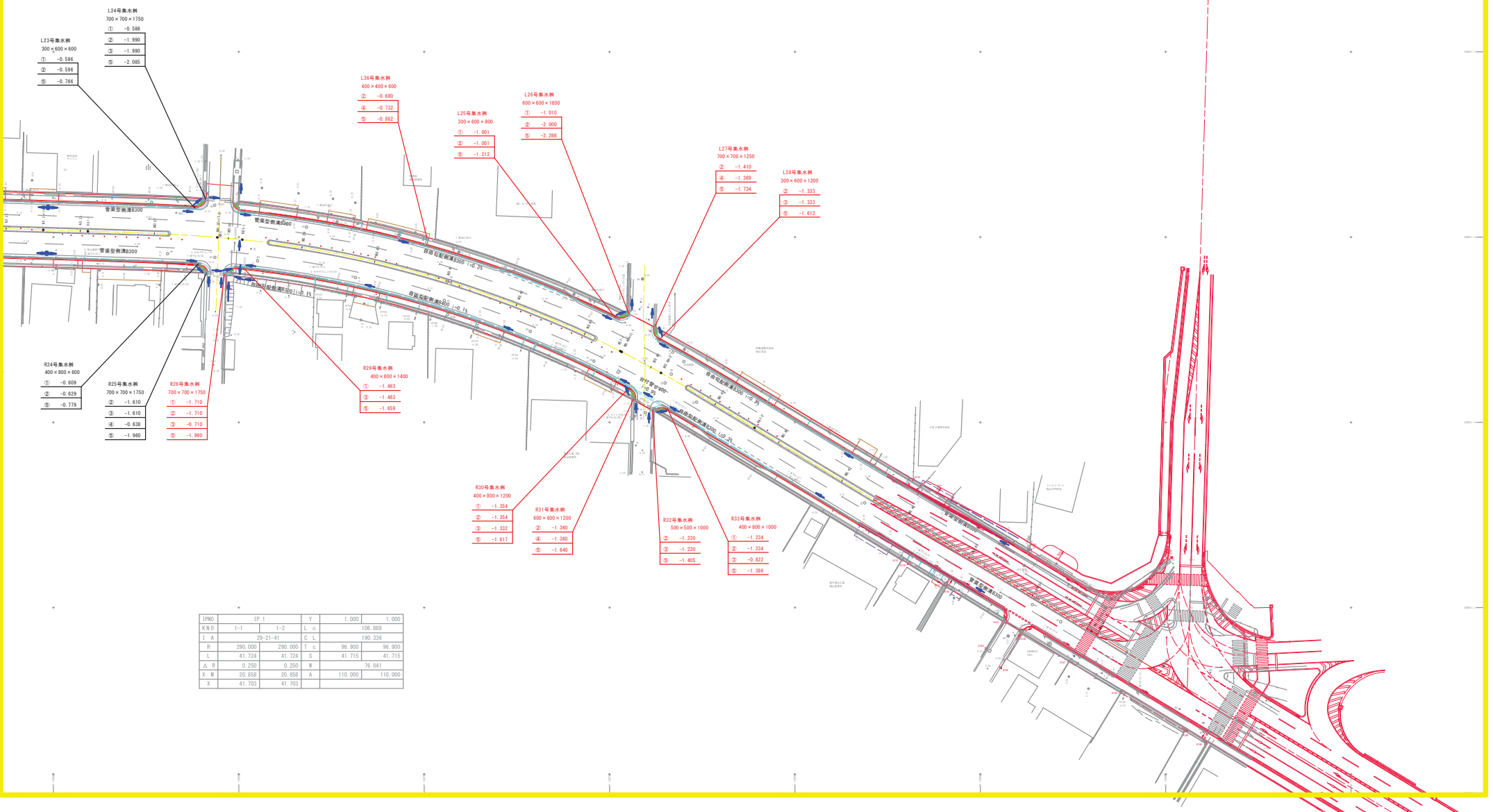

IPNO	IP.1		Y	1.000	1.000
KNO	1-1	1-2	L c	106.888	
I A	29-21-41		C L	190.336	
R	290.000	290.000	T c	96.900	96.900
L	41.724	41.724	S	41.715	41.715
△ R	0.250	0.250	W	76.041	
X M	20.858	20.858	A	110.000	110.000
X	41.703	41.703			

これ以降
参考図書

施工単価表

掘削　SPK25040001　単第0 -0001　表

土砂 オープンカット 押土無し　障害無し 5,000m3未満　1　m3　当り

機械構成比: 42.72%　労務構成比: 37.91%　材料構成比: 19.37%　市場単価構成比: 0.00%　標準単価: 331.59000

代表機労材規格(積算地区)	構成比	単価(積算地区)	代表機労材規格(東京地区)	単価(東京地区)	備考
バックホウ(クローラ型) 標準型・超低騒音型・排3 山積0.8/平積0.6m3	42.72%		バックホウ(クローラ型) 標準型・超低騒音型・排3 山積0.8/平積0.6m3		MTPC00128 MTPT00128
運転手(特殊)	37.91%		運転手(特殊)		RTPC00006 RTPT00006
軽油 パトロール給油,2～4KL積載車給油	19.37%		軽油パトロール給油		TTPC00013 TTPT00013
積算単価			積算単価		EP001
A=1　土砂 C=2　押土無し E=3　5,000m3未満			B=1　オープンカット D=1　障害無し		

施工単価表

路体盛土　SPK25040004　単第0 -0002　表

施工幅員2.5m未満　流用土　1　m3　当り

機械構成比: 0.66%　労務構成比: 99.11%　材料構成比: 0.23%　市場単価構成比: 0.00%　標準単価: 6,722.70000

代表機労材規格(積算地区)	構成比	単価(積算地区)	代表機労材規格(東京地区)	単価(東京地区)	備考
<賃>振動ローラ(ハンドガイド式) 質量0.8～1.1t	0.66%		振動ローラ(舗装用) [ハンドガイド式] 質量0.8～1.1t		KTPC00008 KTPT00008
普通作業員	90.70%		普通作業員		RTPC00002 RTPT00002
特殊作業員	8.41%		特殊作業員		RTPC00001 RTPT00001
軽油 パトロール給油,2～4KL積載車給油	0.23%		軽油パトロール給油		TTPC00013 TTPT00013
積算単価			積算単価		EP001
A=1　施工幅員2.5m未満					

施工単価表

土砂等運搬　SPK25040002　単第0 -0003　表

標準 土砂(岩塊・玉石混り土含む)　DID区間有り 距離0.3km以下　現場→仮置き場　1　m3　当り

機械構成比: 44.67%　労務構成比: 40.44%　材料構成比: 14.89%　市場単価構成比: 0.00%　標準単価: 379.29000

代表機労材規格(積算地区)	構成比	単価(積算地区)	代表機労材規格(東京地区)	単価(東京地区)	備考
ダンプトラック[オンロード・ディーゼル] 10t積級 (タイヤ損耗費及び補修費(良好)を含む)	44.67%		ダンプトラック[オンロード・ディーゼル] 10t積級 (タイヤ損耗費及び補修費(良好)を含む)		MTPC00018T1 MTPT00018T1
運転手(一般)	40.44%		運転手(一般)		RTPC00007 RTPT00007
軽油 パトロール給油,2～4KL積載車給油	14.89%		軽油パトロール給油		TTPC00013 TTPT00013
積算単価			積算単価		EP001
A=1 標準 C=1 土砂(岩塊・玉石混り土含む) E=1 距離0.3km以下			B=1 バックホウ山積0.8m3(平積0.6m3) D=2 DID区間有り		

施工単価表

積込(ルーズ)　SPK25040007　単第0 -0004　表

土砂　土量50,000m3未満　仮置き場内、流用土　1　m3　当り

機械構成比: 42.39%　労務構成比: 38.74%　材料構成比: 18.87%　市場単価構成比: 0.00%　標準単価: 240.90000

代表機労材規格(積算地区)	構成比	単価(積算地区)	代表機労材規格(東京地区)	単価(東京地区)	備考
バックホウ(クローラ型) 標準型・排2014 山積0.8/平積0.6m3	42.39%		バックホウ(クローラ型) 標準型・排2014 山積0.8/平積0.6m3		MTPC00153 MTPT00153
運転手(特殊)	38.74%		運転手(特殊)		RTPC00006 RTPT00006
軽油 パトロール給油,2～4KL積載車給油	18.87%		軽油パトロール給油		TTPC00013 TTPT00013
積算単価			積算単価		EP001
A=1 土砂			B=1 土量50,000m3未満		

施工単価表

土砂等運搬　SPK25040002　単第0 -0005　表

標準 土砂(岩塊・玉石混り土含む)　DID区間有り 距離19.5km以下(14.0km超)　現場→処分場　1　m3　当り

機械構成比: 44.67%　労務構成比: 40.44%　材料構成比: 14.89%　市場単価構成比: 0.00%　標準単価: 2,742.60000

代表機労材規格(積算地区)	構成比	単価(積算地区)	代表機労材規格(東京地区)	単価(東京地区)	備考
ダンプトラック[オンロード・ディーゼル] 10t積級 (タイヤ損耗費及び補修費(良好)を含む)	44.67%		ダンプトラック[オンロード・ディーゼル] 10t積級 (タイヤ損耗費及び補修費(良好)を含む)		MTPC00018T1 MTPT00018T1
運転手(一般)	40.44%		運転手(一般)		RTPC00007 RTPT00007
軽油 パトロール給油,2～4KL積載車給油	14.89%		軽油パトロール給油		TTPC00013 TTPT00013
積算単価			積算単価		EP001
A=1 標準 C=1 土砂(岩塊・玉石混り土含む) E=43 距離19.5km以下(14.0km超)			B=1 バックホウ山積0.8m3(平積0.6m3) D=2 DID区間有り		

施工単価表

路床盛土　SPK25040005　単第0 -0006　表

施工幅員2.5m未満　1　m3　当り

機械構成比: 0.76%　労務構成比: 98.98%　材料構成比: 0.26%　市場単価構成比: 0.00%　標準単価: 6,824.80000

代表機労材規格(積算地区)	構成比	単価(積算地区)	代表機労材規格(東京地区)	単価(東京地区)	備考
<賃>振動ローラ(ハンドガイド式) 質量0.8～1.1t	0.76%		振動ローラ(舗装用) [ハンドガイド式] 質量0.8～1.1t		KTPC00008 KTPT00008
普通作業員	89.34%		普通作業員		RTPC00002 RTPT00002
特殊作業員	9.64%		特殊作業員		RTPC00001 RTPT00001
軽油 パトロール給油,2～4KL積載車給油	0.26%		軽油パトロール給油		TTPC00013 TTPT00013
積算単価			積算単価		EP001
A=1 施工幅員2.5m未満					

施工単価表

下層路盤(車道・路肩部)　SPK25040235　単第0 -0007　表

全仕上り厚150mm 1層施工　RC-40　1　m2　当り

機械構成比:　5.72%　労務構成比:　18.33%　材料構成比:　75.95%　市場単価構成比:　0.00%　標準単価:　1,289.30000

代表機労材規格(積算地区)	構成比	単価(積算地区)	代表機労材規格(東京地区)	単価(東京地区)	備考
モータグレーダ 土工用・排2014 ブレード幅3.1m	3.95%		モータグレーダ 土工用・排2014 ブレード幅3.1m		MTPC00176 MTPT00176
<賃>ロードローラ(マカダム) 質量10～12t 排出ガス対策型(第1,2次基準値)	0.49%		ロードローラ [マカダム]質量10t～12t		KTPC00047 KTPT00047
<賃>タイヤローラ 質量13～14t 排出ガス対策型(2014年規制)普通・超低騒音	0.49%		<賃>タイヤローラ 質量13～14t		KTPC00074 KTPT00074
その他(機械)			その他(機械)		EK009
運転手(特殊)	8.06%		運転手(特殊)		RTPC00006 RTPT00006
普通作業員	2.95%		普通作業員		RTPC00002 RTPT00002
特殊作業員	2.63%		特殊作業員		RTPC00001 RTPT00001
土木一般世話役	2.16%		土木一般世話役		RTPC00009 RTPT00009
その他(労務)			その他(労務)		ER009

施工単価表

下層路盤(車道・路肩部)　SPK25040235　単第0 -0007　表

全仕上り厚150mm 1層施工　RC-40　1　m2　当り

機械構成比:　5.72%　労務構成比:　18.33%　材料構成比:　75.95%　市場単価構成比:　0.00%　標準単価:　1,289.30000

代表機労材規格(積算地区)	構成比	単価(積算地区)	代表機労材規格(東京地区)	単価(東京地区)	備考
再生クラッシャラン 40～0mm	74.21%		クラッシャラン 40～0mm [標準数量]全仕上り厚150mm		TTPC00008 TTPT00346
軽油 パトロール給油,2～4KL積載車給油	1.50%		軽油パトロール給油		TTPC00013 TTPT00013
その他(材料)			その他(材料)		EZ009
積算単価			積算単価		E9999
A=150　全仕上り厚(mm) D=1　-(全ての費用)			B=4　RC-40		
【路盤材単価】 全仕上り厚(mm)/1000*路盤材単価(円) 全仕上り厚(mm):150.000(mm)					

施工単価表

上層路盤(車道・路肩部)　SPK25040237　単第0 -0008　表

RM-30　全仕上り厚150mm 1層施工　1　m2　当り

機械構成比:　11.57%　労務構成比:　37.08%　材料構成比:　51.35%　市場単価構成比:　0.00%　標準単価:　637.83000

代表機労材規格(積算地区)	構成比	単価(積算地区)	代表機労材規格(東京地区)	単価(東京地区)	備考
モータグレーダ 土工用・排2014 ブレード幅3.1m	7.99%		モータグレーダ 土工用・排2014 ブレード幅3.1m		MTPC00176 MTPT00176
<賃>ロードローラ(マカダム) 質量10～12t 排出ガス対策型(第1,2次基準値)	1.00%		ロードローラ [マカダム]質量10t～12t		KTPC00047 KTPT00047
<賃>タイヤローラ 質量13～14t 排出ガス対策型(2014年規制)普通・超低騒音	0.99%		<賃>タイヤローラ 質量13～14t		KTPC00074 KTPT00074
その他(機械)			その他(機械)		EK009
運転手(特殊)	16.31%		運転手(特殊)		RTPC00006 RTPT00006
普通作業員	5.97%		普通作業員		RTPC00002 RTPT00002
特殊作業員	5.32%		特殊作業員		RTPC00001 RTPT00001
土木一般世話役	4.37%		土木一般世話役		RTPC00009 RTPT00009
その他(労務)			その他(労務)		ER009

施工単価表

上層路盤(車道・路肩部)　SPK25040237　単第0 -0008　表

RM-30　全仕上り厚150mm 1層施工　1　m2　当り

機械構成比:　11.57%　労務構成比:　37.08%　材料構成比:　51.35%　市場単価構成比:　0.00%　標準単価:　637.83000

代表機労材規格(積算地区)	構成比	単価(積算地区)	代表機労材規格(東京地区)	単価(東京地区)	備考
再生粒度調整砕石 30～0mm	47.84%		再生粒度調整砕石 RM-40 [標準数量]全仕上り厚150mm		TTPC00010 TTPT00357
軽油 パトロール給油,2～4KL積載車給油	3.03%		軽油パトロール給油		TTPC00013 TTPT00013
その他(材料)			その他(材料)		EZ009
積算単価			積算単価		E9999
A=5　RM-30 H=1　-(全ての費用)			E=150　全仕上り厚(mm)		
【路盤材単価】 全仕上り厚(mm)/1000*路盤材単価(円) 全仕上り厚(mm):150.000(mm)					

施工単価表

上層路盤(車道・路肩部)　SPK25040237　単第0 -0009　表

再生瀝青安定処理材　平均幅員1.4m未満 平均厚50mm超100mm以下　1　m2　当り

機械構成比: 0.34%　労務構成比: 38.59%　材料構成比: 61.07%　市場単価構成比: 0.00%　標準単価: 3,916.30000

代表機労材規格(積算地区)	構成比	単価(積算地区)	代表機労材規格(東京地区)	単価(東京地区)	備考
振動ローラ(舗装用) ハンドガイド式 運転質量0.5～0.6t	0.19%		振動ローラ(舗装用) ハンドガイド式 運転質量0.5～0.6t		MTPC00047 MTPT00047
振動コンパクタ 前進型 運転質量40～60kg	0.11%		振動コンパクタ 前進型 運転質量40～60kg		MTPC00049 MTPT00049
その他(機械)			その他(機械)		EK009
特殊作業員	18.85%		特殊作業員		RTPC00001 RTPT00001
普通作業員	11.27%		普通作業員		RTPC00002 RTPT00002
土木一般世話役	3.44%		土木一般世話役		RTPC00009 RTPT00009
その他(労務)			その他(労務)		ER009
再生加熱アスファルト安定処理路盤材	57.58%		AS安定処理(40) [標準数量]平均仕上り厚80mm		TTPCD0025 TTPT00356
アスファルト乳剤(JISK2208) アスファルト乳剤(浸透用) PK-3プライムコート用	3.31%		アスファルト乳剤(JISK2208) アスファルト乳剤(浸透用) PK-3プライムコート用		TTPC00026 TTPT00026

施工単価表

上層路盤(車道・路肩部)　SPK25040237　単第0 -0009　表

再生瀝青安定処理材　平均幅員1.4m未満 平均厚50mm超100mm以下　1　m2　当り

機械構成比: 0.34%　労務構成比: 38.59%　材料構成比: 61.07%　市場単価構成比: 0.00%　標準単価: 3,916.30000

代表機労材規格(積算地区)	構成比	単価(積算地区)	代表機労材規格(東京地区)	単価(東京地区)	備考
ガソリン,レギュラー スタンド渡し,スタンド給油	0.13%		ガソリンレギュラースタンド		TTPC00014 TTPT00014
軽油 パトロール給油,2～4KL積載車給油	0.03%		軽油パトロール給油		TTPC00013 TTPT00013
その他(材料)			その他(材料)		EZ009
積算単価			積算単価		E9999
A=2　再生瀝青安定処理材 D=90　1層当り平均仕上り厚(mm) H=1　-(全ての費用)			C=2　平均幅員1.4m未満 平均厚50mm超100mm以下 F=2　PK-3		
【路盤材単価】 1層当り平均仕上り厚(mm)/1000*路盤材単価(円/t) 1層当り平均仕上り厚(mm):90.000(mm)					

施工単価表

基層(車道・路肩部)　SPK25040242　単第0 -0010　表

平均幅員1.4m未満(1層平均50mm以下)　1層当り平均仕上厚50mm　1　m2　当り

機械構成比:　0.50%　労務構成比:　50.75%　材料構成比:　48.75%　市場単価構成比:　0.00%　標準単価:　2,529.00000

代表機労材規格(積算地区)	構成比	単価(積算地区)	代表機労材規格(東京地区)	単価(東京地区)	備考
振動ローラ(舗装用) ハンドガイド式 運転質量0.5～0.6t	0.28%		振動ローラ(舗装用) ハンドガイド式 運転質量0.5～0.6t		MTPC00047 MTPT00047
振動コンパクタ 前進型 運転質量40～60kg	0.15%		振動コンパクタ 前進型 運転質量40～60kg		MTPC00049 MTPT00049
その他(機械)			その他(機械)		EK009
特殊作業員	22.42%		特殊作業員		RTPC00001 RTPT00001
普通作業員	16.06%		普通作業員		RTPC00002 RTPT00002
土木一般世話役	4.90%		土木一般世話役		RTPC00009 RTPT00009
その他(労務)			その他(労務)		ER009
再生加熱アスファルト混合物 再生粗粒度(20)	46.73%		再生粗粒度As混合物(20) [標準数量]平均仕上り厚50mm		TTPC00023 TTPT00281
アスファルト乳剤(JISK2208) アスファルト乳剤(浸透用) PK-4タックコート用	1.75%		アスファルト乳剤(JISK2208) アスファルト乳剤(浸透用) PK-4タックコート用		TTPC00027 TTPT00027

施工単価表

基層(車道・路肩部)　SPK25040242　単第0 -0010　表

平均幅員1.4m未満(1層平均50mm以下)　1層当り平均仕上厚50mm　1　m2　当り

機械構成比:　0.50%　労務構成比:　50.75%　材料構成比:　48.75%　市場単価構成比:　0.00%　標準単価:　2,529.00000

代表機労材規格(積算地区)	構成比	単価(積算地区)	代表機労材規格(東京地区)	単価(東京地区)	備考
ガソリン,レギュラー スタンド渡し,スタンド給油	0.19%		ガソリンレギュラースタンド		TTPC00014 TTPT00014
軽油 パトロール給油,2～4KL積載車給油	0.04%		軽油パトロール給油		TTPC00013 TTPT00013
その他(材料)			その他(材料)		EZ009
積算単価			積算単価		E9999
A=1　平均幅員1.4m未満(1層平均50mm以下) C=8　再生粗粒度アスコン(20) G=1　- I=1　-(全ての費用)			B=50　1層当り平均仕上り厚(mm) E=1　PK-4 H=1　-		
【アスファルト混合物単価】 1層当り平均仕上り厚(mm)/1000*(アスファルト混合物単価(円)+各種割増合計値) 1層当り平均仕上り厚(mm):50.000(mm)					

施工単価表

表層(車道・路肩部)　SPK25040244　単第0 -0011　表

平均幅員1.4m未満(1層平均50mm以下)　1層当り平均仕上厚50mm　1　m2　当り

機械構成比:　0.45%　労務構成比:　45.70%　材料構成比:　53.85%　市場単価構成比:　0.00%　標準単価:　2,805.60000

代表機労材規格(積算地区)	構成比	単価(積算地区)	代表機労材規格(東京地区)	単価(東京地区)	備考
振動ローラ(舗装用) ハンドガイド式 運転質量0.5～0.6t	0.25%		振動ローラ(舗装用) ハンドガイド式 運転質量0.5～0.6t		MTPC00047 MTPT00047
振動コンパクタ 前進型 運転質量40～60kg	0.14%		振動コンパクタ 前進型 運転質量40～60kg		MTPC00049 MTPT00049
その他(機械)			その他(機械)		EK009
特殊作業員	20.17%		特殊作業員		RTPC00001 RTPT00001
普通作業員	14.48%		普通作業員		RTPC00002 RTPT00002
土木一般世話役	4.41%		土木一般世話役		RTPC00009 RTPT00009
その他(労務)			その他(労務)		ER009
再生加熱アスファルト混合物 再生粗粒度(20)	52.05%		密粒度As混合物(20) [標準数量]平均仕上り厚50mm		TTPC00023 TTPT00284
アスファルト乳剤(JISK2208) アスファルト乳剤(浸透用) PK-4タックコート用	1.57%		アスファルト乳剤(JISK2208) アスファルト乳剤(浸透用) PK-4タックコート用		TTPC00027 TTPT00027

施工単価表

表層(車道・路肩部)　SPK25040244　単第0 -0011　表

平均幅員1.4m未満(1層平均50mm以下)　1層当り平均仕上厚50mm　1　m2　当り

機械構成比:　0.45%　労務構成比:　45.70%　材料構成比:　53.85%　市場単価構成比:　0.00%　標準単価:　2,805.60000

代表機労材規格(積算地区)	構成比	単価(積算地区)	代表機労材規格(東京地区)	単価(東京地区)	備考
ガソリン,レギュラー スタンド渡し,スタンド給油	0.17%		ガソリンレギュラースタンド		TTPC00014 TTPT00014
軽油 パトロール給油,2～4KL積載車給油	0.03%		軽油パトロール給油		TTPC00013 TTPT00013
その他(材料)			その他(材料)		EZ009
積算単価			積算単価		E9999
A=1　平均幅員1.4m未満(1層平均50mm以下) C=8　再生粗粒度アスファルト混合物(20) G=1　- I=1　-(全ての費用)			B=50　1層当り平均仕上り厚(mm) E=1　PK-4 H=1　-		
【アスファルト混合物単価】 1層当り平均仕上り厚(mm)/1000*(アスファルト混合物単価(円)+各種割増合計値) 1層当り平均仕上り厚(mm):50.000(mm)					

施工単価表

床掘り　SPK25040015　単第0 -0012　表

土砂　平均施工幅1m以上2m未満　土留方式無し　障害無し　1　m3　当り

機械構成比:　19.72%　労務構成比:　66.35%　材料構成比:　13.93%　市場単価構成比:　0.00%　標準単価:　290.57000

代表機労材規格(積算地区)	構成比	単価(積算地区)	代表機労材規格(東京地区)	単価(東京地区)	備考
<賃>後方超小旋回バックホウ(クローラ型) 山積0.45m3(平積0.35m3) 排出ガス対策型(第1,2,3次基準値)低騒音	19.72%		バックホウ(クローラ型) [後方超小旋回型] 山積0.45m3(平積0.35m3)		KTPC00066 KTPT00066
運転手(特殊)	66.35%		運転手(特殊)		RTPC00006 RTPT00006
軽油 パトロール給油,2～4KL積載車給油	13.93%		軽油パトロール給油		TTPC00013 TTPT00013
積算単価			積算単価		EP001
A=1　土砂 C=1　土留方式無し E=1　-(全ての費用)			B=2　平均施工幅1m以上2m未満 D=1　障害無し		

施工単価表

埋戻し　SPK25040020　単第0 -0013　表

最大埋戻幅1m未満　1　m3　当り

機械構成比:　8.95%　労務構成比:　87.50%　材料構成比:　3.55%　市場単価構成比:　0.00%　標準単価:　3,339.70000

代表機労材規格(積算地区)	構成比	単価(積算地区)	代表機労材規格(東京地区)	単価(東京地区)	備考
バックホウ(クローラ型) 後方超小旋回・超低騒音・排2014 山積0.45/平積0.35m3	8.37%		バックホウ(クローラ型) 後方超小旋回・超低騒音・排2014 山積0.45/平積0.35m3		MTPC00159 MTPT00159
<賃>タンパ(ランマ) 質量60～80kg	0.58%		タンパ及びランマ 質量60～80kg		KTPC00020 KTPT00020
普通作業員	53.26%		普通作業員		RTPC00002 RTPT00002
特殊作業員	25.42%		特殊作業員		RTPC00001 RTPT00001
運転手(特殊)	8.82%		運転手(特殊)		RTPC00006 RTPT00006
軽油 パトロール給油,2～4KL積載車給油	2.72%		軽油パトロール給油		TTPC00013 TTPT00013
ガソリン,レギュラー スタンド渡し,スタンド給油	0.83%		ガソリンレギュラースタンド		TTPC00014 TTPT00014
積算単価			積算単価		EP001
A=4　最大埋戻幅1m未満			D=1　-(全ての費用)		

施工単価表

埋戻し　　SPK25040020　　単第0 -0013　表

最大埋戻幅1m未満　　1　m3　当り

機械構成比:　8.95%　労務構成比:　87.50%　材料構成比:　3.55%　市場単価構成比:　0.00%　標準単価:　3,339.70000

代表機労材規格(積算地区)	構成比	単価(積算地区)	代表機労材規格(東京地区)	単価(東京地区)	備考

施工単価表

基面整正　　SPK25040017　　単第0 -0014　表

1　m2　当り

機械構成比:　0.00%　労務構成比:　100.00%　材料構成比:　0.00%　市場単価構成比:　0.00%　標準単価:　508.00000

代表機労材規格(積算地区)	構成比	単価(積算地区)	代表機労材規格(東京地区)	単価(東京地区)	備考
普通作業員	100.00%		普通作業員		RTPC00002 RTPT00002
積算単価			積算単価		EP001

施工単価表

L型側溝A　　V0000000001　　単第0 -0015　表

歩車道境界ブロックAを含む　　10　m　当り

名称・規格など	数量	単位	単価	金額	備考
歩車道境界ブロック B種(180/205×250×600) 片斜両面R 設置 基礎砕石無し	10	m			単第0-0016　表
コンクリート 小型構造物 18-8-40BB 人力打設	1.42	m3			単第0-0017　表
型枠 一般型枠 小型構造物	3.50	m2			単第0-0018　表
基礎砕石 砕石の厚さ12.5cmを超え17.5cm以下 RC-40	8.45	m2			単第0-0019　表
諸雑費	1	式			
＊＊＊　合計　＊＊＊	10	m			
＊＊＊　単位当たり　＊＊＊	1	m			

施工単価表

歩車道境界ブロック　　SPK25040290　　単第0 -0016　表

B種(180/205×250×600) 片斜両面R　　設置 基礎砕石無し　　1　m　当り

機械構成比:　2.18%　労務構成比:　55.90%　材料構成比:　41.92%　市場単価構成比:　0.00%　標準単価:　6,080.50000

代表機労材規格(積算地区)	構成比	単価(積算地区)	代表機労材規格(東京地区)	単価(東京地区)	備考
<賃>後方超小旋回小型バックホウ(クローラ) 山積0.09m3(平積0.07)吊能力0.9t 排出ガス対策型(第1,2,3次基準値)低騒音	2.18%		小型バックホウ(クローラ型) [後方超小旋回型・クレーン機能付] 山積0.09m3(平積0.07m3) 吊能力0.9t		KTPC00053 KTPT00053
特殊作業員	21.69%		特殊作業員		RTPC00001 RTPT00001
普通作業員	19.42%		普通作業員		RTPC00002 RTPT00002
土木一般世話役	11.85%		土木一般世話役		RTPC00009 RTPT00009
その他(労務)			その他(労務)		ER009
歩車道境界(JISA5371)B 180/205×250×600 片斜両面R,参考質量69kg	41.24%		歩車道境界ブロック B種(180/205×250×600)		TTPCH0036 TTPT00102
軽油 パトロール給油,2～4KL積載車給油	0.68%		軽油パトロール給油		TTPC00013 TTPT00013
積算単価			積算単価		E9999
A=1　設置 E=2　基礎砕石無し			B=4　B種(180/205×250×600) 片斜両面R F=4　均し基礎コンクリート無し		

施工単価表

歩車道境界ブロック　SPK25040290　単第0 -0016　表

B種(180/205×250×600) 片斜両面R　設置 基礎砕石無し　1　m　当り

機械構成比: 2.18%　労務構成比: 55.90%　材料構成比: 41.92%　市場単価構成比: 0.00%　標準単価: 6,080.50000

代表機労材規格(積算地区)	構成比	単価(積算地区)	代表機労材規格(東京地区)	単価(東京地区)	備考

施工単価表

コンクリート　SPK25040157　単第0 -0017　表

小型構造物 18-8-40BB　人力打設　1　m3　当り

機械構成比: 0.00%　労務構成比: 41.15%　材料構成比: 58.85%　市場単価構成比: 0.00%　標準単価: 36,756.00000

代表機労材規格(積算地区)	構成比	単価(積算地区)	代表機労材規格(東京地区)	単価(東京地区)	備考
普通作業員	22.25%		普通作業員		RTPC00002 RTPT00002
土木一般世話役	9.19%		土木一般世話役		RTPC00009 RTPT00009
特殊作業員	7.69%		特殊作業員		RTPC00001 RTPT00001
その他(労務)			その他(労務)		ER009
レディーミクストコンクリート指定品 呼び強度18,スランプ8,粗骨材40 W/C(60%),種別(高炉)	58.85%		生コンクリート 高炉 24-12-25(20) W/C 55%		TTPCD0010 TTPT00343
積算単価			積算単価		E9999
A=2 小型構造物 C=2 18-8-40BB H=2 現場内小運搬無し K=1 -(全ての費用)			B=3 人力打設 F=2 一般養生 J=1 -		

施工単価表

型枠　SPK25040159　単第0 -0018　表

一般型枠　小型構造物　1　m2　当り

機械構成比: 0.00%　労務構成比: 100.00%　材料構成比: 0.00%　市場単価構成比: 0.00%　標準単価: 9,147.60000

代表機労材規格(積算地区)	構成比	単価(積算地区)	代表機労材規格(東京地区)	単価(東京地区)	備考
型わく工	44.28%		型わく工		RTPC00010 RTPT00010
普通作業員	30.82%		普通作業員		RTPC00002 RTPT00002
土木一般世話役	11.86%		土木一般世話役		RTPC00009 RTPT00009
その他(労務)			その他(労務)		ER009
積算単価			積算単価		EP001
A=1　一般型枠 C=1　-(全ての費用)			B=2　小型構造物		

施工単価表

基礎砕石　SPK25040034　単第0 -0019　表

砕石の厚さ12.5cmを超え17.5cm以下　RC-40　1　m2　当り

機械構成比: 5.04%　労務構成比: 74.10%　材料構成比: 20.86%　市場単価構成比: 0.00%　標準単価: 1,335.60000

代表機労材規格(積算地区)	構成比	単価(積算地区)	代表機労材規格(東京地区)	単価(東京地区)	備考
<賃>バックホウ(クローラ型) 山積0.8m3(平積0.6) 排1～3,2011,2014	5.01%		バックホウ クローラ型 山積0.8m3(平積0.6m3)		KTPC00018 KTPT00018
その他(機械)			その他(機械)		EK009
普通作業員	35.62%		普通作業員		RTPC00002 RTPT00002
特殊作業員	15.04%		特殊作業員		RTPC00001 RTPT00001
運転手(特殊)	13.95%		運転手(特殊)		RTPC00006 RTPT00006
土木一般世話役	8.98%		土木一般世話役		RTPC00009 RTPT00009
その他(労務)			その他(労務)		ER009
再生クラッシャラン 40～0mm	16.17%		再生クラッシャーラン RC-40		TTPC00008 TTPT00008
軽油 パトロール給油,2～4KL積載車給油	4.66%		軽油パトロール給油		TTPC00013 TTPT00013

施工単価表

基礎砕石　SPK25040034　単第0 -0019　表

砕石の厚さ12.5cmを超え17.5cm以下　RC-40　1　m2　当り

機械構成比:　5.04%　労務構成比:　74.10%　材料構成比:　20.86%　市場単価構成比:　0.00%　標準単価:　1,335.60000

代表機労材規格(積算地区)	構成比	単価(積算地区)	代表機労材規格(東京地区)	単価(東京地区)	備考
その他(材料)			その他(材料)		EZ009
積算単価			積算単価		EP001
A=3　砕石の厚さ12.5cmを超え17.5cm以下 D=1　-(全ての費用)			B=1　RC-40		

施工単価表

L型側溝B　V0000000002　単第0 -0020　表

歩車道境界ブロックBを含む　10　m　当り

名称・規格など	数量	単位	単価	金額	備考
歩車道境界ブロック 歩道接続部(180/204×120×600) 設置 基礎砕石無し	10	m			単第0-0021　表
コンクリート 小型構造物 18-8-40BB 人力打設	1.42	m3			単第0-0017　表
型枠 一般型枠 小型構造物	3.50	m2			単第0-0018　表
基礎砕石 砕石の厚さ12.5cmを超え17.5cm以下 RC-40	8.45	m2			単第0-0019　表
諸雑費	1	式			
＊＊＊　合計　＊＊＊	10	m			
＊＊＊　単位当たり　＊＊＊	1	m			

施工単価表

歩車道境界ブロック　SPK25040290　単第0 -0021　表

歩道接続部(180/204×120×600)　設置 基礎砕石無し　1　m　当り

機械構成比:　0.00%　労務構成比:　65.21%　材料構成比:　34.79%　市場単価構成比:　0.00%　標準単価:　4,837.30000

代表機労材規格(積算地区)	構成比	単価(積算地区)	代表機労材規格(東京地区)	単価(東京地区)	備考
普通作業員	28.39%		普通作業員		RTPC00002 RTPT00002
土木一般世話役	17.32%		土木一般世話役		RTPC00009 RTPT00009
特殊作業員	15.81%		特殊作業員		RTPC00001 RTPT00001
その他(労務)			その他(労務)		ER009
歩車道境界(歩道接続部) 180/204×120×600 参考質量32kg	34.79%		歩車道境界ブロック A種 150/170×200×600		TTPCH0040 TTPT00218
積算単価			積算単価		E9999
A=1　設置 E=2　基礎砕石無し			B=8　歩道接続部(180/204×120×600) F=4　均し基礎コンクリート無し		

施工単価表

管(函)渠型側溝　SPK25040095　単第0 -0022　表

据付 200mm以上300mm以下　円形側溝(各種) 基礎砕石有り　1　m　当り

機械構成比:　1.75%　労務構成比:　21.93%　材料構成比:　76.32%　市場単価構成比:　0.00%　標準単価:　19,032.00000

代表機労材規格(積算地区)	構成比	単価(積算地区)	代表機労材規格(東京地区)	単価(東京地区)	備考
<賃>バックホウ(クローラ型クレーン機能付) 山積0.28m3(平積0.2)吊能力1.7t 排出ガス対策型(第1,2,3次基準値)低騒音	1.30%		バックホウ クローラ型 クレーン機能付1.7t 山積0.28m3(平積0.2m3)		KTPC00019 KTPT00019
その他(機械)			その他(機械)		EK009
普通作業員	5.33%		普通作業員		RTPC00002 RTPT00002
土木一般世話役	4.88%		土木一般世話役		RTPC00009 RTPT00009
運転手(特殊)	4.55%		運転手(特殊)		RTPC00006 RTPT00006
特殊作業員	1.48%		特殊作業員		RTPC00001 RTPT00001
その他(労務)			その他(労務)		ER009
(材料別途)	75.19%		円形側溝 縦断用 内径250mm T-25		F1000000000 TTPT00375
軽油 パトロール給油,2～4KL積載車給油	0.84%		軽油パトロール給油		TTPC00013 TTPT00013

施工単価表

管(函)渠型側溝　SPK25040095　単第0 -0022　表

据付 200mm以上300mm以下　円形側溝(各種) 基礎砕石有り　1　m　当り

機械構成比:　1.75%　労務構成比:　21.93%　材料構成比:　76.32%　市場単価構成比:　0.00%　標準単価:　19,032.00000

代表機労材規格(積算地区)	構成比	単価(積算地区)	代表機労材規格(東京地区)	単価(東京地区)	備考
その他(材料)			その他(材料)		EZ009
積算単価			積算単価		EP001
A=1　据付 C=4　円形側溝(各種) E=1　基礎砕石有り			B=1　200mm以上300mm以下 D=1000000000　【F】円形側溝(m) F=1　-(全ての費用)		

施工単価表

【材料】管渠型側溝　V0000000003　単第0 -0023　表

1　式　当り

名称・規格など	数量	単位	単価	金額	備考
管渠型側溝 標準 B300×H300×L2000	9	個			スラっと側溝管渠タイプ相当品
＊＊＊　単位当たり　＊＊＊	1	式			

施工単価表

自由勾配側溝　　SDT00015　　単第0 -0024　表

材料別途 1000≧重量　　1　m　当り

名称・規格など	数量	単位	単価	金額	備考
昼間_自由勾配側溝【手間のみ】 L=2000_1000kg/個以下 時間的制約なし	1.000	m			
再生クラッシャラン 40～0mm	0.056	m3			
レディーミクストコンクリート指定品 呼び強度18,スランプ8,粗骨材40 W/C(60%),種別(高炉)	0.028	m3			
諸雑費	1	式			
＊＊＊　単位当たり　＊＊＊	1	m			
A=1　昼間施工 D=1　1000≧重量 F=1　-			B=51　材料別途 E=1　時間的制約なし G=2　RC-40		
I=0.465　基礎砕石の設計数量(m3/10m) L=0.26　基礎及び底部Coの設計数量(m3/10m)			J=1　18-8-40BB M=1　-		

施工単価表

自由勾配側溝　　SDT00015　　単第0 -0025　表

材料別途 1000≧重量　　1　m　当り

名称・規格など	数量	単位	単価	金額	備考
昼間_自由勾配側溝【手間のみ】 L=2000_1000kg/個以下 時間的制約なし	1.000	m			
再生クラッシャラン 40～0mm	0.056	m3			
レディーミクストコンクリート指定品 呼び強度18,スランプ8,粗骨材40 W/C(60%),種別(高炉)	0.033	m3			
諸雑費	1	式			
＊＊＊　単位当たり　＊＊＊	1	m			
A=1　昼間施工 D=1　1000≧重量 F=1　-			B=51　材料別途 E=1　時間的制約なし G=2　RC-40		
I=0.465　基礎砕石の設計数量(m3/10m) L=0.315　基礎及び底部Coの設計数量(m3/10m)			J=1　18-8-40BB M=1　-		

施工単価表

【材料】自由勾配側溝　　V0000000004　　単第0 -0026　表

1　式　当り

名称・規格など	数量	単位	単価	金額	備考
自由勾配側溝 標準 300*400*2000	30	個			スラっと側溝自由勾配側溝タイプ相当品
自由勾配側溝 標準 300*500*2000	11	個			スラっと側溝自由勾配側溝タイプ相当品
自由勾配側溝 標準 300*700*2000	21	個			スラっと側溝自由勾配側溝タイプ相当品
自由勾配側溝 標準 300*800*2000	49	個			スラっと側溝自由勾配側溝タイプ相当品
自由勾配側溝 標準 400*800*2000	4	個			スラっと側溝自由勾配側溝タイプ相当品
自由勾配側溝 標準 400*900*2000	22	個			スラっと側溝自由勾配側溝タイプ相当品
自由勾配側溝 標準 400*1000*2000	22	個			スラっと側溝自由勾配側溝タイプ相当品
自由勾配側溝 標準 400*1100*2000	7	個			スラっと側溝自由勾配側溝タイプ相当品
透水コンクリート蓋 300用	151	枚			スラっと側溝用透水Co蓋相当品
グレーチング蓋 細目　T-25	15	個			
＊＊＊　単位当たり　＊＊＊	1	式			

施工単価表

蓋版　　SDT00017　　単第0 -0027　表

材料別途 40≧重量

1　枚　当り

名称・規格など	数量	単位	単価	金額	備考
昼間_蓋版【手間のみ】 コンクリート・鋼製_40kg/枚以下 時間的制約なし	1.000	枚			
諸雑費	1	式			
＊＊＊　単位当たり　＊＊＊	1	枚			
A=1　昼間施工 E=1　40≧重量 G=1　-			B=10　材料別途 F=1　時間的制約なし		

施工単価表

鉄筋コンクリート台付管　V1001　単第0 -0028　表

φ400　基礎コンクリート含む　10　m　当り

名称・規格など	数量	単位	単価	金額	備考
鉄筋コンクリート台付管 据付 管径400mm 台付鉄筋コンクリート管(バイコン管)	10	m			単第0-0029　表
モルタル練 高炉	0.10	m3			単第0-0030　表
コンクリート 無筋・鉄筋構造物 18-8-40BB 人力打設	0.52	m3			単第0-0031　表 基礎コンクリート
型枠 一般型枠 均しコンクリート	2.00	m2			単第0-0032　表
＊＊＊　合計　＊＊＊	10	m			
＊＊＊　単位当たり　＊＊＊	1	m			

施工単価表

鉄筋コンクリート台付管　SPK25040098　単第0 -0029　表

据付 管径400mm　台付鉄筋コンクリート管(バイコン管)　1　m　当り

機械構成比:　4.68%　労務構成比:　28.70%　材料構成比:　66.62%　市場単価構成比:　0.00%　標準単価：　18,614.00000

代表機労材規格(積算地区)	構成比	単価(積算地区)	代表機労材規格(東京地区)	単価(東京地区)	備考
バックホウ(クローラ型) 標準型・クレーン機能付き・排1 山積0.45/平積0.35m3,吊能力2.9t	3.81%		バックホウ(クローラ型) 標準型・クレーン機能付き・排1 山積0.45/平積0.35m3,吊能力2.9t		MTPC00063 MTPT00063
その他(機械)			その他(機械)		EK009
普通作業員	8.18%		普通作業員		RTPC00002 RTPT00002
運転手(特殊)	7.12%		運転手(特殊)		RTPC00006 RTPT00006
土木一般世話役	4.99%		土木一般世話役		RTPC00009 RTPT00009
特殊作業員	3.04%		特殊作業員		RTPC00001 RTPT00001
その他(労務)			その他(労務)		ER009
台付鉄筋コンクリート管(バイコン台付管) 〈JSWASA-9〉,呼び径400BZ,長2500 参考質量720kg	64.51%		鉄筋コンクリート台付管(バイコン台付管) 管径450mm×長さ2,500mm		TTPCD0201 TTPT00135
軽油 パトロール給油,2～4KL積載車給油	1.72%		軽油パトロール給油		TTPC00013 TTPT00013

施工単価表

鉄筋コンクリート台付管　SPK25040098　単第0 -0029　表

据付 管径400mm　台付鉄筋コンクリート管(バイコン管)　1　m　当り

機械構成比: 4.68%　労務構成比: 28.70%　材料構成比: 66.62%　市場単価構成比: 0.00%　標準単価: 18,614.00000

代表機労材規格(積算地区)	構成比	単価(積算地区)	代表機労材規格(東京地区)	単価(東京地区)	備考
その他(材料)			その他(材料)		EZ009
積算単価			積算単価		EP001
A=1 据付 C=1 台付鉄筋コンクリート管(バイコン管)			B=5 管径400mm E=1 -(全ての費用)		

施工単価表

モルタル練　SPK25040158　単第0 -0030　表

高炉　1　m3　当り

機械構成比: 0.00%　労務構成比: 82.04%　材料構成比: 17.96%　市場単価構成比: 0.00%　標準単価: 102,720.00000

代表機労材規格(積算地区)	構成比	単価(積算地区)	代表機労材規格(東京地区)	単価(東京地区)	備考
普通作業員	54.42%		普通作業員		RTPC00002 RTPT00002
土木一般世話役	27.46%		土木一般世話役		RTPC00009 RTPT00009
その他(労務)			その他(労務)		ER009
セメント(袋) 高炉B種 25kg/袋	12.48%		セメント 高炉B 25kg袋入		TTPC00063 TTPT00063
コンクリート用砂 細目(洗い)	5.48%		砂 細目(洗い)		TTPC00066 TTPT00066
積算単価			積算単価		EP001
A=1 高炉			B=1 -(全ての費用)		

施工単価表

コンクリート　SPK25040157　単第0 -0031　表

無筋・鉄筋構造物 18-8-40BB　人力打設　基礎コンクリート　1　m3　当り

機械構成比: 0.00%　労務構成比: 28.68%　材料構成比: 71.32%　市場単価構成比: 0.00%　標準単価: 30,615.00000

代表機労材規格(積算地区)	構成比	単価(積算地区)	代表機労材規格(東京地区)	単価(東京地区)	備考
普通作業員	12.85%		普通作業員		RTPC00002 RTPT00002
特殊作業員	7.30%		特殊作業員		RTPC00001 RTPT00001
土木一般世話役	6.58%		土木一般世話役		RTPC00009 RTPT00009
その他(労務)			その他(労務)		ER009
レディーミクストコンクリート指定品 呼び強度18,スランプ8,粗骨材40 W/C(60%),種別(高炉)	71.32%		生コンクリート 高炉 24-12-25(20) W/C 55%		TTPCD0010 TTPT00343
積算単価			積算単価		E9999
A=1 無筋・鉄筋構造物 C=2 18-8-40BB H=2 現場内小運搬無し K=1 -(全ての費用)			B=3 人力打設 F=2 一般養生 J=1 -		

施工単価表

型枠　SPK25040159　単第0 -0032　表

一般型枠　均しコンクリート　1　m2　当り

機械構成比: 0.00%　労務構成比: 100.00%　材料構成比: 0.00%　市場単価構成比: 0.00%　標準単価: 5,104.70000

代表機労材規格(積算地区)	構成比	単価(積算地区)	代表機労材規格(東京地区)	単価(東京地区)	備考
型わく工	58.78%		型わく工		RTPC00010 RTPT00010
普通作業員	19.90%		普通作業員		RTPC00002 RTPT00002
土木一般世話役	6.07%		土木一般世話役		RTPC00009 RTPT00009
その他(労務)			その他(労務)		ER009
積算単価			積算単価		EP001
A=1 一般型枠 C=1 -(全ての費用)			B=5 均しコンクリート		

施工単価表

暗渠排水管　　V3000　　単第0 -0033　表

1　式　当り

名称・規格など	数量	単位	単価	金額	備考
暗渠排水管 VUφ75	2.3	m			単第0-0034　表
暗渠排水管 VUφ100	9.3	m			単第0-0037　表
暗渠排水管 VUφ125	4.9	m			単第0-0039　表
暗渠排水管 VUφ150	6.9	m			単第0-0041　表
暗渠排水管 VUφ200	10.2	m			単第0-0043　表
暗渠排水管 据付 直管 200～400mm 硬質ポリ塩化ビニル管 VU 呼び径300mm	11.0	m			単第0-0045　表
暗渠排水管 据付 直管 200～400mm 硬質ポリ塩化ビニル管 VU 呼び径400mm	4.3	m			単第0-0046　表
暗渠排水管 据付 波状管 450～600mm シングル 合成樹脂排水材 呼び径500mm	1.3	m			単第0-0047　表
暗渠排水管 VPφ75	2.3	m			単第0-0048　表
暗渠排水管 VPφ100	6.8	m			単第0-0050　表
暗渠排水管 VPφ150	2.3	m			単第0-0052　表
＊＊＊　単位当たり　＊＊＊	1	式			

施工単価表

暗渠排水管　　V3001　　単第0 -0034　表

VUφ75

10　m　当り

名称・規格など	数量	単位	単価	金額	備考
暗渠排水管 据付 直管 50～150mm 硬質ポリ塩化ビニル管 VU 呼び径75mm	10	m			単第0-0035　表
フィルター材 フィルター材(各種)	2.38	m3			単第0-0036　表
＊＊＊　合計　＊＊＊	10	m			
＊＊＊　単位当たり　＊＊＊	1	m			

施工単価表

暗渠排水管　SPK25040093　単第0 -0035　表

据付 直管 50～150mm　硬質ポリ塩化ビニル管 VU 呼び径75mm　1　m　当り

機械構成比: 0.00%　労務構成比: 51.18%　材料構成比: 48.82%　市場単価構成比: 0.00%　標準単価: 837.85000

代表機労材規格(積算地区)	構成比	単価(積算地区)	代表機労材規格(東京地区)	単価(東京地区)	備考
普通作業員	36.39%		普通作業員		RTPC00002 RTPT00002
土木一般世話役	14.79%		土木一般世話役		RTPC00009 RTPT00009
薄肉管(VU)(JISK6741)PE 呼び径75(89×2.7)	48.82%		暗渠排水管 直管 呼び径75mm ポリエチレン吸水管		TTPCD0401 TTPT00188
積算単価			積算単価		E9999
A=1 据付 C=1 50～150mm G=1 -			B=1 直管 D=59 硬質ポリ塩化ビニル管 VU 呼び径75mm I=1 -(全ての費用)		

施工単価表

フィルター材　SPK25040094　単第0 -0036　表

フィルター材(各種)　1　m3　当り

機械構成比: 15.92%　労務構成比: 59.88%　材料構成比: 24.20%　市場単価構成比: 0.00%　標準単価: 7,288.40000

代表機労材規格(積算地区)	構成比	単価(積算地区)	代表機労材規格(東京地区)	単価(東京地区)	備考
バックホウ(クローラ型) 後方超小旋回・超低騒音・C機能・排2014 山積0.5/平積0.4m3,吊能力2.9t	15.61%		バックホウ(クローラ型) 後方超小旋回・超低騒音・C機能・排2014 山積0.5/平積0.4m3,吊能力2.9t		MTPC00175 MTPT00175
その他(機械)			その他(機械)		EK009
普通作業員	27.92%		普通作業員		RTPC00002 RTPT00002
運転手(特殊)	14.15%		運転手(特殊)		RTPC00006 RTPT00006
土木一般世話役	12.76%		土木一般世話役		RTPC00009 RTPT00009
特殊作業員	3.88%		特殊作業員		RTPC00001 RTPT00001
その他(労務)			その他(労務)		ER009
フィルター材 (再生砂)	19.75%		再生クラッシャーラン RC-40		F0000003333 TTPT00008
軽油 パトロール給油,2～4KL積載車給油	4.37%		軽油パトロール給油		TTPC00013 TTPT00013

施工単価表

フィルター材　SPK25040094　単第0 -0036　表

フィルター材(各種)　1　m3　当り

機械構成比:　15.92%　労務構成比:　59.88%　材料構成比:　24.20%　市場単価構成比:　0.00%　標準単価:　7,288.40000

代表機労材規格(積算地区)	構成比	単価(積算地区)	代表機労材規格(東京地区)	単価(東京地区)	備考
その他(材料)			その他(材料)		EZ009
積算単価			積算単価		EP001
A=2　フィルター材(各種) C=1　-(全ての費用)			B=3333　【F】フィルター材(m3)		

施工単価表

暗渠排水管　V3002　単第0 -0037　表

VUφ100　10　m　当り

名称・規格など	数量	単位	単価	金額	備考
暗渠排水管 据付 直管 50～150mm 硬質ポリ塩化ビニル管 VU 呼び径100mm	10	m			単第0-0038　表
フィルター材 フィルター材(各種)	2.75	m3			単第0-0036　表
＊＊＊　合計　＊＊＊	10	m			
＊＊＊　単位当たり　＊＊＊	1	m			

施工単価表

暗渠排水管　SPK25040093　単第0 -0038　表

据付 直管 50～150mm　硬質ポリ塩化ビニル管 VU 呼び径100mm　1　m　当り

機械構成比: 0.00%　労務構成比: 51.18%　材料構成比: 48.82%　市場単価構成比: 0.00%　標準単価 : 837.85000

代表機労材規格(積算地区)	構成比	単価(積算地区)	代表機労材規格(東京地区)	単価(東京地区)	備考
普通作業員	36.39%		普通作業員		RTPC00002 RTPT00002
土木一般世話役	14.79%		土木一般世話役		RTPC00009 RTPT00009
薄肉管(VU)(JISK6741)PE 呼び径100(114×3.1)	48.82%		暗渠排水管 直管 呼び径75mm ポリエチレン吸水管		TTPCD0402 TTPT00188
積算単価			積算単価		E9999
A=1 据付 C=1 50～150mm G=1 -			B=1 直管 D=60 硬質ポリ塩化ビニル管 VU 呼び径100mm I=1 -(全ての費用)		

施工単価表

暗渠排水管　V3003　単第0 -0039　表

VUφ125　10　m　当り

名称・規格など	数量	単位	単価	金額	備考
暗渠排水管 据付 直管 50～150mm 硬質ポリ塩化ビニル管 VU 呼び径125mm	10	m			単第0-0040 表
フィルター材 フィルター材(各種)	2.97	m3			単第0-0036 表
＊＊＊ 合計 ＊＊＊	10	m			
＊＊＊ 単位当たり ＊＊＊	1	m			

施工単価表

暗渠排水管　SPK25040093　単第0 -0040　表

据付 直管 50～150mm　硬質ポリ塩化ビニル管 VU 呼び径125mm　1　m　当り

機械構成比: 0.00%　労務構成比: 51.18%　材料構成比: 48.82%　市場単価構成比: 0.00%　標準単価 : 837.85000

代表機労材規格(積算地区)	構成比	単価(積算地区)	代表機労材規格(東京地区)	単価(東京地区)	備考
普通作業員	36.39%		普通作業員		RTPC00002 RTPT00002
土木一般世話役	14.79%		土木一般世話役		RTPC00009 RTPT00009
薄肉管(VU)(JISK6741)PE 呼び径125(140×4.1)	48.82%		暗渠排水管 直管 呼び径75mm ポリエチレン吸水管		TTPCD0403 TTPT00188
積算単価			積算単価		E9999
A=1 据付 C=1 50～150mm G=1 -			B=1 直管 D=61 硬質ポリ塩化ビニル管 VU 呼び径125mm I=1 -(全ての費用)		

施工単価表

暗渠排水管　V3004　単第0 -0041　表

VUφ150　10　m　当り

名称・規格など	数量	単位	単価	金額	備考
暗渠排水管 据付 直管 50～150mm 硬質ポリ塩化ビニル管 VU 呼び径150mm	10	m			単第0-0042 表
フィルター材 フィルター材(各種)	3.19	m3			単第0-0036 表
＊＊＊ 合計 ＊＊＊	10	m			
＊＊＊ 単位当たり ＊＊＊	1	m			

施工単価表

暗渠排水管　SPK25040093　単第0 -0042　表

据付 直管 50～150mm　硬質ポリ塩化ビニル管 VU 呼び径150mm　1　m　当り

機械構成比: 0.00%　労務構成比: 51.18%　材料構成比: 48.82%　市場単価構成比: 0.00%　標準単価 : 837.85000

代表機労材規格(積算地区)	構成比	単価(積算地区)	代表機労材規格(東京地区)	単価(東京地区)	備考
普通作業員	36.39%		普通作業員		RTPC00002 RTPT00002
土木一般世話役	14.79%		土木一般世話役		RTPC00009 RTPT00009
薄肉管(VU)(JISK6741)PE 呼び径150(165×5.1)	48.82%		暗渠排水管 直管 呼び径75mm ポリエチレン吸水管		TTPCD0404 TTPT00188
積算単価			積算単価		E9999
A=1 据付 C=1 50～150mm G=1 -			B=1 直管 D=62 硬質ポリ塩化ビニル管 VU 呼び径150mm I=1 -(全ての費用)		

施工単価表

暗渠排水管　V3005　単第0 -0043　表

VUφ200　10　m　当り

名称・規格など	数量	単位	単価	金額	備考
暗渠排水管 据付 直管 200～400mm 硬質ポリ塩化ビニル管 VU 呼び径200mm	10	m			単第0-0044 表
フィルター材 フィルター材(各種)	3.83	m3			単第0-0036 表
＊＊＊ 合計 ＊＊＊	10	m			
＊＊＊ 単位当たり ＊＊＊	1	m			

施工単価表

暗渠排水管　SPK25040093　単第0 -0044　表

据付 直管 200～400mm　硬質ポリ塩化ビニル管 VU 呼び径200mm　1　m　当り

機械構成比: 0.00%　労務構成比: 16.42%　材料構成比: 83.58%　市場単価構成比: 0.00%　標準単価: 5,064.10000

代表機労材規格(積算地区)	構成比	単価(積算地区)	代表機労材規格(東京地区)	単価(東京地区)	備考
普通作業員	11.53%		普通作業員		RTPC00002 RTPT00002
土木一般世話役	4.89%		土木一般世話役		RTPC00009 RTPT00009
薄肉管(VU)(JISK6741)PE 呼び径200(216×6.5)	83.58%		暗渠排水管 直管 呼び径300mm ポリエチレン吸水管		TTPCD0405 TTPT00189
積算単価			積算単価		E9999
A=1 据付 C=2 200～400mm G=1 -			B=1 直管 D=66 硬質ポリ塩化ビニル管 VU 呼び径200mm I=1 -(全ての費用)		

施工単価表

暗渠排水管　SPK25040093　単第0 -0045　表

据付 直管 200～400mm　硬質ポリ塩化ビニル管 VU 呼び径300mm　1　m　当り

機械構成比: 0.00%　労務構成比: 16.42%　材料構成比: 83.58%　市場単価構成比: 0.00%　標準単価: 5,064.10000

代表機労材規格(積算地区)	構成比	単価(積算地区)	代表機労材規格(東京地区)	単価(東京地区)	備考
普通作業員	11.53%		普通作業員		RTPC00002 RTPT00002
土木一般世話役	4.89%		土木一般世話役		RTPC00009 RTPT00009
薄肉管(VU)(JISK6741)PE 呼び径300(318×9.2)	83.58%		暗渠排水管 直管 呼び径300mm ポリエチレン吸水管		TTPCD0407 TTPT00189
積算単価			積算単価		E9999
A=1 据付 C=2 200～400mm G=1 -			B=1 直管 D=68 硬質ポリ塩化ビニル管 VU 呼び径300mm I=1 -(全ての費用)		

施工単価表

暗渠排水管　SPK25040093　単第0 -0046　表

据付 直管 200～400mm　硬質ポリ塩化ビニル管 VU 呼び径400mm　1　m　当り

機械構成比: 0.00%　労務構成比: 16.42%　材料構成比: 83.58%　市場単価構成比: 0.00%　標準単価: 5,064.10000

代表機労材規格(積算地区)	構成比	単価(積算地区)	代表機労材規格(東京地区)	単価(東京地区)	備考
普通作業員	11.53%		普通作業員		RTPC00002 RTPT00002
土木一般世話役	4.89%		土木一般世話役		RTPC00009 RTPT00009
薄肉管(VU)(JISK6741)PE 呼び径400(420×11.8)	83.58%		暗渠排水管 直管 呼び径300mm ポリエチレン吸水管		TTPCD0409 TTPT00189
積算単価			積算単価		E9999
A=1 据付 C=2 200～400mm G=1 -			B=1 直管 D=70 硬質ポリ塩化ビニル管 VU 呼び径400mm I=1 -(全ての費用)		

施工単価表

暗渠排水管　SPK25040093　単第0 -0047　表

据付 波状管 450～600mm　シングル 合成樹脂排水材 呼び径500mm　1　m　当り

機械構成比: 0.00%　労務構成比: 5.07%　材料構成比: 94.93%　市場単価構成比: 0.00%　標準単価: 12,662.00000

代表機労材規格(積算地区)	構成比	単価(積算地区)	代表機労材規格(東京地区)	単価(東京地区)	備考
普通作業員	3.61%		普通作業員		RTPC00002 RTPT00002
土木一般世話役	1.46%		土木一般世話役		RTPC00009 RTPT00009
合成樹脂排水材(高密度ポリエチレン管) <シングル構造>内面波状管(有孔・無孔) 呼び径500mm	94.93%		暗渠排水管 波状管 呼び径500mm 高密度ポリエチレン管(シングル構造)		TTPC00192 TTPT00192
積算単価			積算単価		E9999
A=1 据付 C=3 450～600mm F=2 継手材料費不要 I=1 -(全ての費用)			B=3 波状管 D=45 シングル 合成樹脂排水材 呼び径500mm G=1 -		

施工単価表

暗渠排水管　　V3006　　単第0 -0048　表

VPφ75　　10　m　当り

名称・規格など	数量	単位	単価	金額	備考
暗渠排水管 据付 直管 50～150mm 硬質ポリ塩化ビニル管 VP 呼び径75mm	10	m			単第0-0049　表
フィルター材 フィルター材(各種)	2.38	m3			単第0-0036　表
＊＊＊　合計　＊＊＊	10	m			
＊＊＊　単位当たり　＊＊＊	1	m			

施工単価表

暗渠排水管　　SPK25040093　　単第0 -0049　表

据付 直管 50～150mm　　硬質ポリ塩化ビニル管 VP 呼び径75mm　　1　m　当り

機械構成比:　0.00%　労務構成比:　51.18%　材料構成比:　48.82%　市場単価構成比:　0.00%　標準単価：　837.85000

代表機労材規格(積算地区)	構成比	単価(積算地区)	代表機労材規格(東京地区)	単価(東京地区)	備考
普通作業員	36.39%		普通作業員		RTPC00002 RTPT00002
土木一般世話役	14.79%		土木一般世話役		RTPC00009 RTPT00009
一般管(VP)(JISK6741)PE 呼び径75(89×5.5) 参考質量2.202kg/m	48.82%		暗渠排水管 直管 呼び径75mm ポリエチレン吸水管		TTPCD0393 TTPT00188
積算単価			積算単価		E9999
A=1　据付 C=1　50～150mm G=1　-			B=1　直管 D=53　硬質ポリ塩化ビニル管 VP 呼び径75mm I=1　-(全ての費用)		

施工単価表

暗渠排水管　　V3007　　単第0 -0050　表

VPφ100　　10　m　当り

名称・規格など	数量	単位	単価	金額	備考
暗渠排水管 据付 直管 50～150mm 硬質ポリ塩化ビニル管 VP 呼び径100mm	10	m			単第0-0051　表
フィルター材 フィルター材(各種)	2.75	m3			単第0-0036　表
＊＊＊　合計　＊＊＊	10	m			
＊＊＊　単位当たり　＊＊＊	1	m			

施工単価表

暗渠排水管　　SPK25040093　　単第0 -0051　表

据付 直管 50～150mm　　硬質ポリ塩化ビニル管 VP 呼び径100mm　　1　m　当り

機械構成比:　0.00%　労務構成比:　51.18%　材料構成比:　48.82%　市場単価構成比:　0.00%　標準単価：　837.85000

代表機労材規格(積算地区)	構成比	単価(積算地区)	代表機労材規格(東京地区)	単価(東京地区)	備考
普通作業員	36.39%		普通作業員		RTPC00002 RTPT00002
土木一般世話役	14.79%		土木一般世話役		RTPC00009 RTPT00009
一般管(VP)(JISK6741)PE 呼び径100(114×6.6) 参考質量3.409kg/m	48.82%		暗渠排水管 直管 呼び径75mm ポリエチレン吸水管		TTPCD0394 TTPT00188
積算単価			積算単価		E9999
A=1　据付 C=1　50～150mm G=1　-			B=1　直管 D=54　硬質ポリ塩化ビニル管 VP 呼び径100mm I=1　-(全ての費用)		

施工単価表

暗渠排水管　　V3008　　単第0 -0052　表

VPφ150　　10　m　当り

名称・規格など	数量	単位	単価	金額	備考
暗渠排水管 据付 直管 50～150mm 硬質ポリ塩化ビニル管 VP 呼び径150mm	10	m			単第0-0053　表
フィルター材 フィルター材(各種)	3.19	m3			単第0-0036　表
＊＊＊　合計　＊＊＊	10	m			
＊＊＊　単位当たり　＊＊＊	1	m			

施工単価表

暗渠排水管　　SPK25040093　　単第0 -0053　表

据付 直管 50～150mm　　硬質ポリ塩化ビニル管 VP 呼び径150mm　　1　m　当り

機械構成比:　0.00%　労務構成比:　51.18%　材料構成比:　48.82%　市場単価構成比:　0.00%　標準単価：　837.85000

代表機労材規格(積算地区)	構成比	単価(積算地区)	代表機労材規格(東京地区)	単価(東京地区)	備考
普通作業員	36.39%		普通作業員		RTPC00002 RTPT00002
土木一般世話役	14.79%		土木一般世話役		RTPC00009 RTPT00009
一般管(VP)(JISK6741)PE 呼び径150(165×8.9) 参考質量6.701kg/m	48.82%		暗渠排水管 直管 呼び径75mm ポリエチレン吸水管		TTPCD0396 TTPT00188
積算単価			積算単価		E9999
A=1　据付 C=1　50～150mm G=1　-			B=1　直管 D=56　硬質ポリ塩化ビニル管 VP 呼び径150mm I=1　-(全ての費用)		

施工単価表

プレキャスト集水桝　　V2001　　単第0 -0054　表

300*600*800　　基礎コンクリート含む　　1　基　当り

名称・規格など	数量	単位	単価	金額	備考
プレキャスト集水桝 据付 基礎砕石有り 製品質量(kg/基)200kgを超え400kg以下	1	基			単第0-0055　表
集水桝　300*600*800 T-25細目　110°開閉 グレーチング付き	1	組			参考重量 304kg
コンクリート 無筋・鉄筋構造物 18-8-40BB 人力打設	0.014	m3			単第0-0031　表 インバートコンクリート
コンクリート 無筋・鉄筋構造物 18-8-40BB 人力打設	0.058	m3			単第0-0031　表 基礎コンクリート
型枠 一般型枠 均しコンクリート	0.31	m2			単第0-0032　表
＊＊＊　単位当たり　＊＊＊	1	基			

施工単価表

プレキャスト集水桝　　SPK25040096　　単第0 -0055　表

据付 基礎砕石有り　　製品質量(kg/基)200kgを超え400kg以下　　1　基　当り

機械構成比:　12.16%　労務構成比:　84.54%　材料構成比:　3.30%　市場単価構成比:　0.00%　標準単価：　6,206.80000

代表機労材規格(積算地区)	構成比	単価(積算地区)	代表機労材規格(東京地区)	単価(東京地区)	備考
<賃>バックホウ(クローラ型クレーン機能付) 山積0.28m3(平積0.2)吊能力1.7t 排出ガス対策型(第1,2,3次基準値)低騒音	9.81%		バックホウ クローラ型 クレーン機能付1.7t 山積0.28m3(平積0.2m3)		KTPC00019 KTPT00019
その他(機械)			その他(機械)		EK009
運転手(特殊)	37.29%		運転手(特殊)		RTPC00006 RTPT00006
普通作業員	16.36%		普通作業員		RTPC00002 RTPT00002
土木一般世話役	9.98%		土木一般世話役		RTPC00009 RTPT00009
特殊作業員	4.55%		特殊作業員		RTPC00001 RTPT00001
その他(労務)			その他(労務)		ER009
軽油 パトロール給油,2～4KL積載車給油	2.66%		軽油パトロール給油		TTPC00013 TTPT00013
その他(材料)			その他(材料)		EZ009

施工単価表

プレキャスト集水桝　SPK25040096　単第0 -0055　表

据付 基礎砕石有り　製品質量(kg/基)200kgを超え400kg以下　1　基　当り

機械構成比: 12.16%　労務構成比: 84.54%　材料構成比: 3.30%　市場単価構成比: 0.00%　標準単価 : 6,206.80000

代表機労材規格(積算地区)	構成比	単価(積算地区)	代表機労材規格(東京地区)	単価(東京地区)	備考
積算単価			積算単価		EP001
A=1 据付 C=1 基礎砕石有り			B=3 製品質量(kg/基)200kgを超え400kg以下 D=1 -(全ての費用)		

施工単価表

プレキャスト集水桝　V2002　単第0 -0056　表

600*600*1800　基礎コンクリート含む　1　基　当り

名称・規格など	数量	単位	単価	金額	備考
プレキャスト集水桝 据付 基礎砕石有り 製品質量(kg/基)800kgを超え1200kg以下	1	基			単第0-0057 表
集水桝 600*600*1800 T-25細目 110° 開閉 グレーチング付き	1	組			参考重量 932kg
コンクリート 無筋・鉄筋構造物 18-8-40BB バックホウ(クレーン機能付)打設	0.027	m3			単第0-0058 表 インバートコンクリート
コンクリート 無筋・鉄筋構造物 18-8-40BB バックホウ(クレーン機能付)打設	0.088	m3			単第0-0058 表 基礎コンクリート
型枠 一般型枠 均しコンクリート	0.38	m2			単第0-0032 表
＊＊＊ 単位当たり ＊＊＊	1	基			

施工単価表

プレキャスト集水桝　SPK25040096　単第0 -0057　表

据付 基礎砕石有り　製品質量(kg/基)800kgを超え1200kg以下　1　基　当り

機械構成比: 7.98%　労務構成比: 89.85%　材料構成比: 2.17%　市場単価構成比: 0.00%　標準単価: 11,817.00000

代表機労材規格(積算地区)	構成比	単価(積算地区)	代表機労材規格(東京地区)	単価(東京地区)	備考
<賃>バックホウ(クローラ型クレーン機能付) 山積0.28m3(平積0.2)吊能力1.7t 排出ガス対策型(第1,2,3次基準値)低騒音	6.44%		バックホウ クローラ型 クレーン機能付1.7t 山積0.28m3(平積0.2m3)		KTPC00019 KTPT00019
その他(機械)			その他(機械)		EK009
普通作業員	30.13%		普通作業員		RTPC00002 RTPT00002
運転手(特殊)	24.45%		運転手(特殊)		RTPC00006 RTPT00006
土木一般世話役	13.11%		土木一般世話役		RTPC00009 RTPT00009
特殊作業員	4.78%		特殊作業員		RTPC00001 RTPT00001
その他(労務)			その他(労務)		ER009
軽油 パトロール給油,2～4KL積載車給油	1.75%		軽油パトロール給油		TTPC00013 TTPT00013
その他(材料)			その他(材料)		EZ009

施工単価表

プレキャスト集水桝　SPK25040096　単第0 -0057　表

据付 基礎砕石有り　製品質量(kg/基)800kgを超え1200kg以下　1　基　当り

機械構成比: 7.98%　労務構成比: 89.85%　材料構成比: 2.17%　市場単価構成比: 0.00%　標準単価: 11,817.00000

代表機労材規格(積算地区)	構成比	単価(積算地区)	代表機労材規格(東京地区)	単価(東京地区)	備考
積算単価			積算単価		EP001
A=1 据付 C=1 基礎砕石有り			B=6 製品質量(kg/基)800kgを超え1200kg以下 D=1 -(全ての費用)		

施工単価表

コンクリート　SPK25040157　単第0 -0058　表

無筋・鉄筋構造物 18-8-40BB　バックホウ(クレーン機能付)打設　基礎コンクリート　1　m3　当り

機械構成比: 3.50%　労務構成比: 34.96%　材料構成比: 61.54%　市場単価構成比: 0.00%　標準単価: 36,531.00000

代表機労材規格(積算地区)	構成比	単価(積算地区)	代表機労材規格(東京地区)	単価(東京地区)	備考
<賃>バックホウ(クローラ型クレーン機能付) 山積0.8m3(平積0.6)吊能力2.9t 排1～3,2011,2014	3.31%		バックホウ [クローラ型クレーン付] 排ガス型(第2次)山積0.8m3吊2.9t		KTPC00006 KTPT00006
その他(機械)			その他(機械)		EK009
特殊作業員	10.07%		特殊作業員		RTPC00001 RTPT00001
普通作業員	9.38%		普通作業員		RTPC00002 RTPT00002
土木一般世話役	7.04%		土木一般世話役		RTPC00009 RTPT00009
運転手(特殊)	6.40%		運転手(特殊)		RTPC00006 RTPT00006
その他(労務)			その他(労務)		ER009
レディーミクストコンクリート指定品 呼び強度18,スランプ8,粗骨材40 W/C(60%),種別(高炉)	59.80%		生コンクリート 高炉 24-12-25(20) W/C 55%		TTPCD0010 TTPT00343
軽油 パトロール給油,2～4KL積載車給油	1.65%		軽油パトロール給油		TTPC00013 TTPT00013

施工単価表

コンクリート　SPK25040157　単第0 -0058　表

無筋・鉄筋構造物 18-8-40BB　バックホウ(クレーン機能付)打設　基礎コンクリート　1　m3　当り

機械構成比: 3.50%　労務構成比: 34.96%　材料構成比: 61.54%　市場単価構成比: 0.00%　標準単価: 36,531.00000

代表機労材規格(積算地区)	構成比	単価(積算地区)	代表機労材規格(東京地区)	単価(東京地区)	備考
その他(材料)			その他(材料)		EZ009
積算単価			積算単価		E9999
A=1 無筋・鉄筋構造物 C=2 18-8-40BB J=1 -			B=2 バックホウ(クレーン機能付)打設 F=2 一般養生 K=1 -(全ての費用)		

施工単価表

プレキャスト集水桝　　V2003　　単第0 -0059　表

700*700*1250　　基礎コンクリート含む　　足掛金具あり　　1　基　当り

名称・規格など	数量	単位	単価	金額	備考
プレキャスト集水桝 据付 基礎砕石有り 製品質量(kg/基)800kgを超え1200kg以下	1	基			単第0-0057　表
集水桝　700*700*1250 T-25細目　110°開閉 グレーチング、ステップ付き	1	組			参考重量 1139kg
コンクリート 無筋・鉄筋構造物 18-8-40BB バックホウ(クレーン機能付)打設	0.032	m3			単第0-0058　表 インバートコンクリート
コンクリート 無筋・鉄筋構造物 18-8-40BB バックホウ(クレーン機能付)打設	0.117	m3			単第0-0058　表 基礎コンクリート
型枠 一般型枠 均しコンクリート	0.43	m2			単第0-0032　表
＊＊＊　単位当たり　＊＊＊	1	基			

施工単価表

プレキャスト集水桝　　V2004　　単第0 -0060　表

300*600*1200　　基礎コンクリート含む　　1　基　当り

名称・規格など	数量	単位	単価	金額	備考
プレキャスト集水桝 据付 基礎砕石有り 製品質量(kg/基)400kgを超え600kg以下	1	基			単第0-0061　表
集水桝　300*600*1200 T-25細目　110°開閉 グレーチング付き	1	組			参考重量 402kg
コンクリート 無筋・鉄筋構造物 18-8-40BB バックホウ(クレーン機能付)打設	0.014	m3			単第0-0058　表 インバートコンクリート
コンクリート 無筋・鉄筋構造物 18-8-40BB バックホウ(クレーン機能付)打設	0.058	m3			単第0-0058　表 基礎コンクリート
型枠 一般型枠 均しコンクリート	0.31	m2			単第0-0032　表
＊＊＊　単位当たり　＊＊＊	1	基			

施工単価表

プレキャスト集水桝　SPK25040096　単第0 -0061　表

据付 基礎砕石有り　製品質量(kg/基)400kgを超え600kg以下　1　基　当り

機械構成比: 10.00%　労務構成比: 87.29%　材料構成比: 2.71%　市場単価構成比: 0.00%　標準単価: 7,536.10000

代表機労材規格(積算地区)	構成比	単価(積算地区)	代表機労材規格(東京地区)	単価(東京地区)	備考
<賃>バックホウ(クローラ型クレーン機能付) 山積0.28m3(平積0.2)吊能力1.7t 排出ガス対策型(第1,2,3次基準値)低騒音	8.07%		バックホウ クローラ型 クレーン機能付1.7t 山積0.28m3(平積0.2m3)		KTPC00019 KTPT00019
その他(機械)			その他(機械)		EK009
運転手(特殊)	30.73%		運転手(特殊)		RTPC00006 RTPT00006
普通作業員	23.59%		普通作業員		RTPC00002 RTPT00002
土木一般世話役	12.34%		土木一般世話役		RTPC00009 RTPT00009
特殊作業員	3.75%		特殊作業員		RTPC00001 RTPT00001
その他(労務)			その他(労務)		ER009
軽油 パトロール給油,2～4KL積載車給油	2.19%		軽油パトロール給油		TTPC00013 TTPT00013
その他(材料)			その他(材料)		EZ009

施工単価表

プレキャスト集水桝　SPK25040096　単第0 -0061　表

据付 基礎砕石有り　製品質量(kg/基)400kgを超え600kg以下　1　基　当り

機械構成比: 10.00%　労務構成比: 87.29%　材料構成比: 2.71%　市場単価構成比: 0.00%　標準単価: 7,536.10000

代表機労材規格(積算地区)	構成比	単価(積算地区)	代表機労材規格(東京地区)	単価(東京地区)	備考
積算単価			積算単価		EP001
A=1 据付 C=1 基礎砕石有り			B=4 製品質量(kg/基)400kgを超え600kg以下 D=1 -(全ての費用)		

施工単価表

プレキャスト集水桝　V2005　単第0 -0062　表

400*400*600　基礎コンクリート含む　1　基　当り

名称・規格など	数量	単位	単価	金額	備考
プレキャスト集水桝 据付 基礎砕石有り 製品質量(kg/基)200kgを超え400kg以下	1	基			単第0-0055　表
集水桝　400*400*600 T-25細目　110°開閉 グレーチング付き	1	組			参考重量 250kg
コンクリート 無筋・鉄筋構造物 18-8-40BB 人力打設	0.013	m3			単第0-0031　表 インバートコンクリート
コンクリート 無筋・鉄筋構造物 18-8-40BB 人力打設	0.053	m3			単第0-0031　表 基礎コンクリート
型枠 一般型枠 均しコンクリート	0.29	m2			単第0-0032　表
＊＊＊　単位当たり　＊＊＊	1	基			

施工単価表

プレキャスト集水桝　V2006　単第0 -0063　表

700*700*1750　基礎コンクリート含む　足掛金具あり　1　基　当り

名称・規格など	数量	単位	単価	金額	備考
プレキャスト集水桝 据付 基礎砕石有り 製品質量(kg/基)1200kgを超え1600kg以下	1	基			単第0-0064　表
集水桝　700*700*1750 T-25細目　110°開閉 グレーチング、ステップ付き	1	組			参考重量 1511kg
コンクリート 無筋・鉄筋構造物 18-8-40BB バックホウ(クレーン機能付)打設	0.033	m3			単第0-0058　表 インバートコンクリート
コンクリート 無筋・鉄筋構造物 18-8-40BB バックホウ(クレーン機能付)打設	0.117	m3			単第0-0058　表 基礎コンクリート
型枠 一般型枠 均しコンクリート	0.43	m2			単第0-0032　表
＊＊＊　単位当たり　＊＊＊	1	基			

施工単価表

プレキャスト集水桝　SPK25040096　単第0 -0064　表

据付 基礎砕石有り　製品質量(kg/基)1200kgを超え1600kg以下　1　基　当り

機械構成比: 9.23%　労務構成比: 87.45%　材料構成比: 3.32%　市場単価構成比: 0.00%　標準単価: 13,412.00000

代表機労材規格(積算地区)	構成比	単価(積算地区)	代表機労材規格(東京地区)	単価(東京地区)	備考
<賃>バックホウ(クローラ型クレーン機能付) 山積0.5m3(平積0.4)吊能力2.9t 排出ガス対策型(第1,2,3次基準値)低騒音	7.21%		<賃>バックホウ(クローラ型クレーン機能付) 山積0.5m3(平積0.4)吊能力2.9t 排出ガス対策型(第1,2,3次基準値)低騒音		KTPC00038 KTPT00038
その他(機械)			その他(機械)		EK009
普通作業員	26.56%		普通作業員		RTPC00002 RTPT00002
運転手(特殊)	23.70%		運転手(特殊)		RTPC00006 RTPT00006
土木一般世話役	13.86%		土木一般世話役		RTPC00009 RTPT00009
特殊作業員	4.21%		特殊作業員		RTPC00001 RTPT00001
その他(労務)			その他(労務)		ER009
軽油 パトロール給油,2～4KL積載車給油	2.60%		軽油パトロール給油		TTPC00013 TTPT00013
その他(材料)			その他(材料)		EZ009

施工単価表

プレキャスト集水桝　SPK25040096　単第0 -0064　表

据付 基礎砕石有り　製品質量(kg/基)1200kgを超え1600kg以下　1　基　当り

機械構成比: 9.23%　労務構成比: 87.45%　材料構成比: 3.32%　市場単価構成比: 0.00%　標準単価: 13,412.00000

代表機労材規格(積算地区)	構成比	単価(積算地区)	代表機労材規格(東京地区)	単価(東京地区)	備考
積算単価			積算単価		EP001
A=1　据付 C=1　基礎砕石有り			B=7　製品質量(kg/基)1200kgを超え1600kg以下 D=1　-(全ての費用)		

施工単価表

プレキャスト集水桝　　V2007　　単第0 -0065　表

400*800*1400　　基礎コンクリート含む　　1　基　当り

名称・規格など	数量	単位	単価	金額	備考
プレキャスト集水桝 据付 基礎砕石有り 製品質量(kg/基)800kgを超え1200kg以下	1	基			単第0-0057　表
集水桝　400*800*1400 T-25細目　110°開閉 グレーチング付き	1	組			参考重量 820kg
コンクリート 無筋・鉄筋構造物 18-8-40BB バックホウ(クレーン機能付)打設	0.024	m3			単第0-0058　表 インバートコンクリート
コンクリート 無筋・鉄筋構造物 18-8-40BB バックホウ(クレーン機能付)打設	0.086	m3			単第0-0058　表 基礎コンクリート
型枠 一般型枠 均しコンクリート	0.38	m2			単第0-0032　表
＊＊＊　単位当たり　＊＊＊	1	基			

施工単価表

プレキャスト集水桝　　V2008　　単第0 -0066　表

400*800*1200　　基礎コンクリート含む　　1　基　当り

名称・規格など	数量	単位	単価	金額	備考
プレキャスト集水桝 据付 基礎砕石有り 製品質量(kg/基)600kgを超え800kg以下	1	基			単第0-0067　表
集水桝　400*800*1200 T-25細目　110°開閉 グレーチング付き	1	組			参考重量 722kg
コンクリート 無筋・鉄筋構造物 18-8-40BB バックホウ(クレーン機能付)打設	0.023	m3			単第0-0058　表 インバートコンクリート
コンクリート 無筋・鉄筋構造物 18-8-40BB バックホウ(クレーン機能付)打設	0.086	m3			単第0-0058　表 基礎コンクリート
型枠 一般型枠 均しコンクリート	0.38	m2			単第0-0032　表
＊＊＊　単位当たり　＊＊＊	1	基			

施工単価表

プレキャスト集水桝　SPK25040096　単第0 -0067　表

据付 基礎砕石有り　製品質量(kg/基)600kgを超え800kg以下　1　基　当り

機械構成比: 9.08%　労務構成比: 88.46%　材料構成比: 2.46%　市場単価構成比: 0.00%　標準単価: 9,343.80000

代表機労材規格(積算地区)	構成比	単価(積算地区)	代表機労材規格(東京地区)	単価(東京地区)	備考
<賃>バックホウ(クローラ型クレーン機能付) 山積0.28m3(平積0.2)吊能力1.7t 排出ガス対策型(第1,2,3次基準値)低騒音	7.33%		バックホウ クローラ型 クレーン機能付1.7t 山積0.28m3(平積0.2m3)		KTPC00019 KTPT00019
その他(機械)			その他(機械)		EK009
運転手(特殊)	27.88%		運転手(特殊)		RTPC00006 RTPT00006
普通作業員	27.18%		普通作業員		RTPC00002 RTPT00002
土木一般世話役	13.27%		土木一般世話役		RTPC00009 RTPT00009
特殊作業員	3.02%		特殊作業員		RTPC00001 RTPT00001
その他(労務)			その他(労務)		ER009
軽油 パトロール給油,2～4KL積載車給油	1.99%		軽油パトロール給油		TTPC00013 TTPT00013
その他(材料)			その他(材料)		EZ009

施工単価表

プレキャスト集水桝　SPK25040096　単第0 -0067　表

据付 基礎砕石有り　製品質量(kg/基)600kgを超え800kg以下　1　基　当り

機械構成比: 9.08%　労務構成比: 88.46%　材料構成比: 2.46%　市場単価構成比: 0.00%　標準単価: 9,343.80000

代表機労材規格(積算地区)	構成比	単価(積算地区)	代表機労材規格(東京地区)	単価(東京地区)	備考
積算単価			積算単価		EP001
A=1 据付 C=1 基礎砕石有り			B=5 製品質量(kg/基)600kgを超え800kg以下 D=1 -(全ての費用)		

施工単価表

プレキャスト集水桝　　V2009　　単第0 -0068　表

600*600*1200　　基礎コンクリート含む　　1　基　当り

名称・規格など	数量	単位	単価	金額	備考
プレキャスト集水桝 据付 基礎砕石有り 製品質量(kg/基)600kgを超え800kg以下	1	基			単第0-0067　表
集水桝　600*600*1200 T-25細目　110°開閉 グレーチング付き	1	組			参考重量 669kg
コンクリート 無筋・鉄筋構造物 18-8-40BB バックホウ(クレーン機能付)打設	0.026	m3			単第0-0058　表 インバートコンクリート
コンクリート 無筋・鉄筋構造物 18-8-40BB バックホウ(クレーン機能付)打設	0.088	m3			単第0-0058　表 基礎コンクリート
型枠 一般型枠 均しコンクリート	0.38	m2			単第0-0032　表
＊＊＊　単位当たり　＊＊＊	1	基			

施工単価表

プレキャスト集水桝　　V20010　　単第0 -0069　表

500*500*1000　　基礎コンクリート含む　　1　基　当り

名称・規格など	数量	単位	単価	金額	備考
プレキャスト集水桝 据付 基礎砕石有り 製品質量(kg/基)400kgを超え600kg以下	1	基			単第0-0061　表
集水桝　500*500*1000 T-25細目　110°開閉 グレーチング付き	1	組			参考重量 484kg
コンクリート 無筋・鉄筋構造物 18-8-40BB バックホウ(クレーン機能付)打設	0.019	m3			単第0-0058　表 インバートコンクリート
コンクリート 無筋・鉄筋構造物 18-8-40BB バックホウ(クレーン機能付)打設	0.069	m3			単第0-0058　表 基礎コンクリート
型枠 一般型枠 均しコンクリート	0.33	m2			単第0-0032　表
＊＊＊　単位当たり　＊＊＊	1	基			

施工単価表

プレキャスト集水桝　　V20011　　単第0 -0070　表

400*800*1000　　基礎コンクリート含む　　1　基　当り

名称・規格など	数量	単位	単価	金額	備考
プレキャスト集水桝 据付 基礎砕石有り 製品質量(kg/基)600kgを超え800kg以下	1	基			単第0-0067　表
集水桝　400*800*1000 T-25細目　110°開閉 グレーチング付き	1	組			参考重量 622kg
コンクリート 無筋・鉄筋構造物 18-8-40BB バックホウ(クレーン機能付)打設	0.023	m3			単第0-0058　表 インバートコンクリート
コンクリート 無筋・鉄筋構造物 18-8-40BB バックホウ(クレーン機能付)打設	0.086	m3			単第0-0058　表 基礎コンクリート
型枠 一般型枠 均しコンクリート	0.38	m2			単第0-0032　表
＊＊＊　単位当たり　＊＊＊	1	基			

施工単価表

止め壁①　　V4001　　単第0 -0071　表

1　箇所　当り

名称・規格など	数量	単位	単価	金額	備考
コンクリート 小型構造物 18-8-40BB 人力打設	0.26	m3			単第0-0017　表
型枠 一般型枠 小型構造物	2.25	m2			単第0-0018　表
諸雑費	1	式			
＊＊＊　単位当たり　＊＊＊	1	箇所			

施工単価表

止め壁②　　V4002　　単第0 -0072　表

1　　箇所　　当り

名称・規格など	数量	単位	単価	金額	備考
コンクリート 小型構造物 18-8-40BB 人力打設	0.36	m3			単第0-0017　表
型枠 一般型枠 小型構造物	2.96	m2			単第0-0018　表
諸雑費	1	式			
＊＊＊　単位当たり　＊＊＊	1	箇所			

施工単価表

横断・転落防止柵 防護柵撤去　　SS000153　　単第0 -0073　表

コンクリート建込　　ビーム式・パネル式　　転落防止柵　　1　　m　　当り

名称・規格など	数量	単位	単価	金額	備考
撤去【手間のみ】 コンクリート建込 ビーム式・パネル式(支柱間隔3m)	1.000	m			
諸雑費	1	式			
＊＊＊　単位当たり　＊＊＊	1	m			
A=3　コンクリート建込 C=1　- E=1　-			B=1　ビーム式・パネル式 D=1　-		

施工単価表

現場発生品及び支給品積込み・荷卸し　SPK25040412　単第0 -0074　表

クレーン装置付BT2t積2.9t吊　1　t　当り

機械構成比:　13.73%　労務構成比:　83.47%　材料構成比:　2.80%　市場単価構成比:　0.00%　標準単価:　9,566.60000

代表機労材規格(積算地区)	構成比	単価(積算地区)	代表機労材規格(東京地区)	単価(東京地区)	備考
トラック クレーン装置付 ベーストラック2t積吊能力2.9t	13.73%		トラック クレーン装置付 ベーストラック2t積吊能力2.9t		MTPC00154 MTPT00154
運転手(特殊)	41.98%		運転手(特殊)		RTPC00006 RTPT00006
特殊作業員	41.08%		特殊作業員		RTPC00001 RTPT00001
その他(労務)			その他(労務)		ER009
軽油 パトロール給油,2～4KL積載車給油	2.80%		軽油パトロール給油		TTPC00013 TTPT00013
積算単価			積算単価		EP001
A=1　クレーン装置付BT2t積2.9t吊					

施工単価表

現場発生品及び支給品運搬　SPK25040411　単第0 -0075　表

クレーン装置付BT2t積2.9t吊　片道運搬距離7.0km以下(5.0km超)　1　t　当り

機械構成比:　13.79%　労務構成比:　83.40%　材料構成比:　2.81%　市場単価構成比:　0.00%　標準単価:　3,909.70000

代表機労材規格(積算地区)	構成比	単価(積算地区)	代表機労材規格(東京地区)	単価(東京地区)	備考
トラック クレーン装置付 ベーストラック2t積吊能力2.9t	13.79%		トラック クレーン装置付 ベーストラック2t積吊能力2.9t		MTPC00154 MTPT00154
運転手(特殊)	42.15%		運転手(特殊)		RTPC00006 RTPT00006
特殊作業員	41.25%		特殊作業員		RTPC00001 RTPT00001
軽油 パトロール給油,2～4KL積載車給油	2.81%		軽油パトロール給油		TTPC00013 TTPT00013
積算単価			積算単価		EP001
A=1　クレーン装置付BT2t積2.9t吊 C=7　片道運搬距離7.0km以下(5.0km超)			B=2　DID区間有り		

施工単価表

構造物とりこわし工(無筋構造物)　SDT00031　単第0 -0076　表

機械施工　1　m3　当り

名称・規格など	数量	単位	単価	金額	備考
昼間_無筋構造物【手間のみ】 機械施工 時間的制約なし	1.000	m3			
諸雑費	1	式			
＊＊＊　単位当たり　＊＊＊	1	m3			
A=1　昼間施工 C=1　-			B=1　機械施工 D=1　時間的制約なし		

施工単価表

舗装版切断　SPK25040307　単第0 -0077　表

アスファルト舗装版　アスファルト舗装版厚15cm以下　1　m　当り

機械構成比:　15.05%　労務構成比:　58.43%　材料構成比:　26.52%　市場単価構成比:　0.00%　標準単価：　700.44000

代表機労材規格(積算地区)	構成比	単価(積算地区)	代表機労材規格(東京地区)	単価(東京地区)	備考
コンクリートカッタ バキューム式(超低騒音型)・湿式 切削深20cm級ブレード径φ56cm	10.24%		コンクリートカッタ バキューム式(超低騒音型)・湿式 切削深20cm級ブレード径φ56cm		MTPC00164 MTPT00164
その他(機械)			その他(機械)		EK009
特殊作業員	19.96%		特殊作業員		RTPC00001 RTPT00001
土木一般世話役	10.88%		土木一般世話役		RTPC00009 RTPT00009
普通作業員	8.92%		普通作業員		RTPC00002 RTPT00002
その他(労務)			その他(労務)		ER009
コンクリートカッタブレード 自走式切断機用 径45cm(18インチ)	22.39%		コンクリートカッタブレード 径18インチ		TTPC00394 TTPT00394
ガソリン,レギュラー スタンド渡し,スタンド給油	2.81%		ガソリンレギュラースタンド		TTPC00014 TTPT00014
その他(材料)			その他(材料)		EZ009

施工単価表

舗装版切断　SPK25040307　単第0 -0077　表

アスファルト舗装版　アスファルト舗装版厚15cm以下　1　m　当り

機械構成比: 15.05%　労務構成比: 58.43%　材料構成比: 26.52%　市場単価構成比: 0.00%　標準単価: 700.44000

代表機労材規格(積算地区)	構成比	単価(積算地区)	代表機労材規格(東京地区)	単価(東京地区)	備考
積算単価			積算単価		EP001
A=1 アスファルト舗装版 E=1 -(全ての費用)			B=1 アスファルト舗装版厚15cm以下		

施工単価表

舗装版破砕　SPK25040306　単第0 -0078　表

アスファルト舗装版　障害等無し 舗装版厚15cm以下　1　m2　当り

機械構成比: 12.85%　労務構成比: 81.24%　材料構成比: 5.91%　市場単価構成比: 0.00%　標準単価: 217.37000

代表機労材規格(積算地区)	構成比	単価(積算地区)	代表機労材規格(東京地区)	単価(東京地区)	備考
<賃>後方超小旋回バックホウ(クローラ型) 山積0.45m3(平積0.35m3) 排出ガス対策型(第1,2,3次基準値)低騒音	12.85%		バックホウ(クローラ型) [後方超小旋回型] 山積0.45m3(平積0.35m3)		KTPC00066 KTPT00066
土木一般世話役	29.54%		土木一般世話役		RTPC00009 RTPT00009
運転手(特殊)	27.52%		運転手(特殊)		RTPC00006 RTPT00006
普通作業員	24.18%		普通作業員		RTPC00002 RTPT00002
軽油 パトロール給油,2～4KL積載車給油	5.91%		軽油パトロール給油		TTPC00013 TTPT00013
積算単価			積算単価		EP001
A=1 アスファルト舗装版 C=1 騒音振動対策不要 F=1 積込作業有り			B=1 障害等無し D=1 舗装版厚15cm以下 G=1 -(全ての費用)		

施工単価表

再利用撤去　SDT00019　単第0 -0079　表

蓋版 コンクリート・鋼製_40kg/枚以下　ｸﾞﾚｰﾁﾝｸﾞ、縞鋼板等　1　枚　当り

名称・規格など	数量	単位	単価	金額	備考
昼間_蓋版【手間のみ】 コンクリート・鋼製_40kg/枚以下 時間的制約なし	1.000	枚			
1枚当り		枚			
諸雑費	1	式			
＊＊＊　単位当たり　＊＊＊	1	枚			
A=1　昼間施工 C=6　コンクリート・鋼製_40kg/枚以下 F=1　-			B=2　蓋版 D=1　時間的制約なし		

施工単価表

構造物とりこわし工(鉄筋構造物)　SDT00033　単第0 -0080　表

機械施工　1　m3　当り

名称・規格など	数量	単位	単価	金額	備考
昼間_鉄筋構造物【手間のみ】 機械施工 時間的制約なし	1.000	m3			
諸雑費	1	式			
＊＊＊　単位当たり　＊＊＊	1	m3			
A=1　昼間施工 C=1　-			B=1　機械施工 D=1　時間的制約なし		

施工単価表

殻運搬　SPK25040155　単第0 -0081　表

舗装版破砕　DID区間有り　運搬距離3.5km以下(1.5km超)　1　m3　当り

機械構成比:　44.05%　労務構成比:　39.87%　材料構成比:　16.08%　市場単価構成比:　0.00%　標準単価:　2,385.00000

代表機労材規格(積算地区)	構成比	単価(積算地区)	代表機労材規格(東京地区)	単価(東京地区)	備考
ダンプトラック[オンロード・ディーゼル] 10t積級 (タイヤ損耗費及び補修費(良好)を含む)	44.05%		ダンプトラック[オンロード・ディーゼル] 10t積級 (タイヤ損耗費及び補修費(良好)を含む)		MTPC00018T1 MTPT00018T1
運転手(一般)	39.87%		運転手(一般)		RTPC00007 RTPT00007
軽油 パトロール給油,2～4KL積載車給油	16.08%		軽油パトロール給油		TTPC00013 TTPT00013
積算単価			積算単価		EP001
A=3　舗装版破砕 C=2　DID区間有り E=1　-(全ての費用)			B=3　機械積込(騒音対策不要,舗装版厚15cm以下) D=15　運搬距離3.5km以下(1.5km超)		

施工単価表

殻運搬　SPK25040155　単第0 -0082　表

Co(無筋)構造物とりこわし　DID区間有り　運搬距離3.3km以下(1.6km超)　1　m3　当り

機械構成比:　40.77%　労務構成比:　44.82%　材料構成比:　14.41%　市場単価構成比:　0.00%　標準単価:　1,263.90000

代表機労材規格(積算地区)	構成比	単価(積算地区)	代表機労材規格(東京地区)	単価(東京地区)	備考
ダンプトラック[オンロード・ディーゼル] 10t積級 (タイヤ損耗費及び補修費(良好)を含む)	40.77%		ダンプトラック[オンロード・ディーゼル] 10t積級 (タイヤ損耗費及び補修費(良好)を含む)		MTPC00018T1 MTPT00018T1
運転手(一般)	44.82%		運転手(一般)		RTPC00007 RTPT00007
軽油 パトロール給油,2～4KL積載車給油	14.41%		軽油パトロール給油		TTPC00013 TTPT00013
積算単価			積算単価		EP001
A=1　Co(無筋)構造物とりこわし C=2　DID区間有り E=1　-(全ての費用)			B=1　機械積込 D=14　運搬距離3.3km以下(1.6km超)		

施工単価表

殻運搬　SPK25040155　単第0 -0083　表

Co(鉄筋)構造物とりこわし　DID区間有り　運搬距離3.3km以下(1.6km超)　1　m3　当り

機械構成比:　40.77%　労務構成比:　44.82%　材料構成比:　14.41%　市場単価構成比:　0.00%　標準単価:　1,579.90000

代表機労材規格(積算地区)	構成比	単価(積算地区)	代表機労材規格(東京地区)	単価(東京地区)	備考
ダンプトラック[オンロード・ディーゼル] 10t積級 (タイヤ損耗費及び補修費(良好)を含む)	40.77%		ダンプトラック[オンロード・ディーゼル] 10t積級 (タイヤ損耗費及び補修費(良好)を含む)		MTPC00018T1 MTPT00018T1
運転手(一般)	44.82%		運転手(一般)		RTPC00007 RTPT00007
軽油 パトロール給油,2～4KL積載車給油	14.41%		軽油パトロール給油		TTPC00013 TTPT00013
積算単価			積算単価		EP001
A=2　Co(鉄筋)構造物とりこわし C=2　DID区間有り E=1　-(全ての費用)			B=1　機械積込 D=14　運搬距離3.3km以下(1.6km超)		

§1. 積算数量総括表

積　算　数　量　総　括　表

工　種	種　別	細　別	規　格	単位	計算数量	積算数量			摘　要
●本体工事									
道路土工									
	掘削工								
		掘削	オープンカット	m3	231.9	230			
	路体盛土工								
		路体盛土	2.5m未満	m3	200.2	200			流用土
		路体盛土	2.5m未満	m3	19.0	20			購入土
		購入土	単粒度砕石 20-30mm	m3	19.0	20			
	残土処理工								
		土砂等運搬	発生土運搬	m3	340.5	340			現場→仮置き場
		積込	流用土、ルーズ	m3	340.5	340			仮置き場内
		土砂等運搬	流用土、土砂	m3	340.5	340			仮置き場→現場
		土砂等運搬	処分土、土砂	m3	194.4	190			現場→処分場
		土砂処分	土砂	m3	194.4	190			
舗装工									
	ｱｽﾌｧﾙﾄ舗装工	(車道部)							
		路　床	再生ｸﾗｯｼｬｰﾗﾝ (RC-40)	m3	92.9	93			
		再生ｸﾗｯｼｬｰﾗﾝ (RC-40)		m3	111.5	111			材料　*1.2
		下層路盤	再生ｸﾗｯｼｬｰﾗﾝ (RC-40) t=15cm	m2	199.5	200			
		上層路盤	再生粒度調整砕石 (RM-30) t=15cm	m2	206.0	206			
		上層路盤	瀝青安定処理材 (加熱混合) t=9cm	m2	213.8	214			
		基　層	再生粗粒度アスコン20 t=5cm	m2	220.4	220			
	仮舗装工								
		仮舗装	再生粗粒度アスコン (20) t=５cm	m2	321.7	322			
排水構造物工									
	作業土工								
		床掘り	平均施工幅1m以上2m未満	m3	303.0	300			
		埋戻し	最大埋戻幅1m未満	m3	106.3	110			
		基面整正		m2	238.2	240			
	側溝工								
		L型側溝A		m	1.5	2			
		L型側溝B		m	23.7	24			
		管渠型側溝		m	17.3	17			
		〃	材料	式	1	1			
		自由勾配側溝A	手間	m	221.4	221			基礎及び底部Co (0.410m3/10m) L=2000_1000kg/個以下
		〃	手間	m	108.7	109			基礎及び底部Co (0.515m3/10m) L=2000_1000kg/個以下
		〃	材料	式	1	1			
		インバートコンクリート	18-8-40	m3	11.1	11			
		蓋版		個	166	166			
	管渠工								
		台付管	φ400	m	11.0	11			
		暗渠排水管		式	1	1			

積　算　数　量　総　括　表

工　種	種　別	細　別	規　格	単位	計算数量	積算数量			摘　要
	集水桝工								
		プレキャスト集水桝	300× 600× 800	箇所	1	1			参考重量 304kg
		プレキャスト集水桝	300× 600×1200	箇所	1	1			参考重量 932kg
		プレキャスト集水桝	400× 400× 600	箇所	1	1			参考重量 1139kg
		プレキャスト集水桝	400× 800×1000	箇所	1	1			参考重量 402kg
		プレキャスト集水桝	400× 800×1200	箇所	1	1			参考重量 250kg
		プレキャスト集水桝	400× 800×1400	箇所	1	1			参考重量 1511kg
		プレキャスト集水桝	500× 500×1000	箇所	1	1			参考重量 820kg
		プレキャスト集水桝	600× 600×1200	箇所	1	1			参考重量 722kg
		プレキャスト集水桝	600× 600×1800	箇所	1	1			参考重量 669kg
		プレキャスト集水桝	700× 700×1250	箇所	1	1			参考重量 484kg
		プレキャスト集水桝	700× 700×1750	箇所	1	1			参考重量 622kg
	止め壁								
		止め壁	①	箇所	1	1			
		止め壁	②	箇所	1	1			
構造物撤去工									
	防護柵撤去工								
		防護柵撤去	転落防止柵	m	169.5	170			
	現場発生品運搬								
		現場発生品　積込み・荷卸し 現場発生品　運搬	クレーン装置付 BT2t級2.9t吊	t	2.07	2.07			
		スクラップ	ヘビーH2	t	2.07	2.07			
	構造物取壊し工								
		ｺﾝｸﾘｰﾄ構造物取壊し	無筋構造物	m3	49.6	50			
		舗装版切断	ｱｽﾌｧﾙﾄ舗装版 t≦15cm	m	404.9	400			
		舗装版破砕	ｱｽﾌｧﾙﾄ舗装版 t≦15cm	m2	849.5	850			m3 69.4
	排水構造物撤去工								
		蓋版撤去	再利用撤去	枚	51	51			
			取壊し撤去	m3	5.3	5			
	運搬処理工								
		殻運搬	(舗装版厚15cm以下) ｱｽﾌｧﾙﾄ	m3	69.4	69			
			(無筋構造物) ｺﾝｸﾘｰﾄ	m3	49.6	50			
			(鉄筋構造物) ｺﾝｸﾘｰﾄ	m3	5.3	5			
		殻処分	ｱｽﾌｧﾙﾄ	t	159.8	160			歩:2.20t/m3(W=46.4t) 車:2.35t/m3(W=113.4t)
			(無筋構造物) ｺﾝｸﾘｰﾄ	m3	116.6	117			2.35 t/m3
			(鉄筋構造物) ｺﾝｸﾘｰﾄ	m3	13.3	13			2.5 t/m3

§　2.　道　路　土　工

道　路　土　工　数量集計表

種　別	細　別	規　格	単位	数量		摘　要
掘削工						
	片切掘削	土砂	m3	231.9		
路体盛土工						
	路体盛土	2.5m未満	m3	200.2		
	路体盛土	2.5m未満	m3	19.0		単粒砕石
	購入土	単粒砕石	m3	19.0		
残土処理工						
	土砂等運搬	発生土運搬	m3	340.5		【土量配分表】 現場→仮置き場
	積込	流用土、ルーズ	m3	340.5		仮置き場内
	土砂等運搬	流用土、土砂	m3	340.5		仮置き場→現場
	土砂等運搬	処分土、土砂	m3	194.4		現場→処分場
	土砂処分	土砂	m3	194.4		

【土量配分表】

■ 発生土

	工種		土質	地山
片切掘削	【道路土工】		砂質土	231.9

地山合計
231.9

	工種		土質	地山
床掘	【排水構造物工】	E	砂質土	303.0

地山合計
303.0

■ 必要土量

	工種		土質	締固
路体盛土	【道路土工】	B＜2.5	砂質土	200.2

変化率による換算				
200.2	＝	222.4	×	0.90

地山合計
222.4

	工種		土質	締固
路体盛土	【道路土工】	B＜2.5	単粒砕石	19.0

地山合計	
19.0	購入

	工種		土質	締固
埋戻	【排水構造物工】	Fu	砂質土	106.3

変化率による換算				
106.3	＝	118.1	×	0.90

地山合計
118.1

■ 不足土量の検討

発生土		流用土		土砂処分
534.9	-	340.5	＝	194.4

※土砂運搬
現場→仮置き場

※積込
仮置き場内

※土砂運搬
仮置き場→現場

※土砂運搬
現場→処分場

数　量　計　算　書

道　路　土　工　計　算　書

片切掘削(土砂)

測　点	距　離	断　面	平　均	体　積	測　点	距　離	断　面	平　均	体　積
		1.20							
KE1-1	3.771	1.20	1.200	4.53					
No.39	16.229	1.50	1.350	21.91					
No.40	20.000	1.40	1.450	29.00					
No.41	20.000	1.10	1.250	25.00					
No.42	20.000	1.00	1.050	21.00					
No.43	20.000	1.10	1.050	21.00					
KE1-2	10.659	1.20	1.150	12.26					
No.43 +11.100	0.441	1.20	1.200	0.53					
No.44	8.900	1.40	1.300	11.57					
No.44 +3.120	3.120	2.00	1.700	5.30					
No.45	16.880	1.10	1.550	26.16					
KA1-2	12.383	1.00	1.050	13.00					
No.46	7.617	0.80	0.900	6.86					
No.47	20.000	1.30	1.050	21.00					
No.47 +9.800	9.800	1.30	1.300	12.74					
合　計	189.800			231.9					
				m3					

数　量　計　算　書

道　路　土　工　計　算　書

路体盛土(B＜2.5)

測　点	距　離	流用土 断面	流用土 平均	流用土 体積	測　点	距　離	単粒砕石 断面	単粒砕石 平均	単粒砕石 体積
		1.70					0.10		
KE1-1	3.771	1.70	1.700	6.41	KE1-1	3.771	0.10	0.100	0.38
No.39	16.229	2.40	2.050	33.27	No.39	16.229	0.10	0.100	1.62
No.40	20.000	0.60	1.500	30.00	No.40	20.000	0.10	0.100	2.00
No.41	20.000	1.20	0.900	18.00	No.41	20.000	0.10	0.100	2.00
No.42	20.000	1.20	1.200	24.00	No.42	20.000	0.10	0.100	2.00
No.43	20.000	1.10	1.150	23.00	No.43	20.000	0.10	0.100	2.00
KE1-2	10.659	0.40	0.750	7.99	KE1-2	10.659	0.10	0.100	1.07
No.43 +11.100	0.441	0.40	0.400	0.18	No.43 +11.100	0.441	0.10	0.100	0.04
No.44	8.900	0.70	0.550	4.90	No.44	8.900	0.10	0.100	0.89
No.44 +3.120	3.120	0.40	0.550	1.72	No.44 +3.120	3.120	0.10	0.100	0.31
No.45	16.880	0.80	0.600	10.13	No.45	16.880	0.10	0.100	1.69
KA1-2	12.383	0.80	0.800	9.91	KA1-2	12.383	0.10	0.100	1.24
No.46	7.617	1.00	0.900	6.86	No.46	7.617	0.10	0.100	0.76
No.47	20.000	0.70	0.850	17.00	No.47	20.000	0.10	0.100	2.00
No.47 +9.800	9.800	0.70	0.700	6.86	No.47 +9.800	9.800	0.10	0.100	0.98
合　計	189.800			200.2	合　計	189.800			19.0
				m3					m3

§　3.　舗　装　工

舗　　装　　工　　数 量 集 計 表

種　別	細　別	規　格	単位	数	量	摘　要
ｱｽﾌｧﾙﾄ舗装工	(車道部)					
	路　床	再生ｸﾗｯｼｬｰﾗﾝ (RC-40)	m3	92.9		
	下層路盤	再生ｸﾗｯｼｬｰﾗﾝ (RC-40) t=15cm	m2	199.5		
	上層路盤	再生粒度調整砕石 (RM-30) t=15cm	m2	206.0		
	上層路盤	瀝青安定処理材 (加熱混合) t=9cm	m2	213.8		
	基　層	再生粗粒度アスコン20 t=5cm	m2	220.4		
仮舗装工						
	仮舗装	再生粗粒度アスコン (20) t=５cm	m2	321.7		

舗 装 工 数量計算書

種別(規格)	算　　式	数　量
オーバーレイ工		
(車道部)		
	オーバーレイ(基層 再生粗粒度アスコン)より	m2
基 層 レベリング	A= 141.97	141.97
再生粗粒度アスコン20		
平均t=7.0cm		m3
アスファルト舗装工		
(車道部)		
路 床	車道舗装計算書より	m3
再生ｸﾗｯｼｬｰﾗﾝ(RC-40)	V= 92.87	92.87
下層路盤	車道舗装計算書より	m2
再生ｸﾗｯｼｬｰﾗﾝ(RC-40)	A= 199.45	199.45
t=15cm		
上層路盤	車道舗装計算書より	m2
再生粒度調整砕石 RM-30	A= 205.97	205.97
t=15cm		
上層路盤	車道舗装計算書より	m2
瀝青安定処理材(加熱混合)	A= 213.84	213.84
t=9cm		
基 層	車道舗装計算書より	m2
再生粗粒度アスコン20	A= 220.39	220.39
t=5cm		
仮舗装		
	仮舗装計算書より	
再生粗粒度アスコン(20)	A= 321.70	m2
t=5cm		321.70

数　量　計　算　書

舗　装　工　計　算　書

車道舗装(路床)

測　点	距　離	左側 断面	左側 平均	左側 体積	測　点	距　離	右側 断面	右側 平均	右側 体積
		0.05							
			0.050	0.19					
KE1-1	3.771	0.05					0.44		
			0.050	0.81				0.440	6.78
No.39	16.229	0.05			No.39	15.400	0.44		
			0.055	1.10				0.440	8.80
No.40	20.000	0.06			No.40	20.000	0.44		
			0.105	2.10				0.440	8.80
No.41	20.000	0.15			No.41	20.000	0.44		
			0.165	3.30				0.405	8.10
No.42	20.000	0.18			No.42	20.000	0.37		
			0.180	3.60				0.370	7.40
No.43	20.000	0.18			No.43	20.000	0.37		
			0.180	1.92				0.335	3.57
KE1-2	10.659	0.18			KE1-2	10.659	0.30		
					No.43 +11.100	0.441	0.28	0.290	0.13
						6.000	0.28	0.280	1.68
							1.33		
						1.900		1.230	2.34
					No.44		1.13		
						3.120		1.490	4.65
					No.44 +3.120		1.85		
						5.980		1.850	11.06
		0.18					1.85		
			0.180	0.25					
No.44	1.400	0.18							
			0.180	0.56					
No.44 +3.120	3.120	0.18					0.06		
			0.165	2.79		9.800		0.060	0.59
No.45	16.880	0.15			No.45		0.06		
			0.165	2.04		12.383		0.060	0.74
KA1-2	12.383	0.18			KA1-2		0.06		
			0.180	1.37		7.617		0.060	0.46
No.46	7.617	0.18			No.46		0.06		
			0.180	3.60		20.000		0.075	1.50
No.47	20.000	0.18			No.47		0.09		
			0.180	1.76		9.800		0.090	0.88
No.47 +9.800	9.800	0.18			No.47 +9.800		0.09		
合　計				m3 25.39	合　計				m3 67.48
左+右　合計									m3 92.87

数　量　計　算　書

舗　装　工　計　算　書

車道舗装(下層路盤)t=15cm

測　点	距　離	左側 断面	左側 平均	左側 体積	測　点	距　離	右側 断面	右側 平均	右側 体積
							0.30		
								0.300	1.13
					KE1-1	3.771	0.30		
								0.300	0.25
						0.829	0.30		
		0.30							
			0.300	1.13					
KE1-1	3.771	0.30					0.77		
			0.300	4.87				0.770	11.86
No.39	16.229	0.30			No.39	15.400	0.77		
			0.300	6.00				0.770	15.40
No.40	20.000	0.30			No.40	20.000	0.77		
			0.300	6.00				0.770	15.40
No.41	20.000	0.30			No.41	20.000	0.77		
			0.300	6.00				0.745	14.90
No.42	20.000	0.30			No.42	20.000	0.72		
			0.300	6.00				0.720	14.40
No.43	20.000	0.30			No.43	20.000	0.72		
			0.300	3.20				0.695	7.41
KE1-2	10.659	0.30			KE1-2	10.659	0.67		
								0.670	0.30
					No.43 +11.100	0.441	0.67		
								0.670	4.02
						6.000	0.67		
							2.62		
								2.620	4.98
					No.44	1.900	2.62		
								3.490	10.89
					No.44 +3.120	3.120	4.36		
								4.360	26.07
		0.30				5.980	4.36		
			0.300	0.42					
No.44	1.400	0.30							
			0.300	0.94					
No.44 +3.120	3.120	0.30					0.30		
			0.300	5.06				0.300	2.94
No.45	16.880	0.30			No.45	9.800	0.30		
			0.300	3.71				0.300	3.71
KA1-2	12.383	0.30			KA1-2	12.383	0.30		
			0.300	2.29				0.300	2.29
No.46	7.617	0.30			No.46	7.617	0.30		
			0.300	6.00				0.300	6.00
No.47	20.000	0.30			No.47	20.000	0.30		
			0.300	2.94				0.300	2.94
No.47 +9.800	9.800	0.30			No.47 +9.800	9.800	0.30		
合　計	181.859			m2 54.56	合　計	187.700			m2 144.89
左+右　合計									m2 199.45

数　量　計　算　書

舗　装　工　計　算　書

車道舗装(上層路盤)t=15cm

測　点	距　離	左側 断面	左側 平均	左側 体積	測　点	距　離	右側 断面	右側 平均	右側 体積
							0.30		
								0.300	1.13
					KE1-1	3.771	0.30		
								0.300	0.25
						0.829	0.30		
		0.30							
			0.300	1.13					
KE1-1	3.771	0.30					0.85		
			0.300	4.87				0.850	13.09
No.39	16.229	0.30			No.39	15.400	0.85		
			0.300	6.00				0.850	17.00
No.40	20.000	0.30			No.40	20.000	0.85		
			0.300	6.00				0.850	17.00
No.41	20.000	0.30			No.41	20.000	0.85		
			0.300	6.00				0.825	16.50
No.42	20.000	0.30			No.42	20.000	0.80		
			0.300	6.00				0.800	16.00
No.43	20.000	0.30			No.43	20.000	0.80		
			0.300	3.20				0.775	8.26
KE1-2	10.659	0.30			KE1-2	10.659	0.75		
								0.750	0.33
					No.43 +11.100	0.441	0.75		
								0.750	4.50
						6.000	0.75		
							1.58		
								1.580	3.00
					No.44	1.900	1.58		
								3.045	9.50
					No.44 +3.120	3.120	4.51		
								4.510	26.97
		0.30				5.980	4.51		
			0.300	0.42					
No.44	1.400	0.30							
			0.300	0.94					
No.44 +3.120	3.120	0.30					0.30		
			0.300	5.06				0.300	2.94
No.45	16.880	0.30			No.45	9.800	0.30		
			0.300	3.71				0.300	3.71
KA1-2	12.383	0.30			KA1-2	12.383	0.30		
			0.300	2.29				0.300	2.29
No.46	7.617	0.30			No.46	7.617	0.30		
			0.300	6.00				0.300	6.00
No.47	20.000	0.30			No.47	20.000	0.30		
			0.300	2.94				0.300	2.94
No.47 +9.800	9.800	0.30			No.47 +9.800	9.800	0.30		
合　計	181.859			m2 54.56	合　計	187.700			m2 151.41
左+右　合計									m2 205.97

数　量　計　算　書

舗　装　工　計　算　書

車道舗装(上層路盤)t=9cm

測　点	距　離	左側 断　面	左側 平　均	左側 体　積	測　点	距　離	右側 断　面	右側 平　均	右側 体　積
							0.30		
								0.300	1.13
					KE1-1	3.771	0.30		
								0.300	0.25
						0.829	0.30		
		0.30							
			0.300	1.13					
KE1-1	3.771	0.30					0.91		
			0.300	4.87				0.910	14.01
No.39	16.229	0.30			No.39	15.400	0.91		
			0.300	6.00				0.910	18.20
No.40	20.000	0.30			No.40	20.000	0.91		
			0.300	6.00				0.910	18.20
No.41	20.000	0.30			No.41	20.000	0.91		
			0.300	6.00				0.885	17.70
No.42	20.000	0.30			No.42	20.000	0.86		
			0.300	6.00				0.860	17.20
No.43	20.000	0.30			No.43	20.000	0.86		
			0.300	3.20				0.835	8.90
KE1-2	10.659	0.30			KE1-2	10.659	0.81		
								0.810	0.36
					No.43 +11.100	0.441	0.81		
								0.810	4.86
						6.000	0.81		
							1.64		
								1.640	3.12
					No.44	1.900	1.64		
								3.135	9.78
					No.44 +3.120	3.120	4.63		
								4.630	27.69
		0.30				5.980	4.63		
			0.300	0.42					
No.44	1.400	0.30							
			0.300	0.94					
No.44 +3.120	3.120	0.30					0.30		
			0.300	5.06				0.300	2.94
No.45	16.880	0.30			No.45	9.800	0.30		
			0.300	3.71				0.300	3.71
KA1-2	12.383	0.30			KA1-2	12.383	0.30		
			0.300	2.29				0.300	2.29
No.46	7.617	0.30			No.46	7.617	0.30		
			0.300	6.00				0.300	6.00
No.47	20.000	0.30			No.47	20.000	0.30		
			0.300	2.94				0.300	2.94
No.47 +9.800	9.800	0.30			No.47 +9.800	9.800	0.30		
合　計	181.859			m2 54.56	合　計	187.700			m2 159.28
左+右　合計									m2 213.84

数　量　計　算　書

舗　装　工　計　算　書

車道舗装(基層)t=5cm

測　点	距　離	左側 断　面	左側 平　均	左側 体　積	測　点	距　離	右側 断　面	右側 平　均	右側 体　積
							0.30		
								0.300	1.13
					KE1-1	3.771	0.30		
								0.300	0.25
						0.829	0.30		
		0.30							
			0.300	1.13					
KE1-1	3.771	0.30					0.96		
			0.300	4.87				0.960	14.78
No.39	16.229	0.30			No.39	15.400	0.96		
			0.300	6.00				0.960	19.20
No.40	20.000	0.30			No.40	20.000	0.96		
			0.300	6.00				0.960	19.20
No.41	20.000	0.30			No.41	20.000	0.96		
			0.300	6.00				0.935	18.70
No.42	20.000	0.30			No.42	20.000	0.91		
			0.300	6.00				0.910	18.20
No.43	20.000	0.30			No.43	20.000	0.91		
			0.300	3.20				0.885	9.43
KE1-2	10.659	0.30			KE1-2	10.659	0.86		
								0.860	0.38
					No.43 +11.100	0.441	0.86		
								0.860	5.16
						6.000	0.86		
							1.69		
								1.690	3.21
					No.44	1.900	1.69		
								3.210	10.02
					No.44 +3.120	3.120	4.73		
								4.730	28.29
		0.30				5.980	4.73		
			0.300	0.42					
No.44	1.400	0.30							
			0.300	0.94					
No.44 +3.120	3.120	0.30					0.30		
			0.300	5.06				0.300	2.94
No.45	16.880	0.30			No.45	9.800	0.30		
			0.300	3.71				0.300	3.71
KA1-2	12.383	0.30			KA1-2	12.383	0.30		
			0.300	2.29				0.300	2.29
No.46	7.617	0.30			No.46	7.617	0.30		
			0.300	6.00				0.300	6.00
No.47	20.000	0.30			No.47	20.000	0.30		
			0.300	2.94				0.300	2.94
No.47 +9.800	9.800	0.30			No.47 +9.800	9.800	0.30		
合　計	181.859			m2 54.56	合　計	187.700			m2 165.83
左+右　合計									m2 220.39

数　量　計　算　書

舗　装　工　計　算　書

仮舗装　t=5cm

測　点	距　離	左側 断　面	平　均	面　積	測　点	距　離	断　面	平　均	面　積
No.38		撤去工平面図							
No.43 +11.100		図示		90.00					
No.43 +16.700		撤去工平面図							
No.47 +9.800		図示		56.70					
合　計				m2 146.7					

測　点	距　離	右側 断　面	平　均	面　積	測　点	距　離	断　面	平　均	面　積
No.38		撤去工平面図							
No.43 +16.700		図示		123.70					
No.44 +3.100		撤去工平面図							
No.47 +9.800		図示		51.30					
合　計				m3 175.0					
左＋右　合計				m2 321.7					

§4. 排水構造物工

排　水　構　造　物　工　数量集計表(1)

種　別	細　別	規　格	単位	数量		摘　要
作業土工						
	床掘り	土砂	m3	303.0		
	埋戻し	最大埋戻幅 1m未満	m3	106.3		
	基面整正		m2	238.2		
側溝工						
	L型側溝A		m	1.5		
	L型側溝B		m	23.7		
	管渠型側溝	手間	m	17.3		
	〃	材料	式	1		
		材料 300*300*2000	個	9		参考重量 510kg
	自由勾配側溝Ａ	手間	m	221.4		基礎及び底部Co（0.410m3/10m） L=2000_1000kg/個以下
	〃	手間	m	108.7		基礎及び底部Co（0.515m3/10m） L=2000_1000kg/個以下
	〃	材料	式	1		
	自由勾配側溝Ａ	材料 300×400	個	30		参考重量 431kg
	自由勾配側溝Ａ	材料 300×500	個	11		参考重量 488kg
	自由勾配側溝Ａ	材料 300×700	個	21		参考重量 600kg
	自由勾配側溝Ａ	材料 300×800	個	49		参考重量 656kg
	自由勾配側溝Ａ	材料 400×800	個	4		参考重量 760kg
	自由勾配側溝Ａ	材料 400×900	個	22		参考重量 821kg
	自由勾配側溝Ａ	材料 400×1000	個	22		参考重量 882kg
	自由勾配側溝Ａ	材料 400×1100	個	7		参考重量 943kg
	透水Co蓋	材料	個	151		
	ｸﾞﾚｰﾁﾝｸﾞ蓋	材料	個	15		
	インバートコンクリート	18-8-40	m3	11.1		
	蓋版		個	166		

排水構造物工　　数量集計表(2)

管渠工						
	台付管	φ400	m	11.0		
	暗渠排水管		式	1		
	VU	φ75	m	2.3		フィルター材
	VU	φ100	m	6.9		フィルター材
	VU	φ125	m	4.9		フィルター材
	VU	φ150	m	6.9		フィルター材
	VU	φ200	m	10.2		フィルター材
	VU	φ300	m	11.0		
	VU	φ400	m	4.3		
	波状管	φ500	m	1.3		
	VP	φ75	m	2.3		フィルター材
	VP	φ100	m	6.8		フィルター材
	VP	φ150	m	2.3		フィルター材
集水桝工						
	プレキャスト集水桝	300× 600× 800	箇所	1		
	プレキャスト集水桝	300× 600×1200	箇所	1		
	プレキャスト集水桝	400× 400× 600	箇所	1		
	プレキャスト集水桝	400× 800×1000	箇所	1		
	プレキャスト集水桝	400× 800×1200	箇所	1		
	プレキャスト集水桝	400× 800×1400	箇所	1		
	プレキャスト集水桝	500× 500×1000	箇所	1		
	プレキャスト集水桝	600× 600×1200	箇所	1		
	プレキャスト集水桝	600× 600×1800	箇所	1		
	プレキャスト集水桝	700× 700×1250	箇所	1		
	プレキャスト集水桝	700× 700×1750	箇所	1		
止め壁						
	止め壁	①	箇所	1		
	止め壁	②	箇所	1		

数　量　計　算　書

作　業　土　工　計　算　書

床掘り

測　点	距　離	断　面	平　均	体　積	測　点	距　離	断　面	平　均	体　積
No.38		0.30							
	3.771		0.300	1.13					
KE1-1		0.30							
	16.229		1.100	17.85					
No.39		1.90							
	20.000		1.850	37.00					
No.40		1.80							
	20.000		2.000	40.00					
No.41		2.20							
	20.000		2.150	43.00					
No.42		2.10							
	20.000		2.100	42.00					
No.43		2.10							
	10.659		1.500	15.99					
KE1-2		0.90							
	0.441		0.900	0.40					
No.43 +11.100		0.90							
	8.900		1.600	14.24					
No.44		2.30							
	3.120		2.600	8.11					
No.44 +3.120		2.90							
	16.880		1.900	32.07					
No.45		0.90							
	12.383		0.950	11.76					
KA1-2		1.00							
	7.617		1.000	7.62					
No.46		1.00							
	20.000		1.050	21.00					
No.47		1.10							
	9.800		1.100	10.78					
No.47 +9.800		1.10							
合　計				303.0					
				m3					

数　量　計　算　書

作　業　土　工　計　算　書

埋戻し(最大埋戻幅 1m未満)

測　点	距　離	断　面	平　均	体　積	測　点	距　離	断　面	平　均	体　積
No.38		0.20							
KE1-1	3.771	0.20	0.200	0.75					
No.39	16.229	0.80	0.500	8.11					
No.40	20.000	0.70	0.750	15.00					
No.41	20.000	0.90	0.800	16.00					
No.42	20.000	0.80	0.850	17.00					
No.43	20.000	0.80	0.800	16.00					
KE1-2	10.659	0.20	0.500	5.33					
No.43 +11.100	0.441	0.20	0.200	0.09					
No.44	8.900	0.30	0.250	2.23					
No.44 +3.120	3.120	0.20	0.250	0.78					
No.45	16.880	0.40	0.300	5.06					
KA1-2	12.383	0.40	0.400	4.95					
No.46	7.617	0.40	0.400	3.05					
No.47	20.000	0.40	0.400	8.00					
No.47 +9.800	9.800	0.40	0.400	3.92					
合　計				106.3					
				m3					

数　量　計　算　書

作　業　土　工　計　算　書

基面整正

測　点	距　離	断　面	平　均	体　積	測　点	距　離	断　面	平　均	体　積
No.38		1.40							
	3.771		1.400	5.28					
KE1-1		1.40							
	16.229		1.350	21.91					
No.39		1.30							
	20.000		1.300	26.00					
No.40		1.30							
	20.000		1.300	26.00					
No.41		1.30							
	20.000		1.300	26.00					
No.42		1.30							
	20.000		1.300	26.00					
No.43		1.30							
	10.659		1.000	10.66					
KE1-2		0.70							
	0.441		0.700	0.31					
No.43 +11.100		0.70							
	8.900		1.350	12.02					
No.44		2.00							
	3.120		1.550	4.84					
No.44 +3.120		1.10							
	16.880		1.150	19.41					
No.45		1.20							
	12.383		1.200	14.86					
KA1-2		1.20							
	7.617		1.200	9.14					
No.46		1.20							
	20.000		1.200	24.00					
No.47		1.20							
	9.800		1.200	11.76					
No.47 +9.800		1.20							
合　計				238.2					
				m2					

排水構造物工延長調書

L型側溝A

測点	延長	摘要
No. 38 + 2.60 ～ No. 38 + 4.20	1.5	右
合計	1.5 m	

L型側溝B

測点	延長	摘要
No. 38 + 0.20 ～ No. 38 + 2.60	4.1	左
No. 43 + 5.90 ～ No. 43 + 8.30	4.4	左
No. 43 + 15.50 ～ No. 43 + 18.10	3.4	左
No. 38 + 0.30 ～ No. 38 + 2.60	3.7	右
No. 43 + 18.10 ～ No. 44 + 0.80	4.2	右
No. 44 + 6.60 ～ No. 44 + 9.00	3.9	右
合計	23.7 m	

管渠型側溝

測点	延長	摘要
No. 38 + 2.60 ～ No. 39 + 0.00	17.3	左
合計	17.3 m	

台付管φ400

測点	延長	摘要
No. 43 + 18.10 ～ No. 44 + 9.10	11.0	右
合計	11.0 m	

VUφ75

測点	延長	摘要
No. 42 + 8.80	2.3	右
合計	2.3 m	

VUφ100

測点	延長	摘要
No. 39 + 5.30	2.4	右
No. 40 + 14.90	2.5	右
No. 42 + 9.00	2.3	右
No. 46 + 4.30	2.1	右
合計	6.9 m	

VUφ125

測点	延長	摘要
No. 39 + 14.30	2.5	右
No. 40 + 5.50	2.4	右
合計	4.9 m	

VUφ150

測点	延長	摘要
No. 46 + 4.20	2.3	左
No. 47 + 8.90	2.3	左
No. 42 + 5.50	2.3	右
合計	6.9 m	

VUφ200

測点	延長	摘要
No. 39 + 14.60	2.3	左
No. 40 + 11.90	1.7	左
No. 45 + 11.80	2.2	左
No. 38 + 0.20 ～ No. 38 + 0.60	4.0	R26号集水桝 右
合計	10.2 m	

VUφ300

測点	延長	摘要
No. 43 + 5.40 ～ No. 43 + 7.80	3.4	L26号集水桝 左
No. 43 + 15.80 ～ No. 43 + 18.50	3.7	L27号集水桝 左
No. 44 + 6.30 ～ No. 44 + 9.50	3.9	R32号集水桝 右
合計	11.0 m	

VUφ400

測点	延長	摘要
No. 38 + 2.90 ～ No. 38 + 4.20	1.5	R29号集水桝 右
No. 43 + 17.30 ～ No. 43 + 19.90	2.8	R31号集水桝 右
合計	4.3 m	

波状管φ500

測点	延長	摘要
No. 38 + 0.50 ～ No. 38 + 1.70	1.3	右
合計	1.3 m	

VPφ75

測点	延長	摘要
No. 40 + 4.70	2.3	左
合計	2.3 m	

VPφ100

測点	延長	摘要
No. 40 + 4.40	2.3	左
No. 40 + 5.00	2.3	左
No. 43 + 6.90	2.2	右
合計	6.8 m	

VPφ150

測点	延長	摘要
No. 41 + 11.50	2.3	右
合計	2.3 m	

集水桝 300× 600× 800

測点	個数	摘要
No. 43 + 5.50	1	L25号 左
合計	1 箇所	

集水桝 300× 600×1200

測点	個数	摘要
No. 43 + 18.50	1	L28号 左
合計	1 箇所	

集水桝 400× 400×600

測点	個数	摘要
No. 40 + 11.90	1	L36号 左
合計	1 箇所	

集水桝 400× 800× 1200

測点	個数	摘要
No. 43 + 17.50	1	R30号 右
合計	1 箇所	

集水桝 400× 800×1000

測点	個数	摘要
No. 44 + 9.40	1	R33号 右
合計	1 箇所	

集水桝 400× 800×1400

測点	個数	摘要
No. 38 + 4.80	1	R29号 右
合計	1 箇所	

集水桝 500× 500×1000

測点	個数	摘要
No. 44 + 6.10	1	R32号 右
合計	1 箇所	

集水桝 600× 600×1200

測点	個数	摘要
No. 44 + 0.00	1	R31号 右
合計	1 箇所	

集水桝 600× 600×1800

測点	個数	摘要
No. 43 + 8.00	1	L26号 左
合計	1 箇所	

集水桝 700× 700×1250

測点	個数	摘要
No. 43 + 15.70	1	L27号 左
合計	1 箇所	

集水桝 700× 700×1750

測点	個数	摘要
No. 38 + 0.00	1	R26号 右
合計	1 箇所	

止め壁①

測点	個数	摘要
No. 38 + 1.60 ～ No. 38 + 2.90	1	
合計	1 箇所	

止め壁②

測点	個数	摘要
No. 38 + 0.40 ～ No. 38 + 2.10	1	
合計	1 箇所	

自由勾配側溝　数量集計表(1)

細　別	規　格	単位	数　量				合　計	本体	本体	本体
			No.39～ No.43+5.130 (左側)	No.43+18.87～ No.47+9.80 (左側)	No.38+5.320～ No.43+16.970 (右側)	No.44+10.09～ No.47+9.80 (右側)		個　数 本体	個　数 透水Co蓋	個　数 ｸﾞﾚｰﾁﾝｸﾞ蓋
自由勾配側溝A	300×400	m	ｸﾞﾚｰﾁﾝｸﾞ蓋 N=2 22.033			ｸﾞﾚｰﾁﾝｸﾞ蓋 N=1 38.057	60.090	30個	27個	3個
	300×500	m				ｸﾞﾚｰﾁﾝｸﾞ蓋 N=2 22.033	22.033	11個	9個	2個
	300×700	m	ｸﾞﾚｰﾁﾝｸﾞ蓋 N=1 32.048	10.015	ｸﾞﾚｰﾁﾝｸﾞ蓋 N=1		42.063	21個	19個	2個
	300×800	m	ｸﾞﾚｰﾁﾝｸﾞ蓋 N=2 35.204	16.024 46.069	ｸﾞﾚｰﾁﾝｸﾞ蓋 N=2		97.297	49個	45個	4個
					300×400～800　延長　=		221.483 ≒　221.4			
	400×800	m			6.539		6.539	4個	4個	
	400×900	m			ｸﾞﾚｰﾁﾝｸﾞ蓋 N=2 44.066		44.066	22個	20個	2個
	400×1000	m			ｸﾞﾚｰﾁﾝｸﾞ蓋 N=2 44.066		44.066	22個	20個	2個
	400×1100	m			14.021		14.021	7個	7個	
	計	m	89.285	72.108	400×800～1100　延長　= 108.692	60.090	108.692 ≒　108.7	166個	151個	15個
インバートコンクリート	σ ck=18N/mm2	m3	2.968	1.809	4.416	1.902	11.095			

自由勾配側溝　数量集計表(2)

No. 39～No. 43+5. 130　(左側)

名　称	計　算　式	単位	数量
自由勾配側溝A			
300×400	L = 22.033　自由勾配側溝展開図(1)		
300×700	L = 32.048　自由勾配側溝展開図(1)(2)		
300×800	L = 35.204　自由勾配側溝展開図(2)	m	89.285
インバートコンクリート	a=(0.150 + 0.108)× 1/2 × 20.503 = 2.645		
(σck=18N/mm2)	a=(0.108 + 0.106)× 1/2 × 1.530 = 0.164		
	a=(0.128 + 0.096)× 1/2 × 18.991 = 2.127		
	a=(0.096 + 0.053)× 1/2 × 13.057 = 0.973		
	a=(0.154 + 0.118)× 1/2 × 9.446 = 1.285		
	a=(0.118 + 0.097)× 1/2 × 20.495 = 2.203		
	a=(0.097 + 0.091)× 1/2 × 5.263 = 0.495		
	Σa = 9.892		
	V= 9.892 × 0.300 = 2.968		
		m^3	2.968

No. 38+5. 320～No. 43+16. 970　(右側)

名　称	計　算　式	単位	数量
自由勾配側溝A			
400×800	L = 6.539　自由勾配側溝展開図(6)		
400×900	L = 44.066　自由勾配側溝展開図(6)		
400×1000	L = 44.066　自由勾配側溝展開図(5)(6)		
400×1100	L = 14.021　自由勾配側溝展開図(5)	m	108.692
インバートコンクリート	a=(0.086 + 0.154)× 1/2 × 14.021 = 1.683		
(σck=18N/mm2)	a=(0.054 + 0.055)× 1/2 × 0.280 = 0.015		
	a=(0.055 + 0.057)× 1/2 × 19.466 = 1.090		
	a=(0.057 + 0.126)× 1/2 × 19.465 = 1.781		
	a=(0.126 + 0.155)× 1/2 × 4.855 = 0.682		
	a=(0.055 + 0.143)× 1/2 × 14.610 = 1.446		
	a=(0.143 + 0.126)× 1/2 × 19.441 = 2.615		
	a=(0.126 + 0.151)× 1/2 × 10.015 = 1.387		
	a=(0.051 + 0.053)× 1/2 × 6.539 = 0.340		
	Σa = 11.039		
	V= 11.039 × 0.400 = 4.416	m^3	4.416

No. 43+18. 87～No. 47+9. 80　(左側)

名　称	計　算　式	単位	数量
自由勾配側溝A			
300×700	L = 10.015　自由勾配側溝展開図(3)		
300×800	L = 16.024 + 46.069　自由勾配側溝展開図(3)	m	72.108
インバートコンクリート	a=(0.059 + 0.059)× 1/2 × 1.159 = 0.068		
(σck=18N/mm2)	a=(0.059 + 0.062)× 1/2 × 3.180 = 0.192		
	a=(0.062 + 0.127)× 1/2 × 7.679 = 0.726		
	a=(0.127 + 0.160)× 1/2 × 4.006 = 0.575		
	a=(0.060 + 0.108)× 1/2 × 5.413 = 0.455		
	a=(0.108 + 0.059)× 1/2 × 4.602 = 0.384		
	a=(0.159 + 0.080)× 1/2 × 7.830 = 0.936		
	a=(0.080 + 0.063)× 1/2 × 7.617 = 0.545		
	a=(0.063 + 0.075)× 1/2 × 20.000 = 1.380		
	a=(0.075 + 0.070)× 1/2 × 10.622 = 0.770		
	Σa = 6.031		
	V= 6.031 × 0.300 = 1.809		
		m^3	1.809

No. 44+10. 09～No. 47+9. 80　(右側)

名　称	計　算　式	単位	数量
自由勾配側溝A			
300×400	L = 38.057　自由勾配側溝展開図(7)		
300×500	L = 22.033　自由勾配側溝展開図(7)(8)	m	60.090
インバートコンクリート	a=(0.139 + 0.114)× 1/2 × 9.800 = 1.240		
(σck=18N/mm2)	a=(0.114 + 0.079)× 1/2 × 12.335 = 1.190		
	a=(0.079 + 0.062)× 1/2 × 7.617 = 0.537		
	a=(0.062 + 0.051)× 1/2 × 8.305 = 0.469		
	a=(0.151 + 0.133)× 1/2 × 12.018 = 1.707		
	a=(0.133 + 0.106)× 1/2 × 10.015 = 1.197		
	Σa = 6.340		
	V= 6.340 × 0.300 = 1.902		
		m^3	1.902

L型側溝A　数 量 計 算 書　10m当り

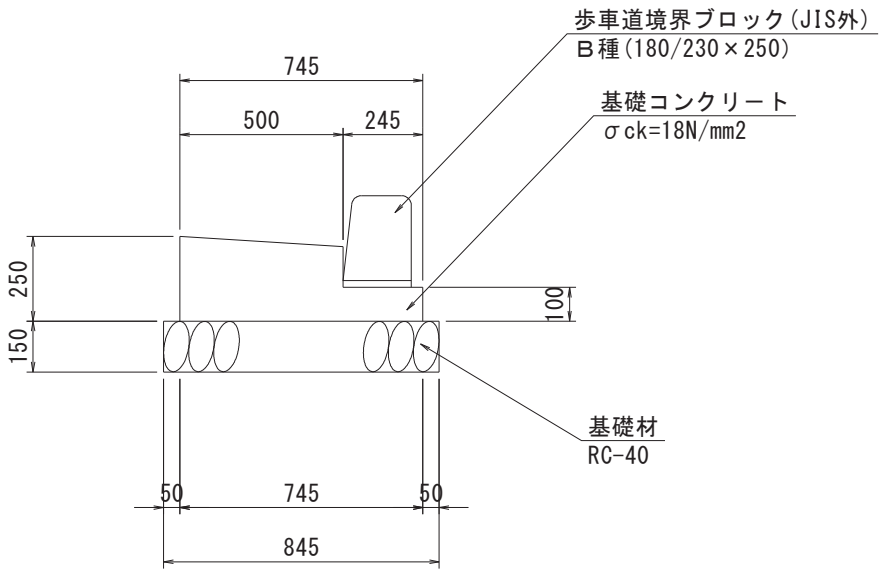

種別(規格)	算　　式	数　量
L型側溝A	L ＝	m 10.00
基礎コンクリート σck=18N/mm2	V =(1/2 ×(0.22 ＋ 0.25)× 0.50 ＋ 0.10 × 0.245)× 10.00	m3 1.42
型枠	A =(0.10 ＋ 0.25)× 10.00	m2 3.50
基礎材 (RC-40) t=15cm	A ＝ 0.845 × 10.00	m2 8.45

L型側溝B　数 量 計 算 書　10m当り

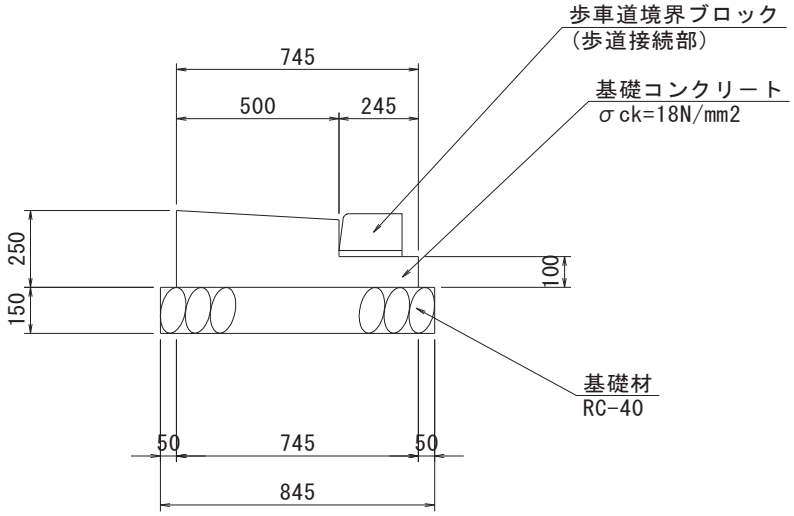

種別(規格)	算　　式	数　量
L型側溝B	L ＝	m 10.00
基礎コンクリート σck=18N/mm2	V =(1/2 ×(0.22 ＋ 0.25)× 0.50 ＋ 0.10 × 0.245)× 10.00	m3 1.42
型枠	A =(0.10 ＋ 0.25)× 10.00	m2 3.50
基礎材 (RC-40) t=15cm	A ＝ 0.845 × 10.00	m2 8.45

管渠型側溝　数 量 計 算 書

10m当り

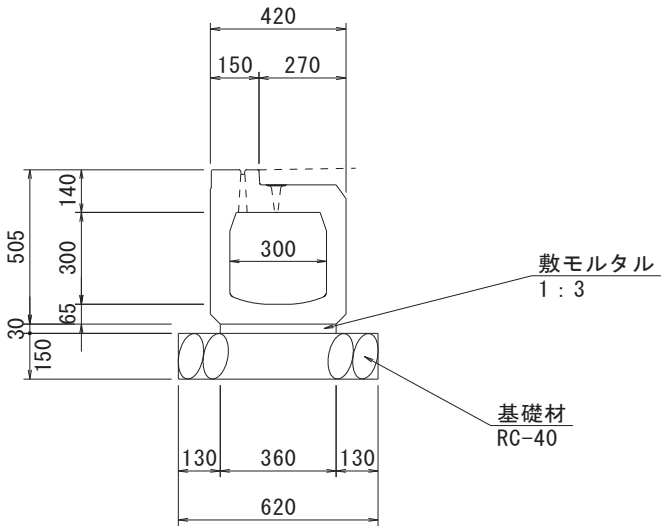

種別(規格)	算　　式	数　量
管渠型側溝	L ＝	m 10.00
敷モルタル (1:3)	V ＝ 0.36 × 0.03 × 10.00	m3 0.11
基礎材 RC-40,t=15cm	A ＝ 0.62 × 10.00	m2 6.20

自由勾配側溝A(300×400)　数 量 計 算 書　10m当り

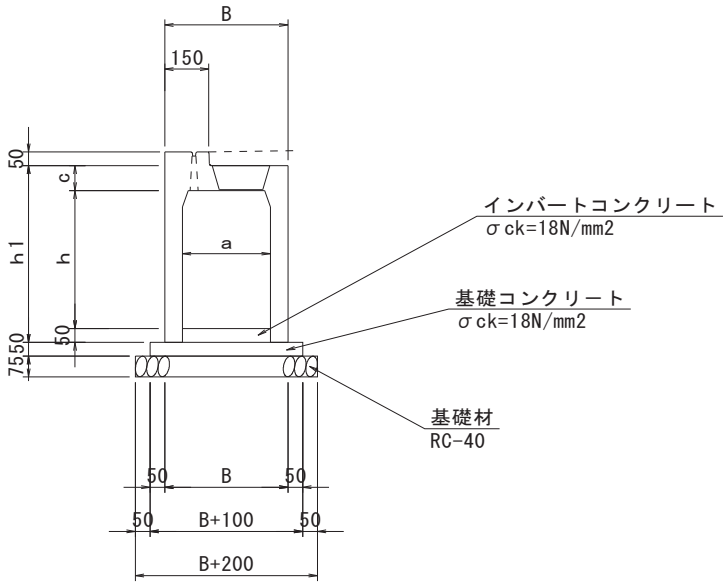

自由勾配側溝Aサイズ

サイズ a×h	B	h1	c	重量(kg)
300× 400	420	540		435
300× 500	420	640	90	491
300× 600	420	740		547
300× 700	420	840		603
300× 800	420	940		660
300× 900	420	1040		716
300×1000	420	1140		772
300×1100	420	1240		828
400× 500	530	655	105	577
400× 600	530	755		638
400× 700	530	855		699
400× 800	530	955		760
400× 900	530	1055		821
400×1000	530	1155		882
400×1100	530	1255		943
400×1200	530	1355		1003

種別(規格)	算　式	数　量
自由勾配側溝A 300×400	L ＝	m 10.00
インバートコンクリート σck=18N/mm2	V ＝ 0.30 × 0.05 × 10.00	m3 0.150
基礎コンクリート σck=18N/mm2	V ＝ 0.52 × 0.05 × 10.00	m3 0.260
型枠	A ＝ 0.05 × 2 × 10.00	m2 1.00
基礎材 (RC-40) t=7.5cm	V ＝ 0.62 × 10.00 × 0.075	m3 0.465

基礎及び底部Co
数量(m3/10m)
0.41m3

基礎砕石
数量(m3/10m)
0.465m3

自由勾配側溝A(300×500)　数 量 計 算 書　10m当り

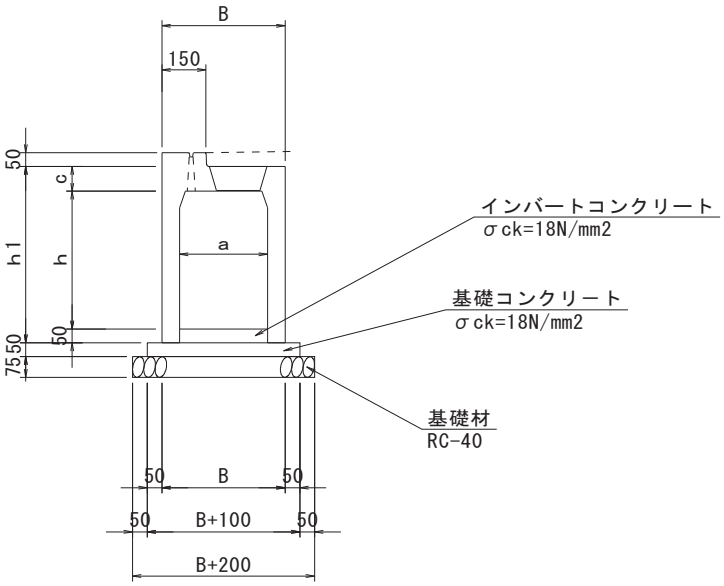

自由勾配側溝Aサイズ

サイズ a×h	B	h1	c	重量(kg)
300× 400	420	540		435
300× 500	420	640		491
300× 600	420	740		547
300× 700	420	840	90	603
300× 800	420	940		660
300× 900	420	1040		716
300×1000	420	1140		772
300×1100	420	1240		828
400× 500	530	655		577
400× 600	530	755		638
400× 700	530	855		699
400× 800	530	955	105	760
400× 900	530	1055		821
400×1000	530	1155		882
400×1100	530	1255		943
400×1200	530	1355		1003

種別(規格)	算　式	数　量
自由勾配側溝A 300×500	L ＝	m 10.00
インバートコンクリート σck=18N/mm2	V ＝ 0.30 × 0.05 × 10.00	基礎及び底部Co 数量(m3/10m) 0.41m3 m3 0.150
基礎コンクリート σck=18N/mm2	V ＝ 0.52 × 0.05 × 10.00	m3 0.260
型枠	A ＝ 0.05 × 2 × 10.00	m2 1.00
基礎材 (RC-40) t=7.5cm	V ＝ 0.62 × 10.00 × 0.075	基礎砕石 数量(m3/10m) 0.465m3 m3 0.465

自由勾配側溝A(300×700)　数 量 計 算 書　10m当り

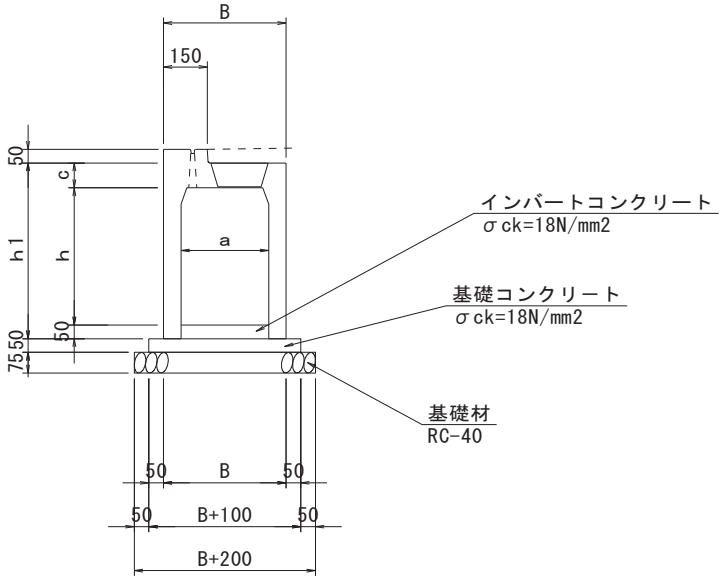

自由勾配側溝Aサイズ

サイズ a×h	B	h1	c	重量(kg)
300× 400	420	540	90	435
300× 500	420	640		491
300× 600	420	740		547
300× 700	420	840		603
300× 800	420	940		660
300× 900	420	1040		716
300×1000	420	1140		772
300×1100	420	1240		828
400× 500	530	655	105	577
400× 600	530	755		638
400× 700	530	855		699
400× 800	530	955		760
400× 900	530	1055		821
400×1000	530	1155		882
400×1100	530	1255		943
400×1200	530	1355		1003

種別(規格)	算　式	数　量
自由勾配側溝A 300×700	L ＝	m 10.00
インバートコンクリート σck=18N/mm2	V ＝ 0.30 × 0.05 × 10.00	基礎及び底部Co 数量(m3/10m) 0.41m3 m3 0.150
基礎コンクリート σck=18N/mm2	V ＝ 0.52 × 0.05 × 10.00	m3 0.260
型枠	A ＝ 0.05 × 2 × 10.00	m2 1.00
基礎材 (RC-40) t=7.5cm	V ＝ 0.62 × 10.00 × 0.075	基礎砕石 数量(m3/10m) 0.465m3 m3 0.465

自由勾配側溝A(300×800)　数 量 計 算 書　10m当り

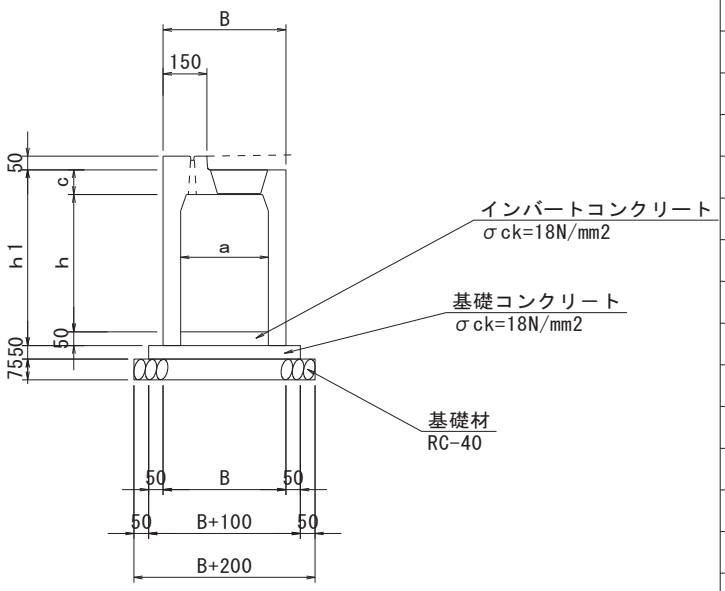

自由勾配側溝Ａサイズ

サイズ a×h	B	h1	c	重量(kg)
300× 400	420	540	90	435
300× 500	420	640		491
300× 600	420	740		547
300× 700	420	840		603
300× 800	420	940		660
300× 900	420	1040		716
300×1000	420	1140		772
300×1100	420	1240		828
400× 500	530	655	105	577
400× 600	530	755		638
400× 700	530	855		699
400× 800	530	955		760
400× 900	530	1055		821
400×1000	530	1155		882
400×1100	530	1255		943
400×1200	530	1355		1003

種別(規格)	算　式	数　量
自由勾配側溝A 300×800	L ＝	m 10.00
インバートコンクリート σck=18N/mm2	V ＝ 0.30 × 0.05 × 10.00	基礎及び底部Co 数量(m3/10m) 0.41m3 m3 0.150
基礎コンクリート σck=18N/mm2	V ＝ 0.52 × 0.05 × 10.00	m3 0.260
型枠	A ＝ 0.05 × 2 × 10.00	m2 1.00
基礎材 (RC-40) t=7.5cm	V ＝ 0.62 × 10.00 × 0.075	基礎砕石 数量(m3/10m) 0.465m3 m3 0.465

自由勾配側溝A(400×800)　数 量 計 算 書　10m当り

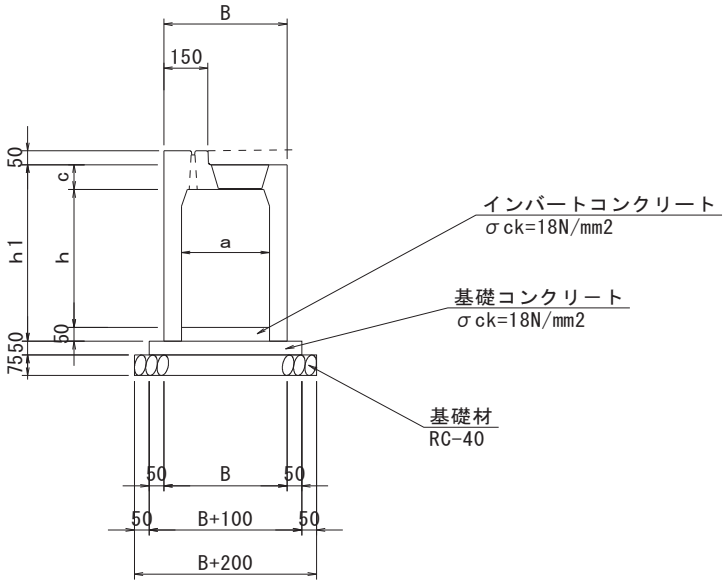

自由勾配側溝Aサイズ

サイズ a×h	B	h1	c	重量(kg)
300× 400	420	540	90	435
300× 500	420	640		491
300× 600	420	740		547
300× 700	420	840		603
300× 800	420	940		660
300× 900	420	1040		716
300×1000	420	1140		772
300×1100	420	1240		828
400× 500	530	655	105	577
400× 600	530	755		638
400× 700	530	855		699
400× 800	530	955		760
400× 900	530	1055		821
400×1000	530	1155		882
400×1100	530	1255		943
400×1200	530	1355		1003

種別(規格)	算　式	数　量
自由勾配側溝A 400×800	L ＝	m 10.00
インバートコンクリート σck=18N/mm2	V ＝ 0.40 × 0.05 × 10.00	m3 0.200
基礎コンクリート σck=18N/mm2	V ＝ 0.63 × 0.05 × 10.00	m3 0.315
型枠	A ＝ 0.05 × 2 × 10.00	m2 1.00
基礎材 (RC-40) t=7.5cm	V ＝ 0.62 × 10.00 × 0.075	m3 0.465

基礎及び底部Co
数量(m3/10m)
0.515m3

基礎砕石
数量(m3/10m)
0.465m3

自由勾配側溝A(400×900)　数 量 計 算 書　10m当り

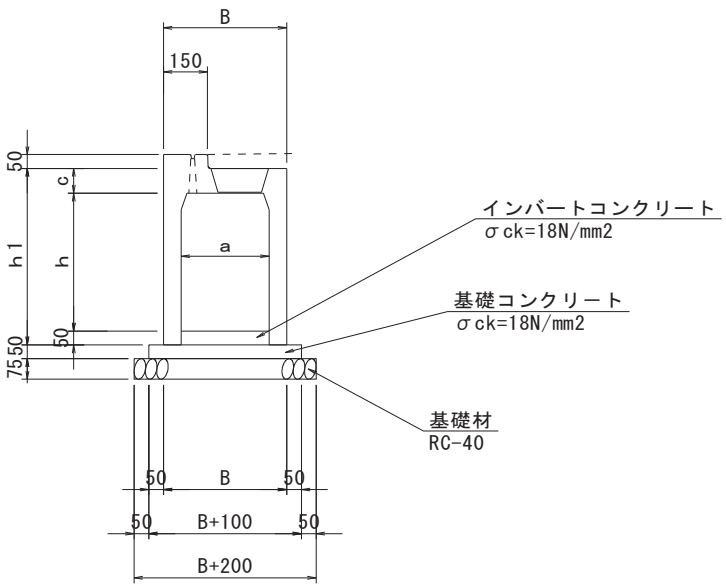

自由勾配側溝Aサイズ

サイズ a×h	B	h1	c	重量(kg)
300× 400	420	540	90	435
300× 500	420	640		491
300× 600	420	740		547
300× 700	420	840		603
300× 800	420	940		660
300× 900	420	1040		716
300×1000	420	1140		772
300×1100	420	1240		828
400× 500	530	655	105	577
400× 600	530	755		638
400× 700	530	855		699
400× 800	530	955		760
400× 900	530	1055		821
400×1000	530	1155		882
400×1100	530	1255		943
400×1200	530	1355		1003

種別(規格)	算　式	数　量
自由勾配側溝A 400×900	L ＝	m 10.00
インバートコンクリート σck=18N/mm2	V ＝ 0.40 × 0.05 × 10.00	m3 0.200
基礎コンクリート σck=18N/mm2	V ＝ 0.63 × 0.05 × 10.00	m3 0.315
型枠	A ＝ 0.05 × 2 × 10.00	m2 1.00
基礎材 (RC-40) t=7.5cm	V ＝ 0.62 × 10.00 × 0.075	m3 0.465

基礎及び底部Co
数量(m3/10m)
0.515m3

基礎砕石
数量(m3/10m)
0.465m3

自由勾配側溝A(400×1000)　数 量 計 算 書　10m当り

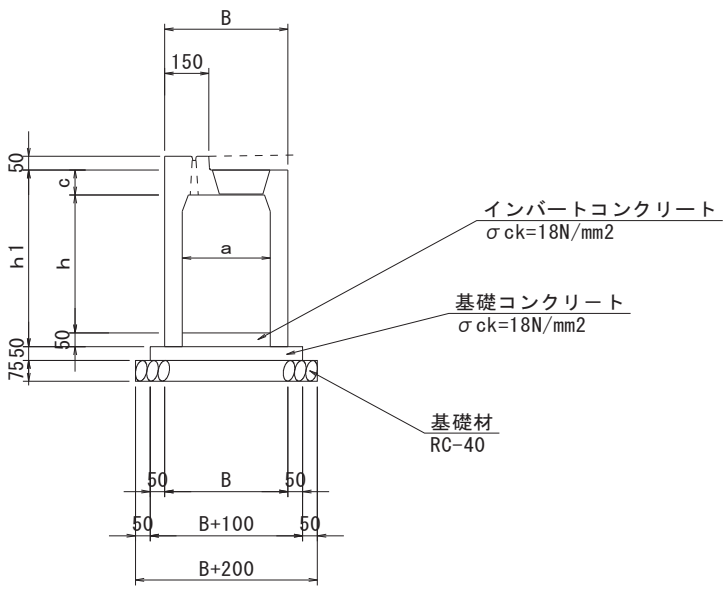

自由勾配側溝Aサイズ

サイズ a×h	B	h1	c	重量(kg)
300× 400	420	540	90	435
300× 500	420	640		491
300× 600	420	740		547
300× 700	420	840		603
300× 800	420	940		660
300× 900	420	1040		716
300×1000	420	1140		772
300×1100	420	1240		828
400× 500	530	655	105	577
400× 600	530	755		638
400× 700	530	855		699
400× 800	530	955		760
400× 900	530	1055		821
400×1000	530	1155		882
400×1100	530	1255		943
400×1200	530	1355		1003

種別(規格)	算　式	数　量
自由勾配側溝A 400×1000	L ＝	m 10.00
インバートコンクリート σck=18N/mm2	V ＝ 0.40 × 0.05 × 10.00	m3 0.200
基礎コンクリート σck=18N/mm2	V ＝ 0.63 × 0.05 × 10.00	m3 0.315
型枠	A ＝ 0.05 × 2 × 10.00	m2 1.00
基礎材 (RC-40) t=7.5cm	V ＝ 0.62 × 10.00 × 0.075	m3 0.465

基礎及び底部Co
数量(m3/10m)
0.515m3

基礎砕石
数量(m3/10m)
0.465m3

自由勾配側溝A(400×1100)　数 量 計 算 書　10m当り

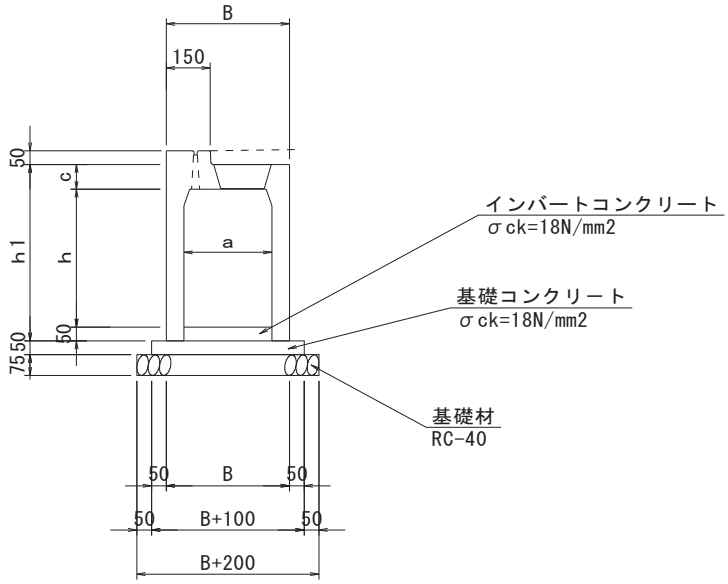

自由勾配側溝Ａサイズ

サイズ a×h	B	h1	c	重量(kg)
300× 400	420	540	90	435
300× 500	420	640		491
300× 600	420	740		547
300× 700	420	840		603
300× 800	420	940		660
300× 900	420	1040		716
300×1000	420	1140		772
300×1100	420	1240		828
400× 500	530	655	105	577
400× 600	530	755		638
400× 700	530	855		699
400× 800	530	955		760
400× 900	530	1055		821
400×1000	530	1155		882
400×1100	530	1255		943
400×1200	530	1355		1003

種別(規格)	算　式	数　量
自由勾配側溝A 400×1100	L ＝	m 10.00
インバートコンクリート σck=18N/mm2	V ＝ 0.40 × 0.05 × 10.00	m3 0.200
基礎コンクリート σck=18N/mm2	V ＝ 0.63 × 0.05 × 10.00	m3 0.315
型枠	A ＝ 0.05 × 2 × 10.00	m2 1.00
基礎材 (RC-40) t=7.5cm	V ＝ 0.62 × 10.00 × 0.075	m3 0.465

基礎及び底部Co
数量(m3/10m)
0.515m3

基礎砕石
数量(m3/10m)
0.465m3

台付管φ400 数 量 計 算 書

10m当り

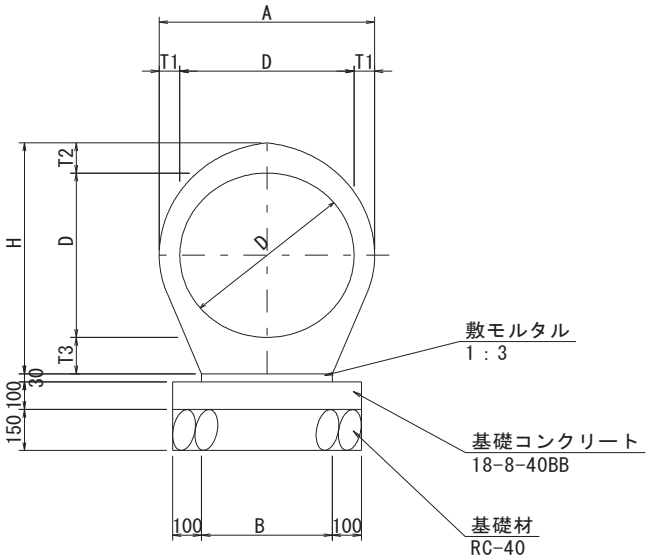

台付管サイズ

名　称	D	T1	T2	T3	B	A	H	重量(kg)
D400	400	58	74	107	320	516	581	720

種別(規格)	算　　式	数　量
台付管φ400	L ＝	m 10.00
敷モルタル (1:3)	V ＝ 0.32 × 0.03 × 10.00	m3 0.10
基礎コンクリート σck=18N/mm2	V ＝ 0.52 × 0.10 × 10.00	m3 0.52
基礎コンクリート型枠	A ＝ 0.10 × 2 × 10.00	m2 2.00
基礎材 (RC-40) t=15cm	A ＝ 0.52 × 10.00	m2 5.20

暗渠排水管 フィルター材 数 量 計 算 書

10m当り

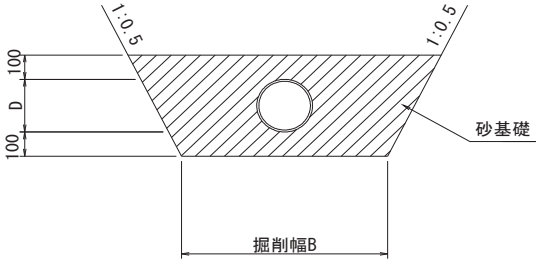

フィルター材(VU, VP)

呼び径	B	B'	H	D	上底	下底	面積	控除	砂基礎(控除後)	*10m
φ50	700	0.700	0.260	0.060	0.7000	0.9600	0.2158	0.002826	0.213	2.13
φ65	700	0.700	0.276	0.076	0.7000	0.9760	0.2313	0.004534	0.227	2.27
φ75	700	0.700	0.289	0.089	0.7000	0.9890	0.2441	0.006218	0.238	2.38
φ100	750	0.750	0.314	0.114	0.7500	1.0640	0.2848	0.010202	0.275	2.75
φ125	750	0.750	0.340	0.140	0.7500	1.0900	0.3128	0.015386	0.297	2.97
φ150	750	0.750	0.365	0.165	0.7500	1.1150	0.3404	0.021372	0.319	3.19
φ200	800	0.800	0.416	0.216	0.8000	1.2160	0.4193	0.036625	0.383	3.83

種別(規格)	算 式	数 量
φ75 フィルター材 (砂基礎)	L =	m 10.00
	V =	m3 2.38
φ100 フィルター材 (砂基礎)	L =	m 10.00
	V =	m3 2.75
φ125 フィルター材 (砂基礎)	L =	m 10.00
	V =	m3 2.97
φ150 フィルター材 (砂基礎)	L =	m 10.00
	V =	m3 3.19
φ200 フィルター材 (砂基礎)	L =	m 10.00
	V =	m3 3.83

集水桝　数 量 計 算 書

1箇所当り

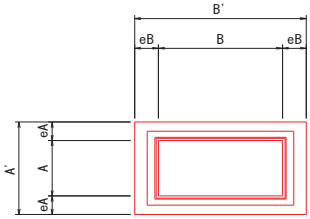

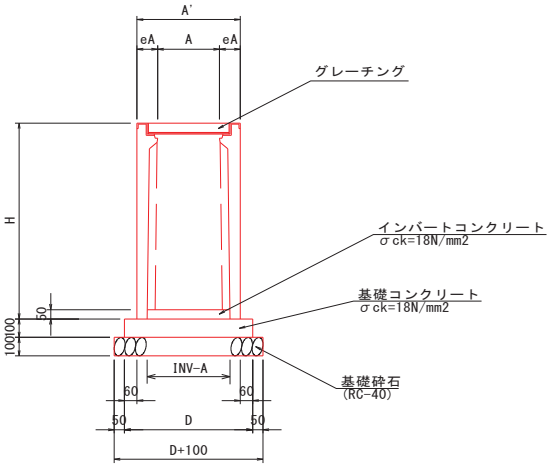

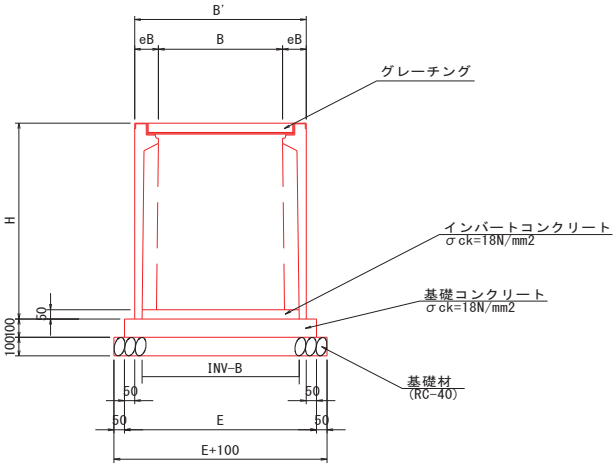

種別（規格）	サイズ	A	A'	B	B'	H	eA	eB	D	E	D +100	E +100	INV A	INV B	基礎砕石 (m2)	基礎砕石 (m3)	INV-Co (m3)	基礎Co (m3)	基礎Co型枠 (m2)	桝本体 (個)	蓋 (GR) (枚)	足掛金具 (個)
L25集水桝	300 × 600 × 800	300	500	600	830	860	100	115	620	930	720	1030	386	716	0.74	0.074	0.014	0.058	0.31	1	1	—
L26集水桝	600 × 600 × 1800	600	830	600	830	1885	115	115	950	930	1050	1030	730	730	1.08	0.108	0.027	0.088	0.38	1	1	—
L27集水桝	700 × 700 × 1250	700	970	700	970	1335	135	135	1090	1070	1190	1170	781	824	1.39	0.139	0.032	0.117	0.43	1	1	3
L28集水桝	300 × 600 × 1200	300	500	600	830	1260	100	115	620	930	720	1030	382	711	0.74	0.074	0.014	0.058	0.31	1	1	—
L36集水桝	400 × 400 × 600	400	600	400	630	860	100	115	720	730	820	830	501	501	0.68	0.068	0.013	0.053	0.29	1	1	—
R26集水桝	700 × 700 × 1750	700	970	700	970	1835	135	135	1090	1070	1190	1170	792	835	1.39	0.139	0.033	0.117	0.43	1	1	5
R29集水桝	400 × 800 × 1400	400	610	800	1080	1465	105	140	730	1180	830	1280	506	930	1.06	0.106	0.024	0.086	0.38	1	1	—
R30集水桝	400 × 800 × 1200	400	610	800	1080	1265	105	140	730	1180	830	1280	502	925	1.06	0.106	0.023	0.086	0.38	1	1	—
R31集水桝	600 × 600 × 1200	600	830	600	830	1285	115	115	950	930	1050	1030	725	725	1.08	0.108	0.026	0.088	0.38	1	1	—
R32集水桝	500 × 500 × 1000	500	720	500	720	1075	110	110	840	820	940	920	611	611	0.86	0.086	0.019	0.069	0.33	1	1	—
R33集水桝	400 × 800 × 1000	400	610	800	1080	1065	105	140	730	1180	830	1280	498	921	1.06	0.106	0.023	0.086	0.38	1	1	—

止め壁①　数 量 計 算 書

1箇所当り

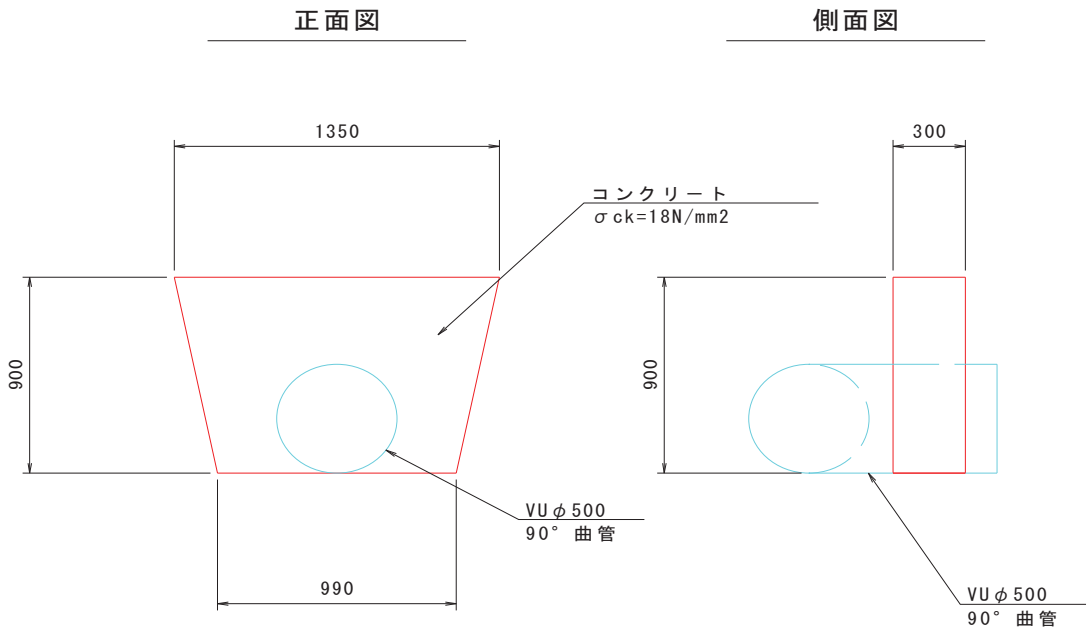

種別(規格)	算　　式	数　量
コンクリート σck=18N/mm2	V＝ (1/2 ×(1.350 + 0.990)× 0.900 − π/4 × 0.500 ^2)× 0.300	m3 0.26
コンクリート型枠	A＝ (1/2 ×(1.350 + 0.990)× 0.900 − π/4 × 0.500 ^2)× 2 ＋ 0.300 × 0.900 × 2	m2 2.25

止め壁②　数 量 計 算 書

1箇所当り

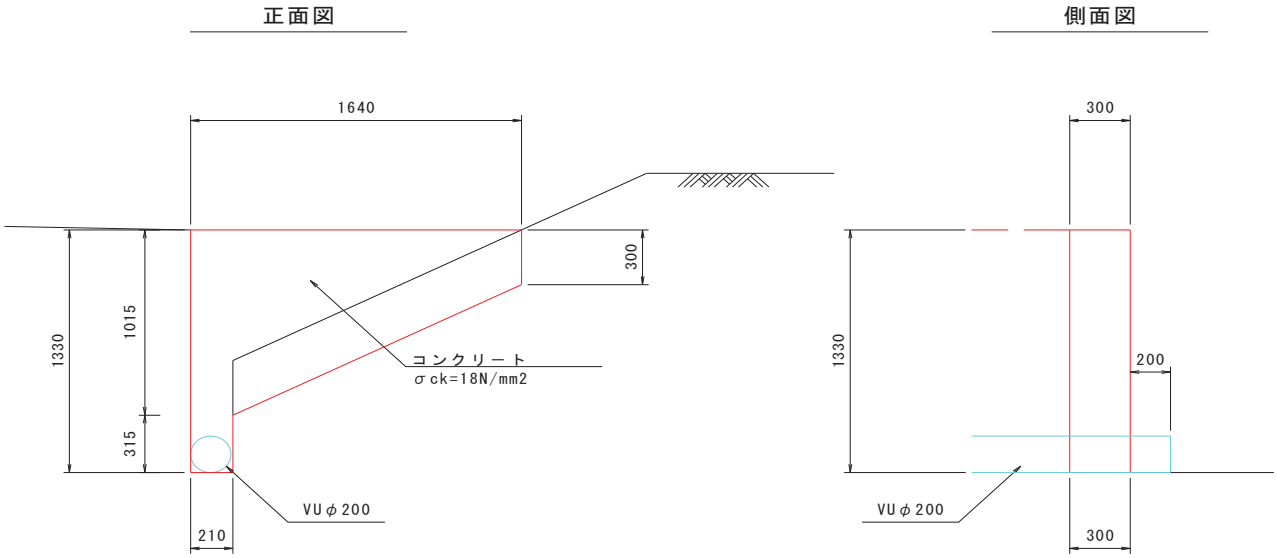

種別(規格)	算　　式	数　量
コンクリート σck=18N/mm2	V＝ (1/2 ×(0.300 ＋ 1.015)× 1.430 ＋ 0.210 × 1.330 － π/4 × 0.200 ^2)× 0.300	m3 0.36
コンクリート型枠	A＝ (1/2 ×(0.300 ＋ 1.015)× 1.430 ＋ 0.210 × 1.330 － π/4 × 0.200 ^2)× 2 ＋(1.330 ＋ 0.315 ＋ 0.300)× 0.300	m2 2.96

§5. 構造物撤去工

構　造　物　撤　去　工　　数　量　集　計　表

種　別	細　別	規　格	単位	数量		摘　要
防護柵撤去工						
	防護柵撤去	転落防止柵	m	169.5		
現場発生品運搬						
	現場発生品　積込み・荷卸し 現場発生品　運搬	クレーン装置付 BT2t級2.9t吊	t	2.1		(kg/m) 12.2
	スクラップ	ヘビーH2	t	2.1		
構造物取壊し工						
	ｺﾝｸﾘｰﾄ構造物取壊し	無筋構造物	m3	49.6		
	舗装版切断	ｱｽﾌｧﾙﾄ舗装版 t≦15cm	m	404.9		
	舗装版破砕	ｱｽﾌｧﾙﾄ舗装版 t≦15cm	m2	849.5		
					69.4m3	(t＝4ｃｍ)　m3 21.1
						(t＝15ｃｍ)　m3 48.3
排水構造物撤去工						
	蓋版撤去	再利用撤去	枚	51		再利用撤去　51 枚 取壊し撤去　5.3 m3
		取壊し撤去	m3	5.3		
		グレーチング蓋 700×700×70	枚	3		返却
		グレーチング蓋 1000×700×50	枚	1		返却
		グレーチング蓋 1000×800×70	枚	2		返却
		グレーチング蓋 1000×700×100	枚	10		返却
		グレーチング蓋 1000×600×100	枚	13		返却
		グレーチング蓋 1000×500×50	枚	12		返却
		縞鋼板 750×950×10	枚	1		返却
		縞鋼板 1200×770×5	枚	3		返却
		縞鋼板 550×770×5	枚	2		返却
		縞鋼板 770×770×5	枚	4		返却
		Co蓋　600×800×100 (1枚／0.048 m3)	枚	16	鉄筋 5.3m3	m3 0.768
		Co蓋　600×700×100 (1枚／0.042 m3)	枚	42		m3 1.764
		Co蓋　1000×1200×200 (1枚／0.24 m3)	枚	6		m3 1.440
	□ｸﾞﾚｰﾁﾝｸﾞ蓋箇所控除 0.7×0.7×0.07＝0.0343	Co蓋□1200×2000×200 (1枚／0.4457 m3)	枚	3		m3 1.337
	殻運搬処理	ｱｽﾌｧﾙﾄ	m3	69.4		(歩道部＋車道部)
		歩道部	m3	21.1	W= 159.8　t	2.2 t/m3 W= 46.4　t
		車道部	m3	48.3		2.35 t/m3 W= 113.4　t
		(無筋構造物) ｺﾝｸﾘｰﾄ	m3	49.6		2.35 t/m3 W= 116.6　t
		(鉄筋構造物) ｺﾝｸﾘｰﾄ	m3	5.3		2.5 t/m3 W= 13.3　t

構造物撤去工延長調書

転落防止柵								
撤去工平面図 測　　点	延　長	摘要	測　　点	延　長	摘要	測　　点	個　数	摘要
No. 38 + 0.90 ～ No. 38 + 2.00	1.50	左						
			No. 45 + 14.00 ～ No. 46 + 0.30	10.00	左			
			No. 46 + 10.30 ～ No. 47 + 9.80	20.00	左			
No. 38 + 0.50 ～ No. 39 + 16.50	35.00	右						
No. 40 + 2.90 ～ No. 41 + 112.00	28.00	右						
No. 41 + 18.80 ～ No. 42 + 19.20	20.00	右						
No. 43 + 6.00 ～ No. 43 + 12.60	6.00	右						
			No. 44 + 6.10 ～ No. 46 + 15.90	49.00	右			
小　　計	90.50 m		小　　計 合　　計	79.00 169.50 m		m 合　　計		

測　　点	個　数	摘要	測　　点	個　数	摘要	測　　点	延　長	摘要
合　　計			合　　計			合　　計		

測　　点	延　長	摘要	測　　点	延　長	摘要	測　　点	延　長	摘要
合　　計			合　　計			合　　計		

構造物撤去工　数量計算書

種別(規格)	算式	数量
コンクリート構造物取壊し (無筋構造物)	コンクリート　断面計算書	m3
	V ＝ 49.62 ＝	49.6
舗装版切断 アスファルト舗装版 t≦15cm (アスファルト t=15cm)	撤去工平面図より	
	L ＝ 117.50 ＋ 78.50 ＋ 123.70 ＋ 72.80	
	＝ 392.50 m	
(アスファルト t=4cm)	撤去工平面図より	
	L ＝ 1.60 ＋ 1.60 ＋ 1.60 ＋ 1.60	
	＋ 1.50 ＋ 1.50 ＋ 1.50 ＋ 1.50	
	＝ 12.40 m	
		m
	ΣL ＝ 392.50 ＋ 12.40 ＝	404.9
舗装版破砕 アスファルト舗装版 t≦15cm (アスファルト t=15cm)	舗装版破砕　断面計算書	
	A ＝ 321.70 m2	
	V ＝ 321.70 × 0.15 ＝ 48.26 m3	
(アスファルト t=4cm)	舗装版破砕　断面計算書	
	A ＝ 527.80 m2	
	V ＝ 527.80 × 0.04 ＝ 21.11 m3	
		m2
	ΣA ＝ 321.70 ＋ 527.80 ＝ 849.50 m2 ＝	849.5

数　量　計　算　書

構造物撤去工　計　算　書

コンクリート構造物取壊し（無筋構造物）

測　点	距　離	断　面	平　均	体　積	測　点	距　離	断　面	平　均	体　積
横断図									
No.38									
		0.30							
KE1-1	3.771		0.300	1.13					
		0.30							
No.39	16.229		0.250	4.06					
		0.20							
No.40	20.000		0.250	5.00					
		0.30							
No.41	20.000		0.250	5.00					
		0.20							
No.42	20.000		0.200	4.00					
		0.20							
No.43	20.000		0.200	4.00					
		0.20							
KE1-2	10.659		0.200	2.13					
		0.20							
No.43	0.441		0.200	0.09					
+11.100		0.20							
No.44									
-8.900		0.40							
No.44	8.900		0.600	5.34					
		0.80							
No.44	3.120		0.600	1.87					
+3.120		0.40							
No.45	16.880		0.300	5.06					
		0.20							
KA1-2	12.383		0.200	2.48					
		0.20							
No.46	7.617		0.200	1.52					
		0.20							
No.47	20.000		0.250	5.00					
		0.30							
No.47	9.800		0.300	2.94					
+9.800		0.30							
合　計				m3 49.62					

数　量　計　算　書

構造物撤去工　計算書

アスファルト舗装版破砕(t=15cm)

測　点	距　離	左側 幅　員	平　均	面　積	測　点	距　離	幅　員	平　均	面　積
No.38		撤去工平面図							
No.43 +11.100		図示		90.0					
No.43 +16.700		撤去工平面図							
No.47 +9.800		図示		56.7					
合　計				m2 146.7					

測　点	距　離	右側 幅　員	平　均	面　積	測　点	距　離	幅　員	平　均	面　積
No.38		撤去工平面図							
No.43 +16.700		図示		123.7					
No.44 +3.100		撤去工平面図							
No.47 +9.800		図示		51.3					
合　計				m2 175.0	合　計				
左＋右　合計				m2 321.7					

数　量　計　算　書

構造物撤去工　計算書

アスファルト舗装版破砕(t=4cm)

測　点	距　離	左側 幅　員	平　均	面　積	測　点	距　離	幅　員	平　均	面　積
No.38									
No.43 +11.100		撤去工平面図 図示		152.0					
No.43 +16.700		撤去工平面図 図示		117.8					
No.47 +9.800									
合　計				m2 269.8					

測　点	距　離	右側 幅　員	平　均	面　積	測　点	距　離	幅　員	平　均	面　積
No.38									
No.43 +16.700		撤去工平面図 図示		180.5					
No.44 +3.100		撤去工平面図 図示		77.5					
No.47 +9.800									
合　計				m2 258.0	合　計				
左＋右　合計				m2 527.8					

数　量　計　算　書

構造物撤去工　計　算　書

蓋版工(撤去)

整理表

番号	丁目	地番	蓋種類	サイズ					枚数	
700×700×70										
15	五丁目	39-1①	グレーチング	700	×	700	×	70	3	枚
								計	3	枚
1000×700×50										
2	四丁目	72-1	グレーチング	1000	×	700	×	50	1	枚
								計	1	枚
1000×800×70										
4	四丁目	72-3	グレーチング	1000	×	800	×	70	2	枚
								計	2	枚
1000×700×100										
7	四丁目	79-1	グレーチング	1000	×	700	×	100	4	枚
17	五丁目	39-1②	グレーチング	1000	×	700	×	100	6	枚
								計	10	枚
1000×600×100										
8	四丁目	79-2	グレーチング	1000	×	600	×	60	13	枚
								計	13	枚
1000×500×50										
9	四丁目	79-2	グレーチング	1000	×	500	×	50	1	枚
10	四丁目	82	グレーチング	1000	×	500	×	50	11	枚
								計	12	枚
750×950×10										
5	四丁目	72-3	縞鋼板	750	×	950	×	10	1	枚
								計	1	枚
1200×770×5										
11	五丁目	3-1	縞鋼板	1200	×	770	×	5	3	枚
								計	3	枚
550×770×5										
12	五丁目	3-1	縞鋼板	550	×	770	×	5	2	枚
								計	2	枚
770×770×5										
13	五丁目	3-2	縞鋼板	770	×	770	×	5	4	枚
								計	4	枚
600×800×100										
1	四丁目	72-1	コンクリート	600	×	800	×	100	9	枚
3	四丁目	72-3	コンクリート	600	×	800	×	100	7	枚
								計	16	枚
600×700×100										
6	四丁目	79-1	コンクリート	600	×	700	×	100	42	枚
								計	42	枚
1000×1200×200										
14	五丁目	39-1①	コンクリート	1000	×	1200	×	200	6	枚
								計	6	枚
1200×2000×200										
16	五丁目	39-1①	コンクリート□	1200	×	2000	×	200	3	枚
								計	3	枚

集計表

	丁目	地番	蓋種類	サイズ					枚数	
1	四丁目	72-1	コンクリート	600	×	800	×	100	9	枚
2			グレーチング	1000	×	700	×	50	1	枚
3		72-3	コンクリート	600	×	800	×	100	7	枚
4			グレーチング	1000	×	800	×	70	2	枚
5			縞鋼板	750	×	950	×	10	1	枚
6		79-1	コンクリート	600	×	700	×	100	42	枚
7			グレーチング	1000	×	700	×	100	4	枚
8		79-2	グレーチング	1000	×	600	×	60	13	枚
9			グレーチング	1000	×	500	×	50	1	枚
10		82	グレーチング	1000	×	500	×	50	11	枚
11	五丁目	3-1	縞鋼板	1200	×	770	×	5	3	枚
12			縞鋼板	550	×	770	×	5	2	枚
13		3-2	縞鋼板	770	×	770	×	5	4	枚
14		39-1①	コンクリート	1000	×	1200	×	200	6	枚
15			グレーチング	700	×	700	×	70	3	枚
16			コンクリート□	1200	×	2000	×	200	3	枚
17		39-1②	グレーチング	1000	×	700	×	100	6	枚