２０２６年度（令和８年度）

消防吏員活動服仕様書

福 山 地 区 消 防 組 合 消 防 局

消防吏員活動服（冬用・夏用）仕様書

この仕様書は、福山地区消防組合消防局（以下「消防局」という。）が発注する消防吏員活動服（冬用・夏用）について定める。

なお、仕様については、消防吏員服制基準（昭和４２年２月３日消防庁告示第１号）に定めるもののほか次によるものとすること。

１　総則

(1) 応札者は、応札前に本仕様書を熟知し応札すること。

(2) 本仕様書の疑義については、消防局課員に質問し協議のうえ施行完成すること。細部については、消防局課員が別に指示することがあるが、本仕様書に記載されていない部分についても当然必要と認められる部分については良心的に施行すること。

なお、詳細については消防局で管理している見本を参照のこと。

(3) 使用素材（表生地）の見本、表生地の原反メーカーの品質証明書並びに出荷引受証明書を、２０２６年（令和８年）６月１８日（木）までに消防局総務課に提出し承認を得ること。

(4) 製品完成の際は、消防局の検査を受け手直しの必要がある場合は協議のうえ日時を定め、その日時までにこれを完了すること。なお、消防局課員が作業中に検査を行う場合がある。

(5) 製品は、１着ごとに良質な袋に入れ、氏名・サイズ等が容易に確認できるようにすること。

(6) 本仕様書の解釈について疑問の点は、消防局と十分な協議を行うこと。

(7) 採寸は着せ付け採寸とすること。

(8) 納入場所・納入方法　消防局総務課　・　搬入

(9) 納入期限　２０２６年（令和８年）　１２月２５日（金）

(10) 数　　量　冬用上衣　　７０着（男性用　７０着）
冬用ズボン　　８７着（男性用　８７着）
夏用上衣　　１３３着（男性用　１３２着、女性用　１着）
夏用ズボン　１５６着（男性用　１５３着、女性用　３着）

(11) 採寸については、消防局課員と協議のうえ日程調整を行い実施すること。

(12) 納入後、サイズ等の修正が発生した場合は速やかに対応すること。

２　使用材料

(1) 上衣

主材料

仕　様（規格）	用　　途
表生地　Ａ 別紙　表―1	前身頃、後身頃、台衿、胸ポケット（雨蓋含む） カフス、前立、衿、袖
表生地　Ｂ 別紙　表―2	後身頃（ヨーク）、肩章、衿縁

副材料

仕　　様（規格）	用　　途
芯地 日本バイリーンD－6P 日本バイリーンBO－8200	衿、台衿、カフス、前立、肩章、雨蓋、ポケット口
釦（樹脂製）指定色 四つ穴　　直径　13㎜	台衿1個、肩章2個
マジックテープ 指定色　　幅　　25㎜ 長さ　40㎜	胸ポケット2組、前立3組
ファスナー（アルミ） №3Y リングスラツ12㎜	右胸ポケット
ファスナー　YKK VSOR-46　558番色　50cm	前立
ファスナー　YKK CFC-36　558番色　16cm	袖口
片布（別紙）	下前身頃
品質表示	
衿吊	
サイズネーム	
縫い糸（コーネックス糸） （スパン糸）ポリエステル100％ （スパン糸）ポリエステル100％	50番手　地縫い、ステッチ 50番手　オーバーロック 40番手　釦付け

(2) ズボン

主材料

仕　様　（規格）	用　　途
表生地　　A 別紙　　表—1	前身頃、後身頃、腰帯、天狗、前立、脇ポケット、 ポケット雨蓋、ベルト通し

副材料

仕　　様　（規格）	用　　途
芯　地（腰芯）　テトロン芯	腰帯
芯　地　　接着芯（薄手）	ポケット雨蓋、前立、天狗、ポケット口
前カン	腰帯
ファスナー　Y．K．K　EFC－46　紺 エフロンファスナー	前立
ファスナー　Y．K．K　VSC－36　紺 16㎝	両側アウトポケット口
マジックテープ 　指定色　幅　　25㎜ 　　長さ　30㎜	脇ポケット4組
片　布（別紙）	下前身頃
品質表示	
サイズネーム	
縫い糸（コーネックス糸） （スパン糸）ポリエステル100％	50番手　　地縫い、ステッチ、 50番手　　オーバーロック

３　型式

（1）上　衣

カッターシャツ型、肩章付き比翼仕様、前立および袖口ファスナー止めとし、前身及び後身頃ヨークはVカットにて切り替え、前身は左右に雨蓋ポケットを、後身は中央にてタックを取る。

（2）ズボン

帯付きカーゴパンツとし、両脇に雨蓋及びポケット口ファスナー付きのアコーディオン式アウトポケット各１個を縫着すること。また、幅広ベルト通し7本を取り付けること。

４　縫製上の基本

（1）針数　（3㎝間に表面に表れた針数）

地縫い１５針（標準）、ステッチ１５針（標準）、オーバーロック9針（標準）

（2）ステッチ（飾りミシン）

衿、台衿、前立、ヨーク、ポケット、雨蓋、肩章、カフス、剣ボロ、身頃裾、腰帯、ベルト通し、身頃脇線、ポケット、雨蓋、ズボン裾

（3）縫い代

縫い合わせ部分　1㎝（標準）

（4）穴かがり

穴の大きさは、釦に合わせてかがり、かがり糸が布から抜けないようにすること。

台衿１個、左右肩章２個

（5）かん止め（機械かん止め）

胸ポケット口両端、脇ポケット口両端、小股、天狗鼻

（6）釦付け

２本の糸で1つの穴に2回以上通し、３回以上の根巻きをし、糸止めを完全にすること。

機械付けの場合は、１回の糸量が手付けと同程度とし、糸調子を充分に調整して付けること。

（7）オーバーロック

各裁ち目にはオーバーロックをかけること。

（8）縫製

ミシンの糸調子を整え、つれ、たるみ、しわ、目飛びのないようにし、返し針を充分に行い、ステッチも縫い幅は一定に仕上げ、着用及び洗濯等に充分耐えるようにし、優美な仕立てとすること。

（9）裁断

布目を正しく合わせ、型入れは型紙どおりに行うものとすること。

（10）寸法

別表及び絵図のとおりとすること。

5　縫製要領

(1) 上衣

区　分	縫　製　要　領
衿	台付き角衿とし、表衿の縁は15㎜幅で表生地（B）のオレンジを使用し2色使いとし、衿は接着芯を貼り、衿幅は中央で4．5㎝、衿先で7．5㎝とすること。 台衿は中央で3．5㎝とし、衿を挟み地縫い後折り返し、1㎜ステッチで押さえること。 なお、台衿は釦1個止めとすること。
前　身　頃	両胸左右より前中心部に向けＶカットの切り替えを施し、切り替えの傾斜角度は前中心を基軸に身頃第2釦の位置にて左右それぞれ70度の角度とし、後ヨークは後中心を基軸に衿ぐりより21～22㎝下がった位置にて左右78度の角度とすること。 上前は、前立て幅3．5㎝の比翼式とし、両端で幅5㎜のステッチを施すこと。前立てはファスナー仕様とし、比翼部分は前端にて全体が開かないように等間隔に3個所マジックテープを縫着すること。 下前は、2．8㎝幅で3つ折りにし、端ミシンで押さえること。右ポケット上ヨーク中央部に別図のとおりタテ2．5㎝、ヨコ4㎝の階級章棚（マジックテープ）をヨークより2㎝上がった位置に水平に縫い付けること。 左ポケット上部のヨークには、「福山消防」と刺繍を施し、「個人名」については、タテ約2．5㎝、ヨコ約4㎝の個人名棚（マジックテープ）をヨークより約1㎝上がった位置に縫い付け、「個人名」を上衣１着につき１枚付属すること。
後　身　頃	表生地（B）のオレンジ色を使い、背中心に向けて前身頃と同様にＶカットのヨークを施すこと。ヨーク下に中心部より左右4．5㎝の位置にそれぞれ外向きに深さ1．5㎝のタックを各1本取り、表ヨークと裏ヨークで身頃を挟み縫いし、表ヨークのみ0．5㎝のダブルステッチをかけること。 背ヨーク上部に「福山消防」丸ゴシック・紺色の転写プリントを入れること。
胸 ポケット	雨蓋付き切りポケットとし、ポケット口幅は13㎝とし幅2㎝の口布を縫い合わせ、表に折り返し0．1㎝の端ミシンで押さえること。深さ15㎝の袋布を身頃に裏面からたたきつけ、ポケット口の両端を始末しかん止めで押さえること。右ポケット口はファスナー付きとし、雨蓋は幅14．5㎝、高さ5㎝とし表側に芯地をはり、縫い合わせ折り返し5㎜のステッチをかけること。前ヨークに雨蓋を挟み込み縫い付け、雨蓋はマジックテープ止めとし左ポケットには雨蓋の前中心側より1．5㎝の位置に3㎝幅のペンさしを脇側より1㎝の位置に4．5㎝幅の警笛穴を付けること。
肩　縫　い	前ヨークを後ヨークの裏表で挟み縫いし、表に返し縫代を整え、0．5㎝のダブルステッチにて押さえること。

肩　　章	表生地（B）のオレンジ色を使い、剣先幅5㎝、袖付け部6㎝とし、芯地をはり、地縫い返し、剣先の高さを１．５㎝に仕上げ、０．５㎝飾り縫いをすること。袖付け位置より剣先方向に3㎝入った位置をX型に補強ステッチをかけた後、袖付けに挟み縫いをすること。剣先は釦穴をかがり、衿付け部にて釦止めとすること。警笛紐の通し部は3㎝とし、袖付け線と平行に身頃に１本ミシン押さえ縫いをすること。
袖 、カフス	袖は一枚袖とし、カフス幅7㎝、袖口に深さ1㎝ のひだを2本取る。長さ16㎝ のファスナーを付け、カフスは芯をはり、縫い返し、周囲に0．5㎝ のステッチをかける。ファスナー内側は水かき付きとする。
袖　付　け	地縫い裁ち目オーバーロックかがりをすること。
脇　縫　い	地縫い裁ち目オーバーロックかがりをすること。
裾　縫　い	幅2㎝の3つ折り縫いとすること。
片　　布	下前裾部に縫い付けること。
衿　　吊	背中心衿付け中央部に挟み縫いすること。
サイズ表示	衿吊横に挟み縫いすること。

※女性仕様については、前打ち合わせを男性とは逆（右前）とすること。

（2）ズボン

区　分	縫　製　要　領
前　タ ッ ク	左右に各2本、深さ2㎝及び1．5㎝の外向きタックを取ること。
後　ダ ー ツ	左右に各2本取ること。
脇ポケット	左右両脇に幅17．5㎝、深さ20㎝マチ付きポケットを縫い付けること。ポケットには両端より3．5㎝の位置に切り替えを付け5㎜のステッチをかけ、ポケット口は3㎝の3つ折り縫いとし、両側ともにファスナー付きとする。 マチの幅は、後身頃側底部にて4㎝とすること。（別図参照）雨蓋は幅18．5㎝、高さを内側6．5㎝、外側4．5㎝とし、芯をはり、地縫い返し、周囲幅5㎜のステッチをかけ、雨蓋の左右2か所をマジックテープ止めとすること。
腰	幅4㎝の腰帯を付ける。腰芯をはり、ベルト横に1㎜のコバステッチをかけること。 前中心に前カンを取り付けること。
天 狗 及 び 前　立　て	芯をはり、ファスナーを付けること。 天狗の上がり幅は4㎝とし、前立てには幅3．5㎝でミシン縫いとすること。

ベルト通し	幅４cm、長さ7cmのベルト通しを周囲７本取り付けること。 ベルト通しの両端は、２つ折りにて幅５mmのステッチをかけ、腰帯上端より１cm下がった位置で袋縫いし、下部は２つ折りとして上から縫いつけること。
脇　縫　い	地縫い裁ち目オーバーロックかがりとし、縫代を後側に倒し、幅５mmのステッチで押さえること。
内 股 縫 い	地縫い裁ち目オーバーロックかがりとすること。
小 股 縫 い 尻　縫　い	小股＋文字縫いから４cmとし上前側に縫代を倒し、１mmのコバステッチで押さえること。 尻縫いは、地縫い裁ち目オーバーロックかがりとし、縫代を左身頃側に倒し、幅５mmのステッチで押さえること。
裾	折り返し幅４cmの３つ折り縫いとすること。
片　　布	下前脇ポケットの位置で身頃裏に縫い付けること。
サイズ表示	上前タックの位置で腰帯の間に挟み縫いすること。

※女性仕様については前打ち合わせを男性とは逆（右前）とすること。

男性活動服サイズ表

（上衣）　　単位:cm（仕上がり寸法）

サイズ		着丈	肩幅	袖丈	胸囲	衿廻り
A体	AS	75	45	53	105	39
	AM	77	46	55	110	40
	AL	79	48	57	115	41
	ALL	81	50	59	120	42
B体	BS	75	47	52	115	40
	BM	78	49	54	120	42
	BL	81	51	56	125	44
	BLL	83	53	58	130	46
	OLL	83	58	61	140	46

（下衣）　　単位:cm（仕上がり寸法）

ウエスト	渡り巾	股上	裾巾	股下
70	33	25	22	個人寸法
73	34	25.5	22.5	
76	34	26	22.5	
79	35	26.5	23	
82	36	27	23	
85	37	27.5	23.5	
88	37	28	23.5	
91	38	29	24	
94	38	30	24	
97	39	31	24.5	
100	39	32	24.5	
105	40	33	25	

※寸法表に合わない者がいる場合は、別仕立てとすること。

女性活動服サイズ表

（上衣）　　単位:cm（仕上がり寸法）

サイズ	着丈	肩幅	袖丈	胸囲	衿廻り
7号	72	42	54	96	35
9号	72	43	55	100	36
11号	74	44	56	104	37
13号	76	45	57	106	38
15号	77	46	57	112	39
17号	78	47	58	116	40

（下衣）　　単位:cm（仕上がり寸法）

サイズ	ウエスト	渡り巾	股上	裾巾	股下
7号	60	97	28	21	個人寸法
9号	63	100	29	21．5	
11号	66	103	29	22	
13号	69	106	30	22．5	
15号	72	109	30	23	
17号	75	112	31	23．5	

※寸法表に合わない者がいる場合は、別仕立てとすること。

6. 全般図

(1) 上 衣

概要図

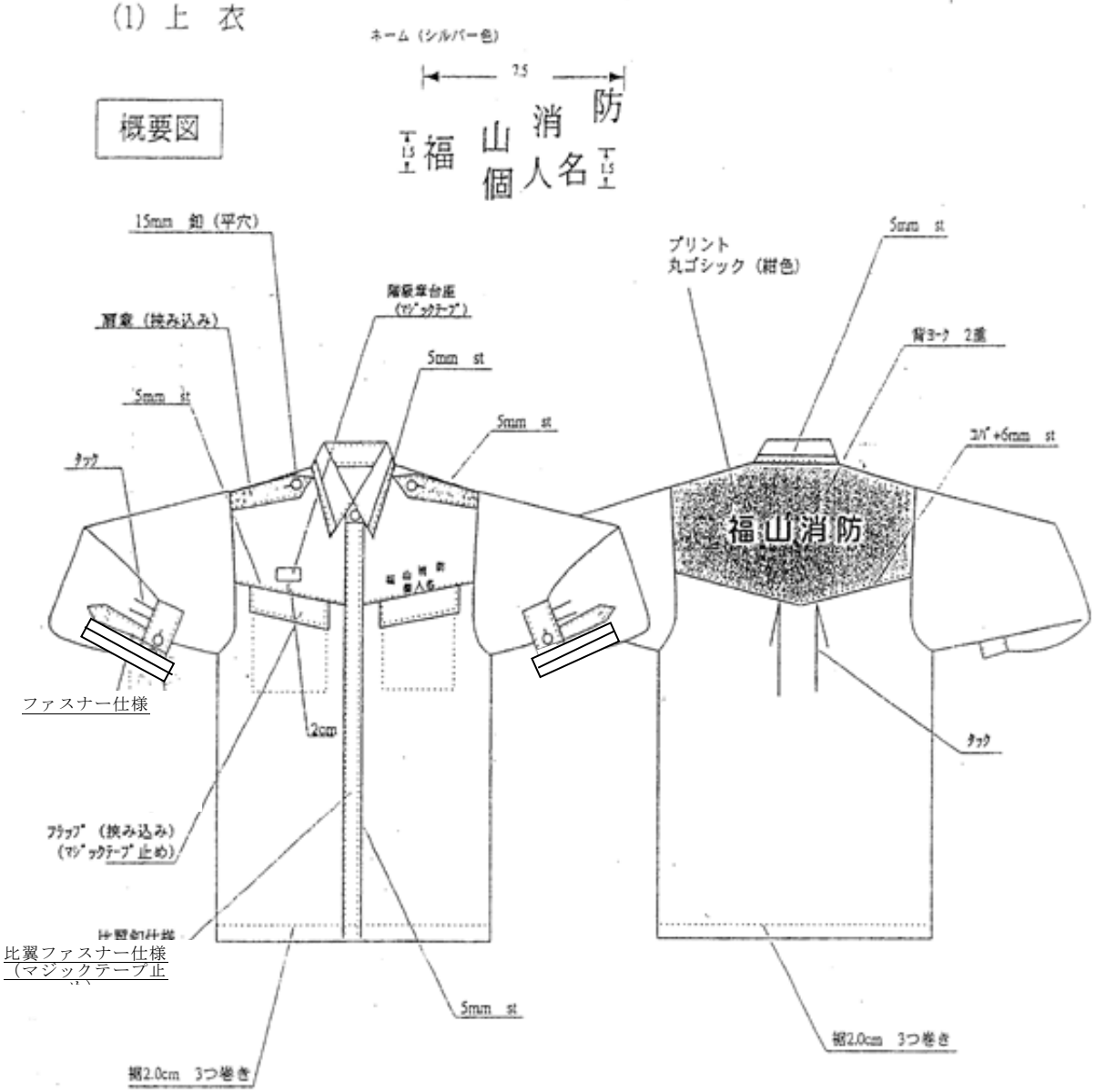

配色箇所：後身頃（ヨーク）、肩章、衿縁
（B生地）

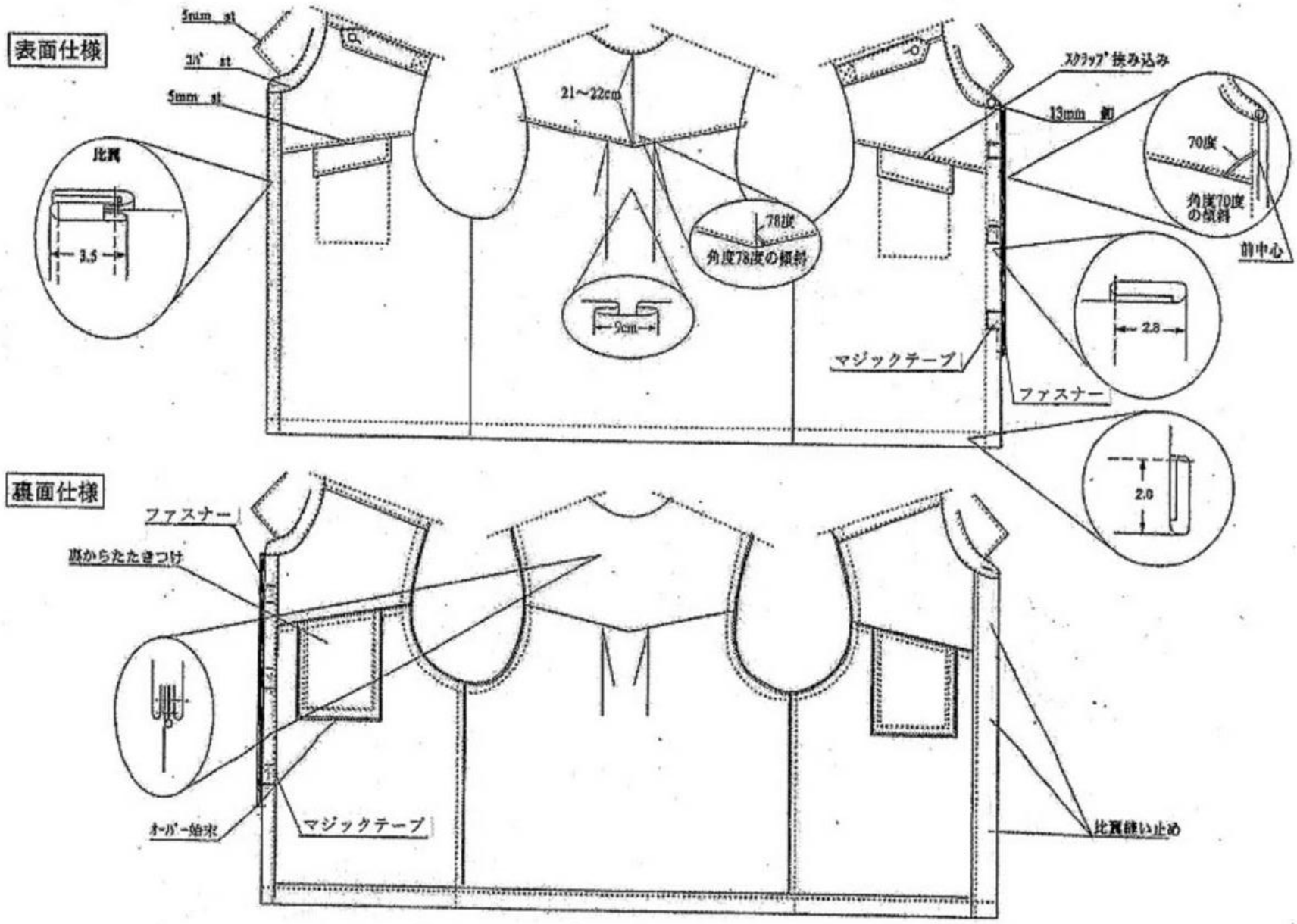
表面仕様
5mm st
5mm st
比翼
3.5
21～22cm
9cm
78度
角度78度の傾斜
スクラップ挟み込み
13mm 釦
70度
角度70度の傾斜
前中心
2.8
2.0
マジックテープ
ファスナー
裏面仕様
ファスナー
裏からたたきつけ
オーバー始末
マジックテープ
比翼縫い止め

概要図

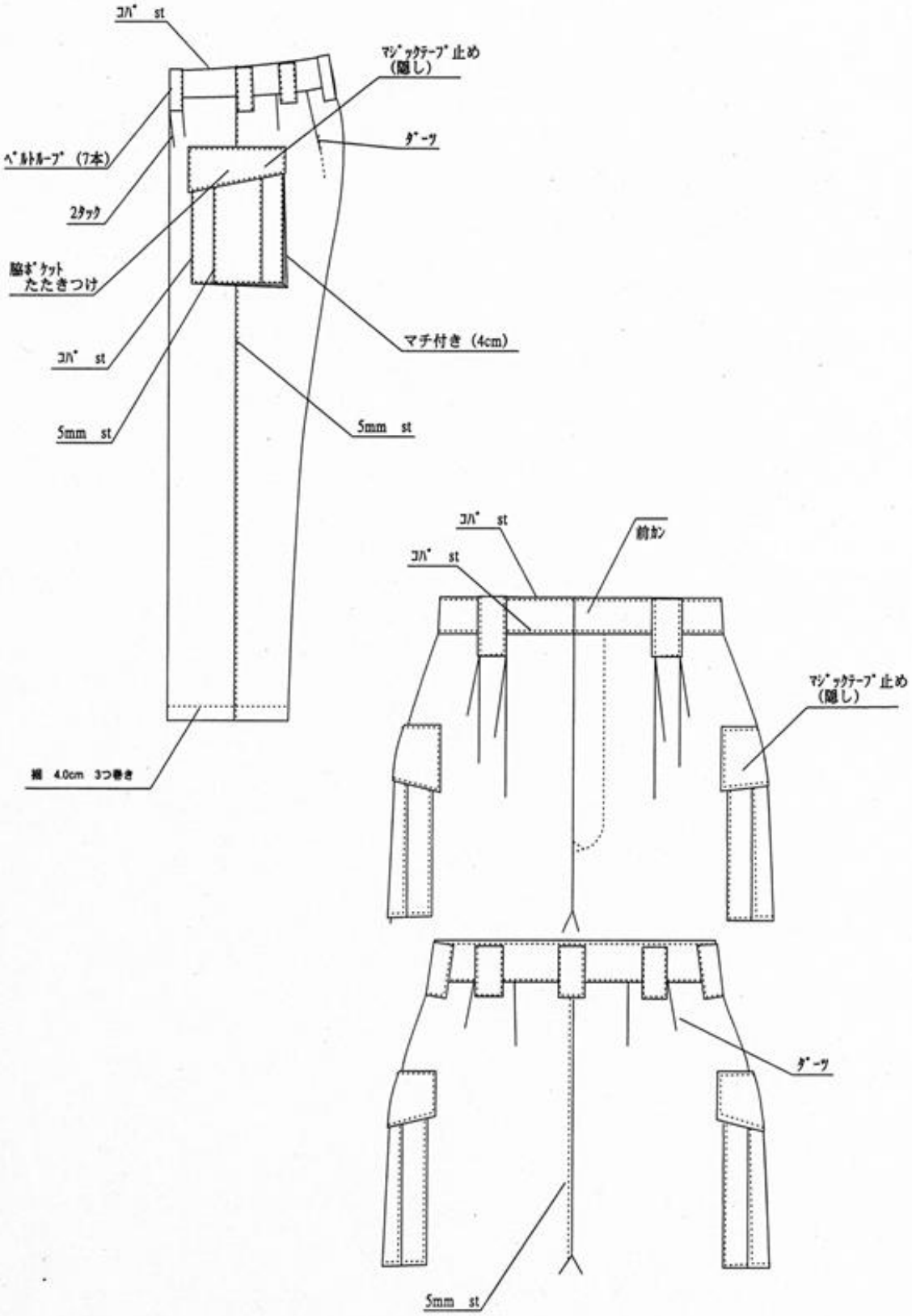
ｺﾊﾞ st
ﾏｼﾞｯｸﾃｰﾌﾟ止め
(隠し)
ﾍﾞﾙﾄﾙｰﾌﾟ (7本)
ﾀﾞｰﾂ
2ﾀｯｸ
脇ﾎﾟｹｯﾄ
たたきつけ
ｺﾊﾞ st
マチ付き (4cm)
5mm st
5mm st
裾 4.0cm 3つ巻き
ｺﾊﾞ st
前カン
ｺﾊﾞ st
ﾏｼﾞｯｸﾃｰﾌﾟ止め
(隠し)
ﾀﾞｰﾂ
5mm st

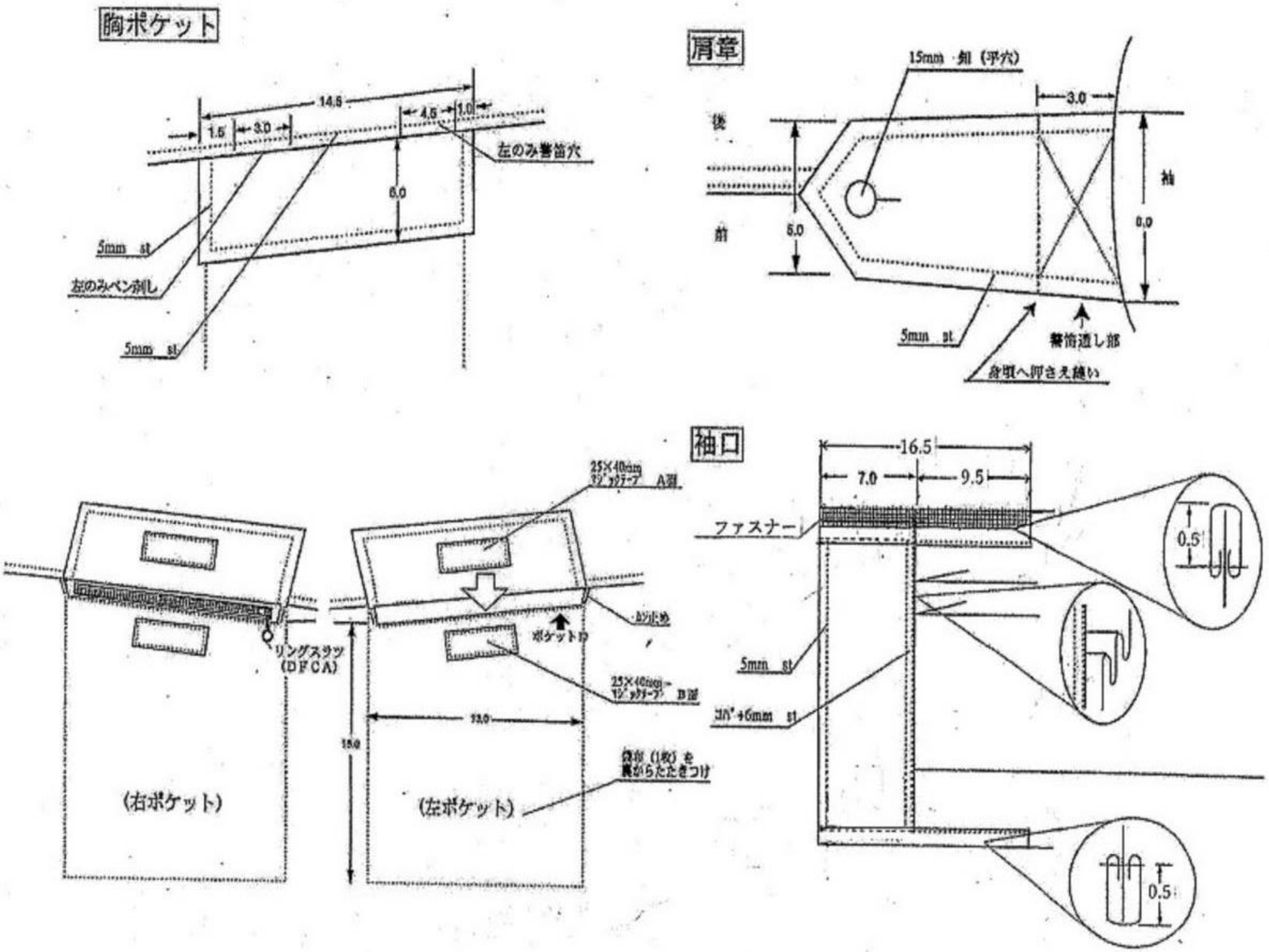
胸ポケット
14.5
1.5
3.0
4.5
1.0
左のみ警笛穴
6.0
5mm st
左のみペン刺し
5mm st
肩章
15mm 知（平穴）
3.0
後
前
5.0
袖
0.0
5mm st
警笛通し部
身頃へ押さえ縫い
袖口
16.5
7.0
9.5
ファスナー
0.5
5mm st
コバ+6mm st
0.5
25×40mm
A面
ポケットD
リングスラツ
(DFCA)
25×40mm
B面
13.0
15.0
(右ポケット)
(左ポケット)

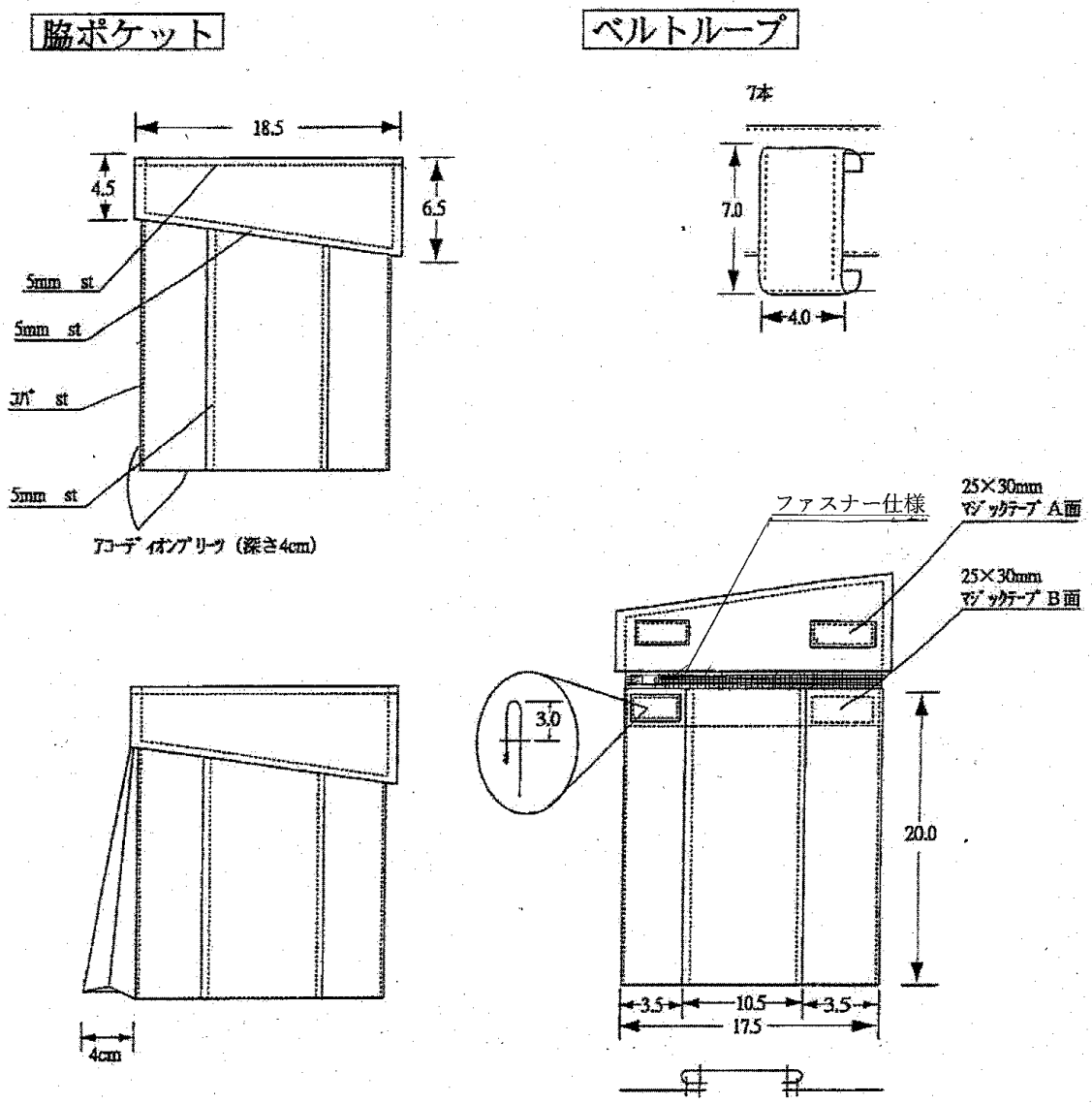

図は右ポケットで、左は逆パターンのデザインで左右対称とする。

← 7.0cm →

福　山　消　防	
所　属	
氏　名	
血液型	
調整年月	年　月　製
納入業者	

↑ 5.0cm ↓

7　冬活動服に使用する生地については、表1、表2のものとすること。

表1　生地A（冬用）

項　目	規　　格	
混　紡　率	メタ系芳香族ポリアミド パラ系芳香族ポリアミド 再生ポリエステル	75％（±3％） 5％（±2％） 20％（±3％）
見掛番手	タテ、ヨコ共　40番手双糸	JIS L 1096
組　織	2／1綾織	JIS L 1096
密　度	タテ　420本以上460本以下／10㎝ ヨコ　200本以上260本以下／10㎝	JIS L 1096
質　量	200以上240以下g／㎡	JIS L 1096
引張強さ	タテ　1275N 以上 ヨコ　687N 以上	JIS L 1096 ﾗﾍﾞﾙﾄﾞｽﾄﾘｯﾌﾟ法
引裂強さ	タテ　35N 以上 ヨコ　25N 以上	JIS L 1096 ﾍﾞﾝｼﾞｭﾗﾑ法
洗濯収縮率	タテ、ヨコ共　2．0％以下	JIS L 1042 G 法
洗濯後のしわ	3．0級以上	JIS L 1096 A 法
染色方法	芳香族ポリアミド　原液着色	
染色堅牢度	耐光　3級以上 洗濯　4級以上 汗　4級以上 摩擦　4級以上	JIS L 0842 JIS L 0844 A－2号 JIS L 0848 A 法 JIS L 0849 Ⅱ形
難　燃　性	炭化距離　10㎝以下 残炎時間　1秒以下 余じん時間　1秒以下	JIS L 1091 A－4法 JIS L 1091 A－4法 JIS L 1091 A－4法
帯電電荷密度量	7μC／㎡未満 導電繊維混用率　1％以内	JIS L 1094 C 法
限界酸素指数	28．0以上	JIS K 7201 B－1
色　相 色相（H） 明度（V） 彩度（C）	広島県下消防指定色　JIS Z 8721 9．3B　（財）日本化学繊維検査協会の日立カラー 2．7　アナライザーC－2000Sを使用すること 3．4	
色差（△E）	0．8以内　JIS Z 8730	

表2　生地B（冬用）

項　目	規　　格	
混　紡　率	メタ系芳香族ポリアミド パラ系芳香族ポリアミド 再生ポリエステル 難燃レーヨン	67％（±5％） 3％（±2％） 20％（±5％） 10％（±5％）
見掛番手	タテ、ヨコ共　40番手双糸	JIS L 1096
組　織	2／2　綾織	JIS L 1096
密　度	タテ　320本以上360本以下／10㎝ ヨコ　270本以上310本以下／10㎝	JIS L 1096
質　量	190以上210以下g／㎡	JIS L 1096
引張強さ	タテ　1000N 以上 ヨコ　850N 以上	JIS L 1096 ﾗﾍﾞﾙﾄﾞｽﾄﾘｯﾌﾟ法
引裂強さ	タテ　35N 以上 ヨコ　30N 以上	JIS L 1096 ﾍﾞﾝｼﾞｭﾗﾑ法
洗濯収縮率	タテ、ヨコ共　2．0％以下	JIS L 1042 G 法
洗濯後のしわ	3．0級以上	JIS L 1096 A 法
染色方法	芳香族ポリアミド　原液着色	
染色堅牢度	耐光　3級以上 洗濯　4級以上 汗　4級以上 摩擦　4級以上	JIS L 0842 JIS L 0844　A－2号 JIS L 0848　A 法 JIS L 0849　Ⅱ形
難　燃　性	炭化距離　10㎝以下 残炎時間　1秒以下 余じん時間　1秒以下	JIS L 1091　A－4法 JIS L 1091　A－4法 JIS L 1091　A－4法
帯電電荷密度量	7μC／㎡未満 導電繊維混用率　1％以内	JIS L 1094　C 法
限界酸素指数	28．0以上	JIS K 7201　B－1 号
色　相 色相（H） 明度（V） 彩度（C）	広島県下消防指定色　JIS Z 8721 9．2R　（財）日本化学繊維検査協会の日立カラー 5．5　アナライザーC－2000Sを使用すること 10．3	
色差（△E）	0．8以内　JIS Z 8730	

8　夏活動服に使用する生地については、表1、表2のものとすること。

表1　生地A（夏用）

項　目	規　　格	
混　紡　率	メタ系芳香族ポリアミド パラ系芳香族ポリアミド 再生ポリエステル	75％（±3％） 5％（±2％） 20％（±3％）
見掛番手	タテ、ヨコ共　40番手双糸	JIS L 1096
組　織	1／1平織	JIS L 1096
密　度	タテ　240本以上290本以下／10㎝ ヨコ　210本以上260本以下／10㎝	JIS L 1096
質　量	150以上180以下g／㎡	JIS L 1096
引張強さ	タテ　834N 以上 ヨコ　687N 以上	JIS L 1096 ﾗﾍﾞﾙﾄﾞｽﾄﾘｯﾌﾟ法
引裂強さ	タテ　25N 以上 ヨコ　25N 以上	JIS L 1096 ﾍﾞﾝｼﾞｭﾗﾑ法
洗濯収縮率	タテ、ヨコ共　2．0％以下	JIS L 1042 G 法
洗濯後のしわ	3．0級以上	JIS L 1096 A 法
染色方法	芳香族ポリアミド　原液着色	
染色堅牢度	耐光　3級以上 洗濯　4級以上 汗　4級以上 摩擦　4級以上	JIS L 0842 JIS L 0844 A－2号 JIS L 0848 A 法 JIS L 0849 Ⅱ形
難　燃　性	炭化距離　10㎝以下 残炎時間　1秒以下 余じん時間　1秒以下	JIS L 1091 A－4法 JIS L 1091 A－4法 JIS L 1091 A－4法
帯電電荷密度量	7μC／㎡未満 導電繊維混用率　1％以内	JIS L 1094 C 法
限界酸素指数	28．0以上	JIS K 7201 B－1号
色　相 色相（H） 明度（V） 彩度（C）	広島県下消防指定色　JIS Z 8721 9．3B　（財）日本化学繊維検査協会の日立カラー 2．7　アナライザーC－2000Sを使用すること 3．4	
色差（△E）	1．0以内	JIS Z 8730

表2　生地B（夏用）

項　目	規　　格	
混　紡　率	メタ系芳香族ポリアミド パラ系芳香族ポリアミド 再生ポリエステル 難燃レーヨン	67％（±5％） 3％（±2％） 20％（±5％） 10％（±5％）
見掛番手	タテ、ヨコ共　40番手双糸	JIS L 1096
組　織	1／1　平織	JIS L 1096
密　度	タテ　240本以上280本以下／10㎝ ヨコ　210本以上250本以下／10㎝	JIS L 1096
質　量	150以上170以下g／㎡	JIS L 1096
引張強さ	タテ　750N 以上 ヨコ　700N 以上	JIS L 1096 ﾗﾍﾞﾙﾄﾞｽﾄﾘｯﾌﾟ法
引裂強さ	タテ　25N 以上 ヨコ　20N 以上	JIS L 1096 D 法 ﾍﾞﾝｼﾞｭﾗﾑ法
洗濯収縮率	タテ、ヨコ共　2．0％以下	JIS L 1042 G 法
洗濯後のしわ	3．0級以上	JIS L 1096 A 法
染色方法	芳香族ポリアミド　原液着色	
染色堅牢度	耐光　3級以上 洗濯　4級以上 汗　4級以上 摩擦　4級以上	JIS L 0842 JIS L 0844 A－2号 JIS L 0848 A 法 JIS L 0849 Ⅱ形
難　燃　性	炭化距離　10㎝以下 残炎時間　1秒以下 余じん時間　1秒以下	JIS L 1091 A－4法 JIS L 1091 A－4法 JIS L 1091 A－4法
帯電電荷密度量	7μC／㎡未満 導電繊維混用率　1％以内	JIS L 1094 C 法
限界酸素指数	28．0以上	JIS K 7201 B－1号
色相 色相（H） 明度（V） 彩度（C）	広島県下消防指定色 9．2R 5．4 10．2	JIS Z 8721 （財）日本化学繊維検査協会の日立カラー アナライザーC－2000Sを使用すること
色差（△E）	0．8以内	JIS Z 8730