# 福山市地域防災計画

## （ 資 料 編 ）

2026 年度（令和 8 年度）修正

福 山 市 防 災 会 議

# 目　　次

## （資　　料　　編）

1　各種協定・覚書
(1) 広域・相互応援協定
広島県内航空消防応援協定書（広島市） …… 1
広島県防災ヘリコプター応援協定（広島県） …… 3
災害時の相互応援に関する協定書（県内市町） …… 5
中核市災害時相互応援に関する協定（中核市） …… 9
中核市災害時相互応援に関する協定実施細目 …… 19
災害時の相互応援に関する協定書（備後圏域連携協議会） …… 22
瀬戸内・海の路ネットワーク災害時相互応援に関する協定
（瀬戸内・海の路ネットワーク推進協議会） …… 26
龍馬の絆で結ぶ災害時相互応援に関する協定書
（鹿児島市、霧島市、長崎市、下関市、福山市、京都市、品川区、高知市） …… 30
災害時の相互応援に関する協定書　※圏域間協定
（中海・宍道湖・大山圏域市長会） …… 32

(2) 物資等の供給関係
災害時における物資供給に関する協定書
（株式会社エブリイ、株式会社ププレひまわり、株式会社ユーホー） …… 36
津波災害等大規模災害発生時における施設の使用等及び物資の供給に関する協定書
（協同組合福山卸センター） …… 41
災害時における物資の調達に関する協定書
（広島県ＬＰガス協会　福山地区協議会、府中地区協議会） …… 44
災害時における物資供給に関する協定書（坂本電気工事株式会社） …… 50
災害時におけるレンタル機材の提供に関する協定書
（株式会社アクティオ中国支店） …… 53
災害時における物資供給に関する協定書（株式会社イトーヨーカ堂） …… 55
災害時における物資供給に関する協定書（株式会社なかやま牧場） …… 57
災害時における物資供給に関する協定書（株式会社ハローズ） …… 59
災害時における物資供給に関する協定書（株式会社天満屋ストア） …… 61
災害時における物資供給に関する協定書（株式会社天満屋福山店） …… 63
災害時における物資供給に関する協定書（広島県東部パン組合） …… 65
災害時における物資供給に関する協定書（株式会社ミスターマックス） …… 67
災害時における地図製品等の供給等に関する協定書（株式会社ゼンリン） …… 69
災害時における物資供給に関する協定書（株式会社ケンユー） …… 72
災害時等における物資供給に関する協定書（株式会社寺田鉄工所） …… 74
災害時におけるレンタル資機材の提供に関する協定書（株式会ダイワテック） …… 76
災害時における物資供給等に関する協定書（生活協同組合ひろしま） …… 81

災害時における物資輸送拠点としての施設利用及び運営等の協力に関する協定書
（株式会社福山地方卸売市場、福山大同青果株式会社、株式会社福山魚市場、福山塩干荷受有限会社、備後青果株式会社、福山大協青果株式会社、福山青果株式会社、株式会社クラハシ、株式会社福山中央水産）…… 85
災害時におけるレンタル資機材の提供に関する協定書（株式会社ダスキン福山）‥ 90
災害時における畳の提供等に関する協定書
（５日で５，０００枚の約束。プロジェクト実行委員会）…… 95
災害時における物資調達等の応援協力に関する協定書
（一般社団法人福山青年会議所）…… 99
災害時におけるレンタル用品の提供に関する協定書
（日立建機日本株式会社福山営業所）…… 103
災害時における物資供給に関する協定書（株式会社ジュンテンドー）…… 105
災害時における物資供給に関する協定書（株式会社イズミ）…… 107
災害時における物資供給に関する協定書（NPO 法人コメリ災害対策センター）…… 109
災害時における物資供給に関する協定書（大東建託株式会社福山支店）…… 112
災害時における物資供給に関する協定書（コーナン商事株式会社）…… 115
災害時における物資供給に関する協定書（トウショク株式会社）…… 118
災害時におけるレンタル機材の提供に関する協定書（建内レンタル株式会社）… 121
災害時におけるレンタル機材の提供に関する協定書（宇和工業）…… 123
災害時におけるキッチンカーによる炊き出し等に関する協定書
（福山キッチンカー協会）…… 125
災害時における物資供給に関する協定
（プラス株式会社 ジョインテックスカンパニー）…… 128
災害時における福祉避難所へのレンタル資機材の提供に関する協定
（株式会社ダスキンユニオン）…… 131

(3)緊急避難場所関係
津波災害等大規模災害発生時における施設の使用に関する協定書
（福山テクノ協同組合、福山市遊技業協同組合、松永遊技業組合、
福山北遊技業組合）…… 135
津波時等における一時避難施設としての使用に関する協定書
（日本化薬株式会社、株式会社天満屋ストア）…… 145
津波時等における一時避難施設としての使用に関する協定書
（株式会社フタバ図書アルティ福山本店）…… 148
津波時等における一時避難施設としての使用に関する協定書
（株式会社ラウンドワン福山店）…… 150
災害時等における一時避難施設としての使用に関する協定書
（株式会社フジ）…… 152
津波時等における一時避難施設としての使用に関する協定書
（株式会社ハローズ）…… 154
津波時等における一時避難施設としての使用に関する協定書
（独立行政法人国立病院機構福山医療センター）…… 156
災害時における施設の提供協力に関する協定書（神原ロジスティクス株式会社）‥ 158

津波時等における一時避難施設としての使用に関する協定書
（日本リコス株式会社） ····· 160
津波時等における一時避難施設としての使用に関する協定書
（有限会社あけぼのスタジオ）····· 162
津波時等における一時避難施設としての使用に関する協定書
（株式会社エーディジャパン）····· 164
津波時等における一時避難施設としての使用に関する協定書
（株式会社エスピービー） ····· 166
津波時等における一時避難施設としての使用に関する協定書
（キソメック株式会社） ····· 168
津波時等における一時避難施設としての使用に関する協定書
（株式会社ミウラ） ····· 170
津波時等における一時避難施設としての使用に関する協定書
（福山共同生コン株式会社） ····· 172
津波時等における一時避難施設としての使用に関する協定書
（アシードホールディングス株式会社）····· 174
津波時等における一時避難施設としての使用に関する協定書
（株式会社ケンユー） ····· 176
災害時における一時避難施設としての使用に関する協定書
（株式会社福山臨床検査センター）····· 178
災害時における施設の提供協力に関する協定書
（ツネイシホールディングス株式会社）····· 180
津波時等における一時避難施設としての使用に関する協定書
（日本化薬株式会社、株式会社イズミ）····· 182
災害時における緊急一時避難施設としての使用に関する協定書
（株式会社ウダテクノ、有限会社エキヤパッケージ、こだま食品株式会社、
有限会社サブレ、株式会社ダイフク工業、有限会社ティーエスケー、
トウショク株式会社、株式会社なかやま牧場、ホーコス株式会社、
有限会社マルエス紙工、株式会社マンセイ、株式会社中国新聞社、
株式会社中国新聞福山制作センター、富士ベンダーサービス株式会社、
株式会社富士製作、福山通運株式会社、
コマツカスタマーサポート株式会社中国カンパニー福山支店） ····· 185
災害時における緊急一時避難施設としての使用に関する協定
（穴吹興産株式会社） ····· 217

(4)応急対策関係
災害時における被災車両の徹去等に関する協定
（(社）日本自動車連盟中国本部広島支部）····· 219
災害時における緊急対応活動及び登記相談業務に関する基本協定書
（社団法人広島県公共嘱託登記土地家屋調査士協会）····· 221
災害時におけるし尿及び浄化槽汚泥の収集運搬に関する協定書
（福山市環境事業協同組合、福山市清掃事業協同組合）····· 223
災害時における災害救助犬及びセラピードッグの出動に関する協定書
（認定特定非営利活動法人日本レスキュー協会）····· 227

災害時における海上輸送及び無人航空機による
災害応急対策活動の協力に関する協定書（ツネイシホールディングス株式会社）‥ 229
災害時における無人航空機による災害応急対策活動の協力に関する協定書
（ヒロボー株式会社） ････････････････････････････････････････････ 235
災害時における無人航空機による災害応急対策活動の協力に関する協定書
（一般社団法人日本ドローンビジネスサポート協会）････････････････････････ 237
災害時における無人航空機による災害応急対策活動の協力に関する協定書
（株式会社ＭＩＴＩＮＡＳ） ･････････････････････････････････････ 241
災害時における市有施設等の使用に関する協定
（福山瓦斯株式会社、広島ガス株式会社、因の島ガス株式会社）･･････････････ 245
災害時等における無人航空機及び水中ドローンを活用した支援活動に関する協定書
（一般社団法人ＤＰＣＡ） ･･･････････････････････････････････････ 247
災害廃棄物の収集運搬に関する協定（福山市委託清掃協同組合）･･････････････ 250
災害廃棄物の処理に関する協定書（J&T 環境株式会社） ････････････････････ 253

(5)保健・福祉・医療関係

災害時の医療救護活動に関する協定書（４医師会）････････････････････････ 257
災害時における葬祭資機材等の提供に関する協定書
（全日本冠婚葬祭互助協会） ･････････････････････････････････････ 260
災害時における避難所へのスタッフ派遣及び物資の提供に関する協定書
（公益財団法人中国労働衛生協会） ････････････････････････････････ 265
災害ボランティア活動支援に関する協定書
（一般社団法人福山青年会議所） ･････････････････････････････････ 267
災害時の鍼灸施術活動に関する協定書（一般社団法人広島県鍼灸師会）････････ 269
災害発生時における福祉避難所の設置運営に関する協定（福祉関連施設）･･････ 271

(6)情報関係

災害等情報の放送に関する協定（㈱エフエムふくやま）････････････････････ 275
緊急情報放送設備の使用に関する協定書（㈱エフエムふくやま）･･････････････ 277
災害時におけるアマチュア無線の活用に関する協定書
（福山アマチュア無線赤十字奉仕団） ･･････････････････････････････ 279
災害に係る情報発信等に関する協定（ヤフー株式会社）････････････････････ 280
特設公衆電話の設置・利用に関する覚書
（西日本電信電話株式会社広島支店） ･･････････････････････････････ 282
避難場所等の情報提供に関する協定（ファーストメディア株式会社）･･････････ 288
災害に係る情報発信等に関する協定書（株式会社テレビ新広島）･･････････････ 289
防災パートナーシップに関する協定書（広島テレビ放送株式会社）････････････ 291
災害時におけるアマチュア無線の活用に関する協定
（(一社) 日本アマチュア無線連盟広島県支部）･････････････････････････ 293
災害時におけるアマチュア無線の活用に関する協定（アマチュア無線福山）･････ 295
福山市と株式会社中国放送との安全・安心に関する連携協定
（株式会社中国放送） ････････････････････････････････････････････ 297

⑺運送関係
災害時における自動車輸送の協力に関する協定書
（(社）広島県トラック協会福山支部他）…… 299
災害時における海上輸送の協力に関する協定書（漁業組合他）…… 305
災害時における物資輸送及び運営等の協力に関する協定
（福山通運株式会社）…… 308
災害時における物資輸送及び運営等の協力に関する協定
（ヤマト運輸株式会社三次主管支店）…… 312
災害時における物資輸送及び運営等の協力に関する協定
（一般社団法人ＡＺ−ＣＯＭ丸和・支援ネットワーク）…… 315
災害時における物資輸送及び運営等の協力に関する協定
（佐川急便株式会社中国支店）…… 318

⑻施設利用関係
災害時における施設等の提供協力に関する協定書
（株式会社ベッセル　福山ニューキャッスルホテル）…… 321
災害時における施設等の提供協力に関する協定書
（株式会社エム・シー福山　ホテル１－２－３福山）…… 324
災害時における施設の提供協力に関する協定
（株式会社鞆スコレ・コーポレーション）…… 326
災害時における施設等の提供協力に関する協定
（株式会社　Ｍａｎａ　リトリート）…… 328
災害時における自立型可動式ハウス提供に関する協定
（トランスホームジャパン株式会社）…… 330
災害時における自立型可動式ハウス提供に関する協定
（株式会社マリンカンパニー）…… 334
災害時における移動式宿泊施設等の提供に関する協定（株式会社デベロップ）…… 338
災害時における施設等の提供協力に関する協定（株式会社シーケンス）…… 340
災害時における施設等の提供協力に関する協定（高山産業株式会社）…… 343
災害時における自立型可動式ハウス提供に関する協定（株式会社游の会）…… 345
災害時における自立型可動式ハウス提供に関する協定（山下産業株式会社）…… 347
災害時におけるトレーラーハウス提供に関する協定
（株式会社アースデイ・システム）…… 349
災害時における施設の提供協力に関する協定（阿藻珍味株式会社）…… 353

⑼その他
災害時における福山市内郵便局、福山市間の相互協力に関する覚書…… 355
芦田川河口堰放流警報設備等による災害情報等の伝達に関する協定書
（国土交通省福山河川国道事務所）…… 357
災害時における連絡及び協力体制に関する協定書
（中国電力ネットワーク株式会社福山ネットワークセンター）…… 359
災害時における連絡及び協力体制に関する協定書（福山瓦斯株式会社）…… 361
災害時における情報交換に関する協定書（国土交通省中国地方整備局長）…… 363

災害時における電動車両等の支援に関する協定書
（福山三菱自動車販売株式会社、備南三菱自動車販売株式会社、
三菱自動車工業株式会社） ····· 364
災害時における外部給電可能車両等の支援に関する協定書
（広島トヨタ自動車株式会社、広島トヨペット株式会社、
トヨタカローラ広島株式会社、ネッツトヨタ広島株式会社、
ネッツトヨタ中国株式会社、株式会社トヨタレンタリース広島、
トヨタモビリティパーツ株式会社） ····· 372
災害時における被災者支援のための行政書士業務に関する協定
（広島県行政書士会） ····· 379

２　危険区域の現況
(1)　砂防指定地 ····· 382
(2)　地すべり防止区域指定場所 ····· 391
(3)　急傾斜地崩壊危険区域指定場所 ····· 392
(4)　土石流危険渓流 ····· 396
(5)　地すべり危険箇所 ····· 411
(6)　急傾斜地崩壊危険箇所(自然斜面) ····· 412
(6)-2 急傾斜地崩壊危険箇所（人工斜面） ····· 443
(7)　土砂災害警戒区域・土砂災害特別警戒区域 指定区域 ····· 445
(8)　山地災害危険地区～山腹崩壊危険地区（民有林・国有林） ····· 500
(8)-2 山地災害危険地区～崩壊土砂流出危険地区（民有林・国有林） ····· 525
(8)-3 山地災害危険地区～地すべり危険地区（民有林） ····· 528
(9)　ため池 ····· 537
(10)　小規模崩壊危険区域 ····· 560

３　災害備蓄物資・資材保有状況
(1)　備蓄物資 ····· 568
(2)　海上流出油対策資材の保有状況 ····· 569
(3)　防疫用備蓄物資 ····· 570

４　医療機関
(1)　救急病院指定医療機関 ····· 571
(2)　救急診療所指定医療機関 ····· 571

５　本庁及び各支所 ····· 572

６　災害時関連施設
(1)　避難場所、避難所等一覧 ····· 573
(2)　要配慮者利用施設 ····· 581
(3)　ヘリポート候補地の状況 ····· 613
(4)　地下街等一覧 ····· 614

７　変電所及びガス施設の現況 ····· 615

８　福山市消防計画 ····· 617

９　自主防災組織の結成状況 ····· 640

１０　条例等
(1)　福山市防災会議条例 ····· 642
(2)　福山市災害対策本部条例 ····· 644
(3)　福山市地域防災計画に定める大規模な工場その他の施設の用途及び
規模を定める条例 ····· 646

１１　福山市防災会議委員名簿 ····· 647

１２　福山市災害応急対策協力事業者名簿 ····· 651

１３　参考資料
災害報告に係る用語の定義 ····· 657

# 広島県内航空消防応援協定書

広島市を甲とし、福山市を乙として、甲乙両当事者は、消防組織法（昭和２２年法律第２２６号）第３９条の規定に基づき、甲の所有する回転翼航空機（以下「航空機」という。）を用いた災害の応援について、次のとおり協定を締結した。

（目的）

第１条　この協定は、乙の区域内において発生した災害に甲は、航空機を活用して応援することにより、災害による被害の軽減を図ることを目的とする。

（対象とする災害）

第２条　この協定の対象とする災害は、消防組織法第１条に規定する水火災又は地震等の災害で、航空機の特性を十分に発揮することができ、かつ、その必要性が認められる災害とする。

（運営経費の負担）

第３条　乙は、甲の航空機を活用することに対し、航空機の運営に要する経費を負担するものとする。

（運航の基準）

第４条　航空機による災害の応援要請その他運航について必要な事項は、別に定める「広島県航空消防の運航に関する要綱」によるものとする。

（航空機の指揮）

第５条　乙の要請に基づく航空機の運航の指揮は、乙の長又は消防長が航空機の長に対して行うものとする。

２　航空機の長は、航空機運航上、気象条件が運航に適しない場合又は航空機の性能限界をこえる場合等支障があると認めるときは、前項の規定にかかわらず、必要な措置をとることができる。

（応援経費の負担）

第６条　航空機の応援に要する経費の負担は、次の各項に定めるところによるものとする。

２　応援中に発生した事故の処理に要する経費で次に掲げる経費は、要請した乙の負担とする。ただし、甲の重大な過失により発生した損害は、甲の負担とする。

⑴　土地、建物、工作物等に対する補償費

⑵　一般人の死傷に伴う損害補償

３　前項に定める乙の負担額は、航空保険により支払われる金額を控除した額とする。

４　前各項に定める経費以外の諸経費については、その都度甲及び乙が協議して定めるものとする。

（協定期間）

第７条　この協定の有効期間は、協定施行の日から平成３０年３月３１日までとする。

ただし、協定期間の満了する日までに、甲又は乙からなんらの意思表示がないときは、協定の有効期間は更に１年間延長されるものとし、その後も同様とする。

（疑義の解決）

第８条　この協定に定める事項に疑義が生じた場合又はこの協定に定めのない事項で必要がある場合は、甲及び乙が協議して定めるものとする。

この協定の締結を証するため、協定書２通を作成し、甲乙記名押印のうえ、各自その１通を所持するものとする。

附　則

１　この協定は、平成２９年９月１日から施行する。

２　広島県内航空消防応援協定書（平成１８年４月１日施行）は、この協定の施行の日の前日をもって廃止する。

３　航空機による応援については、広島県内広域消防相互応援協定書（平成２９年６月１日施行）は、適用しない。

平成２９年９月１日

甲　広島市
代表者　　広島市長　　松井　一實

乙　福山市
代表者　　福山市長　　枝廣　直幹

# 広島県防災ヘリコプター応援協定

広島県を甲とし、福山地区消防組合を乙として、甲乙両当事者は、甲の所有する防災ヘリコプター（以下「航空機」という。）を用いた災害時の応援について、次のとおり協定を締結した。

（目的）

第１条　この協定は、乙が災害による被害を最小限に防止するため、航空機の応援を求めることに関し、必要な事項を定めるものとする。

（協定区域）

第２条　本協定に基づき乙が航空機の応援を求めることができる地域は、乙の区域とする。

（災害の範囲）

第３条　この協定において「災害」とは、消防組織法（昭和２２年法律第２２６号）第１条に規定する水火災又は地震等の災害をいう。

（応援要請）

第４条　この協定に基づく応援要請は、乙の長が、次のいずれかに該当し、航空機の活動を必要と判断する場合に、広島県知事（以下「知事」という。）に対して行うものとする。

⑴　災害が、隣接する市町村等に拡大し、又は影響を与えるおそれのある場合

⑵　乙の消防力によっては、防御が著しく困難と認められる場合

⑶　その他救急救助活動等において、航空機による活動が最も有効な場合

（応援要請の方法）

第５条　応援要請は、広島県防災航空センターに電話等により、次の事項を明らかにして行うものとする。

⑴　災害の種別

⑵　災害発生の日時、場所及び被害の状況

⑶　災害発生現場の気象状態

⑷　災害現場の最高指揮者の職名・氏名及び連絡方法

⑸　場外離着陸場の所在地及び地上支援体制

⑹　応援に要する資器材の品目及び数量

⑺　その他の必要事項

（防災航空隊の派遣）

第６条　知事は、前条の規定により応援要請を受けたときは、災害発生現場の気象状態等を確認の上、応援するものとする。

２　前条の規定による応援要請に応じることができない場合は、知事は、その旨を速やかに乙の長に通報するものとする。

（防災航空隊の隊員の指揮）

第７条　前条第１項の規定により応援する場合において、災害現場における広島県防災航空隊の隊員（以下「隊員」という。）の指揮は、乙の長又は消防長が行うものとする。この場合において、航空機に搭乗している運航指揮者が航空機の運航に重大な支障があると認めたときは、その旨乙の長又は消防長に通告するものとする。

（消防活動に従事する場合の特例）

第８条　応援要請に基づき隊員が消防活動に従事する場合には、乙の長から隊員を派遣している市町村等の長に対して、広島県内広域消防相互応援協定（以下「相互応援協定」という。）第４条の規定に基づく応援要請があったものとする。

（経費負担）

第９条 この協定に基づく応援に要する運航経費は、甲が負担するものとする。

２　前条に該当する活動に従事する場合においても、応援に要する運航経費は、相互応援協定第８条の規定にかかわらず、甲が負担するものとする。

（その他）

第１０条 この協定に定めのない事項は、甲乙両者が協議して定めるものとする。

（適用）

第１１条 この協定は、平成８年７月１１日から実施する。

この協定の締結を証するため、本書２通を作成し、知事及び乙の長は記名押印の上、各自それぞれ１通を所持する。

甲　　広島県
　　代表者　広島県知事　　藤 田　雄 山

乙　　福山地区消防組合
　　管理者　　三 好　　章

# 災害時の相互応援に関する協定書

災害対策基本法（昭和３６年法律第２２３号）第８条第２項第１２号の規定に基づき、広島県（以下「県」という。）及び広島県内の市町村は、広島県内で災害が発生し、災害を受けた市町村（以下「被災市町村」という。）が独自では十分な応急措置が実施できない場合に、広島県内の他の市町村に応援要請する応急措置等を迅速かつ円滑に遂行するため、また、県を通じて行う他の都道府県の市町村との災害時の相互応援を迅速かつ円滑に遂行するため、次のとおり協定を締結した。

（応援の種類）

第１条　応援の種類は、次のとおりとする。

⑴　食料、飲料水、生活必需物資及びその供給に必要な資機材の提供

⑵　被災者の救出、医療、防疫、施設の応急復旧等に必要な物資及び資機材の提供

⑶　救援活動等に必要な車両、舟艇、航空機及び資機材の提供

⑷　医療、救援、応急復旧等に必要な医療職、技術職、技能職等の職員の人的応援

⑸　被災者を一時収容するための施設の提供

⑹　前各号に定めるもののほか特に要請のあった事項

（応接要請の手続等）

第２条　応援を受けようとする市町村は、原則として、次の事項を明らかにして、第４条に定める県又は市町村の連絡担当部局（以下「連絡担当部局」という。）を通じて、電話、ファクシミリ等により要請し、後日、速やかに文書を提出するものとする。

⑴　災害の状況

⑵　前条第１号から第３号までに掲げる応援を要請する場合にあっては、物資等の品名、数量等

⑶　前条第４号に掲げる応援を要請する場合にあっては、職種別人員

⑷　前条第５号に掲げる応援を要請する場合にあっては、収容を要する被災者の状況及び人数

⑸　応援を必要とする区域並びに受入地点及び受入地点への経路

⑹　応援を必要とする期間

⑺　前各号に掲げるもののほか必要な事項

２　被災市町村以外の市町村は、通信の途絶等により被災市町村との連絡が取れず、災害の実態に照らし特に緊急を要し、被災市町村が前項の要請を行ういとまがないと認められるときは、同項の要請を待たないで、必要な応援を行うことができるものとする。

この場合には、同項の要請があったものとみなす。

３　他の都道府県の市町村の応援を受けようとする市町村は、県の連絡担当部局を通じて要請するものとする。

４　県を通じて他の都道府県の市町村から応援要請を受けた市町村は、速やかに応援の諾否を県に通報するものとする。

５　県は、市町村間の応援について必要な指示又は調整を行うものとする。

（応援経費の負担）

第３条　応援に要した経費は、原則として応援を受けた市町村の負担とする。

２　応援を受けた市町村が、前項に規定する経費を支弁するいとまがなく、かつ、応援を受けた市町村から要請があった場合には、応援した市町村は一時繰替支弁するものとする。

３　前２項に定めるもののほか経費の負担等に関し必要な事項は、別紙「応援経費の負担基準」に定めるところによる。

（連絡担当部局）

第４条　県及び市町村は、あらかじめ相互応援のための連絡担当部局を定め、災害が発生したときは、速やかに情報を相互に連絡するものとする。

（連絡協議会の設置）

第５条　県及び市町村は、この協定に基づいて応援が円滑に行われるよう、広島県災害時相互応援連絡協議会を設置し、定期的に研究・協議するものとする。

（他の協定との関係）

第６条　この協定は、市町村が別に締結した災害時の相互応援に関する協定その他災害応援に関して定められた他の手続きを排除するものではない。

（その他）

第７条　この協定の実施に関し必要な事項及びこの協定に定めのない事項は、県及び市町村が協議して定めるものとする。

（施行）

第８条　この協定は、平成８年１２月２日から施行する。

以上のとおり協定を締結したことを証するため、この協定書８７通を作成し、県及び各市町村が記名・押印をして、各自その１通を所持する。

平成８年１２月２日

| | | | | | |
|---|---|---|---|---|---|
| 広島県 | 代表者 | 広島県知事 | 熊野町 | 代表者 | 熊野町長 |
| 広島市 | 代表者 | 広島市長 | 坂町 | 代表者 | 坂町長 |
| 呉市 | 代表者 | 呉市長 | 江田島町 | 代表者 | 江田島町長 |
| 竹原市 | 代表者 | 竹原市長 | 音戸町 | 代表者 | 音戸町長 |
| 三原市 | 代表者 | 三原市長 | 倉橋町 | 代表者 | 倉橋町長 |
| 尾道市 | 代表者 | 尾道市長 | 下蒲刈町 | 代表者 | 下蒲刈町長 |
| 因島市 | 代表者 | 因島市長 | 蒲刈町 | 代表者 | 蒲刈町長 |
| 福山市 | 代表者 | 福山市長 | 大野町 | 代表者 | 大野町長 |
| 府中市 | 代表者 | 府中市長 | 湯来町 | 代表者 | 湯来町長 |
| 三次市 | 代表者 | 三次市長 | 佐伯町 | 代表者 | 佐伯町長 |
| 庄原市 | 代表者 | 庄原市長 | 吉和村 | 代表者 | 吉和村長 |
| 大竹市 | 代表者 | 大竹市長 | 宮島町 | 代表者 | 宮島町長 |
| 東広島市 | 代表者 | 東広島市長 | 能美町 | 代表者 | 能美町長 |
| 廿日市市 | 代表者 | 廿日市市長 | 沖美町 | 代表者 | 沖美町長 |
| 府中町 | 代表者 | 府中町長 | 大柿町 | 代表者 | 大柿町長 |
| 海田町 | 代表者 | 海田町長 | 加計町 | 代表者 | 加計町長 |

筒賀村　代表者　筒賀村長
戸河内町　代表者　戸河内町長
芸北町　代表者　芸北町長
大朝町　代表者　大朝町長
千代田町　代表者　千代田町長
豊平町　代表者　豊平町長
吉田町　代表者　吉田町長
八千代町　代表者　八千代町長
美土里町　代表者　美土里町長
高宮町　代表者　高宮町長
甲田町　代表者　甲田町長
向原町　代表者　向原町長
黒瀬町　代表者　黒瀬町長
福富町　代表者　福富町長
豊栄町　代表者　豊栄町長
大和町　代表者　大和町長
河内町　代表者　河内町長
本郷町　代表者　本郷町長
安芸津町　代表者　安芸津町長
安浦町　代表者　安浦町長
川尻町　代表者　川尻町長
豊浜町　代表者　豊浜町長
豊町　代表者　豊町長
大崎町　代表者　大崎町長
東野町　代表者　東野町長
木江町　代表者　木江町長
瀬戸田町　代表者　瀬戸田町長
御調町　代表者　御調町長
久井町　代表者　久井町長
向島町　代表者　向島町長
甲山町　代表者　甲山町長
世羅町　代表者　世羅町長
世羅西町　代表者　世羅西町長
内海町　代表者　内海町長
沼隈町　代表者　沼隈町長
神辺町　代表者　神辺町長
新市町　代表者　新市町長
油木町　代表者　油木町長
神石町　代表者　神石町長
豊松村　代表者　豊松村長

三和町　代表者　三和町長
上下町　代表者　上下町長
総領町　代表者　総領町長
甲奴町　代表者　甲奴町長
君田村　代表者　君田村長
布野村　代表者　布野村長
作木村　代表者　作木村長
吉舎町　代表者　吉舎町長
三良坂町　代表者　三良坂町長
三和町　代表者　三和町長
西城町　代表者　西城町長
東城町　代表者　東城町長
口和村　代表者　口和村長
高野町　代表者　高野町長
比和町　代表者　比和町長

応援経費の負担基準

１　応援職員の派遣に要する経費の負担等

第３条第１項に定める経費のうち、第１条第４号に定める応援職員の派遣に要する経費の負担については、次のとおりとする。

ア　応援を受けた市町村が負担する経費の額は、応援をした市町村が定める規定により算定した当該応援職員の旅費の額及び諸手当の額の範囲内とする。

イ　応援職員が応援業務により死亡し、負傷し、若しくは疾病にかかり、又は障害の状態となった場合における公務災害補償に要する経費は、応援をした市町村の負担とする。

ウ　応援職員が業務上第三者に損害を与えた場合において、その損害が応援業務の従事中に生じたものについては応援を受けた市町村が、応援を受けた市町村への往復の途中において生じたものについては応援をした市町村が賠償の責めに任ずる。

エ　ア、イ及びウのほか、応援職員の派遣に要する経費については、応援を受けた市町村及び応援をした市町村が協議して定める。

２　経費の一時繰替支弁等

(1)　応援をした市町村は、第３条第２項に定める応援に要する経費を一時繰替支弁した場合は、次に掲げる経費に相当する額を、応援を受けた市町村に請求する。

| 区　　分 | 経　　費 |
|---|---|
| 第１条第１号及び第２号の物資に係るもの | 購入費及び輸送費 |
| 第１条第１号から第３号までの資機材（同条第３号の車両、舟艇及び航空機を含む。）に係るもの | 借上料、燃料費、輸送費、維持管理費及び破損又は故障が生じた場合の修理費 |
| 第１条第４号の職員の派遣に係るもの | １に定める経費 |
| 第１条第５号の施設の提供に係るもの | 借上料 |
| 第１条第６号の特に要請のあった事項に係るもの | 実施に要した経費 |

(2)　(1)の請求は、応援をした市町村の市長村長名による請求書により、連絡担当部局を経由して応援を受けた市町村の市町村長に請求するものとする。

(3)　(1)及び(2)により難いときは、応援を受けた市町村及び応援をした市町村が協議して定める。

# 中核市災害時相互応援に関する協定

中核市各市（以下「協定市」という）は、いずれかの市域において災害が発生し、被害を受けた都市（以下「被災市」という）が独自では十分な応急措置が実施できない場合に、被災市の要請にこたえ、当該災害により被害を受けていない市が友愛的精神に基づき、相互に応援協力し、被災市の災害応急対策、災害復旧及び災害からの復興を円滑に遂行するため、次のとおり協定を締結する。

（応援の種類）

第１条　応援の種類は、次のとおりとする。

(1)　食糧、飲料水及び生活必需物資並びにその供給に必要な資器材の提供

(2)　被災者の救出、医療、防疫、施設の応急復旧等及び災害からの復興に必要な資器材及び物資の提供

(3)　救援及び救助活動に必要な車両等の提供

(4)　救助及び応急復旧及び災害からの復興に必要な職員の派遣

(5)　前各号に掲げるもののほか、特に要請があった事項

２　被災市は、災害による被害により被災市のホームページを利用して災害情報等の発信をすることができなくなったときは、協定市に対し、当該災害情報等を協定市のホームページに掲載することを要請することができる。

（応援要請の手続き）

第２条　応援を要請しようとする被災市は、次の事項を明らかにし、第５条に定める連絡担当部局を通じて、電話又は電信により応援を要請するものとする。この場合において、被災市は必要事項を記載した文書を後日、速やかに協定市に送付しなければならない。

(1)　被害の状況

(2)　前条第１項第１号から第３号までに掲げる応援を要請する場合にあっては、物資等の品名、数量等

(3)　前条第１項第４号に掲げる応援を要請する場合にあっては、職員の職種及び人員並びに業務内容

(4)　応援場所及び応援場所への経路

(5)　応援の期間

(6)　前各号に掲げるもののほか、必要な事項

（応援の実施）

第３条　応援を要請された協定市は、法令その他特別に定めがある場合を除くほか、極力これに応じ応援活動に努めるものとする。

2　激甚な災害が発生し、通信の途絶等により被災市との連絡がとれない場合には、被災市以外の協定市相互が連絡調整し、自主応援活動を行うことができる。

（応援経費の負担）

第４条　応援に要した経費は、協定市が協議して別に定める。

（連絡担当部局）

第５条　協定市は、あらかじめ相互応援のための連絡担当部局を定め、災害が発生したときは、速やかに情報を相互に交換するものとする。

（資料の交換）

第 6 条　協定市は、この協定に基づく応援が円滑に行われるよう、毎年 1 回地域防災計画その他参考資料を相互に交換するものとする。

（会議）

第 7 条　この協定の運用体制を整備し、併せて協定市の防災体制の整備に資するため、中核市市長会事務担当者会議の補助機関として中核市市長会防災担当者会議を置く。

（事務局）

第 8 条　この協定の実施に必要な連絡調整を行うため、中核市市長会防災担当者会議の会長の属する市に事務局を設置する。

（雑則）

第 9 条　この協定の締結後、新たに中核市への移行によりこの協定への参加希望がある場合は、特段の事情のない限り、協定市はこれを受け入れるものとする。

（その他）

第 10 条　この協定は、協定市及び協定市の各機関が消防組織法（昭和 22 年法律第 226 号）第 39 条第 2 項の規定により別に締結した相互応援に関する協定及び水防に係る応援に関し締結した協定等に基づく応援を排除するものではない。

第 11 条　この協定の締結に関し必要な事項及びこの協定に定めのない事項については、協定市が協議して定めるものとする。

（協定の発効）

第 12 条　この協定は、平成 31 年 4 月 1 日から効力を発生するものとする。

平成 31 年 4 月 1 日

| | |
|---|---|
| 函館市 | 函館市長 |
| 旭川市 | 旭川市長 |
| 青森市 | 青森市長 |
| 秋田市 | 秋田市長 |
| 山形市 | 山形市長 |
| 郡山市 | 郡山市長 |
| いわき市 | いわき市長 |
| 盛岡市 | 盛岡市長 |
| 宇都宮市 | 宇都宮市長 |
| 川越市 | 川越市長 |
| 越谷市 | 越谷市長 |
| 八王子市 | 八王子市長 |
| 甲府市 | 甲府市長 |
| 船橋市 | 船橋市長 |
| 横須賀市 | 横須賀市長 |
| 柏市 | 柏市長 |
| 前橋市 | 前橋市長 |

| | |
|---|---|
| 高崎市 | 高崎市長 |
| 富山市 | 富山市長 |
| 福井市 | 福井市長 |
| 金沢市 | 金沢市長 |
| 長野市 | 長野市長 |
| 岐阜市 | 岐阜市長 |
| 豊橋市 | 豊橋市長 |
| 岡崎市 | 岡崎市長 |
| 豊田市 | 豊田市長 |
| 高槻市 | 高槻市長 |
| 枚方市 | 枚方市長 |
| 東大阪市 | 東大阪市長 |
| 寝屋川市 | 寝屋川市長 |
| 姫路市 | 姫路市長 |
| 奈良市 | 奈良市長 |
| 和歌山市 | 和歌山市長 |
| 大津市 | 大津市長 |
| 西宮市 | 西宮市長 |
| 尼崎市 | 尼崎市長 |
| 豊中市 | 豊中市長 |
| 倉敷市 | 倉敷市長 |
| 福山市 | 福山市長 |
| 呉市 | 呉市長 |
| 下関市 | 下関市長 |
| 高松市 | 高松市長 |
| 松山市 | 松山市長 |
| 高知市 | 高知市長 |
| 長崎市 | 長崎市長 |
| 佐世保市 | 佐世保市長 |
| 大分市 | 大分市長 |
| 宮崎市 | 宮崎市長 |
| 鹿児島市 | 鹿児島市長 |
| 久留米市 | 久留米市長 |
| 那覇市 | 那覇市長 |

協定締結権者

倉　敷　市　長

（参考）

中核市市長会防災担当者会議

| ブロック名称 | 地方 | 構　　成　　市 |
|---|---|---|
| 北海道・東北・関東ブロック（23 市） | 北海道・東北地方 | 函館市、旭川市、青森市、秋田市、郡山市、 いわき市、盛岡市、山形市、八戸市、福島市 |
| | 関東地方 | 宇都宮市、川越市、越谷市、船橋市、横須賀市、八王子市、柏市、前橋市、高崎市、藤沢市、越谷市、川口市、水戸市、つくば市 |
| 中部ブロック（13 市） | 北陸・甲信越地方 | 富山市、金沢市、長野市、福井市、甲府市、松本市 |
| | 東海地方 | 岐阜市、豊橋市、岡崎市、豊田市<br>四日市市、津市、一宮市 |
| 近畿・中国ブロック（19 市） | 近畿地方 | 高槻市、東大阪市、姫路市、奈良市<br>和歌山市、大津市、枚方市、西宮市、尼崎市、豊中市、明石市、八尾市、寝屋川市 |
| | 中国地方 | 倉敷市、福山市、呉市、下関市、鳥取市、松江市 |
| 四国・九州ブロック（10 市） | 四国地方 | 高松市、松山市、高知市 |
| | 九州地方 | 長崎市、佐世保市、大分市、宮崎市、鹿児島市、久留米市、那覇市、佐世保市 |

（参考）

応援チーム

| 応援チーム番号 | 中　　核　　市　　名 |
|---|---|
| ① | 函館市・郡山市・宇都宮市・岡崎市・奈良市・松山市・長崎市・<br>枚方市、鳥取市・甲府市 |
| ② | いわき市・高崎市・柏市・長野市・大津市・福山市・大分市・<br>八王子市・明石市・寝屋川市 |
| ③ | 青森市・横須賀市・岐阜市・豊橋市・尼崎市・倉敷市・那覇市・<br>越谷市・八尾市・山形市 |
| ④ | 旭川市・前橋市・豊田市・高槻市・姫路市・高知市・鹿児島市・<br>呉市・福島市・福井市 |
| ⑤ | 秋田市・船橋市・金沢市・西宮市・和歌山市・下関市・宮崎市・<br>佐世保市・川口市 |
| ⑥ | 盛岡市・川越市・富山市・東大阪市・高松市・久留米市・豊中市・<br>八戸市・松江市 |

## 応援経費の負担基準

１　応援職員の派遣に要する経費の負担等

第３条第１項に定める経費のうち、第１条第４号に定める応援職員の派遣に要する経費の負担については、次のとおりとする。

ア　応援を受けた市町村が負担する経費の額は、応援をした市町村が定める規定により算定した当該応援職員の旅費の額及び諸手当の額の範囲内とする。

イ　応援職員が応援業務により死亡し、負傷し、若しくは疾病にかかり、又は障害の状態となった場合における公務災害補償に要する経費は、応援をした市町村の負担とする。

ウ　応援職員が業務上第三者に損害を与えた場合において、その損害が応援業務の従事中に生じたものについては応援を受けた市町村が、応援を受けた市町村への往復の途中において生じたものについては応援をした市町村が賠償の責めに任ずる。

エ　ア、イ及びウのほか、応援職員の派遣に要する経費については、応援を受けた市町村及び応援をした市町村が協議して定める。

２　経費の一時繰替支弁等

⑴　応援をした市町村は、第３条第２項に定める応援に要する経費を一時繰替支弁した場合は、次に掲げる経費に相当する額を、応援を受けた市町村に請求する。

| 区　　分 | 経　　費 |
|---|---|
| 第１条第１号及び第２号の物資に係るもの | 購入費及び輸送費 |
| 第１条第１号から第３号までの資機材（同条第３号の車両、舟艇及び航空機を含む。）に係るもの | 借上料、燃料費、輸送費、維持管理費及び破損又は故障が生じた場合の修理費 |
| 第１条第４号の職員の派遣に係るもの | １に定める経費 |
| 第１条第５号の施設の提供に係るもの | 借上料 |
| 第１条第６号の特に要請のあった事項に係るもの | 実施に要した経費 |

⑵　⑴の請求は、応援をした市町村の市町村長名による請求書により、連絡担当部局を経由して応援を受けた市町村の市町村長に請求するものとする。

⑶　⑴及び⑵により難いときは、応援を受けた市町村及び応援をした市町村が協議して定める。

（様式１）

第　　号
年　　月　　日

中核市連絡会防災担当者会議長　様

要請市

応援要請書

中核市災害時相互応援に関する協定に基づき、次のとおり応援を要請します。

１　応援を要請する理由

２　添付書類

３　連絡先
担当課

担当者

電話番号

ＦＡＸ番号

（様式１－２）　（様式２－１）

# 応援要請（計画）書　１　（物資の提供等）

| | | |
|---|---|---|
| 応援要請市 | 市名 | |
| | 所属 | |
| | 担当者 | |
| | 電話番号 | |
| | ＦＡＸ番号 | |

| | | |
|---|---|---|
| 応援市 | 市名 | |
| | 所属 | |
| | 担当者 | |
| | 電話番号 | |
| | ＦＡＸ番号 | |

| 応援要請内容（応援要請市が記入） | | | | | | |
|---|---|---|---|---|---|---|
| 品名 | 規格 | 数量 | 輸送先住所<br>（地図番号） | 輸送先名称：TEL | 現　地<br>責任者 | 輸　　送<br>希望日時 |
| | | | | 陸路<br>可　・　不可<br><br>最寄ヘリポート等 | | |

| 受諾内容（応援市が記入） | | | | | | | |
|---|---|---|---|---|---|---|---|
| 応援市 | 数量 | 輸送予定日時 | 所属 | 担当者 | 電話番号 | FAX 番号 | 備考 |
| | | | | | | | |

（様式１－３）　（様式２－２）

## 応援要請（計画）書　２　（職員の派遣）

| | | |
|---|---|---|
| 応援要請市 | 市名 | |
| | 所属 | |
| | 担当者 | |
| | 電話番号 | |
| | ＦＡＸ番号 | |

| | | |
|---|---|---|
| 応援市 | 市名 | |
| | 所属 | |
| | 担当者 | |
| | 電話番号 | |
| | ＦＡＸ番号 | |

| 応援要請内容（応援要請市が記入） | | | | | | |
|---|---|---|---|---|---|---|
| 職種 | 活動内容 | 人員 | 勤務場所<br>（地図番号） | 勤務先名称：TEL | 輸送手段 | 現地<br>責任者 |
| | | | | | 陸路<br>可 ・ 不可<br>最寄ヘリポート等 | |

| 受諾内容（応援市が記入） | | | | | | | |
|---|---|---|---|---|---|---|---|
| 応援市 | 人員 | 期間 | 派遣担当<br>所属 | 担当者 | 電話番号 | FAX 番号 | 備考 |
| | | ～ | | | | | |

（様式２）

第　　号

年　　月　　日

応援要請市・ブロック幹事市
（又は中核市連絡会防災担当者会議会長）　様

応援市　　市長
（又は〇〇ブロック幹事市　　市長）

応援計画書

中核市災害時相互応援に関する協定に基づき、次のとおり応援計画を作成したので通知します。

１　応援要請市名及び応援を要する理由

２　添付書類
- 応援要請書の写し
- 応援計画書（様式２－１、様式２－２）

３　連絡先
担当課

担当者

電話番号

ＦＡＸ番号

## 災害発生から応援活動の完了まで

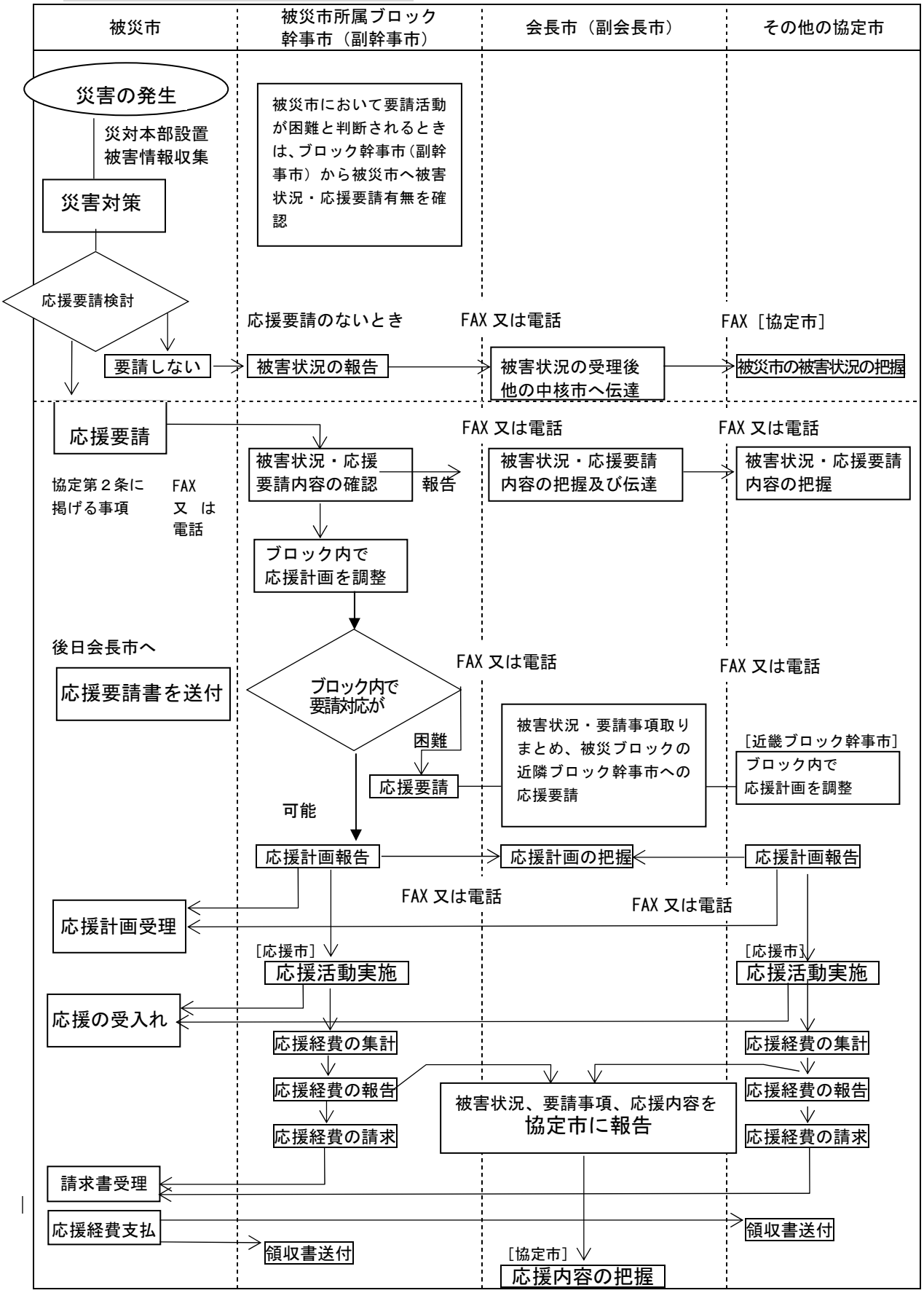

# 中核市災害時相互応援協定実施細目

（趣旨）

第 1 条　中核市災害相互応援協定第 11 条の規定に基づき、協定の実施に関し必要な事項を定めるものとする。

（経費等の負担）

第 2 条　協定第 1 条第 1 号から第 3 号までの規定の応援に要する経費のうち、次に掲げる経費は応援を要請した市（以下「応援要請市」という。）の負担とし、その他の経費は応援をした市（以下「応援市」という。）の負担とする。

(1)　協定第 1 条第 1 号及び第 2 号に掲げる食糧等の購入費及び輸送費

(2)　協定第 1 条第 3 号の車両等の借上料、燃料費、輸送費及び破損又は故障が生じた場合の修理費

2　協定第 1 条第 4 号の応援（以下「応援業務」という。）に要する経費の負担については、次のとおりとする。

(1)　応援業務に従事した職員（以下「応援職員」という。）の旅費及び諸手当は、応援市の条例等の規定により算定した旅費の額及び諸手当の額の範囲内において応援要請市の負担とする。

(2)　応援職員が応援業務により負傷し、疫病にかかり、障害の状態となり、又は死亡した場合における公務災害補償に要する経費は、応援市の負担とする。

(3)　応援職員が応援業務中第三者に損害を与えた場合において、その損害が応援業務の従事中に生じたものに係る賠償については応援要請市が、応援要請市への往復の途中において生じたものに係る賠償については応援市の負担とする。

(4)　前 3 号に定めるもののほか、応援業務に要する経費については、応援要請市と応援市との間で協議して定める。

3　応援職員は、応援市名を表示した腕章等の標識を付け、その身分を明らかにするものとする。

4　応援職員は、災害の状況に応じ、必要な被服、当座の食糧等を携帯するものとする。

5　応援要請市は、災害の状況に応じ、応援職員に対する宿舎の斡旋その他の便宜を供与するものとする。

（経費の請求）

第 3 条　前条に定める経費の請求は、応援市の市長名による請求書（関係書類添付）により、連絡担当部局を経由して応援要請市の長に宛てて行うものとする。

2　自主応援活動に要する経費の負担及び請求については、前条及び前項の規定を準用する。

（連絡担当部局）

第 4 条　協定第 5 条の規定により協定市は、相互応援のための連絡担当部局の課名、担当責任者及び同代理者の職氏名、電話番号その他連絡に必要な事項をあらかじめ相互に連絡するものとする。

（その他）

第5条　この実施細目により難い事項及び実施細目に定めのない事項は、協定市が協議して定めるものとする。

（実施細目の発効）

第6条　この実施細目は、平成28年4月1日から効力を発生するものとする。

平成28年 4 月1 日

| | |
|---|---|
| 函館市 | 函館市長 |
| 旭川市 | 旭川市長 |
| 青森市 | 青森市長 |
| 秋田市 | 秋田市長 |
| 郡山市 | 郡山市長 |
| いわき市 | いわき市長 |
| 盛岡市 | 盛岡市長 |
| 宇都宮市 | 宇都宮市長 |
| 川越市 | 川越市長 |
| 越谷市 | 越谷市長 |
| 八王子市 | 八王子市長 |
| 船橋市 | 船橋市長 |
| 横須賀市 | 横須賀市長 |
| 柏市 | 柏市長 |
| 前橋市 | 前橋市長 |
| 高崎市 | 高崎市長 |
| 富山市 | 富山市長 |
| 金沢市 | 金沢市長 |
| 長野市 | 長野市長 |
| 岐阜市 | 岐阜市長 |
| 豊橋市 | 豊橋市長 |
| 岡崎市 | 岡崎市長 |
| 豊田市 | 豊田市長 |
| 高槻市 | 高槻市長 |
| 枚方市 | 枚方市長 |
| 東大阪市 | 東大阪市長 |
| 姫路市 | 姫路市長 |
| 奈良市 | 奈良市長 |
| 和歌山市 | 和歌山市長 |
| 大津市 | 大津市長 |
| 西宮市 | 西宮市長 |

| | |
|---|---|
| 尼崎市 | 尼崎市長 |
| 豊中市 | 豊中市長 |
| 倉敷市 | 倉敷市長 |
| 福山市 | 福山市長 |
| 呉市 | 呉市長 |
| 下関市 | 下関市長 |
| 高松市 | 高松市長 |
| 松山市 | 松山市長 |
| 高知市 | 高知市長 |
| 長崎市 | 長崎市長 |
| 佐世保市 | 佐世保市長 |
| 大分市 | 大分市長 |
| 宮崎市 | 宮崎市長 |
| 鹿児島市 | 鹿児島市長 |
| 久留米市 | 久留米市長 |
| 那覇市 | 那覇市長 |

協定締結権者

| | |
|---|---|
| 豊橋市 | 豊橋市長 |

# 災害時の相互応援に関する協定書

備後圏域連携協議会を組織する市町（以下「協定市町」という。）は、いずれかの協定市町の区域内において災害が発生し、被害を受けた場合に、被害を受けた協定市町（以下「被災市町」という。）の要請にこたえ、当該災害により被害を受けていない協定市町が、相互に応援協力し、被災市町の応急対策及び復旧対策を迅速かつ円滑に遂行するため、次のとおり協定を締結する。

（趣旨）

第１条　この協定は、協定市町の区域内に災害が発生し、被災市町独自では十分に被災地の救援等応急措置が実施できない場合において、災害対策基本法（昭和３６年法律第２２３号）の趣旨にのっとり、相互の応援を円滑に遂行することに関し、必要な事項を定めるものとする。

（応援要請等）

第２条　協定市町は、被災市町から応援の要請を受けたときは、業務に重大な支障がない限り、応援を行うものとする。

２　前項の規定にかかわらず、特に被災市町における被害が甚大と認められる場合においては、協定市町は、災害の状況等を把握し、独自の判断で必要な応援を行うものとする。この場合には、同項の要請があったものとみなすものとする。

（応援の種類）

第３条　この協定における応援の種類は、次のとおりとする。

(1)　食料、飲料水及び生活必需物資並びにその供給に必要な資機材の提供

(2)　被災者の救出、医療、防疫、施設の応急復旧等に必要な物資及び資機材の提供

(3)　救助及び応急復旧に必要な職員の派遣

(4)　救援活動等に必要な車両、舟艇及び資機材の提供

(5)　被災者を一時収容するための施設（以下「避難施設」という。）の提供

(6)　前各号に掲げるもののほか、特に必要と認めて要請する事項

（応援要請の窓口）

第４条　協定市町は、あらかじめこの協定に関する連絡担当部局を定め、相互に通知するとともに、災害が生じたときは、必要な情報を速やかに提供するものとする。

（応援要請の手続等）

第５条　応援を要請する場合は、次の各号に掲げる事項を明らかにして、協定市町に対し災害応援要請書（以下「要請書」という。）を提出するものとする。ただし、要請書を提出するいとまがないと認められるときは、前条に定める協定市町の連絡担当部局を通じて、電話等の通信手段により要請し、後日、速やかに要請書を提出するものとする。

(1)　被害の状況

(2)　必要とする物資及び資機材の品名並びに数量

(3)　必要とする職員の職種別人員及び派遣期間

(4)　応援を必要とする区域並びに受入地点及び受入地点への経路

(5)　避難施設に収容を要する被災者の状況及び人数並びに避難施設の提供を必要とする期間

(6)　前各号に掲げるもののほか、特に必要と認められる事項

（応援経費の負担）

第６条　応援に要した経費は、原則として応援を受けた被災市町の負担とする。

２　応援を受けた被災市町が、前項に規定する経費を支弁するいとまがなく、かつ、応援を受けた被災市町から要請があった場合には、応援した協定市町は一時繰替支弁するものとする。

３　前２項に定めるもののほか経費の負担等に関し必要な事項は、別に定めるものとする。

（連絡会議の設置）

第７条　この協定に基づき、災害時の相互応援が円滑に行われるよう、備後圏域自治体防災連絡会議を設置し、災害時の相互応援について定期的に研究及び協議を行うものとする。

（他の協定との関係）

第８条　この協定は、協定市町が別に締結した災害時の相互応援に関する協定その他災害応援に関して定められた他の手続を排除するものではない。

（その他）

第９条　この協定に定めるもののほか、この協定の実施に関し必要な事項又はこの協定に定めのない事項については、その都度協定市町が協議して定めるものとする。

この協定の締結を証するため、この協定書９通を作成し、各協定市町が記名押印のうえ、各自その１通を保有する。

２０２４年（令和６年）　４月　１日

三原市長

岡　田　吉　弘

尾道市長

平　谷　祐　宏

福山市長

枝　広　直　幹

府中市長

小　野　申　人

竹原市長

今　榮　敏　彦

世羅町長

奥　田　正　和

神石高原町長

入　江　嘉　則

笠岡市長

小　林　嘉　文

井原市長

大　舌　勲

# 応援経費の負担基準

１　応援職員の派遣に要する経費の負担等

災害時の相互応援に関する協定第６条第１項に定める経費のうち、第３条第３号に定める応援職員の派遣に要する経費の負担については、次のとおりとする。

⑴　応援を受けた被災市町が負担する経費の額は、応援をした協定市町の規程により算定した当該応援職員の旅費の額及び諸手当の額の範囲内とする。

⑵　応援職員が応援業務により死亡し、負傷し、若しくは疾病にかかり、又は障害の状態となった場合における公務災害補償に要する経費は、応援をした協定市町の負担とする。

⑶　応援職員が業務上第三者に損害を与えた場合において、その損害が応援業務の従事中に生じたものについては応援を受けた被災市町が、応援を受けた被災市町への往復の途中において生じたものについては応援をした協定市町が賠償の責めに任ずる。

⑷　⑶に掲げるもののほか、応援職員の派遣に要する経費については、応援を受けた被災市町及び応援をした協定市町が協議して定める。

２　経費の一時繰替支弁等

⑴　応援をした協定市町は、第６条第２項に定める応援に要する経費を一時繰替支弁した場合は、次に掲げる経費に相当する額を、応援を受けた被災市町に請求する。

| 区　分 | 経　費 |
|---|---|
| 第３条第１号及び第２号の物資に係るもの | 購入費及び輸送費 |
| 第３条第１号及び第２号並びに第４号の資機材（同条第４号の車両、舟艇を含む。）に係るもの | 借上料、燃料費、輸送費、維持管理費及び破損又は故障が生じた場合の修理費 |
| 第３条第３号の職員の派遣に係るもの | １に定める経費 |
| 第３条第５号の施設の提供に係るもの | 借上料 |
| 第３条第６号の特に要請のあった事項に係るもの | 実施に要した経費 |

⑵　⑴の請求は、応援をした協定市町の市町長名による請求書により、連絡担当部局を経由して応援を受けた被災市町の市町長に請求するものとする。

⑶　⑴及び⑵により難いときは、応援を受けた被災市町及び応援をした協定市町が協議して定める。

瀬戸内・海の路ネットワーク災害時相互応援に関する協定

（目的）

第１条　この協定は、瀬戸内・海の路ネットワーク推進協議会（以下「海ネット」という。）を構成する会員のうち、この協定を締結した会員（以下「海ネット共助会員」という。）が、海ネット共助会員の地域において地震等による災害が発生し、被災会員独自では十分な応急対応ができない場合に、主に海の路を介した連携により、相互に救援協力し、被災会員の応急及び復旧対策を円滑に遂行することを目的に締結するものである。

（応援の種類）

第２条　応援の種類は、次のとおりとする。

(1)　応急対策並びに応急復旧に必要な資機材及び物資の提供

(2)　応急対策及び応急復旧に必要な職員の派遣

(3)　医療機関への被災傷者等の受入れ

(4)　被災者への臨時的な居住施設の提供

(5)　前各号に定めるもののほか、特に要請があった事項

（地域ブロックの設置）

第３条 災害の規模等に応じて応援を円滑に行うため、以下のとおり地域ブロックを設置する。

| 地域ブロック | 海ネット共助会員 |
|---|---|
| 近畿・中国ブロック | 大阪府堺市、大阪府岸和田市、大阪府貝塚市、大阪府高石市、<br>大阪府忠岡町、大阪府岬町<br>兵庫県姫路市、兵庫県明石市、兵庫県洲本市、兵庫県南あわじ市、<br>兵庫県淡路市、兵庫県播磨町<br>和歌山県海南市、和歌山県湯浅町、和歌山県由良町<br>岡山県玉野市、岡山県笠岡市、岡山県浅口市<br>広島県広島市、広島県呉市、広島県竹原市、広島県三原市、<br>広島県尾道市、広島県福山市、広島県大竹市、広島県東広島市、<br>広島県廿日市市、広島県江田島市、広島県海田町、広島県坂町<br>山口県下関市、山口県宇部市、山口県山口市、山口県防府市、<br>山口県岩国市、山口県光市、山口県柳井市、山口県山陽小野田市、<br>山口県周防大島町、山口県上関町 |
| 四国・九州ブロック | 徳島県小松島市、徳島県松茂町<br>香川県高松市、香川県丸亀市、香川県坂出市、香川県観音寺市、<br>香川県さぬき市、香川県東かがわ市、香川県三豊市、香川県土庄町、<br>香川県小豆島町、香川県直島町、香川県宇多津町、香川県多度津町<br>愛媛県松山市、愛媛県今治市、愛媛県宇和島市、愛媛県八幡浜市、<br>愛媛県新居浜市、愛媛県西条市、愛媛県大洲市、愛媛県伊予市、<br>愛媛県四国中央市、愛媛県上島町、愛媛県松前町、愛媛県愛南町<br>大分県中津市、大分県姫島村 |

（地域ブロックによる応援の連絡調整）

第４条　地域ブロックには地域ブロック幹事及び地域ブロック副幹事（以下「地域ブロック幹事等」という。）を置くものとし、海ネット共助会員から互選により選出するものとする。

２　地域ブロック幹事等の任期は、それぞれ１年とする。

３　地域ブロック幹事等は、被災会員に対する応援を速やかに行うため、地域ブロック内の総合調整を行うものとする。

（応援の要請）

第５条　被災会員は、応援が必要と判断したときは、次に掲げる事項を明らかにし、文書により所属する地域ブロック幹事等に対し要請するものとする。ただし、緊急の場合には、口頭、電話又は電信等により応援を要請することができる。この場合、当該要請後速やかに文書を提出するものとする。

⑴　災害の状況及び要請理由

⑵ 必要とする物資等の種類、数量、搬入場所及び経路

⑶ 必要とする職員の職種、活動内容、期間、人数及び派遣場所と経路

⑷ 受入れを必要とする被災傷者等の人数及び診療科目

⑸ 受入港及び受入港への海上経路

⑹ 前各号に掲げるもののほか、特に必要な事項

２　要請を受けた地域ブロック幹事（以下「応援とりまとめ幹事」という。）は、速やかに他の地域ブロック幹事等と協議を行い、被災会員を応援できる海ネット共助会員を決定し、その旨を被災会員及び他の地域ブロック幹事等並びに海ネット事務局に通知する。ただし、緊急の場合はこの限りではない。

３　通知を受けた海ネット事務局は、必要に応じて状況を関係機関に報告するものとする。

（応援の実施）

第６条　海ネット共助会員は、前条に規定する応援の要請を受けた場合、可能な範囲でこれを実施するものとする。

２　海ネット共助会員は、前条に規定する応援の要請がない場合でも、速やかに協議を行い、当該被災会員に応援が必要と判断したときは、応援を実施することができる。この場合は、前条に規定する応援の要請があったものとみなし、前条の規定を準用する。

３　応援とりまとめ幹事は、他の地域ブロック幹事等と緊密な連絡をとり、被災会員が必要とする応援を適切に実施できるよう努めるものとする。

（応援経費の負担）

第７条　応援に要した経費は、原則として被災会員が負担する。ただし、被災会員と応援を行う海ネット共助会員（以下、「応援会員」という。）との間で協議した結果、合意が得られた場合については、この限りではない。

２　被災会員において経費を支弁するいとまがなく、かつ、被災会員から要請があった場合は、応援会員は当該経費を一時繰替支弁するものとする。
３　前２項に定めるもののほか、経費負担等に関し必要な事項は別途調整を図る。

（協定運営協議会の設置）
第８条　この協定の運営を円滑に行うため、協定運営協議会を設置する。
⑴　協定運営協議会は、地域ブロック幹事等で構成する。
⑵　協定運営協議会には幹事及び副幹事を置くものとし、互選により選出するものとする。
⑶　前号の幹事及び副幹事の任期は、それぞれ１年とする。
⑷　協定運営協議会の事務局は、幹事の担当課内におき、協議会の庶務を行う。
２　協定運営協議会の行う業務は、以下のとおりとする。
⑴　この協定に参加又は離脱を希望する海ネット共助会員への同意
⑵　協定の実効性の確保に関する企画及び管理
⑶　この協定の運営に係る連絡及び調整
⑷　その他、この協定の運営に関し必要な事項の決定

（海ネット共助会員への参加及び離脱）
第９条　海ネット共助会員への参加及び離脱は、別紙様式の協定（参加・離脱）申請書を協定運営協議会へ提出し、当該申請書を協定運営協議会が受理したときをもって同意したものとみなす。
２　前条第１項第２号の幹事は、海ネット共助会員に異動があった場合は、速やかに他の海ネット共助会員及び海ネット事務局に通知する。

（他の協定との関係）
第１０条　この協定は、海ネット共助会員が既に締結している協定及び個別に締結する災害時の相互応援に関する協定を妨げるものではない。

（通信体制の整備）
第１１条　海ネット共助会員は、複数の通信体制を整備し、災害時における連絡手段の確保を図るよう努める。
２　海ネット共助会員は、相互応援のための窓口として、あらかじめ連絡担当部局を定めておくものとする。

（協定の実効性の確保）
第１２条　海ネット共助会員は、平素より相互に海の路を通じた交流・連携の推進を図りつつ、この協定の実効性の確保に努めるものとする。

（協定に関する協議）

第１３条　この協定に定めるもののほか、瀬戸内・海の路ネットワーク災害時相互応援に関し必要な事項は、協定運営協議会が別に定める。

附　則

この協定は、平成２４年３月２９日から施行する。

この協定は、平成２４年１０月２９日から施行する。

この協定は、平成２５年３月２７日から施行する。

この協定は、平成２５年５月２２日から施行する。

この協定は、平成２５年１０月２５日から施行する。

この協定は、平成２５年１２月２７日から施行する。

この協定は、平成２６年３月２８日から施行する。

この協定は、平成２６年５月２９日から施行する。

# 龍馬の絆で結ぶ災害時相互応援に関する協定

「龍馬の絆で結ぶ都市間交流宣言」の宣言市区（以下「宣言市区」という。）は、宣言市区のいずれかにおいて災害が発生し、被害を受けた市区（以下「被災市区」という。）独自では十分な応急措置が実施できない場合に、被害を受けていない市区（以下「応援市区」という。）が、龍馬の「絆」に基づき、被災市区に対して速やかに応援隊（以下「龍馬救援隊」という。）の派遣等を行うため、次のとおり協定を締結する。

（龍馬救援隊が行う応援の種類）

第１条　龍馬救援隊が行う応援の種類は、次のとおりとする。

(1) 食料、飲料水及び生活必需品並びにその供給に必要な資器材の提供

(2) 被災者の救出、医療、防疫、施設の応急復旧等に必要な資器材及び物資の提供

(3) 救助及び応急復旧に必要な医療系職、技術系職、技能系職等の職員の派遣

(4) その他被災市区が特に要請した措置

（龍馬救援隊の派遣要請）

第２条　龍馬救援隊の派遣要請は、電話等の情報伝達手段により、次に掲げる事項を明らかにし、第６条に定める連絡担当部局を通じて行うものとする。ただし、状況把握が困難であるため、伝達できない事項がある場合には、当該事項を省略することができる。

(1) 被害の状況

(2) 前条第１号及び第２号に掲げる応援を要請する場合にあっては、物資等の名称及び数量

(3) 前条第３号に掲げる応援を要請する場合にあっては、職員の職種及び人数

(4) 龍馬救援隊の派遣期間

(5) その他龍馬救援隊の派遣に当たって必要な事項

２　被災市区は、前項の規定に基づく派遣要請を口頭で行った場合は、後日、速やかにその旨を応援市区に文書にて提出するものとする。

（龍馬救援隊の派遣実施）

第３条　龍馬救援隊の派遣要請を受けた応援市区は、法令その他特別に定めがある場合を除くほか、極力これに応じ派遣に努めるものとする。

２　応援市区は、通信の途絶等により、被災市区との連絡が取れない場合で、緊急に応援を行う必要があると認められるときは、自主的な判断により、龍馬救援隊の派遣等を行うことができるものとする。この場合、応援市区は応援内容等を被災市区に速やかに連絡するとともに、自律的な活動に努めるものとする。

（龍馬救援隊の派遣に係る経費の負担）

第４条　龍馬救援隊の派遣に要した経費の負担は、次に掲げるとおりとする。

(1) 龍馬救援隊の派遣に要した経費については、原則として被災市区の負担とする。

(2) 前条第２項に定める派遣に要した経費の負担は、応援市区と被災市区が協議して定める。

(3) 前２号の規定によりがたいときは、その都度関係する宣言市区間で協議するものとする。

（平常時の協力）

第５条　宣言市区は、平常時において、次に掲げる業務について相互に協力するものとする。

(1) 防災関連計画に係る情報交換や調査研究に関する業務

(2) 情報伝達訓練など防災訓練に関する業務

(3) その他龍馬救援隊の円滑な運用に関する業務

（連絡担当部局）

第６条　宣言市区は、龍馬救援隊の速やかな派遣を行うため、それぞれこの協定に関する連絡担当部局を置くものとする。

２　連絡担当部局は、平常時における本協定の円滑な運用に関する事務を行うとともに、災害発生時には速やかに情報交換を行い、龍馬救援隊の派遣準備を整えるものとする。

（他の協定との関係）

第７条　この協定は、宣言市区が別に締結する災害時相互応援に関する協定を妨げるものではない。

（協議）

第８条　この協定の実施に関し必要な事項及びこの協定に定めのない事項は、宣言市区が協議して定めるものとする。

この協定の成立を証するため、本書８通を作成し、各市区記名押印のうえ、各市区その１通を所持する。

平成２６年１１月１５日

| | |
|---|---|
| 鹿児島市長 | 福山市長 |
| 霧島市長 | 京都市長 |
| 長崎市長 | 品川区長 |
| 下関市長 | 高知市長 |

# 災害時の相互応援に関する協定書

中海・宍道湖・大山圏域市長会と備後圏域連携協議会（以下「協定圏域」という。）とは、いずれかの圏域において災害が発生し、被害を受けた場合に、被害を受けた圏域の要請にこたえ、当該災害により被害を受けていない圏域が応援協力し、被災市町の応急対策及び復旧対策を迅速かつ円滑に遂行するため、次のとおり協定を締結する。

（目的）

第１条　この協定は、別紙の構成市町で構成する協定圏域の区域内に災害が発生し、当該圏域では十分に被災地の救援等応急措置が実施できない場合において、災害対策基本法（昭和３６年法律第２２３号）の趣旨にのっとり、相互の応援を円滑に遂行することに関し、必要な事項を定めるものとする。

（応援要請等）

第２条　協定圏域は、被災圏域から応援の要請を受けたときは、業務に重大な支障がない限り、応援を行うものとする。

２　前項の規定にかかわらず、特に被災圏域における被害が甚大と認められる場合においては、協定圏域は、災害の状況等を把握し、独自の判断で必要な応援を行うものとする。この場合には、同項の要請があったものとみなすものとする。

（応援の種類）

第３条　この協定における応援の種類は、次のとおりとする。

(1)　食料、飲料水及び生活必需物資並びにその供給に必要な資機材の提供

(2)　被災者の救出、医療、防疫、施設の応急復旧等に必要な物資及び資機材の提供

(3)　救助及び応急復旧に必要な職員の派遣

(4)　救援活動等に必要な車両、舟艇及び資機材の提供

(5)　被災者を一時収容するための施設（以下「避難施設」という。）の提供

(6)　前各号に掲げるもののほか、特に必要と認めて要請する事項

（避難者の受入）

第４条　協定圏域は、協定の相手方圏域（以下「相手方圏域」という。）への避難の必要があると認めたときは、相手方圏域に対して避難者の受入れを要請し、要請を受けた圏域は、当該圏域が被災又は被災するおそれがあり受入れが困難な場合など、正当な理由があると認められる場合を除いて、避難者の受入れに努めるものとする。

（応援要請の窓口）

第５条　協定圏域は、あらかじめこの協定に関する連絡担当部局を定め、相互に通知するとともに、災害が生じたときは、必要な情報を速やかに提供するものとする。

（応援要請の手続き等）

第６条　応援を要請する場合は、次の各号に掲げる事項を明らかにして、相手方圏域に対し、災害応援要請書（以下「要請書」という。）を提出するものとする。ただし、要請書を提出するいとまがないと認められるときは、前条に定める協定圏域の連絡担当部署を通じて、電話等の通信手段により要請し、後日、速やかに要請書を提出するものとする。

(1)　被害の状況

(2)　必要とする物資及び資機材の品名並びに数量

(3)　必要とする職員の職種別人員及び派遣期間

(4)　応援を必要とする区域並びに受入地点及び受入地点への経路

(5)　避難施設に収容を要する被災者の状況及び人数並びに避難施設の提供を必要とする期間

(6)　前各号に掲げるもののほか、特に必要と認められる事項

（経費の負担等）

第７条　応援に要した経費は、原則として応援を受けた被災市町が負担するものとする。

２　応援を受けた被災市町が、前項に規定する経費を支弁するいとまがなく、かつ、応援を受けた被災市町から要請があった場合には、応援した協定圏域の市町は、一時繰替支弁するものとする。

３　前２項に定めるもののほか経費の負担等に関し必要な事項は、別に定めるものとする。

（他の協定との関係）

第８条　この協定は、協定圏域が別に締結した災害時の相互応援に関する協定、その他災害応援に関して定められた他の手続きを排除するものではない。

（その他）

第９条　この協定の実施に関し必要な事項及びこの協定に定めのない事項は、その都度協定圏域が協議して定めるものとする。

以上のとおり協定を締結したことを証するため、この協定書２通を作成し、協定圏域の各代表者が記名・押印をして、各自その１通を所持する。

２０１５年（平成２７年）５月１１日

中海・宍道湖・大山圏域市長会
会長　松江市長

備後圏域連携協議会
会長　福山市長

別　紙

| 協　定　圏　域　名 | 構　成　市　町 |
|---|---|
| 中海・宍道湖・大山圏域市長会 | 松江市、出雲市、米子市、安来市及び境港市 |
| 備後圏域連携協議会 | 福山市、三原市、尾道市、府中市、世羅町、<br>神石高原町、笠岡市及び井原市 |

# 協議書

災害時の相互応援に関する協定書第９条に基づき、次のとおり協議します。

【変更内容】

「別紙」に記載する構成市町の「府中市」の次に「、竹原市」を加える。

【変更理由】

備後圏域連携協議会に竹原市が加入したため

変更内容を証するため、本協議書２通を作成し、中海・宍道湖・大山圏域市長会と備後圏域連携協議会が記名押印の上、それぞれ各１通を保有する。

２０２４年（令和６年）４月１日

中海・宍道湖・大山圏域市長会

会長　松江市長　　上定　昭仁

備後圏域連携協議会

会長　福山市長　　枝広　直幹

# 災害時における物資供給に関する協定書

福山市（以下「甲」という。）と株式会社エブリイ、株式会社ププレひまわり及び株式会社ユーホー（以下「乙」という。）は、福山市地域防災計画 震災対策編 第２章 第３節「備蓄計画」に基づき、福山市内で地震、風水害、その他災害が発生し、又は発生のおそれがある場合（以下「災害時」という。）における、物資の供給について、次のとおり協定を締結する。

（趣　旨）

第１条　この協定は、災害時において、甲と乙が協力して、緑町公園等の避難住民を救援するための物資の供給について、必要な事項を定めるものとする。

（協力要請）

第２条　甲は、災害時において必要があると認めるときは、乙に対して乙の保有物資の供給について協力を要請することができる。

（協力実施）

第３条　乙は、前条の規定により甲から要請を受けたときは、保有物資の優先供給及び運搬に対する協力等に積極的に努めるものとする。

２　保有物資の優先供給期間は、災害発生直後からの３日間とする。

（供給物資）

第４条　甲が乙に供給を要請する物資の範囲は、次のとおりとする。

（１）食料品

（２）飲料品

（３）衣類

（４）日用生活品

（５）医薬品、医療材料

（６）その他甲が指定する物資

（要請手続き）

第５条　乙に対する甲の要請手続は、文書をもって行うものとする。ただし、緊急を要するときは、口頭又は電話等をもって要請し、事後文書を提出するものとする。

（受け取り及び運搬）

第６条　物資の引渡し場所は甲が指定し、甲は指定場所へ職員を派遣し、物資を受け取るものとする。この場合において、甲は必要に応じて、乙に対して運搬の協力を求めることができる。

（未使用物資の引き取り）

第７条　前条の規定により甲が受け取った物資のうち、未使用のものについては、甲の求めにより乙はこれを引き取るものとする。ただし、著しく商品価値が低下したものについては、この限りではない。

（費用の負担）

第８条　第３条の規定により乙が供給した物資の対価ついては、甲乙協議の上、決定する。

（連絡先確認及び報告）

第９条　この協定の万全の実行を図るため、甲乙双方の連絡先及び連絡責任者・担当者を定めるものとし、甲は乙に対して供給可能な在庫品目、数量等について報告を求めることができる。

（履行の免除）

第１０条　乙が被災した場合、甲乙協議の上、被害の程度の状況に応じて履行義務の一部又は全部を免除することができる。

（協　議）

第１１条　この協定の実施に関して疑義が生じたときは、その都度甲乙双方協議を行い決定する。

この協定を証するため、本書４通を作成し、甲乙記名押印のうえ、各自その１通を保有するものとする。

２０１１年（平成２３年）８月２９日

甲　福山市東桜町３番５号
福山市
福山市長　羽田　　皓

乙　福山市南蔵王町二丁目１０番２２号
株式会社　エブリイ
代表取締役　岡崎　雅廣

福山市西新涯町二丁目１０番１１号
株式会社　ププレひまわり
代表取締役社長　梶原　秀樹

福山市多治米町六丁目３番５号
株式会社　ユーホー
代表取締役社長　佐藤　哲士

（様式　第５条関係）

**物資供給に関する要請書**

年　月　日

様

福　山　市　長
（災害対策本部長）

災害時における物資供給に関する協定書第５条に基づき次のとおり要請します。

| |
|---|
| １　食料品 |
| ２　飲料品 |
| ３　衣類 |
| ４　日用生活品 |
| ５　医薬品、医療材料 |
| ６　その他 |
| ※　連絡事項 |

| |
|---|
| 市の要請担当者<br>所属・名前：<br><br>電　話：<br><br>ＦＡＸ： |

（様式　第９条関係）

年　　月　　日

# 供給可能物資及び数量報告書

（　　年　月　日現在）

福　　山　　市　　長　　様
（企画総務局総務部危機管理防災課）

所　　在　　地

名　　　　称

代　　表　　者

電　話　番　号

災害時における物資供給に関する協定書第９条の規定により、供給可能な物資及び数量を別紙のとおり報告します。

（記入上の注意）
１　数量には、単位を付けてください。
２　物資が、多数である場合には、概数でかまいません。

（別紙）

## 供給可能物資及び数量一覧

| 品　　名 | | 供給可能数量 | 主要保有場所 | 備　　考 |
|---|---|---|---|---|
| １食糧品 | | | | |
| | | | | |
| | | | | |
| | | | | |
| | | | | |
| ２飲料品 | | | | |
| | | | | |
| | | | | |
| | | | | |
| | | | | |
| ３衣類 | | | | |
| | | | | |
| | | | | |
| | | | | |
| | | | | |
| ４日用生活品 | | | | |
| | | | | |
| | | | | |
| | | | | |
| | | | | |
| ５医薬品等 | | | | |
| | | | | |
| | | | | |
| | | | | |
| | | | | |
| ６その他 | | | | |
| | | | | |
| | | | | |
| | | | | |
| | | | | |

# 津波災害等大規模災害発生時における施設の使用等及び物資の供給に関する協定書

津波災害等大規模災害発生時における一時避難施設等としての使用及び物資の供給に関し、福山市（以下「甲」という。）と協同組合福山卸センター（以下「乙」という。）との間において、次のとおり協定を締結する。

（目的）

第１条　この協定は、福山市域に津波災害等大規模災害が発生し、又は発生するおそれがある場合における支援協力において、乙の組合員が管理する施設（以下「対象施設」という。）を使用すること及び乙が保有する物資を被災者支援のために供給することについての必要な事項を定めるものとする。

（施設の使用用途）

第２条　この協定による対象施設の使用用途は、一時避難施設、緊急車両の集結場所、防災資機材の一時保管場所等とする。

（使用不可の場合の報告）

第３条　乙は、何らかの事情により対象施設の一部又は全部について、前条に規定する使用用途としての使用が不可能となるときには、直ちに甲に連絡するものとする。

（施設使用の通知）

第４条　甲は、津波災害等大規模災害の発生時において、乙の組合員の第２条に規定する使用用途で甲及び地域住民等が使用するための支援協力（以下単に「支援協力」という。）が必要であると認めたときは、事前に乙に対しその旨を文書又は口頭で通知するものとする。

２　乙は、前項の規定により甲からの支援協力の要請があったときは、直ちにその組合員に対して、その旨を連絡するものとする。

３　夜間等により、乙からその組合員に対して支援協力の要請ができない場合等は、甲は直接に当該組合員に対して支援協力の要請ができるものとする。

（津波避難ビルの指定）

第５条　甲は、卸町１４番１号の卸センター会館を津波避難ビルとして指定する。

（津波避難ビルの使用）

第６条　甲又は地域住民等は、津波避難ビルを大規模地震に伴い津波警報が発表され、市内に避難勧告又は避難指示が発令されたときから津波警報の解除等により津波の恐れがなくなったときまで使用できるものとする。ただし、避難勧告又は避難指示が発令されていない場合であっても、津波による危険が切迫した状況であるときは、前段の規定にかかわらず、これを使用できるものとする。

（施設の使用に関する費用負担）

第７条　この協定の定めるところにより対象施設を使用する場合の使用料は、無料とする。

（施設・備品の破損時等の対応）

第８条　対象施設が第２条に規定する使用用途として使用された場合において、対象施設や備品が破損等した場合については、甲がこの復旧に係る費用を負担するものとする。

（避難時の事故等に係る責任）

第９条　乙は、対象施設に地域住民等が避難した際に発生した事故等に対する責任を一切負わないものとする。

（一時避難施設等の終了）

第１０条　甲は、第２条に規定する使用用途としての使用を終了する際は、乙に対し一時避難施設等使用終了届を提出するものとする。

（物資供給の協力要請）

第１１条　甲は、福山市域に津波災害等大規模災害が発生した場合において、必要があると認めるときは、乙に対して、その組合員が保有する衣類及び食料品等（以下「物資」という。）の供給について、文書又は口頭で要請するものとする。

２　乙は、前項の規定により甲からの支援協力の要請があったときは、その組合員に対し、その保有する物資を可能な範囲内で甲に供給するよう要請するものとする。

３　前２項の規定により、乙の組合員がその保有する物資を甲に供給する場合における物資の品目、数量及び対価については、甲乙協議の上、決定するものとする。

（乙の組合員に対する周知徹底）

第１２条　乙の組合員には、乙からこの協定の内容、趣旨等を説明し、並びにこの協定の定めるところにより対象施設を使用等すること及び物資の供給について承認・了承を得ているものとする。

（取扱窓口）

第１３条　この協定の取扱窓口は、甲にあっては企画総務局総務部危機管理防災課、乙にあっては協同組合福山卸センター事務局とする。

２　甲及び乙は、毎年度当初に支援協力の要請時の連絡担当者及び連絡手段等について、相互に確認するものとする。

（協議）

第１４条　この協定に定めのない事項及びこの協定に関し疑義が生じたときは、その都度、甲・乙双方が協議して定めるものとする。

上記協定の証として、協定書２通を作成し、甲乙記名押印の上、各１通を保有する。

２０１３年（平成２５年）　７月１２日

甲　福山市東桜町３番５号
　　福山市長　羽　田　　皓

乙　福山市卸町１４番１号
　　協同組合福山卸センター
　　理事長　　酒　井　　信　孚

# 災害時における物資の調達に関する協定書

福山市（以下「甲」という。）と広島県ＬＰガス協会福山地区協議会（以下「乙」という。）は、災害時における物資の調達について、次のとおり協定を締結する。

（趣旨）

第１条　この協定は、災害時における物資の円滑な調達に資するため、甲が乙に対し、物資の調達に係る協力の要請を行うことについて、必要な事項を定めるものとする。

（協力の要請）

第２条　甲は、次に掲げる場合において、乙に対し、その保有する物資の供給（借受けを含む。以下同じ。）を要請することができる。

⑴ 市内に災害が発生し、又は発生する恐れがあるとき。

⑵ 甲が、市外の災害救助のため、国、県又は他の市町村から物資の調達のあっせんを要請され、又は特に必要を認めてあっせんを行うとき。

⑶ その他緊急に必要となったとき。

２　前項の規定による要請は、供給要請書（様式第１号）により行うものとする。ただし、文書により要請する時間がないときは、口頭により行うものとし、事後、速やかに文書を交付するものとする。

３　前項ただし書の場合にあっては、乙は、甲の意思を確認の上、次項の措置をとるものとする。

４　乙は、第１項の要請を受けたときは、その要請事項について速やかに適切な措置をとるとともに、その措置の状況について、甲に随時報告するものとする。

（物資の範囲）

第３条　甲が乙に供給を要請する物資は、次の各号に掲げる物資とし、乙は甲からの要請があれば、可能な限り調達するものとする。

⑴ ＬＰガス

⑵ その他甲が指定するもの（ガスコンロ、ガス炊飯器等）

（物資の優先供給）

第４条　乙は、甲から第２条の規定による要請を受けたときは、乙の可能な範囲内において、優先的に甲に物資を供給するものとする。

（物資の価格）

第５条　物資の取引価格（甲が乙から借り受ける物資の借受価格を含む。）は、災害発生時直前における適正な価格（乙が引渡しのための搬送を行った場合は、その運賃を含む。）とすることを基本とし、甲乙協議して決定するものとする。

（物資の搬送及び引渡し）

第６条　乙は、物資の搬送及び引渡しについては、甲の指示（物資の供給先に関する指示も含む。）に従うものとする。

２　物資の搬送は、原則として乙が行うものとし、甲は、甲の指定する場所に職員又は甲の指定する者を派遣し、要請に係る物資を確認の上、乙から引渡しを受けるものとする。

（代金の支払）

第７条　甲は、乙から引渡しを受けた物資の代金は、乙からの請求書を受理した後、遅滞なく支払うものとする。

（情報の交換）

第８条　甲乙は、この協定に基づく協力を円滑に推進するため、平常時から必要な情報の交換を行うものとする。

（協議）

第９条　この協定に定めがない事項及びこの協定の実施について疑義が生じたときは、甲乙協議の上、その都度解決を図るものとする。

（有効期間）

第１０条　この協定は、甲乙いずれから、この協定を終了する旨の申出がない限り、継続するものとする。

この協定を証するため、本書２通を作成し、甲乙記名押印の上、各自その１通を所持する。

平成２６年２月２１日

甲　福山市東桜町３番５号
福山市
福山市長　羽田　皓

乙　福山市一文字町３番２号
株式会社協同瓦斯内
広島県ＬＰガス協会　福山地区協議会
福山地区協議会長　大森　正之

様式第１号

平成　　年　　月　　日

広島県ＬＰガス協会
　福山地区協議会長　様

福山市長
（災害対策本部）

協定書に基づく物資の供給要請書

次の内容で、物資の供給を要請します。

１　引渡し場所

２　要請する物資

| 物資名 | 数量 | 物資名 | 数量 |
|---|---|---|---|
| ＬＰガス（　　kg） | | | |
| ＬＰガス（　　kg） | | | |
| | | | |
| | | | |

３　その他必要とする事項

福山市の要請担当者
所属：
名前：
電話：

# 災害時における物資の調達に関する協定書

福山市（以下「甲」という。）と広島県ＬＰガス協会府中地区協議会（以下「乙」という。）は、災害時における物資の調達について、次のとおり協定を締結する。

（趣旨）

第１条　この協定は、災害時における物資の円滑な調達に資するため、甲が乙に対し、物資の調達に係る協力の要請を行うことについて、必要な事項を定めるものとする。

（協力の要請）

第２条　甲は、次に掲げる場合において、乙に対し、その保有する物資の供給（借受けを含む。以下同じ。）を要請することができる。

⑴ 市内に災害が発生し、又は発生する恐れがあるとき。

⑵ 甲が、市外の災害救助のため、国、県又は他の市町村から物資の調達のあっせんを要請され、又は特に必要を認めてあっせんを行うとき。

⑶ その他緊急に必要となったとき。

２　前項の規定による要請は、供給要請書（様式第１号）により行うものとする。ただし、文書により要請する時間がないときは、口頭により行うものとし、事後、速やかに文書を交付するものとする。

３　前項ただし書の場合にあっては、乙は、甲の意思を確認の上、次項の措置をとるものとする。

４　乙は、第１項の要請を受けたときは、その要請事項について速やかに適切な措置をとるとともに、その措置の状況について、甲に随時報告するものとする。

（物資の範囲）

第３条　甲が乙に供給を要請する物資は、次の各号に掲げる物資とし、乙は甲からの要請があれば、可能な限り調達するものとする。

⑴ ＬＰガス

⑵ その他甲が指定するもの（ガスコンロ、ガス炊飯器等）

（物資の優先供給）

第４条　乙は、甲から第２条の規定による要請を受けたときは、乙の可能な範囲内において、優先的に甲に物資を供給するものとする。

（物資の価格）

第５条　物資の取引価格（甲が乙から借り受ける物資の借受価格を含む。）は、災害発生時直前における適正な価格（乙が引渡しのための搬送を行った場合は、その運賃を含む。）とすることを基本とし、甲乙協議して決定するものとする。

（物資の搬送及び引渡し）

第６条　乙は、物資の搬送及び引渡しについては、甲の指示（物資の供給先に関する指示も含む。）に従うものとする。

２　物資の搬送は、原則として乙が行うものとし、甲は、甲の指定する場所に職員又は甲の指定する者を派遣し、要請に係る物資を確認の上、乙から引渡しを受けるものとする。

（代金の支払）

第７条　甲は、乙から引渡しを受けた物資の代金は、乙からの請求書を受理した後、遅滞なく支払うものとする。

（情報の交換）

第８条　甲乙は、この協定に基づく協力を円滑に推進するため、平常時から必要な情報の交換を行うものとする。

（協議）

第９条　この協定に定めがない事項及びこの協定の実施について疑義が生じたときは、甲乙協議の上、その都度解決を図るものとする。

（有効期間）

第１０条　この協定は、甲乙いずれから、この協定を終了する旨の申出がない限り、継続するものとする。

この協定を証するため、本書２通を作成し、甲乙記名押印の上、各自その１通を所持する。

２０１４年（平成２６年）３月２０日

甲　福山市東桜町３番５号
福山市
福山市長　羽田　皓

乙　府中市高木町５０４番地１
広島ガス東中国株式会社府中支店内
広島県ＬＰガス協会　府中地区協議会
府中地区協議会長　河面　契司

様式第１号

年（平成　　年）　　月　　日

広島県ＬＰガス協会
　府中地区協議会長　様

福山市長
（災害対策本部）

協定書に基づく物資の供給要請書

次の内容で、物資の供給を要請します。

１　引渡し場所

２　要請する物資

| 物資名 | 数量 | 物資名 | 数量 |
|---|---|---|---|
| ＬＰガス（　　kg） | | | |
| ＬＰガス（　　kg） | | | |
| | | | |
| | | | |

３　その他必要とする事項

福山市の要請担当者
所属：
名前：
電話：

# 災害時における物資供給に関する協定書

福山市（以下「甲」という。）と坂本電気工事株式会社（以下「乙」という。）は、福山市地域防災計画 震災対策編 第２章 第３節「備蓄計画」に基づき、福山市内で地震、風水害、その他災害が発生し、又は発生のおそれがある場合（以下「災害時」という。）における、乙が保有している物資（以下「物資」という。）の供給について、次のとおり協定を締結する。

（趣旨）

第１条　この協定は、災害時において、甲と乙が協力して、市内の避難住民を救援するための物資の供給について、必要な事項を定めるものとする。

（協力要請）

第２条　甲は、災害時において必要があると認めるときは、乙に対して物資の供給及び運搬について協力を要請することができる。

（協力実施）

第３条　乙は、前条の規定による甲からの協力要請を受けたときは、物資の優先供給及び運搬に対する協力等に積極的に努めるものとする。

（供給物資の範囲）

第４条　甲が乙に供給を要請する物資の範囲は、次のとおりとする。

（１）飲料水入りレギュラーボトル（以下「ボトル」という。）

（２）ボトル用ウォーターサーバー

（供給物資の数量）

第５条　第２条の規定により、甲から協力要請があった場合、乙は最初の対応（以下「一次対応」という。）として、次の数量の物資を提供する。

（１）ボトル　　１２０本（１．４ｔ）

（２）ボトル用ウォーターサーバー　　５台

２　一次対応以後の対応（以下「二次対応」という。）については、乙は可能な範囲で行うものとする。

（要請手続）

第６条　乙に対する甲の協力要請の手続は、文書で行うものとする。ただし、緊急を要するときは、口頭、電話等をもって要請し、後日、文書を提出するものとする。

（受取及び運搬）

第７条　物資の引渡し場所は甲が指定（以下「指定場所」という。）し、甲は指定場所へ職員を派遣し、物資を受け取るものとする。この場合において、甲は必要に応じて、乙に対して運搬の協力を求めることができる。

（未使用物資の引取り）

第８条　前条の規定により甲が受け取った物資のうち、未使用のものについては、甲の求めにより乙はこれを引き取るものとする。ただし、著しく商品価値が低下したものについては、この限りではない。

（費用）

第９条　第３条の規定により、乙が甲に供給した物資の費用については、次のとおりとする。

（１）一次対応分については、無償とする。

（２）二次対応分については、ボトルの対価のみを甲が乙に支払う。

２　第３条の規定により、乙が行う物資の運搬に係る費用については、乙が負担するものとする。

（連絡先確認及び報告）

第１０条　この協定の万全な実行を図るため、甲乙は、双方の連絡先及び連絡責任者・担当者を定めるものとし、甲は乙に対して供給可能な在庫品目、数量等について報告を求めることができる。

（履行の免除）

第１１条　乙が被災した場合、甲乙協議の上、被害の程度の状況に応じて履行義務の一部又は全部を免除することができる。

（協　議）

第１２条　この協定の実施に関して疑義が生じたときは、その都度甲乙双方協議を行い決定する。

この協定を証するため、本書２通を作成し、甲乙記名押印のうえ、各自その１通を保有するものとする。

２０１４年（平成２６年）１２月３日

甲　福山市東桜町３番５号
福山市
福山市長　羽田　　皓

乙　福山市箕沖町３６番地３
坂本電気工事株式会社
代表取締役　坂本　和政

# 災害時におけるレンタル機材の提供に関する協定書

福山市（以下「甲」という。）と株式会社アクティオ（以下「乙」という。）は、地震、津波、風水害等による災害時におけるレンタル機材の提供に関し次のとおり協定を締結する。

（趣旨）

第１条　この協定は、福山市内において地震、津波、風水害等による災害が発生し、若しくは発生するおそれがある場合（以下「災害時」という。）において、甲の要請に応じ、乙が保有する非常用電源、照明機器その他のレンタル機材（以下「機材」という。）を提供することについて、必要な事項を定めるものとする。

（協力の要請）

第２条　甲は、災害時において機材が必要な場合は、乙に対し機材の提供について協力を要請することができる。

２　甲は、前項の規定により要請を行う場合は、書面をもって行うものとする。ただし、緊急を要する場合は、口頭により要請することができるものとし、後日速やかに乙に災害時における機材の提供要請書を提出するものとする。

（協力の実施）

第３条　乙は、前条第１項の規定による要請（次項において「要請」という。）を受けた場合は、機材の優先的な提供及び運搬に協力するものとする。

２　乙は、要請を受け、機材の提供を実施したときは、災害時における機材の提供報告書を甲に提出するものとする。

３　乙は、第１項に規定する協力に的確に対応するため、保有機材の供給可能な体制の維持に努めるものとする。

４　乙は、道路不通等により機材の提供及び運搬に支障が生じた場合は、その対応について甲と協議するものとする。

（機材の引渡し）

第４条　機材の引渡場所は、甲乙協議の上で決定するものとし、甲は、当該引渡場所に職員又は甲が指定する者を派遣し、機材を確認の上で引渡しを受けるものとする。

（費用の負担）

第５条　機材の対価及び運搬に係る費用は、甲が負担するものとする。

２　機材の対価及び運搬に係る費用は、災害時直前における適正な価格を基準とし、甲乙協議の上で決定するものとする。

（有効期間）

第６条　この協定の有効期間は、本協定締結の日から１年間とし、有効期間満了の１月前までに、甲乙のいずれからも申出がない場合は、更に１年間延長するものとし、以後も同様とする。

（協議事項）

第７条　この協定の実施に関し必要な事項又はこの協定に定めのない事項については、その都度甲乙が協議し定めるものとする。

この協定の締結を証するため、本書２通を作成し、甲、乙両者記名押印の上、各自その１通を保有するものとする。

２０１６年（平成２８年）２月２日

甲　広島県福山市東桜町３番５号
福山市
福山市長　羽田　皓

乙　広島県廿日市市宮内字新屋敷３７９番地１
株式会社アクティオ　中国支店
支店長　浜田　喜代己

# 災害時における物資供給に関する協定書

福山市（以下「甲」という。）と株式会社イトーヨーカ堂（以下「乙」という。）は、福山市内で地震、風水害その他の災害が発生した場合（以下「災害時」という。）における物資供給について、次のとおり協定を締結する。

（目的）

第１条　この協定は、災害時に、避難所等に避難した住民（以下「避難住民」という。）に対し、甲と乙が協力して物資を供給することについて、必要な事項を定めることを目的とする。

（供給物資）

第２条　甲が乙に供給を要請する物資は、次のとおりとする。

（１）食料品

（２）飲料品

（３）衣類

（４）日用生活品

（５）その他

２　甲は必要に応じ、乙に対して前項に定める物資について供給可能な在庫品目、数量等について報告を求めることができる。

（要請の手続）

第３条　甲は、災害時に避難住民に物資を供給する必要があると認めたときは、乙に対し、その旨を文書で要請する。ただし、緊急を要する場合は口頭により行い、その後速やかに文書を提出するものとする。

（協力実施）

第４条　乙は、前条の要請を受けたときは、可能な範囲で物資の優先的な供給に努めるものとする。

（受取及び運搬）

第５条　物資の引渡し場所は原則乙が指定する場所とし、運搬は甲が行うものとする。ただし、甲が運搬できない場合は、乙に対して運搬の協力を求めることができる。

２　甲は、乙が前項の規定により物資を運搬する場合は、乙の車両を優先的に通行できるように配慮するものとする。

（費用の負担）

第６条　第４条の規定により乙が供給した物資の対価及び運搬費用については、甲が負担する。

２　甲が負担する物資の対価は、災害時等の直前における適正価格を基準として、甲乙協議の上、決定する。

（代金の支払）

第７条　甲は、物資の供給を受けた後、乙からの請求書を受理した場合には、災害の発生による混乱が沈静化した後、速やかに代金を乙に支払うものとする。

（有効期間）

第８条　この協定の有効期間は、協定締結の日から２０１６年（平成２８年）３月３１日までとする。ただし、この協定の有効期間満了の日の１ヶ月前までに、文書をもって協定の終了の通知がない場合は、引き続き１年間更新するものとし、以後も同様とする。

（円滑な運用）

第９条　甲及び乙は、この協定締結時及び前条ただし書きの規定により協定を更新したときは年度当初に連絡担当者、連絡手段等について、相互に確認するものとする。

（協議）

第１０条　この協定に定める事項について疑義が生じたときは、甲乙が協議の上、定めるものとする。

２０１６年（平成２８年）２月２日

甲　福山市東桜町３番５号
福山市
福山市長　羽田　　皓

乙　東京都千代田区二番町８番地８
株式会社イトーヨーカ堂
代表取締役社長　亀井　　淳

# 災害時における物資供給に関する協定書

福山市（以下「甲」という。）と株式会社なかやま牧場（以下「乙」という。）は、福山市内で地震、風水害その他の災害が発生した場合（以下「災害時」という。）における物資供給について、次のとおり協定を締結する。

（目的）

第１条　この協定は、災害時に、避難所等に避難した住民（以下「避難住民」という。）に対し、甲と乙が協力して物資を供給することについて、必要な事項を定めることを目的とする。

（供給物資）

第２条　甲が乙に供給を要請する物資は、次のとおりとする。

（１）食料品

（２）飲料品

（３）その他可能物資

２　甲は必要に応じ、乙に対して前項に定める物資について供給可能な在庫品目、数量等について報告を求めることができる。

（要請の手続）

第３条　甲は、災害時に避難住民に物資を供給する必要があると認めたときは、乙に対し、その旨を文書で要請する。ただし、緊急を要する場合は口頭により行い、その後速やかに文書を提出するものとする。

（協力実施）

第４条　乙は、前条の要請を受けたときは、可能な範囲で物資の優先的な供給に努めるものとする。

（受取及び運搬）

第５条　物資の引渡し場所は原則乙が指定する場所で引き渡すものとし、運搬は甲が行うものとする。ただし、甲が運搬できない場合は、乙に対して運搬の協力を求めることができる。

２　甲は、乙が前項の規定により物資を運搬する場合は、乙の車両を優先的に通行できるように配慮するものとする。

（費用の負担）

第６条　第４条の規定により乙が供給した物資の対価及び運搬費用ついては、甲が負担する。

２　甲が負担する物資の対価は、災害時等の直前における適正価格を基準として、甲乙協議の上、決定する。

（代金の支払）

第７条　甲は、物資の供給を受けた後、乙からの請求書を受理した場合には、災害の発生による混乱が沈静化した後、速やかに代金を乙に支払うものとする。

（有効期間）

第８条　この協定の有効期間は、協定締結の日から２０１６年（平成２８年）３月３１日までとする。ただし、この協定の有効期間満了の日の１ヶ月前までに、文書をもって協定の終了の通知がない場合は、引き続き１年間更新するものとし、以後も同様とする。

（円滑な運用）

第９条　甲及び乙は、この協定締結時及び前条ただし書きの規定により協定を更新したときは年度当初に連絡担当者、連絡手段等について、相互に確認するものとする。

（協議）

第１０条　この協定に定める事項について疑義が生じたときは、甲乙が協議の上、定めるものとする。

２０１６年（平成２８年）２月２日

甲　　福山市東桜町３番５号
　　福山市
　　福山市長　羽田　　皓

乙　　福山市駅家町法成寺１５７５番地１６
　　株式会社なかやま牧場
　　代表取締役社長　増成　幸子

# 災害時における物資供給に関する協定書

福山市（以下「甲」という。）と株式会社ハローズ（以下「乙」という。）は、福山市内で地震、風水害その他の災害が発生した場合（以下「災害時」という。）における物資供給について、次のとおり協定を締結する。

（目的）

第１条　この協定は、災害時に、避難所等に避難した住民（以下「避難住民」という。）に対し、甲と乙が協力して物資を供給することについて、必要な事項を定めることを目的とする。

（供給物資）

第２条　甲が乙に供給を要請する物資は、次のとおりとする。

（１）食料品

（２）飲料品

（３）衣類

（４）日用生活品

（５）その他可能物資

２　甲は必要に応じ、乙に対して前項に定める物資について供給可能な在庫品目、数量等について報告を求めることができる。

（要請の手続）

第３条　甲は、災害時に避難住民に物資を供給する必要があると認めたときは、乙に対し、その旨を文書で要請する。ただし、緊急を要する場合は口頭により行い、その後速やかに文書を提出するものとする。

（協力実施）

第４条　乙は、前条の要請を受けたときは、可能な範囲で物資の優先的な供給に努めるものとする。

（受取及び運搬）

第５条　物資の引渡し場所は原則乙が指定する場所で引き渡すものとし、運搬は甲が行うものとする。ただし、甲が運搬できない場合は、乙に対して運搬の協力を求めることができる。

２　甲は、乙が前項の規定により物資を運搬する場合は、乙の車両を優先的に通行できるように配慮するものとする。

（費用の負担）

第６条　第４条の規定により乙が供給した物資の対価及び運搬費用ついては、甲が負担する。

２　甲が負担する物資の対価は、災害時等の直前における適正価格を基準として、甲乙協議の上、決定する。

（代金の支払）

第７条　甲は、物資の供給を受けた後、乙からの請求書を受理した場合には、災害の発生による混乱が沈静化した後、速やかに代金を乙に支払うものとする。

（有効期間）

第８条　この協定の有効期間は、協定締結の日から２０１６年（平成２８年）３月３１日までとする。ただし、この協定の有効期間満了の日の１ヶ月前までに、文書をもって協定の終了の通知がない場合は、引き続き１年間更新するものとし、以後も同様とする。

（円滑な運用）

第９条　甲及び乙は、この協定締結時及び前条ただし書きの規定により協定を更新したときは年度当初に連絡担当者、連絡手段等について、相互に確認するものとする。

（協議）

第１０条　この協定に定める事項について疑義が生じたときは、甲乙が協議の上、定めるものとする。

２０１６年（平成２８年）２月２日

甲　　福山市東桜町３番５号
　　福山市
　　福山市長　羽田　　皓

乙　　福山市南蔵王町六丁目２６番７号
　　株式会社ハローズ
　　代表取締役社長　佐藤　利行

# 災害時における物資供給に関する協定書

福山市（以下「甲」という。）と株式会社天満屋ストア（以下「乙」という。）は、福山市内で地震、風水害その他の災害が発生した場合（以下「災害時」という。）における物資供給について、次のとおり協定を締結する。

（目的）

第１条　この協定は、災害時に、避難所等に避難した住民（以下「避難住民」という。）に対し、甲と乙が協力して物資を供給することについて、必要な事項を定めることを目的とする。

（供給物資）

第２条　甲が乙に供給を要請する物資は、次のとおりとする。

（１）食料品

（２）飲料品

（３）衣類

（４）日用生活品

（５）その他可能物資

２　甲は必要に応じ、乙に対して前項に定める物資について供給可能な在庫品目、数量等について報告を求めることができる。

（要請の手続）

第３条　甲は、災害時に避難住民に物資を供給する必要があると認めたときは、乙に対し、その旨を文書で要請する。ただし、緊急を要する場合は口頭により行い、その後速やかに文書を提出するものとする。

（協力実施）

第４条　乙は、前条の要請を受けたときは、可能な範囲で物資の優先的な供給に努めるものとする。

（受取及び運搬）

第５条　物資の引渡し場所は原則乙が指定する場所で引き渡すものとし、運搬は甲が行うものとする。ただし、甲が運搬できない場合は、乙に対して運搬の協力を求めることができる。

２　甲は、乙が前項の規定により物資を運搬する場合は、乙の車両を優先的に通行できるように配慮するものとする。

（費用の負担）

第６条　第４条の規定により乙が供給した物資の対価及び運搬費用ついては、甲が負担する。

２　甲が負担する物資の対価は、災害時等の直前における適正価格を基準として、甲乙協議の上、決定する。

（代金の支払）

第７条　甲は、物資の供給を受けた後、乙からの請求書を受理した場合には、災害の発生による混乱が沈静化した後、速やかに代金を乙に支払うものとする。

（有効期間）

第８条　この協定の有効期間は、協定締結の日から２０１６年（平成２８年）３月３１日までとする。ただし、この協定の有効期間満了の日の１ヶ月前までに、文書をもって協定の終了の通知がない場合は、引き続き１年間更新するものとし、以後も同様とする。

（円滑な運用）

第９条　甲及び乙は、この協定締結時及び前条ただし書きの規定により協定を更新したときは年度当初に連絡担当者、連絡手段等について、相互に確認するものとする。

（協議）

第１０条　この協定に定める事項について疑義が生じたときは、甲乙が協議の上、定めるものとする。

２０１６年（平成２８年）２月２日

甲　　福山市東桜町３番５号
　　福山市
　　福山市長　羽田　　皓

乙　　岡山県岡山市北区岡町１３番１６号
　　株式会社　天満屋ストア
　　取締役社長　野口　重明

# 災害時における物資供給に関する協定書

福山市（以下「甲」という。）と株式会社天満屋福山店（以下「乙」という。）は、福山市内で地震、風水害その他の災害が発生した場合（以下「災害時」という。）における物資供給について、次のとおり協定を締結する。

（目的）

第１条　この協定は、災害時に、避難所等に避難した住民（以下「避難住民」という。）に対し、甲と乙が協力して物資を供給することについて、必要な事項を定めることを目的とする。

（供給物資）

第２条　甲が乙に供給を要請する物資は、次のとおりとする。

（１）食料品

（２）飲料品

（３）衣類

（４）日用生活品

（５）その他可能物資

２　甲は必要に応じ、乙に対して前項に定める物資について供給可能な在庫品目、数量等について報告を求めることができる。

（要請の手続）

第３条　甲は、災害時に避難住民に物資を供給する必要があると認めたときは、乙に対し、その旨を文書で要請する。ただし、緊急を要する場合は口頭により行い、その後速やかに文書を提出するものとする。

（協力実施）

第４条　乙は、前条の要請を受けたときは、可能な範囲で物資の優先的な供給に努めるものとする。

（受取及び運搬）

第５条　物資の引渡し場所は原則乙が指定する場所で引き渡すものとし、運搬は甲が行うものとする。ただし、甲が運搬できない場合は、乙に対して運搬の協力を求めることができる。

２　甲は、乙が前項の規定により物資を運搬する場合は、乙の車両を優先的に通行できるように配慮するものとする。

（費用の負担）

第６条　第４条の規定により乙が供給した物資の対価及び運搬費用ついては、甲が負担する。

２　甲が負担する物資の対価は、災害時等の直前における適正価格を基準として、甲乙協議の上、決定する。

（代金の支払）

第７条　甲は、物資の供給を受けた後、乙からの請求書を受理した場合には、災害の発生による混乱が沈静化した後、速やかに代金を乙に支払うものとする。

（有効期間）

第８条　この協定の有効期間は、協定締結の日から２０１６年（平成２８年）３月３１日までとする。ただし、この協定の有効期間満了の日の１ヶ月前までに、甲乙いずれかより、文書をもって協定の終了の通知がない場合は、引き続き１年間更新するものとし、以後も同様とする。

（円滑な運用）

第９条　甲及び乙は、この協定締結時及び前条ただし書きの規定により協定を更新したときは年度当初に連絡担当者、連絡手段等について、相互に確認するものとする。

（協議）

第１０条　この協定に定める事項について疑義が生じたときは、甲乙が協議の上、定めるものとする。

２０１６年（平成２８年）２月２日

甲　　福山市東桜町３番５号
　　福山市
　　福山市長　羽田　　皓

乙　　福山市元町１番１号
　　株式会社天満屋福山店
　　執行役員店長　田中　智

# 災害時における物資供給に関する協定書

福山市（以下「甲」という。）と広島県東部パン組合（以下「乙」という。）は、福山市地域防災計画 震災対策編第２章第３節「備蓄計画」に基づき、福山市内で地震、風水害、その他災害が発生し、又は発生のおそれがある場合（以下「災害時」という。）における、乙からの物資（以下「物資」という。）の供給について、次のとおり協定を締結する。

（趣旨）

第１条　この協定は、災害時において、甲と乙が協力して、市内の避難住民を救援するための物資の供給について、必要な事項を定めるものとする。

（協力要請）

第２条　甲は、災害時において必要があると認めるときは、乙に対して物資の供給について協力を要請することができる。

（協力実施）

第３条　乙は、前条の規定による甲からの協力要請を受けたときは、物資の優先供給に対する協力に積極的に努めるものとする。

（供給物資の範囲）

第４条　甲が乙に供給を要請する物資の範囲は、次のとおりとする。

（１）パン

（２）その他供給が可能な物資

（要請手続）

第５条　乙に対する甲の協力要請の手続は、文書で行うものとする。ただし、緊急を要するときは、口頭、電話等をもって要請し、後日、文書を提出するものとする。

（運搬及び受取）

第６条　物資の運搬は原則として乙が行うものとし、甲は物資の引渡場所を指定（以下「指定場所」という。）の上、指定場所へ甲の職員を派遣し、物資を受け取るものとする。

（費用）

第７条　第３条の規定により、乙が甲に供給した物資の費用については、災害前の市場価格を基に甲乙協議の上、物資の対価を甲が乙に支払う。

２　前条に規定する、乙が行う物資の運搬に係る費用については、乙が負担するものとする。

（運搬車両の通行）

第８条　甲は、乙が物資の運搬に使用する車両を緊急車両又は優先車両として通行できるよう

に配慮するものとする。

（連絡先確認及び報告）

第９条　この協定の万全な実行を図るため、甲乙は、双方の連絡先及び連絡責任者・担当者を定めるものとし、甲は乙に対して供給可能な在庫品目、数量等について報告を求めることができる。

（履行の免除）

第１０条　乙が被災した場合、甲乙協議の上、被害の程度の状況に応じてこの協定による履行義務の一部又は全部を免除することができる。

（協　議）

第１１条　この協定の実施に関して疑義が生じたときは、その都度甲乙双方協議を行い決定する。

この協定を証するため、本書２通を作成し、甲乙記名押印の上、各自その１通を保有するものとする。

２０１６年（平成２８年）２月２日

甲　　福山市東桜町３番５号
　　福山市
　　福山市長　羽田　　皓

乙　　尾道市土堂二丁目１０番３号
　　広島県東部パン組合
　　理事長　廣川　徹

# 災害時における物資供給に関する協定書

福山市（以下「甲」という。）と株式会社ミスターマックス（以下「乙」という。）は、福山市内で地震、風水害その他の災害が発生した場合（以下「災害時」という。）における物資供給について、次のとおり協定を締結する。

（目的）

第１条　この協定は、災害時に、避難所等に避難した住民（以下「避難住民」という。）に対し、甲と乙が協力して物資を供給することについて、必要な事項を定めることを目的とする。

（供給物資）

第２条　甲が乙に供給を要請する物資は、次のとおりとする。

（１）食料品

（２）飲料品

（３）衣類

（４）日用生活品

（５）その他可能物資

２　甲は必要に応じ、乙に対して前項に定める物資について供給可能な在庫品目、数量等について報告を求めることができる。

（要請の手続）

第３条　甲は、災害時に避難住民に物資を供給する必要があると認めたときは、乙に対し、その旨を文書で要請する。ただし、緊急を要する場合は口頭により行い、その後速やかに文書を提出するものとする。

（協力実施）

第４条　乙は、前条の要請を受けたときは、可能な範囲で物資の優先的な供給に努めるものとする。

（受取及び運搬）

第５条　物資の引渡し場所は原則乙が指定する場所で引き渡すものとし、運搬は甲が行うものとする。ただし、甲が運搬できない場合は、乙に対して運搬の協力を求めることができる。

２　甲は、乙が前項の規定により物資を運搬する場合は、乙の車両を優先的に通行できるように配慮するものとする。

（費用の負担）

第６条　第４条の規定により乙が供給した物資の対価及び運搬費用ついては、甲が負担する。

２　甲が負担する物資の対価は、災害時等の直前における適正価格を基準として、甲乙協議の上、決定する。

（代金の支払）

第７条　甲は、物資の供給を受けた後、乙からの請求書を受理した場合には、災害の発生による混乱が沈静化した後、速やかに代金を乙に支払うものとする。

（有効期間）

第８条　この協定の有効期間は、協定締結の日から２０１７年（平成２９年）３月３１日までとする。ただし、この協定の有効期間満了の日の１ヶ月前までに、文書をもって協定の終了の通知がない場合は、引き続き１年間更新するものとし、以後も同様とする。

（円滑な運用）

第９条　甲及び乙は、この協定締結時及び前条ただし書きの規定により協定を更新したときは年度当初に連絡担当者、連絡手段等について、相互に確認するものとする。

（協議）

第１０条　この協定に定める事項について疑義が生じたときは、甲乙が協議の上、定めるものとする。

２０１６年（平成２８年）４月１日

甲　福山市東桜町３番５号
福山市
福山市長　羽田　　皓

乙　福岡県福岡市東区松田一丁目５番７号
株式会社ミスターマックス
代表取締役社長　平野　能章

# 災害時における地図製品等の供給等に関する協定書

福山市（以下「甲」という。）と株式会社ゼンリン（以下「乙」という。）は、第１条第１号に定める災害時において、乙が、乙の地図製品等を甲に供給すること等について、以下のとおり本協定を締結する。

（目的）

第１条　本協定は、次に掲げる事項を目的とする。

⑴ 甲の区域内で災害対策基本法第２条第１号に定める災害が発生し、又はそのおそれがある場合において、甲が同法第２３条の２に基づく災害対策本部（以下「災害対策本部」という。）を設置したときの、乙の地図製品等の供給及び利用等に関し必要な事項を定めること。

⑵ 甲乙間の平常時からの防災に関する情報交換を通じ、甲及び乙が連携して、防災・減災に寄与する地図の作成を検討・推進することにより、市民生活における防災力の向上に努めること。

（定義）

第２条　本協定において以下の各号に掲げる用語の意義は、それぞれ当該各号に定めるところによる。

⑴「住宅地図」とは、福山市全域を収録した乙の住宅地図帳のことをいう。

⑵「広域図」とは、福山市全域を収録した乙の広域地図のことをいう。

⑶「ZNET TOWN」とは、乙の住宅地図インターネット配信サービス「ZNET TOWN」のことをいう。

⑷「ID 等」とは、ZNET TOWN を利用するための認証 ID 及びパスワードのことをいう。

⑸「地図製品等」とは、住宅地図、広域図及び ZNET TOWN の総称のことをいう。

（地図製品等の供給の要請等）

第３条　乙は、甲が災害対策本部を設置したときは、甲からの要請に基づき、可能な範囲で地図製品等を供給するものとする。

２　地図製品等の搬送にかかる費用は、乙が負担するものとする。

３　甲は、乙に地図製品等の供給を求めるときは、別途定める物資供給要請書（以下「要請書」という。）を乙に提出するものとする。ただし、緊急を要する場合は、甲は、電話等により乙に対して要請できるものとし、事後、速やかに要請書を提出するものとする。

４　乙は、地図製品等を供給するときは、甲に、別途定める物資供給報告書を提出するものとする。

５　本条に基づく地図製品等の供給にかかる代金は、別途甲乙が合意した場合を除き有償とする。

（地図製品等の貸与及び保管）

第４条　乙は、第３条第１項の規定に基づく地図製品等の供給とは別途、本協定締結後、甲乙別途定める時期、方法により乙が別途定める数量の住宅地図、広域図、ID 等を甲に貸与するものとする。なお、当該貸与にかかる対価については無償とする。

２　甲は、前項に基づき乙が貸与した住宅地図、広域図、ID 等を甲の事務所内において、善良なる管理者の注意義務をもって保管・管理するものとする。なお、乙が、住宅地図及び広域図の更新版を発行したときは、乙は、甲が保管している旧版の住宅地図及び広域図について、甲から当該住宅地図及び広域図を引き取りかつ更新版と差し替えることができるものとする。

３　乙は、必要に応じ、甲に対して事前に通知した上で、甲による住宅地図製品等の保管・管理状況を確認することができるものとする。

（地図製品等の利用等）

第５条　甲は、第１条第１号に基づき災害対策本部を設置したときは、災害応急対策及び災害復旧・復興に係る資料として、第３条又は第４条に基づき乙から供給又は貸与された地図製品等について、次に掲げる利用を行うことができるものとする。

(1) 災害対策本部設置期間中の閲覧

(2) 災害対策本部設置期間中、甲乙間で別途協議のうえ定める期間及び条件の範囲内での複製

２　甲は、前項の規定に基づき住宅地図の利用を開始したときは、速やかに別途定める乙の報告先に報告するものとする。また、当該住宅地図の利用を終了したときは、速やかに従前の保管場所にて保管・管理するものとする。

３　甲は、第１項にかかわらず、災害時以外の平常時において、防災業務を目的として、甲の当該防災業務を統括する部署内において、広域図及び ZNET TOWN を利用することができるものとする。なお、甲は、本項に基づき広域図を複製利用する場合は、別途乙の許諾を得るものとし、ZNET TOWN を利用する場合は、本協定添付別紙の ZNET TOWN 利用約款に記載の条件に従うものとする。

（情報交換）

第６条　甲及び乙は、平常時から防災に関する情報交換を行うとともに、相互の連携体制を整備し、災害時に備えるものとする。

（有効期間）

第７条　本協定の有効期間は、本協定末尾記載の締結の日から１年間とする。ただし、当該有効期間満了の３ヶ月前までに当事者の一方から相手方に対し書面による別段の意思表示がない限り、本協定は更に１年間同一条件にて更新されるものとし、以後も同様とする。

（協　議）

第８条　甲乙間で本協定の解釈その他につき疑義又は紛争が生じた場合には、両当事者は誠意をもって協議し解決に努めるものとする。

本協定の成立を証するため、本書２通を作成し、甲乙それぞれ記名押印の上、各１通を保有する。

２０１７年（平成２９年）１月２６日

甲　広島県福山市東桜町 3 番 5 号
　　福山市
　　市長　　枝廣　直幹

乙　広島県広島市東区光町 1 丁目 10 番 19 号
　　日本生命広島光町ビル 2F
　　株式会社ゼンリン　中国エリア統括部
　　統括部長　　宮岡　宏典

# 災害時における物資供給に関する協定書

福山市（以下「甲」という。）と株式会社ケンユー（以下「乙」という。）は、福山市内で地震、風水害その他の災害が発生した場合（以下「災害時」という。）における物資供給について、次のとおり協定を締結する。

（目的）

第１条　この協定は、災害時に、避難所等に避難した住民（以下「避難住民」という。）に対し、甲と乙が協力して物資を供給することについて、必要な事項を定めることを目的とする。

（供給物資）

第２条　甲が乙に供給を要請する物資は、次のとおりとする。

（１）災害時用トイレ袋

（２）ポータブルトイレ（スチール製／段ボール製）

２　甲は必要に応じ、乙に対して前項に定める物資について供給可能な在庫品目、数量等について報告を求めることができる。

（要請の手続）

第３条　甲は、災害時に避難住民に物資を供給する必要があると認めたときは、乙に対し、その旨を文書で要請する。ただし、緊急を要する場合は口頭により行い、その後速やかに文書を提出するものとする。

（協力実施）

第４条　乙は、前条の要請を受けたときは、可能な範囲で物資の優先的な供給に努めるものとする。

（受取及び運搬）

第５条　物資の引渡し場所は原則乙が指定する場所で引き渡すものとし、運搬は甲が行うものとする。ただし、甲が運搬できない場合は、乙に対して運搬の協力を求めることができる。

２　甲は、乙が前項の規定により物資を運搬する場合は、乙の車両を優先的に通行できるように配慮するものとする。

（費用の負担）

第６条　第４条の規定により乙が供給した物資の対価及び運搬費用ついては、甲が負担する。

２　甲が負担する物資の対価は、災害時等の直前における適正価格を基準として、甲乙協議の上、決定する。

（代金の支払）

第７条　甲は、物資の納入を受けた後、乙からの請求書を受理した場合には、災害の発生による混乱が沈静化した後、速やかに代金を乙に支払うものとする。

（有効期間）

第８条　この協定の有効期間は、協定締結の日から２０１８年（平成３０年）３月の末日をもって終了とする。ただし、この協定の有効期間満了の日の１ヶ月前までに、文書をもって協定の終了の通知がない場合は、引き続き１年間更新するものとし、以後も同様とする。

（円滑な運用）

第９条　甲及び乙は、この協定締結時及び毎年度当初に連絡担当者、連絡手段等について、相互に確認するものとする。

（協議）

第１０条　この協定に定める事項について疑義が生じたときは、甲乙が協議の上、定めるものとする。

この協定を証するため、本書２通を作成し、甲乙記名押印のうえ、各自その１通を保有するものとする。

２０１７年（平成２９年）７月２５日

甲　福山市東桜町３番５号
福山市
福山市長　枝廣　直幹

乙　福山市曙町四丁目７番３０号
株式会社ケンユー
代表取締役社長　占部　克明

# 災害時等における物資供給に関する協定書

福山市（以下「甲」という。）と株式会社寺田鉄工所（以下「乙」という。）は、福山市内で地震、風水害、その他災害が発生し、又は発生のおそれがある場合（以下「災害時」という。）等における、乙が保有している物資（以下「物資」という。）の供給について、次のとおり協定を締結する。

（趣旨）

第１条　この協定は、災害時等において、甲と乙が協力して、市内の避難住民を救援するための物資の供給及び啓発活動への協力について、必要な事項を定めるものとする。

（協力要請）

第２条　甲は、災害時等において必要があると認めるときは、乙に対して物資の供給及び運搬について協力を要請することができる。

（協力実施）

第３条　乙は、前条の規定による甲からの協力要請を受けたときは、物資の優先供給及び運搬に対する協力等に積極的に努めるものとする。

（供給物資の範囲）

第４条　甲が乙に供給を要請する物資の範囲は、次のとおりとする。

（１）太陽熱調理器（ソーラークッカー）

（２）太陽熱温水器

（要請手続）

第５条　乙に対する甲の協力要請の手続は、文書で行うものとする。ただし、緊急を要するときは、口頭、電話等をもって要請し、後日、文書を提出するものとする。

（受取及び運搬）

第６条　物資の引渡し場所は甲が指定（以下「指定場所」という。）し、甲は指定場所へ職員を派遣し、物資を受け取るものとする。この場合において、甲は必要に応じて、乙に対して運搬の協力を求めることができる。

（未使用物資の引取り）

第７条　前条の規定により甲が受け取った物資のうち、未使用のものについては、甲の求めにより乙はこれを引き取るものとする。ただし、著しく商品価値が低下したものについては、この限りではない。

（費用）

第８条　第３条の規定により、乙が甲に供給した物資の費用については、次のとおりとする。

（１）一次対応分（一次要請時の在庫対応）については、無償とする。

（２）二次対応分については、商品の対価のみを甲が乙に支払う。

２　第３条の規定により、乙が行う物資の運搬に係る費用については、乙が負担するものとする。

（連絡先確認及び報告）

第９条　この協定の万全な実行を図るため、甲乙は、双方の連絡先及び連絡責任者・担当者を定めるものとし、甲は乙に対して供給可能な在庫品目、数量等について報告を求めることができる。

（履行の免除）

第１０条　乙が被災した場合、甲乙協議の上、被害の程度の状況に応じて履行義務の一部又は全部を免除することができる。

（協議）

第１１条　この協定の実施に関して疑義が生じたときは、その都度甲乙双方協議を行い決定する。

この協定を証するため、本書２通を作成し、甲乙記名押印のうえ、各自その１通を保有するものとする。

２０１７年（平成２９年）７月２５日

甲　福山市東桜町３番５号
福山市
福山市長　枝廣　直幹

乙　福山市新浜町二丁目４番１６号
株式会社寺田鉄工所
代表取締役社長　寺田　雅一

# 災害時におけるレンタル資機材の提供に関する協定書

福山市（以下「甲」という。）と株式会社ダイワテック（以下「乙」という。）は、災害時におけるレンタル資機材の提供に関し、次のとおり協定を締結する。

（要請）

第１条　甲は、福山市内において地震、津波、風水害等による災害が発生し、若しくは発生するおそれがある場合（以下「災害時」という。）において、レンタル資機材（以下「資機材」という。）を必要とするときは、乙に対し資機材の提供を要請することができる。

２　前項の規定による要請は、別紙様式１により行うものとする。ただし、緊急を要するときは、口頭によるものとし、事後速やかに文書を提出するものとする。

（協力の内容）

第２条　乙は、前条第１項の規定による要請を受けたときは、甲に優先的に資機材を提供するものとする。

２　乙は、前項の規定により資機材の提供を実施した場合は、甲に対し、別紙様式２により報告するものとする。

（提供資機材）

第３条　乙が甲に提供する資機材は、別表に掲げるもののうち、乙が甲から要請を受けた時点で乙が提供可能なものとする。

２　乙は、甲からの要請に基づき、毎年４月１日現在において、災害時に提供可能な資機材の見込数量を報告するものとする。

（資機材の運搬及び引渡し）

第４条　乙は、依頼を受けた資機材の引渡場所を指定し、当該引渡場所までの資機材の運搬は、甲が行うものとする。ただし、乙による運搬が可能な場合は、この限りでない。

２　前項の規定による資機材の引渡しは、甲の職員による確認の上、行うものとする。

３　甲は、前項の確認を甲の指定する者に代行させることができるものとする。

（車両の通行）

第５条　甲は、乙が資機材を提供及び運搬する場合は、当該資機材の運搬に使用する車両が緊急車両又は優先車両として通行できるよう可能な範囲で支援するものとする。

（費用の負担）

第６条　乙が提供した資機材のレンタル料及び運搬等に係る費用は、甲が負担する。

２　前項の費用の算出方法については、災害が発生する直前における適正な価格を基準とし、甲乙協議の上で決定するものとする。

３　乙は、前項の規定による第１項の費用の決定後に当該費用を甲に請求するものとする。

（資料の交換及び情報交換）

第７条　甲及び乙は、この協定に基づく協力が円滑に行われるよう、各自が実施する防災対策及びその組織体制に関する資料その他甲及び乙が必要と認める資料を随時交換するものとする。

（平常時からの相互協力）

第８条　甲及び乙は、災害等が発生した場合に速やかに資機材の提供ができるよう、平常時から相互に協力するものとする。

（協定期間）

第９条　協定期間は、本協定締結の日から１年間とする。ただし、協定期間の満了の日の１月前までに、甲乙のいずれからも申出がない場合は、更に１年間延長されるものとし、以後も同様とする。

（その他）

第１０条　この協定に定めのない事項及びこの協定に関して疑義が生じたときは、その都度甲乙協議して定める。

この協定の締結を証するため、本書２通を作成し、甲乙両者記名押印の上、各自その１通を所持する。

２０１８年（平成３０年）２月８日

甲　広島県福山市東桜町３番５号
福山市
福山市長　　枝　廣　　直　幹

乙　名古屋市西区大野木三丁目４３番地
株式会社　ダイワテック
代表取締役社長　　岡　　忠　志

別表１

| 災害時に提供を要請する資機材 |
| --- |
| ［資機材］<br>・ソーラーパネル付プレハブ（商品名：ソーラーシステムハウス）<br><br>・ソーラーパネル付仮設トイレ（商品名：ソーラーバイオトイレ）<br><br>・ソーラーパネル（商品名：ソラボ）<br><br>・自立型ソーラー街路灯　　他 |

様式１（第１条関係）

年（平成　　年）　　月　　日

株式会社ダイワテック
代表取締役社長　　岡　忠志　様

福　山　市　長

# 災害時におけるレンタル資機材提供要請書

災害時におけるレンタル資機材の提供に関する協定書第１条に基づき、次の通り要請します。

| 必要とする資機材 | 数量 | 引渡場所 | 引渡日時 | 備考 |
|---|---|---|---|---|
| | | | | |

様式２（第２条関係）

年（平成　　年）　　月　　日

福　山　市　長　　様

株式会社　ダイワテック
代表取締役社長　岡　忠志

災害時におけるレンタル資機材提供実績報告書

災害時におけるレンタル資機材の提供に関する協定書第２条に基づき、次の通り提供したレンタル資機材の実績について報告します。

| 引渡し資機材 | 数量 | 引渡場所 | 引渡日時 | 備考 |
|---|---|---|---|---|
| | | | | |

# 災害時における物資供給等に関する協定書

福山市（以下「甲」という。）と生活協同組合ひろしま（以下「乙」という。）は、福山市内において災害等が発生した場合又は災害等が発生する恐れがある場合（以下「災害時」という。）における物資の供給等に関し、次のとおり協定を締結する。

（目的）

第１条　この協定は、災害時に避難所等に避難した住民（以下「避難住民」という。）に対し、甲と乙が協力してより速やかにかつ円滑に物資の供給ができるようにすることを目的とする。

（要請）

第２条　災害時において甲が物資を必要とする場合は、乙に対して物資の供給を要請する。

２　前項の要請は、調達する物資名、数量、規格、引渡場所等を記載した要請書（別紙）をもって行うものとするが、緊急を要するときは、電話等により要請し、事後速やかに文書を提出するものとする。

（協力の実施）

第３条　乙は、甲から前条の要請を受けたときは、可能な範囲で物資の優先的な供給に努めるものとする。

（支援体制の整備）

第４条　乙は、２条１項の要請を受けたときは、乙が加盟する生活協同組合連合会等（以下「連合会等」という。）に対し、連合会等が保有する物資の供給、輸送等について協力を要請し、連合会等と連携して、甲の要請に応えるものとする。

（物資の種類）

第５条　甲が、乙に供給を要請する物資は、次に掲げるもののうち、乙が調達可能な物資とする。

（１）別表「災害支援物資調達リスト」に掲げる物資

（２）その他甲が指定する物資

（物資の運搬、引渡し）

第６条　物資の引渡し場所は甲が指定するものとし、引渡し場所までの運搬は、原則として乙が行うものとする。ただし、乙による運搬が困難な場合は、別に甲が指定する者が行うものとする。

（損害の負担）

第７条　前条の規定に基づく運搬業務により生じた損害の補償については、甲と乙が協議をして定めるものとする。

（費用負担）

第８条　乙が供給した物資の対価及び乙が行った搬送等の費用については、甲が負担するものとし、負担範囲等に関しては、その都度、甲、乙協議の上決定する。

２　前項に規定する費用は、災害時直前における適正価格を基準として、甲及び乙が協議して、その都度定めるものとする。

３　甲の乙に対する費用の支払方法は、甲の通常の支払方法によるものとする。

（平常時の活動）

第９条　甲及び乙は、この協定に定める事項を円滑に推進するため、平素から情報の交換、甲が行う防災訓練への参加等に努め、緊急時に備えるものとする。

（連絡責任者及び事務担当者名簿等）

第１０条　要請及び協力に関する事項の伝達を円滑に行うため、連絡責任者を定めるものとする。

（１）甲の連絡責任者は、総務局総務部危機管理防災課長とする。

（２）乙の連絡責任者は、総合企画室統括部長とする。

２　甲及び乙は、この協定の成立の日及び毎年４月１日現在の事務担当者名簿等を作成し、相互に交換するものとする。

（その他）

第１１条　この協定に定めのない事項及びこの協定書に関して疑義が生じた事項については、その都度、甲及び乙が協議して定めるものとする。

（有効期間）

第１２条　この協定の有効期間は、協定締結の日から２０１９年（平成３１年）３月３１日までとする。ただし、この協定の有効期間満了の日の１ヶ月前までに、文書をもって協定の終了の通知がない場合は、引き続き１年間更新するものとし、以後も同様とする。

この協定の締結を証するため、本書２通を作成し、甲及び乙が記名押印のうえ、各１通を保有する。

２０１８年（平成３０年）５月　９日

甲　広島県福山市東桜町３番５号
福山市
市長　　枝廣　直幹

乙　広島県広島市西区草津港２丁目８番４２号
生活協同組合ひろしま
理事長　惠木　尚

別　紙

年　　月　　日

# 災害時における生活関連物資の供給等要請書

生活協同組合ひろしま
理事長　　様

福山市長

「災害時における生活関連物資の供給等に関する協定」に基づき、下記のとおり要請します。

記

１．協力要請業務

| 事　　項 | 内　　容 |
|---|---|
| 要 請 業 務 | |
| 実 施 日 時 | |
| 物資搬送場所 | |
| 連　絡　先 | |
| 備　　考 | |

２．供給要請物資

| 品　　目 | 仕　　様 | 数　　量 | 備　　考 |
|---|---|---|---|
| | | | |
| | | | |
| | | | |
| | | | |
| | | | |
| | | | |
| | | | |
| | | | |
| | | | |

別表　　災害支援物資調達リスト

| ＮＯ | 商　品　区　分 | 商　品　事　例 |
|---|---|---|
| １ | 飲料水 | ＣＯ水２Ｌ |
| ２ | 飲料水 | ＣＯ水５００ｍｌ |
| ３ | 飲料水 | ＣＯ緑茶２Ｌ |
| ４ | 飲料水 | ＣＯ緑茶５００ｍｌ |
| ５ | 飲料水 | ＣＯ烏龍茶２Ｌ |
| ６ | 飲料水 | ＣＯ烏龍茶５００ｍｌ |
| ７ | 食事の替わりになる菓子 | ＣＯ応援食クッキー・バー等 |
| ８ | 手で食べられる果物 | バナナ |
| ９ | ＬＬパン | ＣＯモーニングクロワッサン |
| １０ | 乾電池 | ＣＯ乾電池：単１ |
| １１ | 毛布・寝具 | 通販取引先の毛布・寝具 |
| １２ | 夏向けの寝具 | 通販取引先のタオルケット |
| １３ | カイロ | ＣＯカイロ |
| １４ | カイロ | ＣＯ貼るカイロ |
| １５ | パックご飯 | ＣＯおいしいご飯 |
| １６ | カップめん | ＣＯＯＰヌードル |
| １７ | レトルトカレー | ＣＯレトルトビーフカレー |
| １８ | スープ類 | ＣＯスープ（ＦＤ） |
| １９ | スープ類 | ＣＯ即席みそ汁 |
| ２０ | 魚缶 | さば缶 |
| ２１ | 魚缶 | いわし缶 |
| ２２ | 魚缶 | ツナ缶 |
| ２３ | 調理の火力 | ＣＯカセットコンロ |
| ２４ | 調理の火力 | ＣＯガスボンベ |
| ２５ | 箸 | ＣＯ割り箸 |
| ２６ | 食器 | 紙おわん |
| ２７ | 食器 | 紙皿 |
| ２８ | 食器 | 紙コップ |
| ２９ | ティッシュ類 | ＣＯティッシュ |
| ３０ | ティッシュ類 | ＣＯウェットティッシュ |
| ３１ | タオル | 取引先のタオル |
| ３２ | おむつ | 紙おむつベビー用 |
| ３３ | おむつ | 紙おむつ大人用 |

# 災害時における物資輸送拠点としての施設利用及び運営等の協力に関する協定書

福山市（以下「甲」という。）と株式会社福山地方卸売市場ほか８社（以下「乙」という。）は、災害時における物資輸送拠点としての施設の利用及び運営等の協力について、次のとおり協定を締結する。

（目的）

第１条　この協定は、福山市内で地震、風水害、その他災害（以下「災害」という。）が発生した場合において、市内被災地に対する救援物資の緊急輸送体制の速やかな構築及び人材・資機材を活用した運営等の協力について、甲が乙に要請する事項を定めることを目的とする。

（協力要請）

第２条　甲は前条の目的を達成するため、乙に対し協力を要請することができるものとする。この場合において、乙は、業務上の支障又はやむを得ない事由のない限り、他の業務に優先して協力するものとする。

２　前条の規定により、甲が乙に対し要請する事項は、次の各号に挙げる事項とする。

（１）乙が管理する施設の物資輸送拠点としての利用

（２）乙が管理する資機材の提供

（３）乙に所属する人員による物資輸送拠点運営等の協力

（４）乙に所属する人員による避難所等の運営支援

（５）その他協議し合意した事項

（要請手続き）

第３条　前条に規定する要請は、協力要請書（様式第１号）により行うものとする。ただし、緊急を要する場合は、口頭で要請し、その後速やかに本書を提出するものとする。

２　前項の規定により甲から乙に対して行う要請は、株式会社福山地方卸売市場を代表窓口として手続きを行うこととし、要請を受けた株式会社福山地方卸売市場が調整を行うものとする。

（報告）

第４条　乙は、協力業務を遂行したときは、株式会社福山地方卸売市場において次の事項を取りまとめ、後日、実績報告書（様式第２号）を甲に提出するものとする。

（１）協力内容

（２）協力した場所

（３）使用した資機材

（４）従事者数

（５）その他必要な事項

（経費の負担）

第５条　乙が実施した協力に要した経費は、その都度甲乙協議して決定し、甲が負担する。

（庶務窓口）
第６条　この協定の庶務窓口は、甲にあっては福山市総務局総務部危機管理防災課、乙にあっては株式会社福山地方卸売市場において処理するものとする。
２　甲及び乙は、毎年度当初に本協定に係る連絡担当者、連絡手段について、相互に確認するものとする。

（協議事項）
第７条　本協定に定めのない事項又は疑義が生じたときは、甲乙が協議の上決定するものとする。

（有効期間）
第８条　この協定の有効期間は、本協定の締結日から１年間とし、有効期間満了の１月前までに、甲乙いずれからも申出がない場合は、更に１年間延長するものとし、以後も同様とする。

この協定の成立を証するため、本書１０通を作成し、甲乙記名押印の上、各１通を保有する。

２０１８年（平成３０年）６月２９日

甲　福山市東桜町３番５号
福山市
福山市長　枝廣　直幹

乙　福山市引野町一丁目１番１号
株式会社福山地方卸売市場
代表取締役社長　池田　幸博

福山市引野町一丁目１番１号
福山大同青果株式会社
代表取締役社長　佐藤　行次

福山市引野町一丁目１番１号
株式会社福山魚市場
代表取締役社長　福井　余緒

福山市引野町一丁目１番１号
福山塩干荷受有限会社
代表取締役社長　豊田　康裕

福山市引野町一丁目１番１号
備後青果株式会社

代表取締役社長　空　博司

福山市引野町一丁目１番１号
福山大協青果株式会社
代表取締役社長　藤井　健次

福山市引野町一丁目１番１号
福山青果株式会社
代表取締役社長　高橋　康義

福山市引野町一丁目１番１号
株式会社クラハシ
代表取締役社長　天野　文男

福山市引野町一丁目１番１号
株式会社福山中央水産
代表取締役社長　笹田　博之

様式第１号

協力要請書

年　　月　　日

様

福山市長
（災害対策本部長）

災害時における物資輸送拠点としての施設の利用及び運営等の協力に関する協定書第３条に基づき、次のとおり要請します。

１　協力を要請する事由

第２条第２項　号

２　協力を必要とする場所

３　協力を必要とする資機材
〇資機材の名称
〇資機材の数

４　協力を必要とする人数（※施設ごと）

５　その他必要となる事項

連絡責任者の職名・名前

電話番号　　ＦＡＸ

様式第２号

実施報告書

年　　月　　日

福山市長様
（災害対策本部長）

（報告者）
住　所
名　前　　㊞

災害時における物資輸送拠点としての施設の利用及び運営等の協力に関する協定書第４条に基づき、要請のあった事項について、次のとおり報告します。

１　協力内容

第２条第２項　号

２　協力した場所

３　使用した資機材

〇資機材の名称
〇資機材の数

４　従事者数（※施設ごと）

５　その他必要となる事項

連絡責任者の職名・名前

電話番号　　ＦＡＸ

# 災害時におけるレンタル資機材の提供に関する協定書

福山市（以下「甲」という。）と株式会社ダスキン福山（以下「乙」という。）は、災害時におけるレンタル資機材の提供に関し、次のとおり協定を締結する。

（要請）

第１条　甲は、福山市内において地震、津波、風水害等による災害が発生し、若しくは発生するおそれがある場合（以下「災害時」という。）において、レンタル資機材（以下「資機材」という。）を必要とするときは、乙に対し資機材の提供を要請することができる。

２　前項の規定による要請は、別紙様式１により行うものとする。ただし、緊急を要するときは、口頭によるものとし、事後速やかに文書を提出するものとする。

（協力の内容）

第２条　乙は、前条第１項の規定による要請を受けたときは、甲に優先的に資機材を提供するものとする。

２　乙は、前項の規定により資機材の提供を実施した場合は、甲に対し、別紙様式２により報告するものとする。

（提供資機材）

第３条　乙が甲に提供する資機材は、別表に掲げるもののうち、乙が甲から要請を受けた時点で乙が提供可能なものとする。

（資機材の運搬及び引渡し）

第４条　乙は、依頼を受けた資機材の引渡場所を指定し、当該引渡場所までの資機材の運搬は、甲が行うものとする。ただし、乙による運搬が可能な場合は、この限りでない。

２　前項の規定による資機材の引渡しは、甲の職員による確認の上、行うものとする。

３　甲は、前項の確認を甲の指定する者に代行させることができるものとする。

（車両の通行）

第５条　甲は、乙が資機材を提供及び運搬する場合は、当該資機材の運搬に使用する車両が緊急車両又は優先車両として通行できるよう可能な範囲で支援するものとする。

（費用の負担）

第６条　乙が提供した資機材のレンタル料及び運搬等に係る費用は、甲が負担する。

２　前項の費用の算出方法については、災害が発生する直前における適正な価格を基準とし、甲乙協議の上で決定するものとする。

３　乙は、前項の規定による第１項の費用の決定後に当該費用を甲に請求するものとする。

（平常時からの相互協力）

第７条　甲及び乙は、災害等が発生した場合に速やかに資機材の提供ができるよう、平常時から相互に協力するものとする。

（協定期間）

第８条　協定期間は、本協定締結の日から１年間とする。ただし、協定期間の満了の日の１月前までに、甲乙のいずれからも申出がない場合は、更に１年間延長されるものとし、以後も同様とする。

（その他）

第９条　この協定に定めのない事項及びこの協定に関して疑義が生じたときは、その都度甲乙協議して定める。

この協定の締結を証するため、本書２通を作成し、甲乙両者記名押印の上、各自その１通を所持する。

２０１８年（平成３０年）１１月　６日

甲　福山市東桜町３番５号
福山市
福山市長　　枝　廣　　直　幹

乙　福山市卸町４番１５号
株式会社ダスキン福山
代表取締役社長　　髙　橋　　良　太

別表

| 災害時に提供を要請する資機材 | | |
|---|---|---|
| ［資機材］ | | |
| ・玄関マットＳサイズ | ９０ｃｍ×　７５ | ４００枚 |
| 玄関マットＬサイズ | １５０ｃｍ×　９０ | ２００枚 |
| 玄関マットＬＬサイズ | １８０ｃｍ×１２０ | ６０枚 |
| 玄関マットWサイズ | １８０ｃｍ×１５０ | ３０枚 |
| 玄関マットＴサイズ | ２４０ｃｍ×１５０ | ３０枚 |
| ・フロアーモップ中 | ５６ｃｍ×３４ | ３００枚 |
| フロアーモップ大 | ７３ｃｍ×３４ | ２００枚 |
| ・空気清浄器 | | １０台 |
| ・浄水器 | | ７０台 |

様式１（第１条関係）

年（平成　　年）　　月　　日

株式会社ダスキン福山
代表取締役社長　髙橋　良太　様

福　山　市　長

災害時におけるレンタル資機材提供要請書

災害時におけるレンタル資機材の提供に関する協定書第１条に基づき、次の通り要請します。

| 必要とする資機材 | 数量 | 引渡場所 | 引渡日時 | 備考 |
|---|---|---|---|---|
| | | | | |

様式２（第２条関係）

年（平成　　年）　　月　　日

福　山　市　長　　様

株式会社ダスキン福山
代表取締役社長　髙橋　良太

# 災害時におけるレンタル資機材提供実績報告書

災害時におけるレンタル資機材の提供に関する協定書第２条に基づき、次の通り提供したレンタル資機材の実績について報告します。

| 引渡し資機材 | 数量 | 引渡場所 | 引渡日時 | 備考 |
|---|---|---|---|---|
| | | | | |

# 災害時における畳の提供等に関する協定書

福山市（以下「甲」という。）と「５日で５，０００枚の約束。プロジェクト実行委員会」（以下「乙」という。）は、災害時における避難所等に対する畳の提供に関し、次のとおり協定を締結する。

（要請）

第１条　甲は、福山市内において地震、津波、風水害等による災害が発生し、若しくは発生するおそれがある場合（以下「災害時」という。）において、避難所等へ畳を必要とするときは、乙に対し畳の提供を要請することができる。

２　前項の規定による要請は、別紙様式１により行うものとする。ただし、緊急を要するときは、口頭によるものとし、事後速やかに文書を提出するものとする。

（協力の内容）

第２条　乙は、前条第１項の規定による要請を受けたときは、甲に優先的に畳を提供するものとする。ただし、緊急の場合は、乙は甲の要請がなくとも協力できるものとする。

２　乙は、前項の規定により畳の提供を実施した場合は、甲に対し、別紙様式２により報告するものとする。

（畳の運搬及び引渡し）

第３条　甲は、要請した畳の引渡場所を指定し、当該引渡場所までの畳の運搬は、乙が行うものとする。

２　前項の規定による畳の引渡しは、甲の職員による確認の上、行うものとする。

３　甲は、前項の確認を甲の指定する者に代行させることができるものとする。

（車両の通行）

第４条　甲は、乙が畳を提供及び運搬する場合は、当該畳の運搬に使用する車両が緊急車両又は優先車両として通行できるよう可能な範囲で支援するものとする。

（費用の負担）

第５条　乙が提供した畳及び運搬等に係る費用は無償とし、利用後の畳の処分は甲が行うものとする。

（協力体制）

第６条　甲及び乙は、災害等が発生した場合に速やかに畳の提供ができるよう、平常時から相互に協力するものとする。

２　甲及び乙は、毎年度当初に本協定に係る連絡担当者、連絡手段等について、相互に確認するものとする。

３　乙は、この協定に基づく活動が円滑に行われるよう、甲が行う防災訓練などに積極的に参加するものとする。

（協定期間）

第７条　協定期間は、本協定締結の日から１年間とする。ただし、協定期間の満了の日の１月前までに、甲乙のいずれからも申出がない場合は、更に１年間延長されるものとし、以後も同様とする。

（その他）

第８条　この協定に定めのない事項及びこの協定に関して疑義が生じたときは、その都度甲乙協議して定める。

この協定の締結を証するため、本書２通を作成し、甲乙両者記名押印の上、各自その１通を所持する。

２０１８年（平成３０年）１１月　６日

甲　福山市東桜町３番５号
福　山　市
福　山　市　長　　枝　廣　　直　幹

乙　広島市西区三滝町１７番１４号
５日で５，０００枚の約束。プロジェクト実行委員会
中国地区委員長　　山　下　　幸　彦

様式１（第１条関係）

年（平成　　年）　　月　　日

５日で５，０００枚の約束。プロジェクト実行委員会
中国地区委員長　山下　幸彦　様

福　山　市　長

災害時における畳の提供要請書

災害時における畳の提供等に関する協定書第１条に基づき、次の通り要請します。

| 引渡場所（連絡先） | 引渡日時 | 必要枚数 | 備考 |
|---|---|---|---|
| | | | |

様式２（第２条関係）

年（平成　　年）　　月　　日

福　山　市　長　　様

５日で５，０００枚の約束。プロジェクト実行委員会
中国地区委員長　山下　幸彦

災害時における畳の提供実績報告書

災害時における畳の提供等に関する協定書第２条に基づき、次の通り提供した畳の実績について報告します。

| 引渡場所 | 引渡日時 | 提供枚数 | 備考 |
|---|---|---|---|
| | | | |

# 災害時における物資調達等の応援協力に関する協定書

福山市（以下「甲」という。）と一般社団法人福山青年会議所（以下「乙」という。）は、災害時における応援協力について、次のとおり協定を締結する。

（趣旨）

第１条　この協定は、福山市内で地震、風水害、その他災害（以下「災害」という。）が発生した場合（以下「災害時」という。）における物資調達等を円滑に遂行するための応援協力について、甲が乙に要請する事項を定めることを目的とする。

（協力要請）

第２条　甲は、災害時において必要があると認めるときは、乙に対して物資調達等について協力を要請することができる。

（協力実施）

第３条　乙は、前条の規定による甲からの協力要請を受けたときは、物資の調達等に関する協力に積極的に努めるものとする。

（協力内容）

第４条　甲が行う次の各号に掲げる物資等の調達に当たり、乙はその組織及び機能等を最大限に活用して、公益社団法人 日本青年会議所、本市以外を活動拠点とする青年会議所と連携を図り、供給等に対応できる事業者の確保や供給事業者の窓口として、調達・輸送の協力を行うものとする。

（１）避難者等の生活に必要な物資

（２）応急対策に必要な資機材

（３）医療及び防疫等に必要な物資・資機材

（４）前各号揚げるもののほか、甲乙協議して定める事項

（要請手続）

第５条　乙に対する甲の協力要請の手続は、文書で行うものとする。ただし、緊急を要するときは、口頭、電話等をもって要請し、後日、文書を提出するものとする。

（受取及び運搬）

第６条　物資の引渡し場所は甲が指定（以下「指定場所」という。）し、甲は指定場所へ職員を派遣し、物資を受け取るものとする。この場合において、甲は必要に応じて、乙に対して運搬の協力を求めることができる。

（費用の負担）

第７条　第４条の規定により乙が供給した物資の対価及び運搬費用ついては、甲が負担する。

２　甲が負担する物資の対価は、災害時等の直前における適正価格を基準として、甲乙協議の上、決定する。

（代金の支払）

第８条　甲は、物資の納入を受けた後、乙からの請求書を受理した場合には、災害の発生による混乱が沈静化した後、速やかに代金を乙に支払うものとする。

（有効期間）

第９条　この協定の有効期間は、協定締結の日から２０２１年（令和３年）３月の末日をもって終了とする。ただし、この協定の有効期間満了の日の１ヶ月前までに、文書をもって協定の終了の通知がない場合は、引き続き１年間更新するものとし、以後も同様とする。

（円滑な運用）

第１０条　甲及び乙は、この協定締結時及び毎年度当初に連絡担当者、連絡手段等について、相互に確認するものとする。

（協議）

第１１条　この協定に定める事項について疑義が生じたときは、甲乙が協議の上、定めるものとする。

この協定立を証するため、本書２通を作成し、甲乙押印の上、各１通を保有するものとする。

２０２０年（令和２年）９月４日

甲　福山市東桜町３番５号
福山市
福山市長　枝廣　直幹

乙　福山市西町二丁目１０番１号
一般社団法人福山青年会議所
理事長　村上　達彦

様式第１号

支援協力要請書

| |
|---|
| 年　　月　　日<br>様<br>福　　山　　市　　長<br>（災害対策本部長）<br>災害時における応援協力に関する協定書第５条に基づき、次のとおり要請します。 |
| １　協力を要請する事由 |
| ２　協力を必要とする場所 |
| ３　協力を必要とする物資又は資機材<br>〇名称<br>〇数量 |
| ４　協力を必要とする人数 |
| ５　その他必要となる事項<br><br>連絡責任者の職名・名前<br><br>電話番号（　　）　　－　　ＦＡＸ（　　）　　－ |

様式第２号

実施報告書

年　　月　　日

福　山　市　長　様
（災害対策本部長）

（報告者）
住　所
名　前　　㊞

災害時における応援協力に関する協定書第７条に基づき、要請のあった事項について、次のとおり報告します。

| |
|---|
| １　協力内容 |
| ２　協力した場所 |
| ３　使用した物資又は資機材<br>〇名称<br>〇数量 |
| ４　従事者数 |
| ５　その他必要となる事項<br><br>連絡責任者の職名・名前<br><br>電話番号（　　）　　－　　ＦＡＸ（　　）　　－ |

# 災害時におけるレンタル用品の提供に関する協定書

福山市（以下「甲」という。）と日立建機日本株式会社福山営業所（以下「乙」という。）は、地震、津波、風水害その他の災害が発生した場合又は発生するおそれがある場合（以下「災害時」という。）におけるレンタル用品の提供に関し次のとおり協定を締結する。

（趣旨）

第１条　この協定は、災害時において、甲の要請に応じ、乙が保有する発電機器、投光・照明機器、送風・空調機器、トイレ、安全保安用品、車両その他の用品（以下「用品等」という。）の提供に関し、必要な事項を定めるものとする。

（協力の要請）

第２条　甲は、災害時において用品等が必要な場合は、乙に対し用品等の提供について協力を要請することができる。

２　甲は、前項の規定により要請を行う場合は、書面をもって行うものとする。ただし、緊急を要する場合は、口頭により要請することができるものとし、後日速やかに口頭により要請した内容を書面で提出するものとする。

（協力の実施）

第３条　乙は、前条第１項の規定による要請を受けた場合は、用品等の優先的な提供及び運搬に協力するものとする。

２　乙は、用品等の提供を実施したときは、災害時における用品等の提供についての書面を甲に提出するものとする。

３　乙は、用品等の供給可能な体制の維持に努めるものとする。

４　乙は、災害の影響により、用品等の提供及び運搬に支障が生じた場合は、その対応について甲と協議するものとする。

（用品等の引渡し）

第４条　用品等の引渡場所は、甲乙協議の上で決定するものとし、甲は、当該引渡場所に甲が指定する者を派遣し、用品等を確認の上で引渡しを受けるものとする。

（費用の負担）

第５条　用品等の使用及び運搬に係る費用は、甲が負担するものとする。

２　前項に係る費用は、災害時直前における適正な価格を基準とし、甲乙協議の上で決定するものとする。

（用品等の返却）

第６条　乙が甲に貸与した用品等の返却時期及び返却場所については、甲及び乙が協議の上、決定するものとする。

（庶務窓口）

第７条　この協定の庶務窓口は、甲にあっては福山市総務局総務部危機管理防災課、乙にあっては日立建機日本株式会社福山営業所において処理するものとする。

２　甲及び乙は、毎年度当初に本協定に係る連絡担当者、連絡手段等について、相互に確認するものとする。

（有効期間）

第８条　この協定の有効期間は、本協定締結の日から１年間とし、有効期間満了の１月前までに、甲乙のいずれからも申出がない場合は、更に１年間延長するものとし、以後も同様とする。

（協議事項）

第９条　この協定の実施に関し必要な事項又はこの協定に定めのない事項については、その都度甲乙が協議し定めるものとする。

この協定の締結を証するため、本書２通を作成し、甲乙押印の上、各自その１通を保有するものとする。

２０２１年（令和３年）　７月　２６日

甲　福山市東桜町３番５号
福山市
福山市長　枝広　直幹

乙　福山市曙町六丁目１３番２１号
日立建機日本株式会社福山営業所
福山営業所長　山田　克彦

# 災害時における物資供給に関する協定書

福山市（以下「甲」という。）と株式会社ジュンテンドー（以下「乙」という。）は、福山市内で地震、風水害、その他災害が発生し又は発生のおそれがある場合（以下「災害時」という。）における、物資の供給について、次のとおり協定を締結する。

（趣旨）

第１条　この協定は、災害時における物資供給について、必要な事項を定めるものとする。

（協力要請）

第２条　甲は、災害時における物資の確保を図るため、必要があると認めるときは、乙に対し、乙の保有する物資の供給を要請することができる。

（協力実施）

第３条　乙は、前条の規定により甲から要請を受けたときは、保有物資の優先供給及び運搬に対する協力等に積極的に努めるものとする。

（供給物資）

第４条　甲が乙に供給を要請する物資の範囲は、次のとおりとする。

（１）日用生活品

（２）作業関係用品

（３）冷暖房機器及び電気用品

（４）その他甲が指定する物資

（要請手続）

第５条　乙に対する甲の要請手続は、文書をもって行うものとする。ただし、緊急を要するときは、口頭で要請し、事後文書を提出するものとする。

（受取及び運搬）

第６条　物資の受取場所は甲が指定し、甲は指定場所へ職員を派遣し、物資を受け取るものとする。この場合において、甲は必要に応じて、乙に対して運搬の協力を求めることができる。

（未使用物資の引取）

第７条　前条の規定により甲が受け取った物資のうち、未使用のものについては、甲の求めにより乙は、これを引き取るものとする。ただし、著しく商品価値が低下したものについては、この限りではない。

なお、商品価値の低下の判断等の詳細な事項に関しては、甲乙協議の上、定めるものとする。

（費用の負担）

第８条　第３条の規定により乙が供給した物資の対価ついては、甲乙協議の上、決定する。

（連絡先確認及び報告）

第９条　この協定の万全の実行を図るため、甲乙相互の連絡先、連絡責任者及・担当者を定めるものとし、甲は乙に対して供給可能な在庫品目、数量等について報告を求めることができる。

（履行の免除）

第１０条　乙が被災した場合、甲乙協議の上、被害の程度の状況に応じて履行義務の一部又は全部を免除することができる。

（協議）

第１１条　この協定の実施に関して疑義が生じたときは、その都度甲乙協議の上、定めるものとする。

本協定の成立を証するため、本書２通を作成し、甲乙押印の上、各１通を保有するものとする。

２０２２年（令和４年）３月１日

甲　福山市東桜町３番５号
福山市
福山市長　枝広　直幹

乙　島根県益田市遠田町２１７９番地１
株式会社　ジュンテンドー
代表取締役社長　飯塚　正

# 災害時における物資供給に関する協定

福山市（以下「甲」という。）と株式会社イズミ（以下「乙」という。）は、福山市内で地震、風水害、その他災害が発生し、又は発生のおそれがある場合（以下「災害時」という。）における、物資の供給について、次のとおり協定を締結する。

（趣旨）

第１条　この協定は、災害時における物資供給について、必要な事項を定めるものとする。

（協力要請）

第２条　甲は、災害時における物資の確保を図るため、必要があると認めるときは、乙に対し、乙の保有する物資の供給を文書で要請する。ただし、緊急を要するときは、口頭で要請し、事後文書を提出するものとする。

（協力実施）

第３条　乙は、前条の規定により甲から要請を受けたときは、保有物資の優先供給及び運搬に対する協力等に積極的に努めるものとする。

（供給物資）

第４条　甲が乙に供給を要請する物資の範囲は、次のとおりとする。

（１）食料品

（２）飲料品

（３）衣類

（４）日用生活品

（５）その他

（受取及び運搬）

第５条　物資の受取場所は甲が指定し、甲は指定場所へ職員等を派遣し、物資を受け取るものとする。この場合において、甲は必要に応じて、乙に対して運搬の協力を求めることができる。

（費用の負担）

第６条　第３条の規定により乙が供給した物資の対価及び運搬費用ついては、甲が負担する。

２　甲が負担する物資の対価は、災害時等の直前における適正価格を基準として、甲乙協議の上、決定する。

（代金の支払い）

第７条　甲は、物資の供給を受けた後、乙からの請求書を受理した場合には、災害の発生による混乱が沈静化した後、速やかに代金を乙に支払うものとする。

（連絡先確認及び報告）

第８条　この協定の万全の実行を図るため、甲乙相互の連絡先、連絡責任者及び担当者を定めるものとし、甲は乙に対して供給可能な在庫品目、数量等について報告を求めることができる。

（履行の免除）

第９条　乙が被災した場合、甲乙協議の上、被害の程度の状況に応じて履行義務の一部又は全部を免除することができる。

（有効期間）

第１０条　この協定の有効期間は、本協定締結の日から１年間とし、有効期間満了の１月前までに、甲乙のいずれからも申出がない場合は、更に１年間延長するものとし、以後も同様とする。

（協議）

第１１条　この協定の実施に関して疑義が生じたときは、その都度甲乙協議の上、定めるものとする。

本協定の成立の証として、本書２通を作成し、甲乙押印の上、それぞれ１通を所持するものとする。

２０２３年（令和５年）８月２１日

甲　福山市東桜町３番５号
福山市
福山市長　枝広　直幹

乙　広島県広島市東区二葉の里三丁目３番１号
株式会社イズミ
代表取締役社長　山西　泰明

# 災害時における物資供給に関する協定

福山市（以下「甲」という。）とNPO法人コメリ災害対策センター（以下「乙」という。）は、災害時における物資の供給について、次のとおり協定を締結する。

（目的）

第１条　この協定は、災害対策基本法（昭和３６年法律第２２３号）第２条第１号に規定する災害が発生し、又は発生する恐れがある場合（以下「災害時」という。）において、甲に対する物資の供給について、迅速かつ円滑に供給するために必要な事項を定めることを目的とする。

（協力要請）

第２条　甲は、災害時において物資を調達する必要があると認めるときは、乙に対し、その保有する物資の供給を要請することができる。

（物資の範囲）

第３条　甲が、乙に供給を要請する物資は、次の各号に掲げるもののうち、乙が供給可能な物資とする。

（１）作業関係（ヘルメット、長靴、軍手、スコップ　等）

（２）日用品（毛布、タオル、割箸、ティッシュ、ライター、カイロ　等）

（３）水関係（飲料水、生活用水用ポリタンク　等）

（４）冷暖房機器（大型灯油ストーブ、木炭、木炭コンロ　等）

（５）電気用品（投光器、懐中電灯、乾電池、カセットコンロ　等）

（６）トイレ関係（救急ミニトイレ　等）

（７）その他甲が指定する物資

（要請手続）

第４条　甲は、乙に対し、供給する物資名、数量、規格、引渡場所等を記載した文書をもって要請するものとする。ただし、緊急を要する場合は口頭で要請し、事後文書を提出するものとする。

（協力実施）

第５条　乙は、前条の規定により甲から要請を受けたときは、乙の可能な範囲内において優先的に甲に物資を供給するよう努めるものとする。

２　乙は、物資の供給を実施したときは、その供給の終了後速やかにその実施状況を報告書により甲に報告するものとする。

（物資の運搬及び引渡し）

第６条　乙は、物資の運搬及び引渡しについては、甲の指示（物資の供給先に関する指示も含

む。）に従うものとする。

２　物資の運搬は、原則として乙が行うものとし、甲は、甲の指定する場所に職員又は甲の指定する者を派遣し、要請に係る物資を確認の上、乙から引渡しを受けるものとする。ただし、乙が運搬できない場合は、甲乙協議の上、その方法を定めるものとする。

（費用の負担）

第７条　乙が供給した物資の代金及びその運搬に要した費用（以下「費用等」という。）は、甲が負担するものとする。

２　前項に規定する費用等は、災害発生直前時における小売価格等を基準とし、甲乙協議の上、定めるものとする。

（代金の支払）

第８条　甲は、乙から引渡しを受けた物資の代金は、乙からの請求書を受理した後、速やかに支払うものとする。

（連絡先確認及び報告）

第９条　この協定の万全の実行を図るため、甲乙相互の連絡先、連絡責任者及び担当者を定めるものとし、甲は乙に対して供給可能な在庫品目、数量等について報告を求めることができる。

（平常時の連携）

第１０条　甲及び乙は、この協定が円滑に運用されるよう、平素から必要に応じて、情報の交換を行うものとする。

２　乙は、甲が実施する防災に関する市民への啓発活動等に協力するよう努めるものとする。

（協議）

第１１条　この協定に関し、疑義又は定めのない事項が生じた場合は、その都度、甲乙協議の上、定めるものとする。

（有効期間）

第１２条　この協定の有効期間は、協定締結の日から１年間とし、有効期間満了の１か月前までに甲乙いずれからも申し出がない場合は、この協定は更新されたものとし、１年間延長し、その後においても同様とする。

この協定の成立の証として、本書２通を作成し、甲乙記名押印の上、それぞれ１通を所持するものとする。

２０２３年（令和５年）１０月１０日

甲　　広島県福山市東桜町３番５号
福山市
福山市長　枝広　直幹

乙　　新潟県新潟市南区清水４５０１番地１
NPO 法人　コメリ災害対策センター
理事長　　捧　雄一郎

# 災害時における物資供給に関する協定

福山市（以下「甲」という。）と大東建託株式会社 福山支店（以下「乙」という。）は、災害時における物資の供給について、次のとおり協定を締結する。

（目的）

第１条　この協定は、災害対策基本法（昭和３６年法律第２２３号）第２条第１号に規定する災害が発生し、又は発生する恐れがある場合（以下「災害時」という。）において、甲に対する物資の供給について、迅速かつ円滑に供給するために必要な事項を定めることを目的とする。

（協力要請）

第２条　甲は、災害時において物資を調達する必要があると認めるときは、乙に対し、その保有する物資の供給を要請することができる。

（物資の範囲）

第３条　甲が、乙に供給を要請する物資は、次の各号に掲げるもののうち、乙が供給可能なものとする。

（１）生活必需品（簡易トイレ、ボディタオル、マスク、除菌消臭水の素　等）

（２）食料、飲料水（保存食（アルファ米、パン　等）、保存水（ペットボトル）　等）

（３）工具類（コードリール、バール　等）

（４）作業関係用品（ゴムボート、水のう、安全ゴム長靴、ゴム手袋　等）

（５）その他甲が指定する物資

（要請手続）

第４条　甲は、乙に対し、供給する物資名、数量、規格、引渡場所等を記載した文書をもって要請するものとする。ただし、緊急を要する場合は口頭で要請し、事後文書を提出するものとする。

（協力実施）

第５条　乙は、前条の規定により甲から要請を受けたときは、乙の可能な範囲内において優先的に甲に物資を供給するものとする。

２　乙は、物資の供給を実施したときは、その供給の終了後速やかにその実施状況を報告書により甲に報告するものとする。

（物資の運搬及び引渡し）

第６条　乙は、物資の運搬及び引渡しについては、甲の指示（物資の供給先に関する指示も含む。）に従うものとする。

２　物資の運搬は、原則として乙が行うものとし、甲は、甲の指定する場所に職員又は甲の指定する者を派遣し、要請に係る物資を確認の上、乙から引渡しを受けるものとする。ただし、乙が運搬できない場合は、甲乙協議の上、定めるものとする。

（費用の負担）

第７条　乙が供給した物資の代金及びその運搬に要した費用（以下「費用等」という。）は、甲が負担するものとする。

２　前項に規定する費用等は、災害発生直前時における適正な価格を基準とし、甲乙協議の上、定めるものとする。

（代金の支払）

第８条　甲は、乙から引渡しを受けた物資の代金は、乙からの請求書を受理した後、遅滞なく支払うものとする。

（連絡先確認及び報告）

第９条　この協定の万全の実行を図るため、甲乙相互の連絡先、連絡責任者及び担当者を定めるものとし、甲は乙に対して供給可能な在庫品目、数量等について報告を求めることができる。

（平常時の連携）

第１０条　甲及び乙は、この協定が円滑に運用されるよう、平素から必要に応じて、情報の交換を行うものとする。

２　乙は、甲が実施する防災に関する市民への啓発活動等に協力するよう努めるものとする。

（協議）

第１１条　この協定に関し、疑義又は定めのない事項が生じた場合は、その都度、甲乙協議の上、定めるものとする。

（有効期間）

第１２条　この協定の有効期限は、本協定締結の日から１年間とし、有効期間満了の１か月前までに甲乙いずれからも申し出がない場合は、この協定は更新されたものとし、１年間延長し、その後においても同様とする。

本協定の締結の証として、本書２通を作成し、甲乙記名押印の上、それぞれ１通を所持するものとする。

２０２３年（令和５年）１０月１０日

甲　広島県福山市東桜町３番５号
福山市
福山市長　枝広　直幹

乙　東京都港区港南二丁目１６番１号
大東建託株式会社
代表取締役社長執行役員　竹内　啓

# 災害時における物資供給に関する協定

福山市（以下「甲」という。）とコーナン商事株式会社（以下「乙」という。）は、災害時における物資の供給について、次のとおり協定を締結する。

（目的）

第１条　この協定は、災害対策基本法（昭和３６年法律第２２３号）第２条第１号に規定する災害が発生し、又は発生するおそれがある場合（以下「災害時」という。）において、甲に対する物資の供給について、迅速かつ円滑に供給するために必要な事項を定めることを目的とする。

（協力要請）

第２条　甲は、災害時において物資を調達する必要があると認めるときは、乙に対し、その保有する物資の供給を要請することができる。

（物資の範囲）

第３条　甲が、乙に供給を要請する物資は、次の各号に掲げるもののうち、乙が供給可能な物資とする。

（１）作業関係（作業シート、標識ロープ、ヘルメット、防塵マスク　等）

（２）日用品（毛布、タオル、割箸、使い捨て食器、ポリ袋、ホイル　等）

（３）水関係（飲料水、水缶、カップラーメン、菓子　等）

（４）冷暖房機器（大型灯油ストーブ、木炭、木炭コンロ　等）

（５）電気用品（投光器、懐中電灯、乾電池、カセットコンロ　等）

（６）トイレ関係（救急ミニトイレ　等）

（７）その他甲が指定する物資

（要請手続）

第４条　甲は、乙に対し、供給する物資名、数量、規格、引渡場所等を記載した文書をもって要請するものとする。ただし、緊急を要する場合は口頭で要請し、事後文書を提出するものとする。

（協力実施）

第５条　乙は、前条の規定により甲から要請を受けたときは、乙の可能な範囲内において優先的に甲に物資を供給するよう努めるものとする。

２　乙は、物資の供給を実施したときは、その供給の終了後速やかにその実施状況を報告書により甲に報告するものとする。

（物資の運搬及び引渡し）

第６条　乙は、物資の運搬及び引渡しについては、甲の指示（物資の供給先に関する指示も含む。）に従うものとする。

２　物資の運搬は、原則として乙が行うものとし、甲は、甲の指定する場所に職員又は甲の指定する者を派遣し、要請に係る物資を確認の上、乙から引渡しを受けるものとする。ただし、乙が運搬できない場合は、甲乙協議の上、その方法を定めるものとする。

（費用の負担）

第７条　乙が供給した物資の代金及びその運搬に要した費用（以下「費用等」という。）は、甲が負担するものとする。

２　前項に規定する費用等は、災害発生直前時における小売価格等を基準とし、甲乙協議の上、定めるものとする。

（代金の支払）

第８条　甲は、乙から引渡しを受けた物資の代金は、乙からの請求書を受理した後、速やかに支払うものとする。

（連絡先確認及び報告）

第９条　この協定の万全の実行を図るため、甲乙相互の連絡先、連絡責任者及び担当者を定めるものとし、甲は乙に対して供給可能な在庫品目、数量等について報告を求めることができる。

（平常時の連携）

第１０条　甲及び乙は、この協定が円滑に運用されるよう、平素から必要に応じて、情報の交換を行うものとする。

２　乙は、甲が実施する防災に関する市民への啓発活動等に協力するよう努めるものとする。

（協議）

第１１条　この協定に関し、疑義又は定めのない事項が生じた場合は、その都度、甲乙協議の上、定めるものとする。

（有効期間）

第１２条　この協定の有効期間は、協定締結の日から１年間とし、有効期間満了の１か月前までに甲乙いずれからも申し出がない場合は、この協定は更新されたものとし、１年間延長し、その後においても同様とする。

この協定の成立の証として、本書２通を作成し、甲乙記名押印の上、それぞれ１通を所持するものとする。

２０２４年（令和６年）１月１７日

甲　　広島県福山市東桜町３番５号
福山市
福山市長　　枝広　直幹

乙　　大阪府堺市西区鳳東町４丁４０１番地１
コーナン商事株式会社
代表取締役社長　　疋田　直太郎

# 災害時における物資供給に関する協定

福山市（以下「甲」という。）とトウショク株式会社（以下「乙」という。）は、災害時における物資の供給について、次のとおり協定を締結する。

（目的）

第１条　この協定は、災害対策基本法（昭和３６年法律第２２３号）第２条第１号に規定する災害が発生し、又は発生するおそれがある場合（以下「災害時」という。）において、甲に対する物資の供給について、迅速かつ円滑に供給するために必要な事項を定めることを目的とする。

（協力要請）

第２条　甲は、災害時において物資を調達する必要があると認めるときは、乙に対し、その保有する物資の供給を要請することができる。

（物資の範囲）

第３条　甲が、乙に供給を要請する物資は、次の各号に掲げるもののうち、乙が供給可能な物資とする。

（１）飲料品（水、お茶　等）

（２）食料品（パック御飯、パン、カップラーメン、即席スープ、菓子　等）

（３）日用品（割箸、ティッシュ、紙コップ、紙皿　等）

（４）その他甲が指定する物資

（要請手続）

第４条　甲は、乙に対し、供給する物資名、数量、規格、引渡場所等を記載した文書をもって要請するものとする。ただし、緊急を要する場合は口頭で要請し、事後文書を提出するものとする。

（協力実施）

第５条　乙は、前条の規定により甲から要請を受けたときは、乙の可能な範囲内において優先的に甲に物資を供給するよう努めるものとする。

２　乙は、物資の供給を実施したときは、その供給の終了後速やかにその実施状況を報告書により甲に報告するものとする。

（物資の運搬及び引渡し）

第６条　乙は、物資の運搬及び引渡しについては、甲の指示（物資の供給先に関する指示も含む。）に従うものとする。

２　物資の運搬は、乙の可能な範囲で乙が行うものとする。甲は、甲の指定する場所に職員又は甲の指定する者を派遣し、要請に係る物資を確認の上、乙から引渡しを受けるものとする。ただし、乙が運搬できない場合は、甲乙協議の上、その方法を定めるものとする。

（費用の負担）

第７条　乙が供給した物資の代金及びその運搬に要した費用（以下「費用等」という。）は、甲が負担するものとする。

２　前項に規定する費用等は、災害発生直前時における小売価格等を基準とし、甲乙協議の上、定めるものとする。

（代金の支払）

第８条　甲は、乙から引渡しを受けた物資の代金は、乙からの請求書を受理した後、速やかに支払うものとする。

（連絡先確認及び報告）

第９条　この協定の万全の実行を図るため、甲乙相互の連絡先、連絡責任者及び担当者を定めるものとし、甲は乙に対して供給可能な在庫品目、数量等について報告を求めることができる。

（平常時の連携）

第１０条　甲及び乙は、この協定が円滑に運用されるよう、平素から必要に応じて、情報の交換を行うものとする。

２　乙は、甲が実施する防災に関する市民への啓発活動等に協力するよう努めるものとする。

（協議）

第１１条　この協定に関し、疑義又は定めのない事項が生じた場合は、その都度、甲乙協議の上、定めるものとする。

（有効期間）

第１２条　この協定の有効期間は、協定締結の日から１年間とし、有効期間満了の１か月前までに甲乙いずれからも申し出がない場合は、この協定は更新されたものとし、１年間延長し、その後においても同様とする。

この協定の成立の証として、本書２通を作成し、甲乙記名押印の上、それぞれ１通を所持するものとする。

２０２４年（令和６年）７月１日

甲　広島県福山市東桜町３番５号
福山市
福山市長　　枝広　直幹

乙　広島県福山市駅家町法成寺大字１６１３番地５４
トウショク株式会社
代表取締役　　五殿　隆誠

# 災害時におけるレンタル機材の提供に関する協定書

福山市（以下「甲」という。）と建内レンタル株式会社（以下「乙」という。）は、地震、津波、風水害等による災害時におけるレンタル機材の提供に関し次のとおり協定を締結する。

（趣旨）

第１条　この協定は、福山市内において地震、津波、風水害等による災害が発生し、若しくは発生するおそれがある場合（以下「災害時」という。）において、甲の要請に応じ、乙が保有する仮設トイレ（以下「機材」という。）を提供することについて、必要な事項を定めるものとする。

（協力の要請）

第２条　甲は、災害時において機材が必要な場合は、乙に対し機材の提供について協力を要請することができる。

２　甲は、前項の規定により要請を行う場合は、書面をもって行うものとする。ただし、緊急を要する場合は、口頭により要請することができるものとし、後日速やかに乙に災害時における機材の提供要請書を提出するものとする。

（協力の実施）

第３条　乙は、前条第１項の規定による要請（次項において「要請」という。）を受けた場合は、機材の優先的な提供及び運搬に協力するものとする。

２　乙は、要請を受け、機材の提供を実施したときは、災害時における機材の提供報告書を甲に提出するものとする。

３　乙は、第１項に規定する協力に的確に対応するため、保有機材の供給可能な体制の維持に努めるものとする。

４　乙は、道路不通等により機材の提供及び運搬に支障が生じた場合は、その対応について甲と協議するものとする。

（機材の引渡し）

第４条　機材の引渡場所は、甲乙協議の上で決定するものとし、甲は、当該引渡場所に職員又は甲が指定する者を派遣し、機材を確認の上で引渡しを受けるものとする。

（費用の負担）

第５条　機材の対価及び運搬に係る費用は、甲が負担するものとする。

２　機材の対価及び運搬に係る費用は、災害時直前における適正な価格を基準とし、甲乙協議の上で決定するものとする。

（有効期間）

第６条　この協定の有効期間は、本協定締結の日から１年間とし、有効期間満了の１月前までに、甲乙のいずれからも申出がない場合は、更に１年間延長するものとし、以後も同様とす

る。

（協議事項）

第７条　この協定の実施に関し必要な事項又はこの協定に定めのない事項については、その都度甲乙が協議し定めるものとする。

この協定の締結を証するため、本書２通を作成し、甲乙両者記名押印の上、各自その１通を保有するものとする。

２０２４年（令和６年）１０月１日

甲　福山市東桜町３番５号
福山市
福山市長　　枝広　直幹

乙　福山市水呑町５４０番地１
建内レンタル株式会社
代表取締役　建内　博行

# 災害時におけるレンタル機材の提供に関する協定書

福山市（以下「甲」という。）と宇和工業（以下「乙」という。）は、地震、津波、風水害等による災害時におけるレンタル機材の提供に関し次のとおり協定を締結する。

（趣旨）

第１条　この協定は、福山市内において地震、津波、風水害等による災害が発生し、若しくは発生するおそれがある場合（以下「災害時」という。）において、甲の要請に応じ、乙が保有する仮設トイレ（以下「機材」という。）を提供することについて、必要な事項を定めるものとする。

（協力の要請）

第２条　甲は、災害時において機材が必要な場合は、乙に対し機材の提供について協力を要請することができる。

２　甲は、前項の規定により要請を行う場合は、書面をもって行うものとする。ただし、緊急を要する場合は、口頭により要請することができるものとし、後日速やかに乙に災害時における機材の提供要請書を提出するものとする。

（協力の実施）

第３条　乙は、前条第１項の規定による要請（次項において「要請」という。）を受けた場合は、機材の優先的な提供及び運搬に協力するものとする。

２　乙は、要請を受け、機材の提供を実施したときは、災害時における機材の提供報告書を甲に提出するものとする。

３　乙は、第１項に規定する協力に的確に対応するため、保有機材の供給可能な体制の維持に努めるものとする。

４　乙は、道路不通等により機材の提供及び運搬に支障が生じた場合は、その対応について甲と協議するものとする。

（機材の引渡し）

第４条　機材の引渡場所は、甲乙協議の上で決定するものとし、甲は、当該引渡場所に職員又は甲が指定する者を派遣し、機材を確認の上で引渡しを受けるものとする。

（費用の負担）

第５条　機材の対価及び運搬に係る費用は、甲が負担するものとする。

２　機材の対価及び運搬に係る費用は、災害時直前における適正な価格を基準とし、甲乙協議の上で決定するものとする。

（有効期間）

第６条　この協定の有効期間は、本協定締結の日から１年間とし、有効期間満了の１月前までに、甲乙のいずれからも申出がない場合は、更に１年間延長するものとし、以後も同様とする。

（協議事項）

第７条　この協定の実施に関し必要な事項又はこの協定に定めのない事項については、その都度甲乙が協議し定めるものとする。

この協定の締結を証するため、本書２通を作成し、甲乙両者記名押印の上、各自その１通を保有するものとする。

２０２４年（令和６年）１０月１日

甲　福山市東桜町３番５号
　　福山市
　　福山市長　　枝広　直幹

乙　福山市加茂町字中野７００番地２８３
　　宇和工業
　　兵頭　定雄

# 災害時におけるキッチンカーによる炊き出し等に関する協定

福山市（以下「甲」という。）と福山キッチンカー協会（以下「乙」という。）は、災害対策基本法（昭和３６年法律２２３号）第２条第１号に規定する災害が発生し、又は発生するおそれがある場合（以下「災害時等」という。）において、避難所等における炊き出し等に関する協力（以下「炊き出し等」という。）に関して、次のとおり協定を締結する。

（趣旨）

第１条　この協定は、災害時等において、甲の要請により乙が実施する炊き出し等について、必要な事項を定めるものとする。

（炊き出し等の要請）

第２条　甲は、災害時において炊き出し等が必要な場合は、乙に対し炊き出し等を要請することができる。

２　甲は、前項の規定により要請を行う場合は、書面をもって行うものとする。ただし、緊急を要する場合は、口頭により要請することができるものとし、後日速やかに乙に災害時における炊き出し等の要請書を提出するものとする。

（炊き出し等の内容）

第３条　前条第１項の規定により甲が乙に対して要請を行う炊き出し等の範囲は、次に掲げる事項のうち、要請時点で乙が実施可能なものとする。

（１）甲が開設した避難所におけるキッチンカー等による炊き出しの実施

（２）避難所開設が困難な地域におけるキッチンカー等による炊き出しの実施

（３）その他、甲乙協議の上、決定した物資供給

（炊き出し等の実施）

第４条　乙は、第２条第１項の規定により甲から炊き出し等の要請を受けたときは、可能な限り速やかに、炊き出し等の実施に努めるものとする。

２　乙は、甲に炊き出し等を実施したときは、実施状況報告書により、実施状況を甲に報告するものとする。

（費用の負担）

第５条　乙が実施する炊き出し等に要した費用のうち、次に掲げる費用については甲が負担するものとする。

（１）主食費及び副食費

（２）燃料費

（３）機械、器具及び備品等の使用謝金又は借上費

２　甲が負担する費用は、災害時等の直前における適正価格を基準として、甲乙協議の上、決定する。

（損害の補償）

第６条　要請に基づき設置されたキッチンカーの設置期間中に生じた損害の補償については，次のとおり取り扱うものとする。

（１）事故により，第三者に損害を与えた時は，その損害の帰責理由があるものが，補償責任を負うものとする。責めに帰すべき事由が不明な場合は，甲，乙が協議の上，その賠償に当たるものとする。

（２）自動車保険が適用される場合の取扱いは，第７条の規定による。

（自動車保険の扱い）

第７条　乙は，キッチンカーによる炊き出し等に当たり乙の負担により自賠責保険及び任意保険に加入するものとし，乙の加入している保険の適用を受けるものとする。

２　前項の保険の適用を受けるに際しかかる費用については，全て乙の負担とする。ただし，その損害の発生が甲の責めに帰すべき事由による場合はこの限りでない。

（連絡担当者の指定）

第８条　炊き出し等の要請手続を円滑に行うため、甲及び乙は、連絡担当者を定め、相互に連絡担当者を報告するものとする。

２　甲及び乙は、連絡担当者に変更があった場合には、その都度報告するものとする。

（有効期間）

第９条　本協定の有効期間は、本協定締結の日から２０２５年（令和７年）３月３１日までとし、有効期間満了の１月前までに、甲乙のいずれからも申出がない場合は、更に１年間延長するものとし、以後も同様とする。

（協議事項）

第１０条　この協定の実施に関し必要な事項又はこの協定に定めのない事項については、その都度甲乙が協議し定めるものとする。

この協定の締結を証するため、本書２通を作成し、甲、乙両者記名押印の上、各自その１通を保有するものとする。

２０２５年（令和７年）２月４日

甲　福山市東桜町３番５号
福山市
福山市長　枝広　直幹

乙　福山市神辺町字十九軒屋２５３番地２
（株式会社 Neki　内）
福山キッチンカー協会
会長　河相　壮太郎

# 災害時における物資供給に関する協定書

福山市（以下「甲」という。）、プラス株式会社ジョインテックスカンパニー（以下「乙」という。）は、災害時における物資供給に関して、次のとおり協定を締結する。

（趣旨）

第１条　この協定は、福山市において災害対策基本法（昭和３６年法律第２２３号）第２条第１項に規定する災害（以下「災害」という。）が発生した場合、又は発生するおそれがある場合において、甲が乙の協力を得て行う物資の供給を円滑に実施するため、必要な事項を定めるものとする。

（協力要請）

第２条　甲は、災害時において物資を必要とするときは、乙に対して乙の保有する物資について供給の協力を要請することができる。

（物資の範囲）

第３条　甲が乙に供給を要請する物資の範囲は、次に掲げる物資とし、甲から乙に対する要請時点で乙が保有又は調達可能な物資とする。

⑴ 別表に掲げる物資

⑵ その他甲が指定する物資

（発注）

第４条　甲の乙に対する発注は、原則、乙運営のＷｅｂサイト又は乙指定のＦＡＸオーダーシートで発注するものとする。ただし、当該手段により発注が不可能な状況が発生した場合には、甲乙協議のうえ定める方法にて行うことができる。

（協力の実施）

第５条　乙は、前条の規定により甲から発注を受けたときは、対応可能な限り当該発注事項の実施に努める。

２　乙は、前条の発注に応じることが困難な場合は、その旨を甲に連絡する。

（物資の引渡し等）

第６条　物資の引渡し日時及び場所は、甲が指定するものとし、その引渡し場所までの運搬は、原則として乙が行うものとする。ただし、乙が自ら運搬することができない場合は、甲又は甲の指定する者が行うものとする。

（代金等）

第７条　物資の代金及び運搬に要した費用（以下「代金等」という。）は、災害時直前における価格を参考に、災害発生後の価格変動等を考慮の上、甲及び乙が協議して決定するものとする。

（代金等の請求及び支払い）

第８条　乙は、物資の引渡し後、前条で決定した代金等について納品書及び請求書により甲に請求し、甲は、当該請求内容を確認後、速やかに当該代金等を支払うものとする。

（報告）

第９条　この協定の円滑な実施を図るため、甲及び乙は夫々の連絡責任者について、また、甲は乙に対して、在庫品目、数量等について資料の提出を要請することができる。

（事業所運営）

第１０条　この協定に基づく甲の物資供給の要請に関しては、いかなる場合でも乙の事業所運

営を阻害するものではない。

（有効期間）

第１１条　この協定の有効期間は、締結日から１年間とする。但し、当該有効期間満了の日前１か月迄に、甲乙いずれもその延長に対して異議がないときは更に１年間有効期間を延長するものとし、以後この例による。

（協議）

第１２条　この協定に定めのない事項又は疑義が生じた事項については、甲乙協議の上、解決を図るものとする。

この協定の締結の証として、本書２通を作成し、甲乙記名押印の上、各自１通を保管するものとする。

２０２５年（令和７年）１２月１日

甲　福山市東桜町３番５号
福山市
福山市長　枝広　直幹

乙　東京都千代田区永田町２丁目１３番１０号
プラス株式会社　ジョインテックスカンパニー
カンパニープレジデント　北川　一也

別表

# 調達物品等一覧表

| | |
|---|---|
| 被服関係 | 作業服、防寒服、ライフジャケット、安全チョッキ、ヘルメット、長靴、安全靴、カッパ、防塵マスク、軍手、ゴム手袋、防護メガネ、靴下、タオル、その他被服に係る品目 |
| 現場用具関係 | ロープ、コンパス、水平器、距離計、コンベックス、スプレーラッカー、紅白ポール、木杭、セメント、土嚢袋、油吸着マット、カラーコーン、砂利、コンパネ、巻き尺、三角定規、脚立、図面入れ、スコップ、鉈、鋸、金鎚、釘、針金、一輪車、野張、ヘッドライト、トランシーバー、拡声器、その他現場用具に係る品目 |
| 文房具関係 | 電卓、筆記具、消しゴム、マジック、定規、はさみ、付箋紙、ガムテープ、セロハンテープ、クリップ、ホチキス、ホワイトボード、その他文房具に係る品目 |
| 生活用品関係 | カセットガス、カセットコンロ、洗面用具、シャンプー、歯ブラシ、歯磨き粉、衣料洗剤、紙コップ、紙皿、割り箸、ティッシュペーパー、ウェットタオル、使い捨てカイロ、ごみ袋、鍋、やかん、ラップ、包丁、台所洗剤、救急箱、包帯、絆創膏、殺虫剤、おむつ、生理用品、その他生活用品に係る品目 |
| 非常食関係 | 乾パン、アルファ米等食料関係、飲料水関係 |
| 家電製品関係 | 電気ポット、延長コード、電気ストーブ、扇風機、テレビ、ラジオ、炊飯器、冷蔵庫、洗濯機、乾電池、タップ、電球、デジタルカメラ、懐中電灯、パソコン、プリンター、インクリボン、その他家電製品関係に係る品目 |
| 寝具用品関係 | シュラフ、タオルケット、毛布、枕、蚊帳、その他寝具用品に係る品目 |
| その他 | ストレッチフィルム、簡易トイレ、テント、投光器、物干し竿、物干し台等 |

# 災害時における福祉避難所へのレンタル資機材の提供に関する協定

福山市（以下「甲」という。）と株式会社ダスキンユニオン（以下「乙」という。）は、福山市内で災害が発生し、又は発生のおそれがある場合（以下「災害時」という）において、福祉避難所で必要となるレンタル資機材（以下「資機材」という。）の提供に関し、次のとおり協定を締結する。

（要請）

第１条　甲は、災害時において、資機材が必要な場合、要請書（様式第１号）をもって乙に提供を要請する。ただし、緊急を要する場合は口頭または電話等で要請し、後日速やかに要請書を提出する。

（協力の内容）

第２条　乙は、前条の要請を受けたときは、可能な範囲で優先的に資機材を提供する。乙は、資機材の提供を実施した場合、甲に対し報告書（様式第２号）により報告する。

（提供資機材）

第３条　乙が提供する資機材の種類は以下のとおりとし、賃借等により提供する。

（１）介護用品

（２）福祉用品

（３）衛生用品

（４）生活用品

（５）その他取扱用品

（資機材の運搬及び引渡し）

第４条　資機材の引渡し場所は甲が指定し、引渡し場所までの運搬は原則として乙が行う。ただし、乙が自ら運搬できない場合は甲に連絡し、その指示に従う。甲は引渡し場所に職員または指定者を派遣し、資機材を確認のうえ引渡しを受ける。

（費用の支払い）

第５条　乙が提供した資機材のレンタル料及び運搬等に係る費用は、甲が負担する。

２　前項の費用の算出方法については、災害が発生する直前における適正な価格を基準とし、甲乙協議の上で決定するものとする。

３　乙は、前項の規定による第１項の費用の決定後に当該費用を甲に請求するものとする。

（平常時からの相互協力）

第６条　甲及び乙は、災害等が発生した場合に速やかに資機材の提供ができるよう、平常時から相互に協力するものとする。

（協定期間）

第７条　協定期間は、本協定締結の日から１年間とする。ただし、協定期間の満了の日の１月

前までに、甲乙のいずれからも申出がない場合は、更に１年間延長されるものとし、以後も同様とする。

（その他）

第８条　この協定に定めのない事項及びこの協定に関して疑義が生じたときは、その都度甲乙協議して定める。

この協定の締結を証するため、本書２通を作成し、甲乙両者記名押印の上、各自その１通を所持する。

２０２５年（令和７年）１２月２２日

甲　広島県福山市東桜町３番５号
福山市
福山市長　　枝　広　　直　幹

乙　兵庫県加古川市野口町坂元３２９番地６０
株式会社ダスキンユニオン
代表取締役社長　　中　尾　　知　也

様式第１号（第１条関係）

年　　月　　日

株式会社ダスキンユニオン

代表者　様

福　山　市　長

# 要　請　書

「災害時における福祉避難所へのレンタル資機材の提供に関する協定」第１条に基づき、下記のとおり要請します。

記

| | |
|---|---|
| 災害の状況及び協力を要請する理由 | |

| | |
|---|---|
| 要請内容<br>（資機材名） | |
| 数量 | |
| 引渡し場所 | |
| 引渡し日時 | 月　　日（　　）　時　　分 |
| 備考 | |

その他特記事項

要請に係る連絡先担当者

| | |
|---|---|
| 所属名 | |
| 職・氏名 | |
| 連絡先 | |

様式第２号（第２条関係）

年　　月　　日

福　山　市　長　様

株式会社ダスキンユニオン

# 報　告　書

「災害時における福祉避難所へのレンタル資機材の提供に関する協定」第２条に基づき、下記のとおり報告します。

記

| | |
|---|---|
| 報告日 | 年　　月　　日 |
| 報告者<br>（株式会社ダスキンユニオン） | |
| 福祉避難所名 | |
| 住所 | |
| 提供資機材の種類 | |
| 数量 | |
| 納入場所 | |
| 納入日時 | 月　　日（　）　　時　　分 |
| 備考 | |

# 津波災害等大規模災害発生時における施設の使用に関する協定書

津波災害等大規模災害発生時における一時避難施設等としての使用に関し、福山市（以下「甲」という。）と福山テクノ協同組合（以下「乙」という。）との間において、次のとおり協定を締結する。

（目的）

第１条　この協定は、福山市域に津波災害等大規模災害が発生し、又は発生するおそれがある場合における支援協力において、乙の組合員が管理する施設（以下「対象施設」という。）を甲及び地域住民等が使用することについての必要な事項を定めるものとする。

（使用用途）

第２条　この協定による対象施設の使用用途は、一時避難施設、緊急車両の集結場所及び防災資機材の一時保管場所等とする。

（使用不可の場合の報告）

第３条　乙は、何らかの事情により対象施設の一部又は全部について、前条に規定する使用用途としての使用が不可能となるときには、直ちに甲に連絡するものとする。

（施設使用の通知）

第４条　甲は、津波災害等大規模災害の発生時において、乙の組合員の第２条に規定する使用用途で甲及び地域住民等が使用するための支援協力（以下単に「支援協力」という。）が必要であると認めたときは、事前に乙に対しその旨を文書又は口頭で通知する。

２　乙は、前項の規定により甲からの支援協力の要請があったときは、直ちに乙の組合員に対して、その旨を通知するものとする。

３　夜間等により、乙からその組合員に対して支援協力の要請ができない場合等は、甲は直接乙の組合員に対して支援協力の要請ができるものとする。

（津波避難場所の指定）

第５条　甲は、別表に掲げる施設が属する福山テクノ工業団地一帯を津波避難場所として指定する。

（津波避難場所の使用）

第６条　甲又は地域住民等は、津波避難場所を大規模地震に伴い津波警報が発表され、市内に避難勧告又は避難指示が発令されたときから、津波警報の解除等により津波の恐れがなくなったときまで使用できるものとする。ただし、避難勧告又は避難指示が発令されていない場合であっても、津波による危険が切迫した状況であるときは、前段の規定にかかわらず、これを使用できるものとする。

（費用負担）

第７条　この協定の定めるところにより対象施設を使用する場合の使用料は、無料とする。

（施設・備品の破損時等の対応）

第８条　対象施設が第２条に規定する使用用途として使用された場合において、対象施設や備品が破損等した場合については、甲がこの復旧に係る費用を負担するものとする。

（避難時の事故等に係る責任）

第９条　乙は、対象施設に地域住民等が避難した際に発生した事故等に対する責任を一切負わないものとする。

（一時避難施設等の終了）

第１０条　甲は、第２条に規定する使用用途としての使用を終了する際は、一時避難施設等使用終了届を提出するものとする。

（乙の組合員に対する周知徹底）

第１１条　乙の組合員には、乙からこの協定の内容、趣旨等を説明し、この協定の定めるところにより使用等することについて承認・了承を得ているものとする。

（取扱窓口）

第１２条　この協定の取扱窓口は、甲にあっては企画総務局総務部危機管理防災課、乙にあっては福山テクノ協同組合事務局とする。

２　甲及び乙は、毎年度当初に支援協力の要請時の連絡担当者及び連絡手段等について、相互に確認するものとする。

（協議）

第１３条　この協定に定めのない事項及びこの協定に関し疑義が生じたときは、その都度、甲・乙双方が協議して定めるものとする。

上記協定の証として、協定書２通を作成し、甲乙記名押印の上、各１通を保有する。

２０１２年（平成２４年）２月７日

甲　福山市東桜町３番５号
　　福山市長　羽　田　　皓

乙　福山市箕島町６２８０番地５０
　　福山テクノ協同組合
　　代表理事　松　本　　眞

（別表）

| | 施　　設　　名　　称 | 所　　在　　地 |
|---|---|---|
| 1 | 福山テクノ協同組合会館 | 箕島町 6280-50 |
| 2 | アイアンオイル株式会社 | 箕島町 6280-5 |
| 3 | サンレスター株式会社 | 箕島町 6280-40 |
| 4 | シオデコーポレーション株式会社 | 箕島町 6280-55 |
| 5 | 株式会社シーケイエス・チューキ | 箕島町 6280-10 |
| 6 | 日本ターニング株式会社 | 箕島町 6280-60 |
| 7 | 福栄鉄工株式会社 | 箕島町 6280-20 |
| 8 | 福山熱煉工業株式会社 | 箕島町 6280-1 |
| 9 | プレコ技研工業株式会社 | 箕島町 6280-15 |
| 10 | マルミ産業株式会社 | 箕島町 6280-25 |
| 11 | 株式会社元久保工作所 | 箕島町 6280-35 |
| 12 | リンクス株式会社 | 箕島町 6280-30 |

# 津波災害等大規模災害発生時における施設の使用に関する協定書

津波災害等大規模災害発生時における一時避難施設等としての使用に関し、福山市（以下「甲」という。）と福山市遊技業協同組合（以下「乙」という。）との間において、次のとおり協定を締結する。

（目的）

第１条　この協定は、福山市域に津波災害等大規模災害が発生し、又は発生するおそれがある場合における支援協力において、乙の組合員が管理する施設（以下「対象施設」という。）を甲及び地域住民等が使用することについての必要な事項を定めるものとする。

（使用用途）

第２条　この協定による対象施設の使用用途は、一時避難施設、緊急車両の集結場所及び防災資機材の一時保管場所等とする。

（使用不可の場合の報告）

第３条　乙は、何らかの事情により対象施設の一部又は全部について、前条に規定する使用用途としての使用が不可能となるときには、直ちに甲に連絡するものとする。

（施設使用の通知）

第４条　甲は、津波災害等大規模災害の発生時において、乙の組合員の第２条に規定する使用用途で甲及び地域住民等が使用するための支援協力（以下単に「支援協力」という。）が必要であると認めたときは、事前に乙に対しその旨を文書又は口頭で通知する。

２　乙は、前項の規定により甲からの支援協力の要請があったときは、直ちに乙の組合員に対して、その旨を通知するものとする。

３　夜間等により、乙からその組合員に対して支援協力の要請ができない場合等は、甲は直接乙の組合員に対して支援協力の要請ができるものとする。

（津波避難ビルの指定）

第５条　甲は、対象施設のうち、別表に掲げる施設を津波避難ビルとして指定する。

（津波避難ビルの使用）

第６条　甲又は地域住民等は、津波避難ビルを大規模地震に伴い津波警報が発表され、市内に避難勧告又は避難指示が発令されたときから、津波警報の解除等により津波の恐れがなくなったときまで使用できるものとする。ただし、避難勧告又は避難指示が発令されていない場合であっても、津波による危険が切迫した状況であるときは、前段の規定にかかわらず、これを使用できるものとする。

（費用負担）

第７条　この協定の定めるところにより対象施設を使用する場合の使用料は、無料とする。

（施設・備品の破損時等の対応）

第８条　対象施設が第２条に規定する使用用途として使用された場合において、対象施設や備品が破損等した場合については、甲がこの復旧に係る費用を負担するものとする。

（避難時の事故等に係る責任）

第９条　乙は、対象施設に地域住民等が避難した際に発生した事故等に対する責任を一切負わないものとする。

（一時避難施設等の終了）

第１０条　甲は、第２条に規定する使用用途としての使用を終了する際は、一時避難施設等使用終了届を提出するものとする。

（乙の組合員に対する周知徹底）

第１１条　乙の組合員には、乙からこの協定の内容、趣旨等を説明し、この協定の定めるところにより使用等することについて承認・了承を得ているものとする。

（取扱窓口）

第１２条　この協定の取扱窓口は、甲にあっては企画総務局総務部危機管理防災課、乙にあっては福山市遊技業協同組合事務局とする。

２　甲及び乙は、毎年度当初に支援協力の要請時の連絡担当者及び連絡手段等について、相互に確認するものとする。

（協議）

第１３条　この協定に定めのない事項及びこの協定に関し疑義が生じたときは、その都度、甲・乙双方が協議して定めるものとする。

上記協定の証として、協定書２通を作成し、甲乙記名押印の上、各１通を保有する。

２０１２年（平成２４年）２月７日

甲　福山市東桜町３番５号
　　福山市長　羽　田　　皓

乙　福山市旭町８番１８号
　　福山市遊技業協同組合
　　理事長　　富　山　　長　鎬

（別表）

| | 施　　設　　名　　称 | 所　　在　　地 |
|---|---|---|
| 1 | ガイア新涯店立体駐車場 | 新涯町 1-39-12 |
| 2 | セブン＆エイト立体駐車場 | 南本庄 4-1-3 |
| 3 | 福山コロナ立体駐車場 | 一文字町 24-1 |
| 4 | ラフェスタ 2 立体駐車場 | 南蔵王町 3-1-13 |
| 5 | ローズ＆ピア立体駐車場 | 新涯町 4-1-3 |
| 6 | メガガイア福山明神町立体駐車場 | 明神町 2-17-22 |

# 津波災害等大規模災害発生時における施設の使用に関する協定書

津波災害等大規模災害発生時における一時避難施設等としての使用に関し、福山市（以下「甲」という。）と松永遊技業組合（以下「乙」という。）との間において、次のとおり協定を締結する。

（目的）

第１条　この協定は、福山市域に津波災害等大規模災害が発生し、又は発生するおそれがある場合における支援協力において、乙の組合員が管理する施設（以下「対象施設」という。）を甲及び地域住民等が使用することについての必要な事項を定めるものとする。

（使用用途）

第２条　この協定による対象施設の使用用途は、一時避難施設、緊急車両の集結場所及び防災資機材の一時保管場所等とする。

（使用不可の場合の報告）

第３条　乙は、何らかの事情により対象施設の一部又は全部について、前条に規定する使用用途としての使用が不可能となるときには、直ちに甲に連絡するものとする。

（施設使用の通知）

第４条　甲は、津波災害等大規模災害の発生時において、乙の組合員の第２条に規定する使用用途で甲及び地域住民等が使用するための支援協力（以下単に「支援協力」という。）が必要であると認めたときは、事前に乙に対しその旨を文書又は口頭で通知する。

２　乙は、前項の規定により甲からの支援協力の要請があったときは、直ちに乙の組合員に対して、その旨を通知するものとする。

３　夜間等により、乙からその組合員に対して支援協力の要請ができない場合等は、甲は直接乙の組合員に対して支援協力の要請ができるものとする。

（費用負担）

第５条　この協定の定めるところにより対象施設を使用する場合の使用料は、無料とする。

（施設・備品の破損時等の対応）

第６条　対象施設が第２条に規定する使用用途として使用された場合において、対象施設や備品が破損等した場合については、甲がこの復旧に係る費用を負担するものとする。

（避難時の事故等に係る責任）

第７条　乙は、対象施設に地域住民等が避難した際に発生した事故等に対する責任を一切負わないものとする。

（一時避難施設等の終了）

第８条　甲は、第２条に規定する使用用途としての使用を終了する際は、一時避難施設等使用終了届を提出するものとする。

（乙の組合員に対する周知徹底）

第９条　乙の組合員には、乙からこの協定の内容、趣旨等を説明し、この協定の定めるところにより使用等することについて承認・了承を得ているものとする。

（取扱窓口）

第１０条　この協定の取扱窓口は、甲にあっては企画総務局総務部危機管理防災課、乙にあっては松永遊技業組合事務局とする。

２　甲及び乙は、毎年度当初に支援協力の要請時の連絡担当者及び連絡手段等について、相互に確認するものとする。

（協議）

第１１条　この協定に定めのない事項及びこの協定に関し疑義が生じたときは、その都度、甲・乙双方が協議して定めるものとする。

上記協定の証として、協定書２通を作成し、甲乙記名押印の上、各１通を保有する。

２０１２年（平成２４年）３月１４日

甲　福山市東桜町３番５号
　　福山市長　羽　田　　皓

乙　福山市高西町四丁目２番３４－１号
　　松永遊技業組合
　　会長　　新　井　　城　泰

# 津波災害等大規模災害発生時における施設の使用に関する協定書

津波災害等大規模災害発生時における一時避難施設等としての使用に関し、福山市（以下「甲」という。）と福山北遊技業組合（以下「乙」という。）との間において、次のとおり協定を締結する。

（目的）

第１条　この協定は、福山市域に津波災害等大規模災害が発生し、又は発生するおそれがある場合における支援協力において、乙の組合員が管理する施設（以下「対象施設」という。）を甲及び地域住民等が使用することについての必要な事項を定めるものとする。

（使用用途）

第２条　この協定による対象施設の使用用途は、一時避難施設、緊急車両の集結場所及び防災資機材の一時保管場所等とする。

（使用不可の場合の報告）

第３条　乙は、何らかの事情により対象施設の一部又は全部について、前条に規定する使用用途としての使用が不可能となるときには、直ちに甲に連絡するものとする。

（施設使用の通知）

第４条　甲は、津波災害等大規模災害の発生時において、乙の組合員の第２条に規定する使用用途で甲及び地域住民等が使用するための支援協力（以下単に「支援協力」という。）が必要であると認めたときは、事前に乙に対しその旨を文書又は口頭で通知する。

２　乙は、前項の規定により甲からの支援協力の要請があったときは、直ちに乙の組合員に対して、その旨を通知するものとする。

３　夜間等により、乙からその組合員に対して支援協力の要請ができない場合等は、甲は直接乙の組合員に対して支援協力の要請ができるものとする。

（費用負担）

第５条　この協定の定めるところにより対象施設を使用する場合の使用料は、無料とする。

（施設・備品の破損時等の対応）

第６条　対象施設が第２条に規定する使用用途として使用された場合において、対象施設や備品が破損等した場合については、甲がこの復旧に係る費用を負担するものとする。

（避難時の事故等に係る責任）

第７条　乙は、対象施設に地域住民等が避難した際に発生した事故等に対する責任を一切負わないものとする。

（一時避難施設等の終了）

第８条　甲は、第２条に規定する使用用途としての使用を終了する際は、一時避難施設等使用終了届を提出するものとする。

（乙の組合員に対する周知徹底）

第９条　乙の組合員には、乙からこの協定の内容、趣旨等を説明し、この協定の定めるところにより使用等することについて承認・了承を得ているものとする。

（取扱窓口）

第１０条　この協定の取扱窓口は、甲にあっては企画総務局総務部危機管理防災課、乙にあっては福山北遊技業組合事務局とする。

２　甲及び乙は、毎年度当初に支援協力の要請時の連絡担当者及び連絡手段等について、相互に確認するものとする。

（協議）

第１１条　この協定に定めのない事項及びこの協定に関し疑義が生じたときは、その都度、甲・乙双方が協議して定めるものとする。

上記協定の証として、協定書２通を作成し、甲乙記名押印の上、各１通を保有する。

２０１２年（平成２４年）４月２４日

甲　福山市東桜町３番５号
　　福山市長　　羽　田　　皓

乙　福山市旭町８番１８号
　　福山北遊技業組合
　　理事長　　李　　浩　　宰

# 津波時等における一時避難施設としての使用に関する協定書

津波時等における一時避難施設としての使用に関し、福山市（以下「甲」という。）と日本化薬株式会社（以下「乙」という。）、株式会社天満屋ストア（以下「丙」という。）との間において、次のとおり協定を締結する。

（目的）

第１条　この協定は、福山市域に津波が発生し、又は発生するおそれがある場合（以下「災害発生時」という。）における一時避難施設として、乙及び丙が管理する別表に掲げる施設（以下「対象施設」という。）を地域住民等が使用することについての必要な事項を定めることを目的とする。

（使用用途）

第２条　この協定による対象施設の使用用途は、災害発生時における一時避難施設とする。

（使用不可の場合の報告）

第３条　乙及び丙は、何らかの事情により対象施設の一部又は全部について、前条に規定する使用用途としての使用が不可能となるときには、直ちに甲に連絡するものとする。

（施設利用の通知）

第４条　甲は、災害発生時において、第２条に規定する使用用途で地域住民等が使用するための支援協力（以下単に「支援協力」という。）が必要であると認めたときは、事前に乙及び丙に対しその旨を文書又は口頭で通知する。

（津波避難ビルの指定）

第５条　甲は、対象施設を津波避難ビルとして指定する。

（津波避難ビルの使用）

第６条　津波避難ビルは、津波警報が発表され、市内に避難勧告又は避難指示が発令されたときから、津波警報の解除等により津波の恐れがなくなったときまで、原則甲の職員の立会いのもと使用できるものとする。ただし、避難勧告又は避難指示が発令されていない場合であっても、津波による危険が切迫した状況であるときは、前段の規定にかかわらず、これを使用できるものとする。

２　乙及び丙は、避難受入れにあたっては、避難スペースと安全の確保のため、原則として立体駐車場及び屋上部分への一般車両の進入を認めないこととする。ただし、緊急車両や福祉車両等で、乙及び丙が通行を認めた場合はこの限りではない。

（費用負担）

第７条　この協定の定めるところにより対象施設を使用する場合の使用料は、無料とする。

（施設・備品の破損時等の対応）

第８条　対象施設が第２条に規定する使用用途として使用された場合において、対象施設や備品等が破損又は汚損等した場合については、甲がこの復旧に係る費用を負担するものとする。

（避難時の事故等に係る責任）

第９条　乙及び丙は、対象施設に地域住民等が避難した際に発生した事故等（以下「本件事故」という。）に対する責任を一切負わないものとする。なお、本件事故を被った地域住民等が、乙及び丙に何らかの請求をしてきた場合は、甲が自己の責任と負担において対処し、乙及び丙に一切の迷惑をかけないものとする。

（一時避難施設の終了）

第１０条　甲は、第２条に規定する使用用途としての使用を終了する際は、一時避難施設使用終了届を乙及び丙に対し、提出するものとする。

（有効期間）

第１１条　この協定の有効期間は、この協定締結の日から１年間とする。ただし、協定期間の満了する１か月前までに、甲、乙又は丙から何らの意思表示がないときは、この協定の有効期間は更に１年間延長されるものとし、その後も同様とする。

（取扱窓口）

第１２条　この協定の取扱窓口は、甲にあっては企画総務局総務部危機管理防災課、乙にあっては日本化薬株式会社福山事務所、丙にあっては天満屋ハピータウンポートプラザ店とする。

２　甲、乙及び丙は、毎年度当初に支援協力の要請時の連絡担当者及び連絡手段等について、相互に確認するものとする。

（退店時の場合）

第１３条　丙が退店したときはこの協定を無効とする。

（協議）

第１４条　この協定に定めのない事項及びこの協定に関し疑義が生じたときは、その都度、甲、乙及び丙が協議して定めるものとする。

（別表）

| 施　　設　　名　　称 | 所　　在　　地 |
|---|---|
| 天満屋ハピータウンポートプラザ店<br>立体駐車場　３階、屋上部分 | 入船町 3-1-25 |

この協定の締結の証として、本書を３通を作成し、甲、乙及び丙記名押印の上、各１通を保有する。

２０１３年（平成２５年）　７月１２日

甲　福山市東桜町３番５号
　　福山市
　　福山市長　羽　田　　皓

乙　東京都千代田区富士見一丁目１１番２号
　　日本化薬株式会社
　　代表取締役社長　萬　代　　晃

丙　岡山県岡山市北区岡町１３番１６号
　　株式会社　天満屋ストア
　　取締役社長　橋　本　　和　雄

津波時等における一時避難施設としての使用に関する協定書

福山市（以下「甲」という。）と株式会社フタバ図書アルティ福山本店（以下「乙」という。）とは、津波時等における一時避難施設としての施設の使用に関し、次のとおり協定を締結する。

（目的）

第１条　この協定は、福山市域に津波等が発生し、又は発生するおそれがある場合において、甲及び地域住民等が乙の管理する施設を緊急的かつ一時的な避難施設（以下「津波避難ビル」という。）として使用することについて、必要な事項を定めるものとする。

（施設の用途）

第２条　この協定による施設の用途は、津波等による危険を回避するための一時避難施設とする。

（対象施設）

第３条　乙は、次の表に掲げる乙が管理する施設を津波避難ビルとして、甲及び地域住民等に使用させるものとする。

| | 施設名称 | 所在地 |
|---|---|---|
| 1 | 株式会社フタバ図書アルティ福山本店の３階、４階、屋上の駐車場部分 | 福山市明神町一丁目１４番２０号 |

（使用不可の連絡）

第４条　乙は、前条の施設が何らかの事情により津波避難ビルとして使用できないときは、速やかに甲に連絡するものとする。

（使用の通知）

第５条　甲は、津波避難ビルを使用しようとするとき、又は甲及び地域住民等が津波避難ビルを使用する必要があると認めたときは、乙に対し、その旨を文書又は口頭で通知する。津波避難ビルの使用を終了するときも同様とする。

（津波避難ビルの使用）

第６条　甲又は地域住民等は、大規模地震に伴い津波警報が発表され、市内に避難勧告又は避難指示が発令されたときから、津波警報の解除等により津波のおそれがなくなったときまで津波避難ビルを使用できるものとする。

２　避難勧告又は避難指示が発令されていない場合であっても、津波による危険が切迫した状況にあるときは、前段の規定にかかわらず、これを使用できるものとする。

（使用料）

第７条　甲が、この協定に定めるところにより第３条の施設を津波避難ビルとして使用する場合の使用料は、無料とする。

（原状復旧）

第８条　甲又は地域住民等が、本協定の規定により第３条の施設を津波避難ビルとして使用した際に、当該施設又は付属設備を破損したときは、甲の負担により原状に復すものとする。

（避難時の事故に係る責任）

第９条　乙は、津波避難ビルに地域住民等が避難した際に発生した事故については、その責任を負わないものとする。

（有効期間）

第１０条　この協定の有効期間は、本協定締結の日から１年間とし、有効期間満了の１月前までに、甲乙のいずれからも申出がない場合は、更に１年間延長するものとし、以後も同様とする。

（庶務窓口）

第１１条　この協定の庶務窓口は、甲にあっては福山市企画総務局総務部危機管理防災課、乙にあっては株式会社フタバ図書アルティ福山本店において処理するものとする。

２　甲及び乙は、毎年度当初に本協定に係る連絡担当者、連絡手段等について、相互に確認するものとする。

（協議）

第１２条　本協定に定める事項について疑義が生じたときは、甲乙が協議の上、定めるものとする。

本協定の成立を証するため本協定書２通を作成し、甲乙記名押印の上、各１通を保有する。

２０１３年（平成２５年）１２月　２日

甲　福山市東桜町３番５号
　　福山市
　　福山市長　羽　田　　皓

乙　福山市明神町１丁目１４番２０号
　　株式会社フタバ図書アルティ福山本店
　　統括店長　園　田　　誠

# 津波時等における一時避難施設としての使用に関する協定書

福山市（以下「甲」という。）と株式会社ラウンドワン福山店（以下「乙」という。）とは、津波時等における一時避難施設としての施設の使用に関し、次のとおり協定を締結する。

（目的）

第１条　この協定は、福山市域に津波等が発生し、又は発生するおそれがある場合において、甲及び地域住民等が乙の管理する施設を緊急的かつ一時的な避難施設（以下「津波避難ビル」という。）として使用することについて、必要な事項を定めるものとする。

（施設の用途）

第２条　この協定による施設の用途は、津波等による危険を回避するための一時避難施設とする。

（対象施設）

第３条　乙は、次の表に掲げる乙が管理する施設を津波避難ビルとして、甲及び地域住民等に使用させるものとする。

| | 施設名称 | 所在地 |
|---|---|---|
| 1 | 株式会社ラウンドワン福山店立体駐車場の３階、４階、５階、屋上の部分 | 福山市明神町一丁目９番２８号 |

（使用不可の連絡）

第４条　乙は、前条の施設が何らかの事情により津波避難ビルとして使用できないときは、速やかに甲に連絡するものとする。

（使用の通知）

第５条　甲は、津波避難ビルを使用しようとするとき、又は甲及び地域住民等が津波避難ビルを使用する必要があると認めたときは、乙に対し、その旨を文書又は口頭で通知する。津波避難ビルの使用を終了するときも同様とする。

（津波避難ビルの使用）

第６条　甲又は地域住民等は、大規模地震に伴い津波警報が発表され、市内に避難勧告又は避難指示が発令されたときから、津波警報の解除等により津波のおそれがなくなったときまで津波避難ビルを使用できるものとする。

２　避難勧告又は避難指示が発令されていない場合であっても、津波による危険が切迫した状況にあるときは、前段の規定にかかわらず、これを使用できるものとする。

（使用料）

第７条　甲が、この協定に定めるところにより第 3 条の施設を津波避難ビルとして使用する場合の使用料は、無料とする。

（原状復旧）

第８条　甲又は地域住民等が、本協定の規定により第３条の施設を津波避難ビルとして使用した際に、当該施設又は付属設備を破損したときは、甲の負担により原状に復すものとする。

（避難時の事故に係る責任）

第９条　乙は、津波避難ビルに地域住民等が避難した際に発生した事故については、その責任を負わないものとする。

（有効期間）

第１０条　この協定の有効期間は、本協定締結の日から１年間とし、有効期間満了の１月前までに、甲乙のいずれからも申出がない場合は、更に１年間延長するものとし、以後も同様とする。

（庶務窓口）

第１１条　この協定の庶務窓口は、甲にあっては福山市企画総務局総務部危機管理防災課、乙にあっては株式会社ラウンドワン福山店において処理するものとする。

２　甲及び乙は、毎年度当初に本協定に係る連絡担当者、連絡手段等について、相互に確認するものとする。

（協議）

第１２条　本協定に定める事項について疑義が生じたときは、甲乙が協議の上、定めるものとする。

本協定の成立を証するため本協定書２通を作成し、甲乙記名押印の上、各１通を保有する。

２０１５年（平成２７年）１月１９日

甲　福山市東桜町３番５号
　　福山市
　　福山市長　羽　田　　皓

乙　福山市明神町一丁目９番２８号
　　株式会社ラウンドワン福山店
　　支配人　山　田　右　京

# 災害時における一時避難施設としての使用に関する協定書

福山市（以下「甲」という。）と株式会社フジ（以下「乙」という。）とは、福山市内で洪水、その他災害が発生し、又は発生のおそれがある場合（以下「災害時」という。）における一時避難施設としての施設使用について、次のとおり協定を締結する。

（目的）

第１条　この協定は、災害時において、甲及び地域住民等が乙の管理する施設を緊急的かつ一時的な避難施設（以下「一時避難施設」という。）として使用することについて、必要な事項を定めるものとする。

（施設の用途）

第２条　この協定による施設の用途は、洪水等による危険を回避するための一時避難施設とする。

（対象施設）

第３条　乙は、次の表に掲げる乙が管理する施設を一時避難施設として、甲及び地域住民等に使用させるものとする。

| | 施設名称 | 所在地 |
|---|---|---|
| １ | フジグラン神辺　立体駐車場 | 福山市神辺町大字新道上字二丁目１０－２６ |

（使用不可の連絡）

第４条　乙は、前条の施設が何らかの事情により一時避難施設として使用できないときは、速やかに甲に連絡するものとする。

（使用の通知）

第５条　甲は、一時避難施設を使用しようとするとき、又は甲及び地域住民等が一時避難施設を使用する必要があると認めたときは、乙に対し、その旨を文書又は口頭で通知する。一時避難施設の使用を終了するときも同様とする。

（一時避難施設の使用）

第６条　甲又は地域住民等は、気象に関する警報が発表され、市内に避難情報が発令されたときから、警報の解除等により洪水のおそれがなくなったときまで一時避難施設を使用できるものとする。

２　避難情報が発令されていない場合であっても、災害による危険が切迫した状況にあるときは、前段の規定にかかわらず、これを使用できるものとする。

（使用料）

第７条　甲が、この協定に定めるところにより第３条の施設を一時避難施設として使用する場合の使用料は、無料とする。

（原状復旧）

第８条　甲又は地域住民等が、本協定の規定により第３条の施設を一時避難施設として使用した際に、当該施設又は付属設備を破損したときは、甲の負担により原状に復すものとする。

（避難時の事故に係る責任）

第９条　乙は、避難場所に地域住民等が避難した際に発生した事故については、その責任を負わないものとする。

（有効期間）

第１０条　この協定の有効期間は、本協定締結の日から１年間とし、有効期間満了の１月前までに、甲乙のいずれからも申出がない場合は、更に１年間延長するものとし、以後も同様とする。

（庶務窓口）

第１１条　この協定の庶務窓口は、甲にあっては福山市企画総務局総務部危機管理防災課、乙にあってはフジグラン神辺において処理するものとする。

２　甲及び乙は、毎年度当初に本協定に係る連絡担当者、連絡手段等について、相互に確認するものとする。

（協議）

第１２条　本協定に定める事項について疑義が生じたときは、甲乙が協議の上、定めるものとする。

本協定の成立を証するため本協定書２通を作成し、甲乙記名押印の上、各１通を保有する。

２０１６年（平成２８年）２月２日

甲　福山市東桜町３番５号
　　福山市
　　福山市長　羽　田　　皓

乙　愛媛県松山市宮西一丁目２番１号
　　株式会社フジ
　　代表取締役　尾　﨑　英　雄

# 津波時等における一時避難施設としての使用に関する協定書

津波時等における一時避難施設としての使用に関し、福山市（以下「甲」という。）と株式会社ハローズ（以下「乙」という。）との間において、次のとおり協定を締結する。

（目的）

第１条　この協定は、福山市域に津波が発生し、又は発生するおそれがある場合における一時避難施設として、乙が管理する施設（以下「対象施設」という。）を甲及び地域住民等が使用することについて必要な事項を定めることを目的とする。

（対象施設の用途）

第２条　この協定による対象施設の用途は、一時避難施設とする。

（使用不可の場合の報告）

第３条　乙は、何らかの事情により対象施設の一部又は全部について、前条に規定する使用用途としての使用が不可能となるときには、直ちに甲に連絡するものとする。

（施設利用の通知）

第４条　甲は、災害発生時において、第２条に規定する用途で甲及び地域住民等が使用するための支援協力（以下単に「支援協力」という。）が必要であると認めたときは、事前に乙に対しその旨を文書又は口頭で通知する。

（津波避難ビルの指定）

第５条　甲は、別表に掲げる施設を津波避難ビルとして指定する。

（津波避難ビルの使用）

第６条　甲又は地域住民等は、津波避難ビルを大規模地震に伴い津波警報が発表され、市内に避難勧告又は避難指示が発令されたときから、津波警報の解除等により津波のおそれがなくなったときまで使用できるものとする。ただし、避難勧告又は避難指示が発令されていない場合であっても、津波による危険が切迫した状況であるときは、前段の規定にかかわらず、これを使用できるものとする。

（費用負担）

第７条　この協定の定めるところにより対象施設を使用する場合の使用料は、無料とする。

（施設・備品の破損時等の対応）

第８条　対象施設が第２条に規定する用途として使用された場合において、対象施設や備品が破損等した場合については、甲がこの復旧に係る費用を負担するものとする。

（避難時の事故等に係る責任）

第９条　乙は、対象施設に地域住民等が避難した際に発生した事故等に対する責任を一切負わないものとする。

（一時避難施設等の終了）

第１０条　甲は、第２条に規定する用途としての使用を終了する際は、一時避難施設等使用終了届を提出するものとする。

（有効期間）

第１１条　この協定の有効期間は、協定締結の日から１年間とする。ただし、協定期間の満了する１カ月前までに、甲又は乙からなんらの意思表示がないときは、協定の有効期間は更に１年間延長されるものとし、その後も同様とする。

（取扱窓口）

第１２条　この協定の取扱窓口は、甲にあっては企画総務局総務部危機管理防災課、乙にあってはハローズ緑町店とする。

２　甲及び乙は、この協定の締結時及び毎年度当初に支援協力の要請時の連絡担当者及び連絡手段等について、相互に確認するものとする。

（協議）

第１３条　この協定に定めのない事項及びこの協定に関し疑義が生じたときは、その都度、甲及び乙が協議して定めるものとする。

（別表）

| | 施　　設　　名　　称 | 所　　在　　地 |
|---|---|---|
| 1 | ハローズ緑町店<br>駐車場　屋上部分 | 福山市緑町<br>一番 30 号 |

上記協定の証として、協定書２通を作成し、甲乙記名押印の上、各１通を保有する。

２０１６年（平成２８年）２月２日

甲　福山市東桜町３番５号
　　福山市
　　福山市長　羽　田　　皓

乙　福山市南蔵王町六丁目２６番７号
　　株式会社ハローズ
　　代表取締役社長　佐　藤　　利　行

津波時等における一時避難施設としての使用に関する協定書

福山市（以下「甲」という。）と独立行政法人国立病院機構福山医療センター（以下「乙」という。）とは、津波時等における一時避難施設としての施設の使用に関し、次のとおり協定を締結する。

（目的）

第１条　この協定は、福山市域に津波等が発生し、又は発生するおそれがある場合において、甲及び地域住民等が乙の管理する施設を緊急的かつ一時的な避難施設（以下「津波避難場所」という。）として使用することについて、必要な事項を定めるものとする。

（施設の用途）

第２条　この協定による施設の用途は、津波等による危険を回避するための一時避難施設とする。

（対象施設）

第３条　乙は、次の表に掲げる乙が管理する施設を津波避難場所として、甲及び地域住民等に使用させるものとする。

| | 施設名称 | 所在地 |
|---|---|---|
| 1 | 福山医療センター職員宿舎メゾン川口（2 階以上の廊下部分） | 福山市川口町三丁目 12 番 28 号 |

（使用不可の連絡）

第４条　乙は、前条の施設が何らかの事情により津波避難場所として使用できないときは、速やかに甲に連絡するものとする。

（使用の通知）

第５条　甲は、津波避難場所を使用しようとするとき、又は甲及び地域住民等が津波避難場所を使用する必要があると認めたときは、乙に対し、その旨を文書又は口頭で通知する。津波避難場所の使用を終了するときも同様とする。

（津波避難場所の使用）

第６条　甲又は地域住民等は、大規模地震に伴い津波警報が発表され、市内に避難勧告又は避難指示が発令されたときから、津波警報の解除等により津波のおそれがなくなったときまで津波避難場所を使用できるものとする。

２　避難勧告又は避難指示が発令されていない場合であっても、津波による危険が切迫した状況にあるときは、前段の規定にかかわらず、これを使用できるものとする。

３　津波避難場所を使用する際には、乙に所属する者が津波避難場所の入口部分を開放するものとする。

（使用料）

第７条　甲が、この協定に定めるところにより第３条の施設を津波避難場所として使用する場合の使用料は、無料とする。

（原状復旧）

第８条　甲又は地域住民等が、本協定の規定により第３条の施設を津波避難場所として使用した際に、当該施設又は付属設備を破損したときは、甲の負担により原状に復すものとする。

（避難時の事故に係る責任）

第９条　乙は、津波避難場所に地域住民等が避難した際に発生した事故については、その責任を負わないものとする。

（有効期間）

第１０条　この協定の有効期間は、本協定締結の日から１年間とし、有効期間満了の１月前までに、甲乙のいずれからも申出がない場合は、更に１年間延長するものとし、以後も同様とする。

（庶務窓口）

第１１条　この協定の庶務窓口は、甲にあっては福山市総務局総務部危機管理防災課、乙にあっては独立行政法人国立病院機構福山医療センター事務部企画課において処理するものとする。

２　甲及び乙は、毎年度当初に本協定に係る連絡担当者、連絡手段等について、相互に確認するものとする。

（協議）

第１２条　本協定に定める事項について疑義が生じたときは、甲乙が協議の上、定めるものとする。

本協定の成立を証するため本協定書２通を作成し、甲乙記名押印の上、各１通を保有する。

２０１６年（平成２８年）４月１日

甲　福山市東桜町３番５号
福山市
福山市長　羽　田　　皓

乙　福山市沖野上町四丁目１４番１７号
独立行政法人国立病院機構
福山医療センター
院　長　　岩　垣　博　巳

# 災害時における施設の提供協力に関する協定書

福山市（以下「甲」という。）と神原ロジスティクス株式会社（以下「乙」という。）は、災害時における施設等の提供協力に関し、次のとおり協定を締結する。

（目的）
第１条　この協定書は、甲が乙の管理する施設の一部を、住民の避難（場）所及び他自治体から派遣される応援職員等の滞在場所（以下「避難場所等」という。）として利用することについての必要な事項を定めることを目的とする。

（対象施設）
第２条　甲が、避難場所等として利用できる施設は、乙が管理する神原ロジスティクス福山物流センター（福山市箕沖町１０９番５）第１倉庫２階部分８５６㎡とする。

（要請内容）
第３条　甲が乙に協力を要請する内容は、次のとおりとする。
（１）　住民の避難（場）所
（２）　他自治体から派遣される応援職員等の滞在場所

（協力の要請）
第４条　甲は、避難場所等の施設を開設する必要があると認めたときは、乙に対しその旨を文書又は口頭で要請する。避難場所等の使用を終了するときも同様とする。

（協力の実施）
第５条　乙は、前条の要請を受けたときは、施設の安全を確認した上で、避難場所等を提供するものとする。この場合、避難場所等の開設及び運営は、乙が行うものとする。ただし、乙から要請があった場合、甲は乙と協力して対応するものとする。

（使用不可の通知）
第６条　乙は、施設が何らかの事情により避難場所等として使用できない場合は、速やかに甲に連絡するものとする。

（費用負担）
第７条　甲は、避難場所等の管理運営に関する経費を負担するものとする。
２　甲の責任に帰すべき事由により施設が滅失し、又はき損したときは、甲は、その損害を賠償しなければならない。避難した住民等が施設又は乙の管理する設備器具等を滅失、又はき損したときも、同様とする。

（避難場所等解消への努力）
第８条　甲は、乙が早期に通常業務を再開できるよう配慮するとともに、当該避難場所等の早期解消に努めるものとする。

（避難場所等の終了）
第９条　甲は、乙の管理する施設を避難場所等としての利用を終了する際は、その施設を原状に回復し、乙の確認を受けた後、乙に引き渡すものとする。

（有効期間）
第１０条　この協定の有効期間は、協定締結の日から協定締結日の属する年度の末日をもって終了とする。ただし、この協定の有効期間満了の日の１ケ月前までに、文書をもって協定の終了の通知がない場合は、引き続き１年間更新するものとし、以後も同様とする。

（協議）
第１１条　この協定について疑義が生じた場合及びこの協定に定めのない事項で必要がある場合は、甲乙協議して定めるものとする。

この協定を証するため、本書２通を作成し、甲乙記名押印の上、各自その１通を保有するものとする。

２０１７年（平成２９年）１０月　５日

甲　福山市東桜町３番５号
福山市
福山市長　枝　廣　直　幹

乙　福山市箕沖町１０９番５
神原ロジスティクス株式会社
代表取締役　宮 﨑　裕 司

津波時等における一時避難施設としての使用に関する協定書

福山市（以下「甲」という。）と日本リコス株式会社（以下「乙」という。）とは、津波時等における一時避難施設としての施設の使用に関し、次のとおり協定を締結する。

（目的）

第１条　この協定は、福山市域に津波等が発生し、又は発生するおそれがある場合において、甲及び地域住民等が乙の管理する施設を緊急的かつ一時的な避難施設（以下「津波避難場所」という。）として使用することについて、必要な事項を定めるものとする。

（施設の用途）

第２条　この協定による施設の用途は、津波等による危険を回避するための一時避難施設とする。

（対象施設）

第３条　乙は、次の表に掲げる乙が管理する施設を津波避難場所として、甲及び地域住民等に使用させるものとする。

| | 施設名称 | 所在地 |
|---|---|---|
| 1 | 日本リコス株式会社　手城倉庫屋上（150 ㎡） | 福山市南手城町二丁目 32 番 14 号 |

（使用不可の連絡）

第４条　乙は、前条の施設が何らかの事情により津波避難場所として使用できないときは、速やかに甲に連絡するものとする。

（使用の通知）

第５条　甲は、津波避難場所を第６条に基づいて使用しようとするとき、又は甲及び地域住民等が津波避難場所を使用する必要があると第６条に基づいて認めたときは、乙に対し、その旨を口頭で連絡後に文書で通知する。津波避難場所の使用を終了するときも同様とする。

（津波避難場所の使用）

第６条　甲又は地域住民等は、大規模地震に伴い津波警報が発表され、市内に避難勧告又は避難指示（緊急）が発令されたときから、津波警報の解除等により津波のおそれがなくなったときまで津波避難場所を使用できるものとする。

２　避難勧告又は避難指示（緊急）が発令されていない場合であっても、津波による危険が切迫した状況にあるときは、前段の規定にかかわらず、３日以内でこれを使用できるものとする。但し、３日を経過してもなお使用する場合には、甲は乙に対して文書で期間の延長を申請し、乙が承諾した場合に延長できる。

（目的外使用の禁止）

第７条　甲は、津波避難場所を第１条に規定する目的以外に使用しないものとする。

（使用料）

第８条　甲が、この協定に定めるところにより第３条の施設を津波避難場所として使用する場合の使用料は、無料とする。

（原状復旧）

第９条　甲又は地域住民等が、本協定の規定により第３条の施設を津波避難場所として使用した際に、当該施設、付属設備又は物品を破損したときは、甲の負担により原状に復すものとする。

（避難時の事故に係る責任）

第１０条　乙は、津波避難場所に地域住民等が避難した際に発生した事故については、その責任を負わないものとする。

（有効期間）

第１１条　この協定の有効期間は、本協定締結の日から１年間とし、有効期間満了の１月前までに、甲乙のいずれからも申出がない場合は、更に１年間延長するものとし、以後も同様とする。

（庶務窓口）

第１２条　この協定の庶務窓口は、甲にあっては福山市総務局総務部危機管理防災課、乙にあっては総務部総務課において処理するものとする。

２　甲及び乙は、毎年度当初に本協定に係る連絡担当者、連絡手段等について、相互に確認するものとする。

（協議）

第１３条　本協定に定める事項について疑義が生じたときは、甲乙が協議の上、定めるものとする。

本協定の成立を証するため本協定書２通を作成し、甲乙記名押印の上、各１通を保有する。

２０１７年（平成２９年）１２月１４日

甲　福山市東桜町３番５号
福山市
福山市長　枝廣　直幹

乙　福山市南手城町二丁目３２番１４号
日本リコス株式会社
代表取締役社長　青山　浩徳

# 津波時等における一時避難施設としての使用に関する協定書

福山市（以下「甲」という。）と有限会社あけぼのスタジオ（以下「乙」という。）とは、津波時等における一時避難施設としての施設の使用に関し、次のとおり協定を締結する。

（目的）

第１条　この協定は、福山市域に津波等が発生し、又は発生するおそれがある場合において、甲及び地域住民等が乙の管理する施設を緊急的かつ一時的な避難施設（以下「津波避難ビル」という。）として使用することについて、必要な事項を定めるものとする。

（施設の用途）

第２条　この協定による施設の用途は、津波等による危険を回避するための一時避難施設とする。

（対象施設）

第３条　乙は、次の表に掲げる乙が管理する施設を津波避難ビルとして、甲及び地域住民等に使用させるものとする。

| | 施設名称 | 所在地 |
|---|---|---|
| 1 | 有限会社あけぼのスタジオ<br>事務所３階～５階（約２２０㎡） | 曙町三丁目<br>３２番１４号 |

（使用不可の連絡）

第４条　乙は、前条の施設が何らかの事情により津波避難ビルとして使用できないときは、速やかに甲に連絡するものとする。

（使用の通知）

第５条　甲は、津波避難ビルを使用しようとするとき、又は甲及び地域住民等が津波避難ビルを使用する必要があると認めたときは、乙に対し、その旨を文書又は口頭で通知する。津波避難ビルの使用を終了するときも同様とする。

（津波避難ビルの使用）

第６条　甲又は地域住民等は、大規模地震に伴い津波警報が発表され、市内に避難勧告又は避難指示が発令されたときから、津波警報の解除等により津波のおそれがなくなったときまで津波避難ビルを使用できるものとする。

２　避難勧告又は避難指示（緊急）が発令されていない場合であっても、津波による危険が切迫した状況にあるときは、前段の規定にかかわらず、これを使用できるものとする。

（使用料）

第７条　甲が、この協定に定めるところにより第３条の施設を津波避難ビルとして使用する場合の使用料は、無料とする。

（原状復旧）

第８条　甲又は地域住民等が、本協定の規定により第３条の施設を津波避難ビルとして使用した際に、当該施設又は付属設備を破損したときは、甲の負担により原状に復すものとする。

（避難時の事故に係る責任）

第９条　乙は、津波避難ビルに地域住民等が避難した際に発生した事故については、その責任を負わないものとする。

（有効期間）

第１０条　この協定の有効期間は、本協定締結の日から１年間とし、有効期間満了の１月前までに、甲乙のいずれからも申出がない場合は、更に１年間延長するものとし、以後も同様とする。

（庶務窓口）

第１１条　この協定の庶務窓口は、甲にあっては福山市総務局総務部危機管理防災課、乙にあっては有限会社あけぼのスタジオにおいて処理するものとする。

２　甲及び乙は、毎年度当初に本協定に係る連絡担当者、連絡手段等について、相互に確認するものとする。

（協議）

第１２条　本協定に定める事項について疑義が生じたときは、甲乙が協議の上、定めるものとする。

本協定の成立を証するため本協定書２通を作成し、甲乙記名押印の上、各１通を保有する。

２０１８年（平成３０年）　５月　９日

甲　福山市東桜町３番５号
　　福山市
　　福山市長　枝廣　直幹

乙　福山市曙町三丁目３２番１４号
　　有限会社あけぼのスタジオ
　　取締役社長　真安　健一

津波時等における一時避難施設としての使用に関する協定書

福山市（以下「甲」という。）と株式会社エーディジャパン（以下「乙」という。）とは、津波時等における一時避難施設としての施設の使用に関し、次のとおり協定を締結する。

（目的）

第１条　この協定は、福山市域に津波等が発生し、又は発生するおそれがある場合において、甲及び地域住民等が乙の管理する施設を緊急的かつ一時的な避難施設（以下「津波避難ビル」という。）として使用することについて、必要な事項を定めるものとする。

（施設の用途）

第２条　この協定による施設の用途は、津波等による危険を回避するための一時避難施設とする。

（対象施設）

第３条　乙は、次の表に掲げる乙が管理する施設を津波避難ビルとして、甲及び地域住民等に使用させるものとする。

| | 施設名称 | 所在地 |
|---|---|---|
| 1 | 株式会社エーディジャパン<br>事務所３階休憩室（約３０㎡） | 曙町四丁目４番８号 |

（使用不可の連絡）

第４条　乙は、前条の施設が何らかの事情により津波避難ビルとして使用できないときは、速やかに甲に連絡するものとする。

（使用の通知）

第５条　甲は、津波避難ビルを使用しようとするとき、又は甲及び地域住民等が津波避難ビルを使用する必要があると認めたときは、乙に対し、その旨を文書又は口頭で通知する。津波避難ビルの使用を終了するときも同様とする。

（津波避難ビルの使用）

第６条　甲又は地域住民等は、大規模地震に伴い津波警報が発表され、市内に避難勧告又は避難指示が発令されたときから、津波警報の解除等により津波のおそれがなくなったときまで津波避難ビルを使用できるものとする。

２　避難勧告又は避難指示（緊急）が発令されていない場合であっても、津波による危険が切迫した状況にあるときは、前段の規定にかかわらず、これを使用できるものとする。

（使用料）

第７条　甲が、この協定に定めるところにより第３条の施設を津波避難ビルとして使用する場合の使用料は、無料とする。

（原状復旧）

第８条　甲又は地域住民等が、本協定の規定により第３条の施設を津波避難ビルとして使用した際に、当該施設又は付属設備を破損したときは、甲の負担により原状に復すものとする。

（避難時の事故に係る責任）

第９条　乙は、津波避難ビルに地域住民等が避難した際に発生した事故については、その責任を負わないものとする。

（有効期間）

第１０条　この協定の有効期間は、本協定締結の日から１年間とし、有効期間満了の１月前までに、甲乙のいずれからも申出がない場合は、更に１年間延長するものとし、以後も同様とする。

（庶務窓口）

第１１条　この協定の庶務窓口は、甲にあっては福山市総務局総務部危機管理防災課、乙にあっては株式会社エーディジャパンにおいて処理するものとする。

２　甲及び乙は、毎年度当初に本協定に係る連絡担当者、連絡手段等について、相互に確認するものとする。

（協議）

第１２条　本協定に定める事項について疑義が生じたときは、甲乙が協議の上、定めるものとする。

本協定の成立を証するため本協定書２通を作成し、甲乙記名押印の上、各１通を保有する。

２０１８年（平成３０年）　５月　９日

甲　福山市東桜町３番５号
福山市
福山市長　枝廣　直幹

乙　福山市曙町四丁目４番８号
株式会社エーディジャパン
代表取締役　佐藤　奉隆

津波時等における一時避難施設としての使用に関する協定書

福山市（以下「甲」という。）と株式会社エスピービー（以下「乙」という。）とは、津波時等における一時避難施設としての施設の使用に関し、次のとおり協定を締結する。

（目的）

第１条　この協定は、福山市域に津波等が発生し、又は発生するおそれがある場合において、甲及び地域住民等が乙の管理する施設を緊急的かつ一時的な避難施設（以下「津波避難ビル」という。）として使用することについて、必要な事項を定めるものとする。

（施設の用途）

第２条　この協定による施設の用途は、津波等による危険を回避するための一時避難施設とする。

（対象施設）

第３条　乙は、次の表に掲げる乙が管理する施設を津波避難ビルとして、乙の営業時間内（８時４５分から１７時４５分）において甲及び地域住民等に使用させるものとする。

| | 施設名称 | 所在地 |
|---|---|---|
| 1 | 株式会社エスピービー<br>事務所倉庫２階及び３階（約１，０８０㎡） | 曙町六丁目６番８号 |

（使用不可の連絡）

第４条　乙は、前条の施設が何らかの事情により津波避難ビルとして使用できないときは、速やかに甲に連絡するものとする。

（使用の通知）

第５条　甲は、津波避難ビルを使用しようとするとき、又は甲及び地域住民等が津波避難ビルを使用する必要があると認めたときは、乙に対し、その旨を文書又は口頭で通知する。津波避難ビルの使用を終了するときも同様とする。

（津波避難ビルの使用）

第６条　甲又は地域住民等は、大規模地震に伴い津波警報が発表され、市内に避難勧告又は避難指示が発令されたときから、津波警報の解除等により津波のおそれがなくなったときまで津波避難ビルを使用できるものとする。

２　避難勧告又は避難指示（緊急）が発令されていない場合であっても、津波による危険が切迫した状況にあるときは、前段の規定にかかわらず、これを使用できるものとする。

（使用料）

第７条　甲が、この協定に定めるところにより第３条の施設を津波避難ビルとして使用する場合の使用料は、無料とする。

（原状復旧）

第８条　甲又は地域住民等が、本協定の規定により第３条の施設を津波避難ビルとして使用した際に、当該施設又は付属設備及び商品を破損したときは、甲の負担により原状に復すものとする。

（避難時の事故に係る責任）

第９条　乙は、津波避難ビルに地域住民等が避難した際に発生した事故については、その責任を負わないものとする。

（有効期間）

第１０条　この協定の有効期間は、本協定締結の日から１年間とし、有効期間満了の１月前までに、甲乙のいずれからも申出がない場合は、更に１年間延長するものとし、以後も同様とする。

（庶務窓口）

第１１条　この協定の庶務窓口は、甲にあっては福山市総務局総務部危機管理防災課、乙にあっては株式会社エスピービーにおいて処理するものとする。

２　甲及び乙は、毎年度当初に本協定に係る連絡担当者、連絡手段等について、相互に確認するものとする。

（協議）

第１２条　本協定に定める事項について疑義が生じたときは、甲乙が協議の上定めるものとする。

本協定の成立を証するため本協定書２通を作成し、甲乙記名押印の上、各１通を保有する。

２０１８年（平成３０年）　５月　９日

甲　福山市東桜町３番５号
　　福山市
　　福山市長　枝廣　直幹

乙　福山市曙町六丁目６番８号
　　株式会社エスピービー
　　代表取締役社長　佐藤　治男

# 津波時等における一時避難施設としての使用に関する協定書

福山市（以下「甲」という。）とキソメック株式会社（以下「乙」という。）とは、津波時等における一時避難施設としての施設の使用に関し、次のとおり協定を締結する。

（目的）

第１条　この協定は、福山市域に津波等が発生し、又は発生するおそれがある場合において、甲及び地域住民等が乙の管理する施設を緊急的かつ一時的な避難施設（以下「津波避難ビル」という。）として使用することについて、必要な事項を定めるものとする。

（施設の用途）

第２条　この協定による施設の用途は、津波等による危険を回避するための一時避難施設とする。

（対象施設）

第３条　乙は、次の表に掲げる乙が管理する施設を津波避難ビルとして、甲及び地域住民等に使用させるものとする。

| | 施設名称 | 所在地 |
|---|---|---|
| 1 | キソメック株式会社<br>本社事務所３階及び４階（約６５０㎡） | 曙町一丁目１４番２４号 |

（使用不可の連絡）

第４条　乙は、前条の施設が何らかの事情により津波避難ビルとして使用できないときは、速やかに甲に連絡するものとする。

（使用の通知）

第５条　甲は、津波避難ビルを使用しようとするとき、又は甲及び地域住民等が津波避難ビルを使用する必要があると認めたときは、乙に対し、その旨を文書又は口頭で通知する。津波避難ビルの使用を終了するときも同様とする。

（津波避難ビルの使用）

第６条　甲又は地域住民等は、大規模地震に伴い津波警報が発表され、市内に避難勧告又は避難指示が発令されたときから、津波警報の解除等により津波のおそれがなくなったときまで津波避難ビルを使用できるものとする。

２　避難勧告又は避難指示（緊急）が発令されていない場合であっても、津波による危険が切迫した状況にあるときは、前段の規定にかかわらず、これを使用できるものとする。

（使用料）

第７条　甲が、この協定に定めるところにより第３条の施設を津波避難ビルとして使用する場合の使用料は、無料とする。

（原状復旧）

第８条　甲又は地域住民等が、本協定の規定により第３条の施設を津波避難ビルとして使用した際に、当該施設又は付属設備を破損したときは、甲の負担により原状に復すものとする。

（避難時の事故に係る責任）

第９条　乙は、津波避難ビルに地域住民等が避難した際に発生した事故については、その責任を負わないものとする。

（有効期間）

第１０条　この協定の有効期間は、本協定締結の日から１年間とし、有効期間満了の１月前までに、甲乙のいずれからも申出がない場合は、更に１年間延長するものとし、以後も同様とする。

（庶務窓口）

第１１条　この協定の庶務窓口は、甲にあっては福山市総務局総務部危機管理防災課、乙にあってはキソメック株式会社において処理するものとする。

２　甲及び乙は、毎年度当初に本協定に係る連絡担当者、連絡手段等について、相互に確認するものとする。

（協議）

第１２条　本協定に定める事項について疑義が生じたときは、甲乙が協議の上、定めるものとする。

本協定の成立を証するため本協定書２通を作成し、甲乙記名押印の上、各１通を保有する。

２０１８年（平成３０年）　５月　９日

甲　福山市東桜町３番５号
　　福山市
　　福山市長　枝廣　直幹

乙　福山市曙町一丁目１４番２４号
　　キソメック株式会社
　　代表取締役社長　木曽　一成

津波時等における一時避難施設としての使用に関する協定書

福山市（以下「甲」という。）と株式会社ミウラ（以下「乙」という。）とは、津波時等における一時避難施設としての施設の使用に関し、次のとおり協定を締結する。

（目的）

第１条　この協定は、福山市域に津波等が発生し、又は発生するおそれがある場合において、甲及び地域住民等が乙の管理する施設を緊急的かつ一時的な避難施設（以下「津波避難ビル」という。）として使用することについて、必要な事項を定めるものとする。

（施設の用途）

第２条　この協定による施設の用途は、津波等による危険を回避するための一時避難施設とする。

（対象施設）

第３条　乙は、次の表に掲げる乙が管理する施設を津波避難ビルとして、平日の日中に限り、甲及び地域住民等に使用させるものとする。

| | 施設名称 | 所在地 |
|---|---|---|
| 1 | 株式会社ミウラ　曙町ビル<br>事務所４階及び屋上（約３３０㎡） | 曙町五丁目９番３６号 |

（使用不可の連絡）

第４条　乙は、前条の施設が何らかの事情により津波避難ビルとして使用できないときは、速やかに甲に連絡するものとする。

（使用の通知）

第５条　甲は、津波避難ビルを使用しようとするとき、又は甲及び地域住民等が津波避難ビルを使用する必要があると認めたときは、乙に対し、その旨を文書又は口頭で通知する。津波避難ビルの使用を終了するときも同様とする。

（津波避難ビルの使用）

第６条　甲又は地域住民等は、大規模地震に伴い津波警報が発表され、市内に避難勧告又は避難指示が発令されたときから、津波警報の解除等により津波のおそれがなくなったときまで津波避難ビルを使用できるものとする。

２　避難勧告又は避難指示（緊急）が発令されていない場合であっても、津波による危険が切迫した状況にあるときは、前段の規定にかかわらず、これを使用できるものとする。

（使用料）

第７条　甲が、この協定に定めるところにより第３条の施設を津波避難ビルとして使用する場合の使用料は、無料とする。

（原状復旧）

第８条　甲又は地域住民等が、本協定の規定により第３条の施設を津波避難ビルとして使用した際に、当該施設又は付属設備を破損したときは、甲の負担により原状に復すものとする。

（避難時の事故に係る責任）

第９条　乙は、津波避難ビルに地域住民等が避難した際に発生した事故については、その責任を負わないものとする。

（有効期間）

第１０条　この協定の有効期間は、本協定締結の日から１年間とし、有効期間満了の１月前までに、甲乙のいずれからも申出がない場合は、更に１年間延長するものとし、以後も同様とする。

（庶務窓口）

第１１条　この協定の庶務窓口は、甲にあっては福山市総務局総務部危機管理防災課、乙にあっては株式会社ミウラにおいて処理するものとする。

２　甲及び乙は、毎年度当初に本協定に係る連絡担当者、連絡手段等について、相互に確認するものとする。

（協議）

第１２条　本協定に定める事項について疑義が生じたときは、甲乙が協議の上、定めるものとする。

本協定の成立を証するため本協定書２通を作成し、甲乙記名押印の上、各１通を保有する。

２０１８年（平成３０年）　５月　９日

甲　福山市東桜町３番５号
　　福山市
　　福山市長　枝廣　直幹

乙　広島市中区南千田東町３番９号
　　株式会社ミウラ
　　代表取締役社長　竹本　豊治

# 津波時等における一時避難施設としての使用に関する協定書

福山市（以下「甲」という。）と福山共同生コン株式会社（以下「乙」という。）とは、津波時等における一時避難施設としての施設の使用に関し、次のとおり協定を締結する。

（目的）

第１条　この協定は、福山市域に津波等が発生し、又は発生するおそれがある場合において、甲及び地域住民等が乙の管理する施設を緊急的かつ一時的な避難施設（以下「津波避難ビル」という。）として使用することについて、必要な事項を定めるものとする。

（施設の用途）

第２条　この協定による施設の用途は、津波等による危険を回避するための一時避難施設とする。

（対象施設）

第３条　乙は、次の表に掲げる乙が管理する施設を津波避難ビルとして、甲及び地域住民等に使用させるものとする。

| | 施設名称 | 所在地 |
|---|---|---|
| 1 | 福山共同生コン株式会社<br>事務所２階会議室及び休憩室（約２００㎡） | 新浜町一丁目<br>７番２３号 |

（使用不可の連絡）

第４条　乙は、前条の施設が何らかの事情により津波避難ビルとして使用できないときは、速やかに甲に連絡するものとする。

（使用の通知）

第５条　甲は、津波避難ビルを使用しようとするとき、又は甲及び地域住民等が津波避難ビルを使用する必要があると認めたときは、乙に対し、その旨を文書又は口頭で通知する。津波避難ビルの使用を終了するときも同様とする。

（津波避難ビルの使用）

第６条　甲又は地域住民等は、大規模地震に伴い津波警報が発表され、市内に避難勧告又は避難指示が発令されたときから、津波警報の解除等により津波のおそれがなくなったときまで津波避難ビルを使用できるものとする。

２　避難勧告又は避難指示（緊急）が発令されていない場合であっても、津波による危険が切迫した状況にあるときは、前段の規定にかかわらず、これを使用できるものとする。

（使用料）

第７条　甲が、この協定に定めるところにより第３条の施設を津波避難ビルとして使用する場合の使用料は、無料とする。

（原状復旧）

第８条　甲又は地域住民等が、本協定の規定により第３条の施設を津波避難ビルとして使用した際に、当該施設又は付属設備を破損したときは、甲の負担により原状に復すものとする。

（避難時の事故に係る責任）

第９条　乙は、津波避難ビルに地域住民等が避難した際に発生した事故については、その責任を負わないものとする。

（有効期間）

第１０条　この協定の有効期間は、本協定締結の日から１年間とし、有効期間満了の１月前までに、甲乙のいずれからも申出がない場合は、更に１年間延長するものとし、以後も同様とする。

（庶務窓口）

第１１条　この協定の庶務窓口は、甲にあっては福山市総務局総務部危機管理防災課、乙にあっては福山共同生コン株式会社において処理するものとする。

２　甲及び乙は、毎年度当初に本協定に係る連絡担当者、連絡手段等について、相互に確認するものとする。

（協議）

第１２条　本協定に定める事項について疑義が生じたときは、甲乙が協議の上、定めるものとする。

本協定の成立を証するため本協定書２通を作成し、甲乙記名押印の上、各１通を保有する。

２０１８年（平成３０年）　５月　９日

甲　福山市東桜町３番５号
　　福山市
　　福山市長　枝廣　直幹

乙　福山市新浜町一丁目７番２３号
　　福山共同生コン株式会社
　　代表取締役　博多　充宏

津波時等における一時避難施設としての使用に関する協定書

福山市（以下「甲」という。）とアシードホールディングス株式会社（以下「乙」という。）とは、津波時等における一時避難施設としての施設の使用に関し、次のとおり協定を締結する。

（目的）

第１条　この協定は、福山市域に津波等が発生し、又は発生するおそれがある場合において、甲及び地域住民等が乙の管理する施設を緊急的かつ一時的な避難施設（以下「津波避難ビル」という。）として使用することについて、必要な事項を定めるものとする。

（施設の用途）

第２条　この協定による施設の用途は、津波等による危険を回避するための一時避難施設とする。

（対象施設）

第３条　乙は、次の表に掲げる乙が管理する施設を津波避難ビルとして、乙の営業時間内（９時から１７時）において、甲及び地域住民等に使用させるものとする。ただし、事務所倉庫までの私道部分については、乙の営業時間外でも使用させるものとする。

| | 施設名称 | 所在地 |
|---|---|---|
| 1 | アシードブリュー株式会社<br>事務所倉庫（約 1692.40 ㎡） | 箕島町５７２５番地１ |

（使用不可の連絡）

第４条　乙は、前条の施設が何らかの事情により津波避難ビルとして使用できないときは、速やかに甲に連絡するものとする。

（使用の通知）

第５条　甲は、津波避難ビルを使用しようとするとき、又は甲及び地域住民等が津波避難ビルを使用する必要があると認めたときは、乙に対し、その旨を文書又は口頭で通知する。津波避難ビルの使用を終了するときも同様とする。

（津波避難ビルの使用）

第６条　甲又は地域住民等は、大規模地震に伴い津波警報が発表され、市内に避難勧告又は避難指示（緊急）が発令されたときから、津波警報の解除等により津波のおそれがなくなったときまで津波避難ビルを使用できるものとする。

２　避難勧告又は避難指示（緊急）が発令されていない場合であっても、津波による危険が切迫した状況にあるときは、前段の規定にかかわらず、これを使用できるものとする。

（使用料）

第７条　甲が、この協定に定めるところにより第３条の施設を津波避難ビルとして使用する場合の使用料は、無料とする。

（原状復旧）

第８条　甲又は地域住民等が、本協定の規定により第３条の施設を津波避難ビルとして使用した際に、当該施設又は付属設備を破損したときは、甲の負担により原状に復すものとする。

（避難時の事故に係る責任）

第９条　乙は、津波避難ビルに地域住民等が避難した際に発生した事故については、その責任を負わないものとする。

（有効期間）

第１０条　この協定の有効期間は、本協定締結の日から１年間とし、有効期間満了の１月前までに、甲乙のいずれからも申出がない場合は、更に１年間延長するものとし、以後も同様とする。

（庶務窓口）

第１１条　この協定の庶務窓口は、甲にあっては福山市総務局総務部危機管理防災課、乙にあってはアシードホールディングス株式会社において処理するものとする。

２　甲及び乙は、毎年度当初に本協定に係る連絡担当者、連絡手段等について、相互に確認するものとする。

（協議）

第１２条　本協定に定める事項について疑義が生じたときは、甲乙が協議の上、定めるものとする。

本協定の成立を証するため本協定書２通を作成し、甲乙記名押印の上、各１通を保有する。

２０１８年（平成３０年）１１月　６日

甲　福山市東桜町３番５号
福山市
福山市長　枝廣　直幹

乙　福山市船町７番２３号
アシードホールディングス株式会社
代表取締役社長　河本　大輔

津波時等における一時避難施設としての使用に関する協定書

福山市（以下「甲」という。）と株式会社ケンユー（以下「乙」という。）とは、津波時等における一時避難施設としての施設の使用に関し、次のとおり協定を締結する。

（目的）

第１条　この協定は、福山市域に津波等が発生し、又は発生するおそれがある場合において、甲及び地域住民等が乙の管理する施設を緊急的かつ一時的な避難施設（以下「津波避難ビル」という。）として使用することについて、必要な事項を定めるものとする。

（施設の用途）

第２条　この協定による施設の用途は、津波等による危険を回避するための一時避難施設とする。

（対象施設）

第３条　乙は、次の表に掲げる乙が管理する施設を津波避難ビルとして、甲及び地域住民等に使用させるものとする。

| | 施設名称 | 所在地 |
|---|---|---|
| 1 | 株式会社ケンユー<br>事務所３階会議室（約 35 ㎡） | 曙町四丁目７番３０号 |

（使用不可の連絡）

第４条　乙は、前条の施設が何らかの事情により津波避難ビルとして使用できないときは、速やかに甲に連絡するものとする。

（使用の通知）

第５条　甲は、津波避難ビルを使用しようとするとき、又は甲及び地域住民等が津波避難ビルを使用する必要があると認めたときは、乙に対し、その旨を文書又は口頭で通知する。津波避難ビルの使用を終了するときも同様とする。

（津波避難ビルの使用）

第６条　甲又は地域住民等は、大規模地震に伴い津波警報が発表され、市内に避難勧告又は避難指示が発令されたときから、津波警報の解除等により津波のおそれがなくなったときまで津波避難ビルを使用できるものとする。

２　避難勧告又は避難指示（緊急）が発令されていない場合であっても、津波による危険が切迫した状況にあるときは、前段の規定にかかわらず、これを使用できるものとする。

（使用料）

第７条　甲が、この協定に定めるところにより第３条の施設を津波避難ビルとして使用する場合の使用料は、無料とする。

（原状復旧）

第８条　甲又は地域住民等が、本協定の規定により第３条の施設を津波避難ビルとして使用した際に、当該施設又は付属設備を破損したときは、甲の負担により原状に復すものとする。

（避難時の事故に係る責任）

第９条　乙は、津波避難ビルに地域住民等が避難した際に発生した事故については、その責任を負わないものとする。

（有効期間）

第１０条　この協定の有効期間は、本協定締結の日から１年間とし、有効期間満了の１月前までに、甲乙のいずれからも申出がない場合は、更に１年間延長するものとし、以後も同様とする。

（庶務窓口）

第１１条　この協定の庶務窓口は、甲にあっては福山市総務局総務部危機管理防災課、乙にあっては株式会社ケンユーにおいて処理するものとする。

２　甲及び乙は、毎年度当初に本協定に係る連絡担当者、連絡手段等について、相互に確認するものとする。

（協議）

第１２条　本協定に定める事項について疑義が生じたときは、甲乙が協議の上、定めるものとする。

本協定の成立を証するため本協定書２通を作成し、甲乙記名押印の上、各１通を保有する。

２０１８年（平成３０年）１１月　６日

甲　福山市東桜町３番５号
福山市
福山市長　枝廣　直幹

乙　福山市曙町四丁目７番３０号
株式会社ケンユー
代表取締役社長　占部　克明

# 災害時における一時避難施設としての使用に関する協定書

福山市（以下「甲」という。）と株式会社福山臨床検査センター（以下「乙」という。）とは、福山市内で洪水、その他災害が発生し、又は発生のおそれがある場合（以下「災害時」という。）における一時避難施設としての施設使用について、次のとおり協定を締結する。

（目的）

第１条　この協定は、災害時において、甲及び地域住民等が乙の管理する施設を緊急的かつ一時的な避難施設（以下「一時避難施設」という。）として使用することについて、必要な事項を定めるものとする。

（施設の用途）

第２条　この協定による施設の用途は、洪水等による危険を回避するための一時避難施設とする。

（対象施設）

第３条　乙は、次の表に掲げる乙が管理する施設を一時避難施設として、甲及び地域住民等に使用させるものとする。

| | 施設名称 | 所在地 |
|---|---|---|
| 1 | 株式会社福山臨床検査センター　検査棟 | 福山市草戸町１丁目 23－21<br>３階会議室・当直室　７２㎡ |

（使用不可の連絡）

第４条　乙は、前条の施設が何らかの事情により一時避難施設として使用できないときは、速やかに甲に連絡するものとする。

（使用の通知）

第５条　甲は、一時避難施設を使用しようとするとき、又は甲及び地域住民等が一時避難施設を使用する必要があると認めたときは、乙に対し、その旨を文書又は口頭で通知する。一時避難施設の使用を終了するときも同様とする。

（一時避難施設の使用）

第６条　甲又は地域住民等は、気象に関する警報が発表され、市内に避難情報が発令されたときから、警報の解除等により洪水等のおそれがなくなったときまで一時避難施設を使用できるものとする。

２　避難情報が発令されていない場合であっても、災害による危険が切迫した状況にあるときは、前段の規定にかかわらず、これを使用できるものとする。

（使用料）

第７条　甲が、この協定に定めるところにより第３条の施設を一時避難施設として使用する場合の使用料は、無料とする。

（原状復旧）

第８条　甲又は地域住民等が、本協定の規定により第３条の施設を一時避難施設として使用した際に、当該施設又は付属設備を破損したときは、甲の負担により原状に復すものとする。

（避難時の事故に係る責任）

第９条　乙は、避難場所に地域住民等が避難した際に発生した事故については、その責任を負わないものとする。

（有効期間）

第１０条　この協定の有効期間は、本協定締結の日から１年間とし、有効期間満了の１月前までに、甲乙のいずれからも申出がない場合は、更に１年間延長するものとし、以後も同様とする。

（庶務窓口）

第１１条　この協定の庶務窓口は、甲にあっては福山市総務局総務部危機管理防災課、乙にあっては株式会社福山臨床検査センターにおいて処理するものとする。

２　甲及び乙は、毎年度当初に本協定に係る連絡担当者、連絡手段等について、相互に確認するものとする。

（協議）

第１２条　本協定に定める事項について疑義が生じたときは、甲乙が協議の上、定めるものとする。

本協定の成立を証するため本協定書２通を作成し、甲乙記名押印の上、各１通を保有する。

２０１８年（平成３０年）１１月２１日

甲　福山市東桜町３番５号
　　福山市
　　福山市長　枝　廣　直　幹

乙　福山市草戸町 1 丁目 23 番 21 号
　　株式会社福山臨床検査センター
　　代表取締役　近　本　陽　一

# 災害時における施設の提供協力に関する協定書

福山市（以下「甲」という。）とツネイシホールディングス株式会社（以下「乙」という。）は、災害時における施設等の提供協力に関し、次のとおり協定を締結する。

（目的）

第１条　この協定書は、甲が乙の管理する施設の一部を、住民の避難（場）所及び他自治体から派遣される応援職員等の滞在場所（以下「避難所等」という。）として利用することについての必要な事項を定めることを目的とする。

（対象施設）

第２条　甲が、避難所等として利用できる施設は、次の表に掲げる乙が管理する施設とする。

| | 施設名称 | 所在地 |
|---|---|---|
| １ | ツネイシホールディングス株式会社　ツネイシしまなみビレッジセンターハウス | 福山市沼隈町中山南２６番地１<br>約６，１４５㎡ |

（協力の要請）

第３条　甲は、避難所等の施設を開設する必要があると認めたときは、乙に対しその旨を文書又は口頭で要請する。避難所等の使用を終了するときも同様とする。

２　前項において、甲が乙に協力を要請する内容は、次のとおりとする。

（１）住民の避難（場）所

（２）他自治体から派遣される応援職員等の滞在場所

（協力の実施）

第４条　乙は、前条の要請を受けたときは、施設の安全を確認した上で、避難所等を提供するものとする。この場合、避難所等の開設及び運営は、乙が行うものとする。ただし、乙から要請があった場合、甲は乙と協力して対応するものとする。

（使用不可の通知）

第５条　乙は、施設が何らかの事情により避難所等として使用できない場合は、速やかに甲に連絡するものとする。

（費用負担）

第６条　甲は、避難所等の管理運営に関する経費を負担するものとする。

２　甲の責任に帰すべき事由により施設が滅失し、又はき損したときは、甲は、その損害を賠償しなければならない。避難した住民等が施設又は乙の管理する設備器具等を滅失、又はき損したときも、同様とする。

（避難所等解消への努力）

第７条　甲は、乙が早期に通常業務を再開できるよう配慮するとともに、当該避難所等の早期解消に努めるものとする。

（避難所等の終了）

第８条　甲は、乙の管理する施設を避難所等としての利用を終了する際は、その施設を原状に回復し、乙の確認を受けた後、乙に引き渡すものとする。

（有効期間）

第９条　この協定の有効期間は、協定締結の日から協定締結日の属する年度の末日をもって終

了とする。ただし、この協定の有効期間満了の日の１ケ月前までに、文書をもって協定の終了の通知がない場合は、引き続き１年間更新するものとし、以後も同様とする。

（協議）

第１０条　この協定について疑義が生じた場合及びこの協定に定めのない事項で必要がある場合は、甲乙協議して定めるものとする。

この協定を証するため、本書２通を作成し、甲乙記名押印の上、各自その１通を保有するものとする。

２０１９年（平成３１年）　３月２８日

甲　　福山市東桜町３番５号
福山市
福山市長　枝 廣　直 幹

乙　　福山市沼隈町常石１０８３番地
ツネイシホールディングス株式会社
代表取締役社長　神 原　宏 達

# 津波時等における一時避難施設としての使用に関する協定書

津波時等における一時避難施設としての使用に関し、福山市（以下「甲」という。）と日本化薬株式会社（以下「乙」という。）、株式会社イズミ（以下「丙」という。）との間において、次のとおり協定を締結する。

（目的）

第１条　この協定は、福山市域に津波が発生し、又は発生するおそれがある場合（以下「災害発生時」という。）における一時避難施設として、乙及び丙が管理する別表に掲げる施設（以下「対象施設」という。）を地域住民等が使用することについての必要な事項を定めることを目的とする。

（使用用途）

第２条　この協定による対象施設の使用用途は、災害発生時における一時避難施設とする。

（使用不可の場合の報告）

第３条　乙及び丙は、何らかの事情により対象施設の一部又は全部について、前条に規定する使用用途としての使用が不可能となるときには、直ちに甲に連絡するものとする。

（施設利用の通知）

第４条　甲は、災害発生時において、第２条に規定する使用用途で地域住民等が使用するための支援協力（以下単に「支援協力」という。）が必要であると認めたときは、事前に乙及び丙に対しその旨を文書又は口頭で通知する。

（津波避難ビルの指定）

第５条　甲は、対象施設を津波避難ビルとして指定する。

（津波避難ビルの使用）

第６条　津波避難ビルは、津波警報が発表され、市内に避難勧告又は避難指示が発令されたときから、津波警報の解除等により津波の恐れがなくなったときまで、原則甲の職員の立会いのもと使用できるものとする。ただし、避難勧告又は避難指示が発令されていない場合であっても、津波による危険が切迫した状況であるときは、前段の規定にかかわらず、これを使用できるものとする。

（費用負担）

第７条　この協定の定めるところにより対象施設を使用する場合の使用料は、無料とする。

（施設・備品の破損時等の対応）

第８条　対象施設が第２条に規定する使用用途として使用された場合において、対象施設や備品等が破損又は汚損等した場合については、甲がこの復旧に係る費用を負担するものとする。

（避難時の事故等に係る責任）

第９条　乙及び丙は、対象施設に地域住民等が避難した際に発生した事故等（以下「本件事故」という。）に対する責任を一切負わないものとする。なお、本件事故を被った地域住民等が、乙及び丙に何らかの請求をしてきた場合は、甲が自己の責任と負担において対処し、乙及び丙に一切の迷惑をかけないものとする。

（一時避難施設の終了）

第１０条　甲は、第２条に規定する使用用途としての使用を終了する際は、一時避難施設使用終了届を乙及び丙に対し、提出するものとする。

（有効期間）

第１１条　この協定の有効期間は、この協定締結の日から１年間とする。ただし、協定期間の満了する１か月前までに、甲、乙又は丙から何らの意思表示がないときは、この協定の有効期間は更に１年間延長されるものとし、その後も同様とする。

（取扱窓口）

第１２条　この協定の取扱窓口は、甲にあっては総務局総務部危機管理防災課、乙にあっては日本化薬株式会社福山事務所、丙にあってはゆめタウン福山とする。

２　甲、乙及び丙は、毎年度当初に支援協力の要請時の連絡担当者及び連絡手段等について、相互に確認するものとする。

（退店時の場合）

第１３条　丙が退店したときはこの協定を終了する。

（協議）

第１４条　この協定に定めのない事項及びこの協定に関し疑義が生じたときは、その都度、甲、乙及び丙が協議して定めるものとする。

（別表）

| 施設名称 | 所在地 |
|---|---|
| ゆめタウン福山<br>立体駐車場　３階、４階、屋上部分 | 入船町 3-1-60 |

この協定の締結の証として、本書を３通を作成し、甲、乙及び丙記名押印の上、各１通を保有する。

２０１９年（令和元年）　６月　２９日

甲　福山市東桜町３番５号
　　福山市
　　福山市長　枝　廣　　直　幹

乙　東京都千代田区丸の内二丁目１番１号
　　日本化薬株式会社
　　代表取締役社長　涌　元　　厚　宏

丙　広島市東区二葉の里三丁目３番１号
　　株式会社イズミ
　　代表取締役社長　山　西　　泰　明

# 災害時における緊急一時避難施設としての使用に関する協定書

福山市（以下「甲」という。）と株式会社ウダテクノ（以下「乙」という。）とは、福山市内で洪水等の災害が発生し、又は発生のおそれがある場合（以下「災害時」という。）における一時避難施設としての施設使用について、次のとおり協定を締結する。

（目的）

第１条　この協定は、災害時において、地域住民等が乙の管理する施設を緊急的かつ一時的な避難施設（以下「一時避難施設」という。）として使用することについて、必要な事項を定めるものとする。

（施設の用途）

第２条　この協定による施設の用途は、洪水等による危険を回避するための一時避難施設とする。

（対象施設）

第３条　乙は、次の表に掲げる乙が管理する施設を一時避難施設として、甲及び地域住民等に使用させるものとする。

| | 施設名称 | 所在地 |
|---|---|---|
| １ | 駐車場（営業時間に限る） | 福山市駅家町法成寺１５７５番地１３ |

（一時避難施設の使用）

第４条　甲又は地域住民等は、気象に関する警報が発表され、市内に避難情報が発令されたときから、警報の解除等により洪水のおそれがなくなったときまで一時避難施設を使用できるものとする。

２　避難情報が発令されていない場合であっても、災害による危険が切迫した状況にあるときは、前段の規定にかかわらず、これを使用できるものとする。

３　一時避難施設の使用に当たり、甲から乙への連絡は不要とする。

（使用料）

第５条　甲が、この協定に定めるところにより第３条の施設を一時避難施設として使用する場合の使用料は無料とする。

（原状復旧）

第６条　甲又は地域住民等が、本協定の規定により第３条の施設を一時避難施設として使用した際に、当該施設又は付属設備を破損したときは、甲の負担により原状に復すものとする。

（避難時の事故に係る責任）

第７条　乙は、避難場所に地域住民等が避難した際に発生した事故については、その責任を負わないものとする。

（有効期間）

第８条　この協定の有効期間は、本協定締結の日から１年間とし、有効期間満了の１月前までに、甲乙のいずれからも申出がない場合は、更に１年間延長するものとし、以後も同様とする。

（庶務窓口）

第９条　この協定の庶務窓口は、甲にあっては福山市総務局総務部危機管理防災課、乙にあっては株式会社ウダテクノにおいて処理するものとする。

２　甲及び乙は、毎年度当初に本協定に係る連絡担当者、連絡手段等について、相互に確認するものとする。

（協議）

第１０条　本協定に定める事項について疑義が生じたときは、甲乙が協議の上、定めるものとする。

本協定の成立を証するため本協定書２通を作成し、甲乙記名押印の上、各１通を保有する。

２０２１年（令和３年）３月２２日

甲　福山市東桜町３番５号
　　福山市
　　福山市長　枝廣　直幹

乙　福山市駅家町法成寺１５７５番地１３
　　株式会社ウダテクノ
　　代表取締役　宇田　勝郎

# 災害時における緊急一時避難施設としての使用に関する協定書

福山市（以下「甲」という。）と有限会社エキヤパッケージ（以下「乙」という。）とは、福山市内で洪水等の災害が発生し、又は発生のおそれがある場合（以下「災害時」という。）における一時避難施設としての施設使用について、次のとおり協定を締結する。

（目的）

第１条　この協定は、災害時において、地域住民等が乙の管理する施設を緊急的かつ一時的な避難施設（以下「一時避難施設」という。）として使用することについて、必要な事項を定めるものとする。

（施設の用途）

第２条　この協定による施設の用途は、洪水等による危険を回避するための一時避難施設とする。

（対象施設）

第３条　乙は、次の表に掲げる乙が管理する施設を一時避難施設として、甲及び地域住民等に使用させるものとする。

| | 施設名称 | 所在地 |
|---|---|---|
| １ | 駐車場 | 福山市駅家町法成寺１５７５番地２４ |
| ２ | トイレ（営業時間に限る） | 福山市駅家町法成寺１５７５番地２４ |

（一時避難施設の使用）

第４条　甲又は地域住民等は、気象に関する警報が発表され、市内に避難情報が発令されたときから、警報の解除等により洪水のおそれがなくなったときまで一時避難施設を使用できるものとする。

２　避難情報が発令されていない場合であっても、災害による危険が切迫した状況にあるときは、前段の規定にかかわらず、これを使用できるものとする。

３　一時避難施設の使用に当たり、甲から乙への連絡は不要とする。

（使用料）

第５条　甲が、この協定に定めるところにより第３条の施設を一時避難施設として使用する場合の使用料は無料とする。

（原状復旧）

第６条　甲又は地域住民等が、本協定の規定により第３条の施設を一時避難施設として使用した際に、当該施設又は付属設備を破損したときは、甲の負担により原状に復すものとする。

（避難時の事故に係る責任）

第７条　乙は、避難場所に地域住民等が避難した際に発生した事故については、その責任を負わないものとする。

（有効期間）

第８条　この協定の有効期間は、本協定締結の日から１年間とし、有効期間満了の１月前までに、甲乙のいずれからも申出がない場合は、更に１年間延長するものとし、以後も同様とする。

（庶務窓口）

第９条　この協定の庶務窓口は、甲にあっては福山市総務局総務部危機管理防災課、乙にあっては有限会社エキヤパッケージにおいて処理するものとする。

２　甲及び乙は、毎年度当初に本協定に係る連絡担当者、連絡手段等について、相互に確認するものとする。

（協議）

第１０条　本協定に定める事項について疑義が生じたときは、甲乙が協議の上、定めるものとする。

本協定の成立を証するため本協定書２通を作成し、甲乙記名押印の上、各１通を保有する。

２０２１年（令和３年）３月２２日

甲　福山市東桜町３番５号
　　福山市
　　福山市長　枝廣　直幹

乙　福山市駅家町法成寺１５７５番地２４
　　有限会社エキヤパッケージ
　　代表取締役　信岡　幸典

# 災害時における緊急一時避難施設としての使用に関する協定書

福山市（以下「甲」という。）とこだま食品株式会社（以下「乙」という。）とは、福山市内で洪水等の災害が発生し、又は発生のおそれがある場合（以下「災害時」という。）における一時避難施設としての施設使用について、次のとおり協定を締結する。

（目的）

第１条　この協定は、災害時において、地域住民等が乙の管理する施設を緊急的かつ一時的な避難施設（以下「一時避難施設」という。）として使用することについて、必要な事項を定めるものとする。

（施設の用途）

第２条　この協定による施設の用途は、洪水等による危険を回避するための一時避難施設とする。

（対象施設）

第３条　乙は、次の表に掲げる乙が管理する施設を一時避難施設として、甲及び地域住民等に使用させるものとする。

| | 施設名称 | 所在地 |
|---|---|---|
| 1 | 駐車場（営業時間に限る） | 福山市駅家町法成寺１５７５番地９ |

（一時避難施設の使用）

第４条　甲又は地域住民等は、気象に関する警報が発表され、市内に避難情報が発令されたときから、警報の解除等により洪水のおそれがなくなったときまで一時避難施設を使用できるものとする。

２　避難情報が発令されていない場合であっても、災害による危険が切迫した状況にあるときは、前段の規定にかかわらず、これを使用できるものとする。

３　一時避難施設の使用に当たり、甲から乙への連絡は不要とする。

（使用料）

第５条　甲が、この協定に定めるところにより第３条の施設を一時避難施設として使用する場合の使用料は無料とする。

（原状復旧）

第６条　甲又は地域住民等が、本協定の規定により第３条の施設を一時避難施設として使用した際に、当該施設又は付属設備を破損したときは、甲の負担により原状に復すものとする。

（避難時の事故に係る責任）

第７条　乙は、避難場所に地域住民等が避難した際に発生した事故については、その責任を負わないものとする。

（有効期間）

第８条　この協定の有効期間は、本協定締結の日から１年間とし、有効期間満了の１月前までに、甲乙のいずれからも申出がない場合は、更に１年間延長するものとし、以後も同様とする。

（庶務窓口）

第９条　この協定の庶務窓口は、甲にあっては福山市総務局総務部危機管理防災課、乙にあってはこだま食品総務部において処理するものとする。

２　甲及び乙は、毎年度当初に本協定に係る連絡担当者、連絡手段等について、相互に確認するものとする。

（協議）

第１０条　本協定に定める事項について疑義が生じたときは、甲乙が協議の上、定めるものとする。

本協定の成立を証するため本協定書２通を作成し、甲乙記名押印の上、各１通を保有する。

２０２１年（令和３年）３月２２日

甲　福山市東桜町３番５号
　　福山市
　　福山市長　枝廣　直幹

乙　福山市駅家町法成寺１５７５番地９
　　こだま食品株式会社
　　代表取締役　児玉　昌造

# 災害時における緊急一時避難施設としての使用に関する協定書

福山市（以下「甲」という。）と有限会社サブレ（以下「乙」という。）とは、福山市内で洪水等の災害が発生し、又は発生のおそれがある場合（以下「災害時」という。）における一時避難施設としての施設使用について、次のとおり協定を締結する。

（目的）

第１条　この協定は、災害時において、地域住民等が乙の管理する施設を緊急的かつ一時的な避難施設（以下「一時避難施設」という。）として使用することについて、必要な事項を定めるものとする。

（施設の用途）

第２条　この協定による施設の用途は、洪水等による危険を回避するための一時避難施設とする。

（対象施設）

第３条　乙は、次の表に掲げる乙が管理する施設を一時避難施設として、甲及び地域住民等に使用させるものとする。

| | 施設名称 | 所在地 |
|---|---|---|
| 1 | 駐車場（営業時間に限る） | 福山市駅家町法成寺１５７５番地２５ |

（一時避難施設の使用）

第４条　甲又は地域住民等は、気象に関する警報が発表され、市内に避難情報が発令されたときから、警報の解除等により洪水のおそれがなくなったときまで一時避難施設を使用できるものとする。

２　避難情報が発令されていない場合であっても、災害による危険が切迫した状況にあるときは、前段の規定にかかわらず、これを使用できるものとする。

３　一時避難施設の使用に当たり、甲から乙への連絡は不要とする。

（使用料）

第５条　甲が、この協定に定めるところにより第３条の施設を一時避難施設として使用する場合の使用料は無料とする。

（原状復旧）

第６条　甲又は地域住民等が、本協定の規定により第３条の施設を一時避難施設として使用した際に、当該施設又は付属設備を破損したときは、甲の負担により原状に復すものとする。

（避難時の事故に係る責任）

第７条　乙は、避難場所に地域住民等が避難した際に発生した事故については、その責任を負わないものとする。

（有効期間）

第８条　この協定の有効期間は、本協定締結の日から１年間とし、有効期間満了の１月前までに、甲乙のいずれからも申出がない場合は、更に１年間延長するものとし、以後も同様とする。

（庶務窓口）

第９条　この協定の庶務窓口は、甲にあっては福山市総務局総務部危機管理防災課、乙にあっては有限会社サブレにおいて処理するものとする。

２　甲及び乙は、毎年度当初に本協定に係る連絡担当者、連絡手段等について、相互に確認するものとする。

（協議）

第１０条　本協定に定める事項について疑義が生じたときは、甲乙が協議の上、定めるものとする。

本協定の成立を証するため本協定書２通を作成し、甲乙記名押印の上、各１通を保有する。

２０２１年（令和３年）３月２２日

甲　福山市東桜町３番５号
　　福山市
　　福山市長　枝廣　直幹

乙　福山市駅家町法成寺１５７５番地２５
　　有限会社サブレ
　　代表取締役　髙田　博文

# 災害時における緊急一時避難施設としての使用に関する協定書

福山市（以下「甲」という。）と株式会社ダイフク工業（以下「乙」という。）とは、福山市内で洪水等の災害が発生し、又は発生のおそれがある場合（以下「災害時」という。）における一時避難施設としての施設使用について、次のとおり協定を締結する。

（目的）

第１条　この協定は、災害時において、地域住民等が乙の管理する施設を緊急的かつ一時的な避難施設（以下「一時避難施設」という。）として使用することについて、必要な事項を定めるものとする。

（施設の用途）

第２条　この協定による施設の用途は、洪水等による危険を回避するための一時避難施設とする。

（対象施設）

第３条　乙は、次の表に掲げる乙が管理する施設を一時避難施設として、甲及び地域住民等に使用させるものとする。

| | 施設名称 | 所在地 |
|---|---|---|
| 1 | 駐車場（営業時間に限る） | 福山市駅家町法成寺１５７５番地２７ |

（一時避難施設の使用）

第４条　甲又は地域住民等は、気象に関する警報が発表され、市内に避難情報が発令されたときから、警報の解除等により洪水のおそれがなくなったときまで一時避難施設を使用できるものとする。

２　避難情報が発令されていない場合であっても、災害による危険が切迫した状況にあるときは、前段の規定にかかわらず、これを使用できるものとする。

３　一時避難施設の使用に当たり、甲から乙への連絡は不要とする。

（使用料）

第５条　甲が、この協定に定めるところにより第３条の施設を一時避難施設として使用する場合の使用料は無料とする。

（原状復旧）

第６条　甲又は地域住民等が、本協定の規定により第３条の施設を一時避難施設として使用した際に、当該施設又は付属設備を破損したときは、甲の負担により原状に復すものとする。

（避難時の事故に係る責任）

第７条　乙は、避難場所に地域住民等が避難した際に発生した事故については、その責任を負

わないものとする。

（有効期間）

第８条　この協定の有効期間は、本協定締結の日から１年間とし、有効期間満了の１月前までに、甲乙のいずれからも申出がない場合は、更に１年間延長するものとし、以後も同様とする。

（庶務窓口）

第９条　この協定の庶務窓口は、甲にあっては福山市総務局総務部危機管理防災課、乙にあっては株式会社ダイフク工業において処理するものとする。

２　甲及び乙は、毎年度当初に本協定に係る連絡担当者、連絡手段等について、相互に確認するものとする。

（協議）

第１０条　本協定に定める事項について疑義が生じたときは、甲乙が協議の上、定めるものとする。

本協定の成立を証するため本協定書２通を作成し、甲乙記名押印の上、各１通を保有する。

２０２１年（令和３年）３月２２日

甲　福山市東桜町３番５号
　　福山市
　　福山市長　枝廣　直幹

乙　福山市駅家町法成寺１５７５番地２７
　　株式会社ダイフク工業
　　代表取締役　大福　秀男

# 災害時における緊急一時避難施設としての使用に関する協定書

福山市（以下「甲」という。）と有限会社ティーエスケー（以下「乙」という。）とは、福山市内で洪水等の災害が発生し、又は発生のおそれがある場合（以下「災害時」という。）における一時避難施設としての施設使用について、次のとおり協定を締結する。

（目的）

第１条　この協定は、災害時において、地域住民等が乙の管理する施設を緊急的かつ一時的な避難施設（以下「一時避難施設」という。）として使用することについて、必要な事項を定めるものとする。

（施設の用途）

第２条　この協定による施設の用途は、洪水等による危険を回避するための一時避難施設とする。

（対象施設）

第３条　乙は、次の表に掲げる乙が管理する施設を一時避難施設として、甲及び地域住民等に使用させるものとする。

| | 施設名称 | 所在地 |
|---|---|---|
| １ | 駐車場（営業時間に限る） | 福山市駅家町法成寺１５７５番地７ |
| ２ | トイレ（営業時間に限る） | 福山市駅家町法成寺１５７５番地７ |

（一時避難施設の使用）

第４条　甲又は地域住民等は、気象に関する警報が発表され、市内に避難情報が発令されたときから、警報の解除等により洪水のおそれがなくなったときまで一時避難施設を使用できるものとする。

２　避難情報が発令されていない場合であっても、災害による危険が切迫した状況にあるときは、前段の規定にかかわらず、これを使用できるものとする。

３　一時避難施設の使用に当たり、甲から乙への連絡は不要とする。

（使用料）

第５条　甲が、この協定に定めるところにより第３条の施設を一時避難施設として使用する場合の使用料は無料とする。

（原状復旧）

第６条　甲又は地域住民等が、本協定の規定により第３条の施設を一時避難施設として使用した際に、当該施設又は付属設備を破損したときは、甲の負担により原状に復すものとする。

（避難時の事故に係る責任）

第７条　乙は、避難場所に地域住民等が避難した際に発生した事故については、その責任を負わないものとする。

（有効期間）

第８条　この協定の有効期間は、本協定締結の日から１年間とし、有効期間満了の１月前までに、甲乙のいずれからも申出がない場合は、更に１年間延長するものとし、以後も同様とする。

（庶務窓口）

第９条　この協定の庶務窓口は、甲にあっては福山市総務局総務部危機管理防災課、乙にあっては有限会社ティーエスケーにおいて処理するものとする。

２　甲及び乙は、毎年度当初に本協定に係る連絡担当者、連絡手段等について、相互に確認するものとする。

（協議）

第１０条　本協定に定める事項について疑義が生じたときは、甲乙が協議の上、定めるものとする。

本協定の成立を証するため本協定書２通を作成し、甲乙記名押印の上、各１通を保有する。

２０２１年（令和３年）３月２２日

甲　福山市東桜町３番５号
　　福山市
　　福山市長　枝廣　直幹

乙　福山市駅家町法成寺１５７５番地７
　　有限会社ティーエスケー
　　代表取締役　坂井　知子

# 災害時における緊急一時避難施設としての使用に関する協定書

福山市（以下「甲」という。）とトウショク株式会社（以下「乙」という。）とは、福山市内で洪水等の災害が発生し、又は発生のおそれがある場合（以下「災害時」という。）における一時避難施設としての施設使用について、次のとおり協定を締結する。

（目的）

第１条　この協定は、災害時において、地域住民等が乙の管理する施設を緊急的かつ一時的な避難施設（以下「一時避難施設」という。）として使用することについて、必要な事項を定めるものとする。

（施設の用途）

第２条　この協定による施設の用途は、洪水等による危険を回避するための一時避難施設とする。

（対象施設）

第３条　乙は、次の表に掲げる乙が管理する施設を一時避難施設として、甲及び地域住民等に使用させるものとする。

| | 施設名称 | 所在地 |
|---|---|---|
| １ | 駐車場（営業時間に限る） | 福山市駅家町法成寺１６１３番地５４ |
| ２ | トイレ（営業時間に限る） | 福山市駅家町法成寺１６１３番地５４ |

（一時避難施設の使用）

第４条　甲又は地域住民等は、気象に関する警報が発表され、市内に避難情報が発令されたときから、警報の解除等により洪水のおそれがなくなったときまで一時避難施設を使用できるものとする。

２　避難情報が発令されていない場合であっても、災害による危険が切迫した状況にあるときは、前段の規定にかかわらず、これを使用できるものとする。

３　一時避難施設の使用に当たり、甲から乙への連絡は不要とする。

（使用料）

第５条　甲が、この協定に定めるところにより第３条の施設を一時避難施設として使用する場合の使用料は無料とする。

（原状復旧）

第６条　甲又は地域住民等が、本協定の規定により第３条の施設を一時避難施設として使用した際に、当該施設又は付属設備を破損したときは、甲の負担により原状に復すものとする。

（避難時の事故に係る責任）

第７条　乙は、避難場所に地域住民等が避難した際に発生した事故については、その責任を負わないものとする。

（有効期間）

第８条　この協定の有効期間は、本協定締結の日から１年間とし、有効期間満了の１月前までに、甲乙のいずれからも申出がない場合は、更に１年間延長するものとし、以後も同様とする。

（庶務窓口）

第９条　この協定の庶務窓口は、甲にあっては福山市総務局総務部危機管理防災課、乙にあってはトウショク株式会社において処理するものとする。

２　甲及び乙は、毎年度当初に本協定に係る連絡担当者、連絡手段等について、相互に確認するものとする。

（協議）

第１０条　本協定に定める事項について疑義が生じたときは、甲乙が協議の上、定めるものとする。

本協定の成立を証するため本協定書２通を作成し、甲乙記名押印の上、各１通を保有する。

２０２１年（令和３年）３月２２日

甲　福山市東桜町３番５号
　　福山市
　　福山市長　枝廣　直幹

乙　福山市駅家町法成寺１６１３番地５４
　　トウショク株式会社
　　代表取締役　五殿　隆誠

# 災害時における緊急一時避難施設としての使用に関する協定書

福山市（以下「甲」という。）と株式会社なかやま牧場（以下「乙」という。）とは、福山市内で洪水等の災害が発生し、又は発生のおそれがある場合（以下「災害時」という。）における一時避難施設としての施設使用について、次のとおり協定を締結する。

（目的）

第１条　この協定は、災害時において、地域住民等が乙の管理する施設を緊急的かつ一時的な避難施設（以下「一時避難施設」という。）として使用することについて、必要な事項を定めるものとする。

（施設の用途）

第２条　この協定による施設の用途は、洪水等による危険を回避するための一時避難施設とする。

（対象施設）

第３条　乙は、次の表に掲げる乙が管理する施設を一時避難施設として、甲及び地域住民等に使用させるものとする。

| | 施設名称 | 所在地 |
|---|---|---|
| １ | 駐車場 | 福山市駅家町法成寺１５７５番地１６ |
| ２ | トイレ（屋外に限る） | 福山市駅家町法成寺１５７５番地１６ |

（一時避難施設の使用）

第４条　甲又は地域住民等は、気象に関する警報が発表され、市内に避難情報が発令されたときから、警報の解除等により洪水のおそれがなくなったときまで一時避難施設を使用できるものとする。

２　避難情報が発令されていない場合であっても、災害による危険が切迫した状況にあるときは、前段の規定にかかわらず、これを使用できるものとする。

３　一時避難施設の使用に当たり、甲から乙への連絡は不要とする。

（使用料）

第５条　甲が、この協定に定めるところにより第３条の施設を一時避難施設として使用する場合の使用料は無料とする。

（原状復旧）

第６条　甲又は地域住民等が、本協定の規定により第３条の施設を一時避難施設として使用した際に、当該施設又は付属設備を破損したときは、甲の負担により原状に復すものとする。

（避難時の事故に係る責任）

第７条　乙は、避難場所に地域住民等が避難した際に発生した事故については、その責任を負わないものとする。

（有効期間）

第８条　この協定の有効期間は、本協定締結の日から１年間とし、有効期間満了の１月前までに、甲乙のいずれからも申出がない場合は、更に１年間延長するものとし、以後も同様とする。

（庶務窓口）

第９条　この協定の庶務窓口は、甲にあっては福山市総務局総務部危機管理防災課、乙にあっては株式会社なかやま牧場総務部において処理するものとする。

２　甲及び乙は、毎年度当初に本協定に係る連絡担当者、連絡手段等について、相互に確認するものとする。

（協議）

第１０条　本協定に定める事項について疑義が生じたときは、甲乙が協議の上、定めるものとする。

本協定の成立を証するため本協定書２通を作成し、甲乙記名押印の上、各１通を保有する。

２０２１年（令和３年）３月２２日

甲　福山市東桜町３番５号
　　福山市
　　福山市長　枝廣　直幹

乙　福山市駅家町法成寺１５７５番地１６
　　株式会社なかやま牧場
　　代表取締役　増成　吉彦

# 災害時における緊急一時避難施設としての使用に関する協定書

福山市（以下「甲」という。）とホーコス株式会社（以下「乙」という。）とは、福山市内で洪水等の災害が発生し、又は発生のおそれがある場合（以下「災害時」という。）における一時避難施設としての施設使用について、次のとおり協定を締結する。

（目的）

第１条　この協定は、災害時において、地域住民等が乙の管理する施設を緊急的かつ一時的な避難施設（以下「一時避難施設」という。）として使用することについて、必要な事項を定めるものとする。

（施設の用途）

第２条　この協定による施設の用途は、洪水等による危険を回避するための一時避難施設とする。

（対象施設）

第３条　乙は、次の表に掲げる乙が管理する施設を一時避難施設として、甲及び地域住民等に使用させるものとする。

なお、施設の使用に当たっては、乙の守衛の指示に従うこと。

| | 施設名称 | 所在地 |
|---|---|---|
| １ | 駐車場 | 福山市駅家町法成寺１６１３番地５０ |
| ２ | トイレ | 福山市駅家町法成寺１６１３番地５０ |

（一時避難施設の使用）

第４条　甲又は地域住民等は、気象に関する警報が発表され、市内に避難情報が発令されたときから、警報の解除等により洪水のおそれがなくなったときまで一時避難施設を使用できるものとする。

２　避難情報が発令されていない場合であっても、災害による危険が切迫した状況にあるときは、前段の規定にかかわらず、これを使用できるものとする。

３　一時避難施設の使用に当たり、甲から乙への連絡は不要とする。

（使用料）

第５条　甲が、この協定に定めるところにより第３条の施設を一時避難施設として使用する場合の使用料は無料とする。

（原状復旧）

第６条　甲又は地域住民等が、本協定の規定により第３条の施設を一時避難施設として使用した際に、当該施設又は付属設備を破損したときは、甲の負担により原状に復すものとする。

（避難時の事故に係る責任）

第７条　乙は、避難場所に地域住民等が避難した際に発生した事故については、その責任を負わないものとする。

（有効期間）

第８条　この協定の有効期間は、本協定締結の日から１年間とし、有効期間満了の１月前までに、甲乙のいずれからも申出がない場合は、更に１年間延長するものとし、以後も同様とする。

（庶務窓口）

第９条　この協定の庶務窓口は、甲にあっては福山市総務局総務部危機管理防災課、乙にあってはホーコス株式会社総務部において処理するものとする。

２　甲及び乙は、毎年度当初に本協定に係る連絡担当者、連絡手段等について、相互に確認するものとする。

（協議）

第１０条　本協定に定める事項について疑義が生じたときは、甲乙が協議の上、定めるものとする。

本協定の成立を証するため本協定書２通を作成し、甲乙記名押印の上、各１通を保有する。

２０２１年（令和３年）３月２２日

甲　福山市東桜町３番５号
　　福山市
　　福山市長　枝廣　直幹

乙　福山市草戸町二丁目２４番２０号
　　ホーコス株式会社
　　代表取締役社長　菅田　雅夫

# 災害時における緊急一時避難施設としての使用に関する協定書

福山市（以下「甲」という。）と有限会社マルエス紙工（以下「乙」という。）とは、福山市内で洪水等の災害が発生し、又は発生のおそれがある場合（以下「災害時」という。）における一時避難施設としての施設使用について、次のとおり協定を締結する。

（目的）

第１条　この協定は、災害時において、地域住民等が乙の管理する施設を緊急的かつ一時的な避難施設（以下「一時避難施設」という。）として使用することについて、必要な事項を定めるものとする。

（施設の用途）

第２条　この協定による施設の用途は、洪水等による危険を回避するための一時避難施設とする。

（対象施設）

第３条　乙は、次の表に掲げる乙が管理する施設を一時避難施設として、甲及び地域住民等に使用させるものとする。

| | 施設名称 | 所在地 |
|---|---|---|
| 1 | 駐車場（営業時間に限る） | 福山市駅家町法成寺１５７５番地６ |

（一時避難施設の使用）

第４条　甲又は地域住民等は、気象に関する警報が発表され、市内に避難情報が発令されたときから、警報の解除等により洪水のおそれがなくなったときまで一時避難施設を使用できるものとする。

２　避難情報が発令されていない場合であっても、災害による危険が切迫した状況にあるときは、前段の規定にかかわらず、これを使用できるものとする。

３　一時避難施設の使用に当たり、甲から乙への連絡は不要とする。

（使用料）

第５条　甲が、この協定に定めるところにより第３条の施設を一時避難施設として使用する場合の使用料は無料とする。

（原状復旧）

第６条　甲又は地域住民等が、本協定の規定により第３条の施設を一時避難施設として使用した際に、当該施設又は付属設備を破損したときは、甲の負担により原状に復すものとする。

（避難時の事故に係る責任）

第７条　乙は、避難場所に地域住民等が避難した際に発生した事故については、その責任を負

わないものとする。

（有効期間）

第８条　この協定の有効期間は、本協定締結の日から１年間とし、有効期間満了の１月前までに、甲乙のいずれからも申出がない場合は、更に１年間延長するものとし、以後も同様とする。

（庶務窓口）

第９条　この協定の庶務窓口は、甲にあっては福山市総務局総務部危機管理防災課、乙にあっては有限会社マルエス紙工において処理するものとする。

２　甲及び乙は、毎年度当初に本協定に係る連絡担当者、連絡手段等について、相互に確認するものとする。

（協議）

第１０条　本協定に定める事項について疑義が生じたときは、甲乙が協議の上、定めるものとする。

本協定の成立を証するため本協定書２通を作成し、甲乙記名押印の上、各１通を保有する。

２０２１年（令和３年）３月２２日

甲　福山市東桜町３番５号
　　福山市
　　福山市長　枝廣　直幹

乙　福山市駅家町法成寺１５７５番地６
　　有限会社マルエス紙工
　　代表取締役　水川　信治

# 災害時における緊急一時避難施設としての使用に関する協定書

福山市（以下「甲」という。）と株式会社マンセイ（以下「乙」という。）とは、福山市内で洪水等の災害が発生し、又は発生のおそれがある場合（以下「災害時」という。）における一時避難施設としての施設使用について、次のとおり協定を締結する。

（目的）

第１条　この協定は、災害時において、地域住民等が乙の管理する施設を緊急的かつ一時的な避難施設（以下「一時避難施設」という。）として使用することについて、必要な事項を定めるものとする。

（施設の用途）

第２条　この協定による施設の用途は、洪水等による危険を回避するための一時避難施設とする。

（対象施設）

第３条　乙は、次の表に掲げる乙が管理する施設を一時避難施設として、甲及び地域住民等に使用させるものとする。

| | 施設名称 | 所在地 |
|---|---|---|
| １ | 駐車場（営業時間に限る） | 福山市駅家町法成寺１５７５番地１７ |
| ２ | トイレ（営業時間に限る） | 福山市駅家町法成寺１５７５番地１７ |

（一時避難施設の使用）

第４条　甲又は地域住民等は、気象に関する警報が発表され、市内に避難情報が発令されたときから、警報の解除等により洪水のおそれがなくなったときまで一時避難施設を使用できるものとする。

２　避難情報が発令されていない場合であっても、災害による危険が切迫した状況にあるときは、前段の規定にかかわらず、これを使用できるものとする。

３　一時避難施設の使用に当たり、甲から乙への連絡は不要とする。

（使用料）

第５条　甲が、この協定に定めるところにより第３条の施設を一時避難施設として使用する場合の使用料は無料とする。

（原状復旧）

第６条　甲又は地域住民等が、本協定の規定により第３条の施設を一時避難施設として使用した際に、当該施設又は付属設備を破損したときは、甲の負担により原状に復すものとする。

（避難時の事故に係る責任）

第７条　乙は、避難場所に地域住民等が避難した際に発生した事故については、その責任を負わないものとする。

（有効期間）

第８条　この協定の有効期間は、本協定締結の日から１年間とし、有効期間満了の１月前までに、甲乙のいずれからも申出がない場合は、更に１年間延長するものとし、以後も同様とする。

（庶務窓口）

第９条　この協定の庶務窓口は、甲にあっては福山市総務局総務部危機管理防災課、乙にあっては株式会社マンセイ総務課において処理するものとする。

２　甲及び乙は、毎年度当初に本協定に係る連絡担当者、連絡手段等について、相互に確認するものとする。

（協議）

第１０条　本協定に定める事項について疑義が生じたときは、甲乙が協議の上、定めるものとする。

本協定の成立を証するため本協定書２通を作成し、甲乙記名押印の上、各１通を保有する。

２０２１年（令和３年）３月２２日

甲　福山市東桜町３番５号
　　福山市
　　福山市長　枝廣　直幹

乙　福山市駅家町法成寺１５７５番地１７
　　株式会社マンセイ
　　代表取締役　松葉　克博

# 災害時における緊急一時避難施設としての使用に関する協定書

福山市（以下「甲」という。）と株式会社中国新聞社（以下「乙」という。）と株式会社中国新聞福山制作センター（以下「丙」という。）とは、福山市内で洪水等の災害が発生し、又は発生のおそれがある場合（以下「災害時」という。）における一時避難施設としての施設使用について、次のとおり協定を締結する。

（目的）

第１条　この協定は、災害時において、地域住民等が乙及び丙の管理する施設を緊急的かつ一時的な避難施設（以下「一時避難施設」という。）として使用することについて、必要な事項を定めるものとする。

（施設の用途）

第２条　この協定による施設の用途は、洪水等による危険を回避するための一時避難施設とする。

（対象施設）

第３条　乙及び丙は、次の表に掲げる乙及び丙が管理する施設を一時避難施設として、甲及び地域住民等に使用させるものとする。

| | 施設名称 | 所在地 |
|---|---|---|
| １ | 駐車場 | 福山市駅家町法成寺１６１３番地７ |
| ２ | トイレ（屋外に限る） | 福山市駅家町法成寺１６１３番地７ |

（一時避難施設の使用）

第４条　甲又は地域住民等は、気象に関する警報が発表され、市内に避難情報が発令されたときから、警報の解除等により洪水のおそれがなくなったときまで一時避難施設を使用できるものとする。

２　避難情報が発令されていない場合であっても、災害による危険が切迫した状況にあるときは、前段の規定にかかわらず、これを使用できるものとする。

３　甲は、一時避難施設を使用しようとするとき、又は甲及び地域住民等が一時避難施設を使用する必要があると認めたときは、丙に対し、その旨を文書又は口頭で通知する。一時避難施設の使用を終了するときも同様とする。ただし、甲からの通知以前に地域住民等が避難したときは、事後通知とする。

（使用料）

第５条　甲が、この協定に定めるところにより第３条の施設を一時避難施設として使用する場合の使用料は無料とする。

（原状復旧）

第６条　甲又は地域住民等が、本協定の規定により第３条の施設を一時避難施設として使用した際に、当該施設又は付属設備を破損したときは、甲の負担により原状に復すものとする。

（避難時の事故に係る責任）

第７条　乙及び丙は、避難場所に地域住民等が避難した際に発生した事故については、その責任を負わないものとする。

（有効期間）

第８条　この協定の有効期間は、本協定締結の日から１年間とし、有効期間満了の１月前までに、甲乙及び丙のいずれからも申出がない場合は、更に１年間延長するものとし、以後も同様とする。

（庶務窓口）

第９条　この協定の庶務窓口は、甲にあっては福山市総務局総務部危機管理防災課、乙にあっては株式会社中国新聞社総務局人事総務部、丙にあっては株式会社中国新聞福山制作センター業務部において処理するものとする。

２　甲及び乙並びに丙は、毎年度当初に本協定に係る連絡担当者、連絡手段等について、相互に確認するものとする。

（協議）

第１０条　本協定に定める事項について疑義が生じたときは、甲乙及び丙が協議の上、定めるものとする。

本協定の成立を証するため本協定書３通を作成し、甲乙丙記名押印の上、各１通を保有する。

２０２１年（令和３年）３月２２日

甲　福山市東桜町３番５号
　　福山市
　　福山市長　枝廣　直幹

乙　広島市中区土橋町７番１号
　　株式会社中国新聞社
　　代表取締役社長　岡畠　鉄也

丙　福山市駅家町法成寺１６１３番地７
　　株式会社中国新聞福山制作センター
　　取締役工場長　斎藤　隆夫

# 災害時における緊急一時避難施設としての使用に関する協定書

福山市（以下「甲」という。）と富士ベンダーサービス株式会社（以下「乙」という。）とは、福山市内で洪水等の災害が発生し、又は発生のおそれがある場合（以下「災害時」という。）における一時避難施設としての施設使用について、次のとおり協定を締結する。

（目的）

第１条　この協定は、災害時において、地域住民等が乙の管理する施設を緊急的かつ一時的な避難施設（以下「一時避難施設」という。）として使用することについて、必要な事項を定めるものとする。

（施設の用途）

第２条　この協定による施設の用途は、洪水等による危険を回避するための一時避難施設とする。

（対象施設）

第３条　乙は、次の表に掲げる乙が管理する施設を一時避難施設として、甲及び地域住民等に使用させるものとする。

| | 施設名称 | 所在地 |
|---|---|---|
| １ | 駐車場 | 福山市駅家町法成寺１５７５番地２３ |
| ２ | トイレ（営業時間に限る） | 福山市駅家町法成寺１５７５番地２３ |

（一時避難施設の使用）

第４条　甲又は地域住民等は、気象に関する警報が発表され、市内に避難情報が発令されたときから、警報の解除等により洪水のおそれがなくなったときまで一時避難施設を使用できるものとする。

２　避難情報が発令されていない場合であっても、災害による危険が切迫した状況にあるときは、前段の規定にかかわらず、これを使用できるものとする。

３　一時避難施設の使用に当たり、甲から乙への連絡は不要とする。

（使用料）

第５条　甲が、この協定に定めるところにより第３条の施設を一時避難施設として使用する場合の使用料は無料とする。

（原状復旧）

第６条　甲又は地域住民等が、本協定の規定により第３条の施設を一時避難施設として使用した際に、当該施設又は付属設備を破損したときは、甲の負担により原状に復すものとする。

（避難時の事故に係る責任）

第７条　乙は、避難場所に地域住民等が避難した際に発生した事故については、その責任を負わないものとする。

（有効期間）

第８条　この協定の有効期間は、本協定締結の日から１年間とし、有効期間満了の１月前までに、甲乙のいずれからも申出がない場合は、更に１年間延長するものとし、以後も同様とする。

（庶務窓口）

第９条　この協定の庶務窓口は、甲にあっては福山市総務局総務部危機管理防災課、乙にあっては富士ベンダーサービス株式会社において処理するものとする。

２　甲及び乙は、毎年度当初に本協定に係る連絡担当者、連絡手段等について、相互に確認するものとする。

（協議）

第１０条　本協定に定める事項について疑義が生じたときは、甲乙が協議の上、定めるものとする。

本協定の成立を証するため本協定書２通を作成し、甲乙記名押印の上、各１通を保有する。

２０２１年（令和３年）３月２２日

甲　福山市東桜町３番５号
　　福山市
　　福山市長　枝廣　直幹

乙　福山市駅家町法成寺１５７５番地２３
　　富士ベンダーサービス株式会社
　　代表取締役　渡邉　裕

# 災害時における緊急一時避難施設としての使用に関する協定書

福山市（以下「甲」という。）と株式会社富士製作（以下「乙」という。）とは、福山市内で洪水等の災害が発生し、又は発生のおそれがある場合（以下「災害時」という。）における一時避難施設としての施設使用について、次のとおり協定を締結する。

（目的）

第１条　この協定は、災害時において、地域住民等が乙の管理する施設を緊急的かつ一時的な避難施設（以下「一時避難施設」という。）として使用することについて、必要な事項を定めるものとする。

（施設の用途）

第２条　この協定による施設の用途は、洪水等による危険を回避するための一時避難施設とする。

（対象施設）

第３条　乙は、次の表に掲げる乙が管理する施設を一時避難施設として、甲及び地域住民等に使用させるものとする。

| | 施設名称 | 所在地 |
|---|---|---|
| １ | 駐車場 | 福山市駅家町法成寺１５７５番地２６ |
| ２ | トイレ（屋外に限る） | 福山市駅家町法成寺１５７５番地２６ |

（一時避難施設の使用）

第４条　甲又は地域住民等は、気象に関する警報が発表され、市内に避難情報が発令されたときから、警報の解除等により洪水のおそれがなくなったときまで一時避難施設を使用できるものとする。

２　避難情報が発令されていない場合であっても、災害による危険が切迫した状況にあるときは、前段の規定にかかわらず、これを使用できるものとする。

３　一時避難施設の使用に当たり、甲から乙への連絡は不要とする。

（使用料）

第５条　甲が、この協定に定めるところにより第３条の施設を一時避難施設として使用する場合の使用料は無料とする。

（原状復旧）

第６条　甲又は地域住民等が、本協定の規定により第３条の施設を一時避難施設として使用した際に、当該施設又は付属設備を破損したときは、甲の負担により原状に復すものとする。

（避難時の事故に係る責任）

第７条　乙は、避難場所に地域住民等が避難した際に発生した事故については、その責任を負わないものとする。

（有効期間）

第８条　この協定の有効期間は、本協定締結の日から１年間とし、有効期間満了の１月前までに、甲乙のいずれからも申出がない場合は、更に１年間延長するものとし、以後も同様とする。

（庶務窓口）

第９条　この協定の庶務窓口は、甲にあっては福山市総務局総務部危機管理防災課、乙にあっては株式会社富士製作において処理するものとする。

２　甲及び乙は、毎年度当初に本協定に係る連絡担当者、連絡手段等について、相互に確認するものとする。

（協議）

第１０条　本協定に定める事項について疑義が生じたときは、甲乙が協議の上、定めるものとする。

本協定の成立を証するため本協定書２通を作成し、甲乙記名押印の上、各１通を保有する。

２０２１年（令和３年）３月２２日

甲　福山市東桜町３番５号
　　福山市
　　福山市長　枝廣　直幹

乙　福山市駅家町法成寺１５７５番地２６
　　株式会社富士製作
　　代表取締役社長　加藤　稜美

# 災害時における緊急一時避難施設としての使用に関する協定書

福山市（以下「甲」という。）と福山通運株式会社（以下「乙」という。）とは、福山市内で洪水等の災害が発生し、又は発生のおそれがある場合（以下「災害時」という。）における一時避難施設としての施設使用について、次のとおり協定を締結する。

（目的）

第１条　この協定は、災害時において、地域住民等が乙の管理する施設を緊急的かつ一時的な避難施設（以下「一時避難施設」という。）として使用することについて、必要な事項を定めるものとする。

（施設の用途）

第２条　この協定による施設の用途は、洪水等による危険を回避するための一時避難施設とする。

（対象施設）

第３条　乙は、次の表に掲げる乙が管理する施設を一時避難施設として、甲及び地域住民等に使用させるものとする。

| | 施設名称 | 所在地 |
|---|---|---|
| １ | 駐車場（営業時間に限る） | 福山市駅家町法成寺１６１３番地５ |
| ２ | トイレ（営業時間に限る） | 福山市駅家町法成寺１６１３番地５ |

（一時避難施設の使用）

第４条　甲又は地域住民等は、気象に関する警報が発表され、市内に避難情報が発令されたときから、警報の解除等により洪水のおそれがなくなったときまで一時避難施設を使用できるものとする。

２　避難情報が発令されていない場合であっても、災害による危険が切迫した状況にあるときは、前段の規定にかかわらず、これを使用できるものとする。

３　一時避難施設の使用に当たり、甲から乙への連絡は不要とする。

（使用料）

第５条　甲が、この協定に定めるところにより第３条の施設を一時避難施設として使用する場合の使用料は無料とする。

（原状復旧）

第６条　甲又は地域住民等が、本協定の規定により第３条の施設を一時避難施設として使用した際に、当該施設又は付属設備を破損したときは、甲の負担により原状に復すものとする。

（避難時の事故に係る責任）

第７条　乙は、避難場所に地域住民等が避難した際に発生した事故については、その責任を負わないものとする。

（有効期間）

第８条　この協定の有効期間は、本協定締結の日から１年間とし、有効期間満了の１月前までに、甲乙のいずれからも申出がない場合は、更に１年間延長するものとし、以後も同様とする。

（庶務窓口）

第９条　この協定の庶務窓口は、甲にあっては福山市総務局総務部危機管理防災課、乙にあっては福山通運株式会社福山北流通センターにおいて処理するものとする。

２　甲及び乙は、毎年度当初に本協定に係る連絡担当者、連絡手段等について、相互に確認するものとする。

（協議）

第１０条　本協定に定める事項について疑義が生じたときは、甲乙が協議の上、定めるものとする。

本協定の成立を証するため本協定書２通を作成し、甲乙記名押印の上、各１通を保有する。

２０２１年（令和３年）３月２２日

甲　福山市東桜町３番５号
　　福山市
　　福山市長　枝廣　直幹

乙　福山市東深津町四丁目２０番１号
　　福山通運株式会社
　　代表取締役社長　小丸　成洋

# 災害時における緊急一時避難施設としての使用に関する協定書

福山市（以下「甲」という。）とコマツカスタマーサポート株式会社中国カンパニー福山支店（以下「乙」という。）とは、福山市内で洪水等の災害が発生し、又は発生のおそれがある場合（以下「災害時」という。）における一時避難施設としての施設使用について、次のとおり協定を締結する。

（目的）

第１条　この協定は、災害時において、地域住民等が乙の管理する施設を緊急的かつ一時的な避難施設（以下「一時避難施設」という。）として使用することについて、必要な事項を定めるものとする。

（施設の用途）

第２条　この協定による施設の用途は、洪水等による危険を回避するための一時避難施設とする。

（対象施設）

第３条　乙は、次の表に掲げる乙が管理する施設を一時避難施設として、甲及び地域住民等に使用させるものとする。

| | 施設名称 | 所在地 |
|---|---|---|
| 1 | 駐車場（営業時間に限る） | 福山市駅家町法成寺１５７５番地１２ |

（一時避難施設の使用）

第４条　甲又は地域住民等は、気象に関する警報が発表され、市内に避難情報が発令されたときから、警報の解除等により洪水のおそれがなくなったときまで一時避難施設を使用できるものとする。

２　避難情報が発令されていない場合であっても、災害による危険が切迫した状況にあるときは、前段の規定にかかわらず、これを使用できるものとする。

３　一時避難施設の使用に当たり、甲から乙への連絡は不要とする。

（使用料）

第５条　甲が、この協定に定めるところにより第３条の施設を一時避難施設として使用する場合の使用料は無料とする。

（原状復旧）

第６条　甲又は地域住民等が、本協定の規定により第３条の施設を一時避難施設として使用した際に、当該施設又は付属設備を破損したときは、甲の負担により原状に復すものとする。

（避難時の事故に係る責任）

第７条　乙は、避難場所に地域住民等が避難した際に発生した事故については、その責任を負わないものとする。

（有効期間）

第８条　この協定の有効期間は、本協定締結の日から１年間とし、有効期間満了の１月前までに、甲乙のいずれからも申出がない場合は、更に１年間延長するものとし、以後も同様とする。

（庶務窓口）

第９条　この協定の庶務窓口は、甲にあっては福山市総務局総務部危機管理防災課、乙にあってはコマツカスタマーサポート株式会社中国カンパニー福山地区サービスセンタにおいて処理するものとする。

２　甲及び乙は、毎年度当初に本協定に係る連絡担当者、連絡手段等について、相互に確認するものとする。

（協議）

第１０条　本協定に定める事項について疑義が生じたときは、甲乙が協議の上、定めるものとする。

本協定の成立を証するため本協定書２通を作成し、甲乙記名押印の上、各１通を保有する。

２０２１年（令和３年）４月１日

甲　福山市東桜町３番５号
　　福山市
　　福山市長　枝廣　直幹

乙　福山市駅家町大字法成寺１５７５番地１２
　　コマツカスタマーサポート株式会社中国カンパニー福山支店
　　支店長　　川上　浩司

# 災害時における緊急一時避難施設としての使用に関する協定

福山市（以下「甲」という。）と、穴吹興産株式会社（以下「乙」という。）は、災害時における施設等の提供について、次のとおり協定を締結する。なお、本協定は、「第２条」記載の乙が建設する該当施設の引渡しと同時に本物件の区分所有者で構成する管理組合へ承継されることから、乙については、「管理組合」に読み替えるものとする。

（目的）

第１条　この協定は、災害対策基本法（昭和３６年法律第２２３号）第２条第１号に規定する災害が発生し、又は発生するおそれがある場合（以下「災害時」という。）において、鉄道などの公共交通機関が運行停止となり帰宅することが困難となった者（以下「帰宅困難者」という。）に対し、乙の管理する施設の一部を、緊急的かつ一時的な避難施設（以下「一時避難施設」という。）として開放し、円滑な支援を行うために必要な事項を定めることを目的とする。

（協力内容）

第２条　甲は、災害時において一時避難施設を確保する必要があると認めるときは、乙に対し協力を要請することができるものとする。

２　甲が乙に対し要請する事項は、次の各号に掲げるものとする。

(1) 乙が管理する施設の一時避難施設としての利用

| | |
|---|---|
| 所在地・名称 | 福山市三之丸町１番（アルファゲートタワー福山駅前） |
| 受入場所 | １１階ビューラウンジ（138.93 ㎡） |
| 受入可能数 | ２０名程度 |

(2) 一時避難施設の開設及び運営

(3) 帰宅困難者への水道水及びトイレの提供

(4) その他協議し合意した事項

（協力要請）

第３条　甲は、災害時に一時避難施設を開設する必要があると認めたときは、乙に対しその旨を文書または口頭で要請する。一時避難施設の使用を終了するときも同様とする。

（協力実施）

第４条　乙は第３条の要請を受けたときから、災害のおそれがなくなったときまで一時避難施設を使用させることとする。一時避難施設の開設及び運営は、乙が行うものとするが、乙から要請があった場合、甲は、乙と協力して対応を行うものとする。

２　甲は、一時避難施設の使用が終了してもなお、施設から退去しない帰宅困難者がいる場合は、乙と協力し、退去させる措置を講じるものとする。

（使用料）

第５条　甲が、この協定に定めるところにより第２条第２項第１号の施設を一時避難施設として使用する場合の使用料は無料とする。

（原状復旧）

第６条　帰宅困難者が、本協定の規定により第２条第２項第１号の施設を一時避難施設として使用した際に、当該施設又は付属設備を破損したときは、甲の負担により原状に復すものとする。

（連絡先確認及び報告）

第７条　この協定の万全の実行を図るため、甲乙相互の連絡先、連絡責任者及び担当者を定めるものとし、変更があれば、都度報告を求めることができる。

（平常時の連携）

第８条　甲及び乙は、この協定が円滑に運用されるよう、平素から必要に応じて、情報の交換を行うものとする。

２　乙は、甲が実施する防災に関する市民への啓発活動等に協力するよう努めるものとする。

（協議）

第９条　この協定に関し、疑義又は定めのない事項が生じた場合は、その都度、甲乙協議の上、定めるものとする。

（有効期間）

第１０条　この協定の有効期間は、協定締結の日から１年間とし、有効期間満了の１か月前までに甲乙いずれからも申し出がない場合は、この協定は更新されたものとし、１年間延長し、その後においても同様とする。

この協定の成立の証として、本書２通を作成し、甲乙記名押印の上、それぞれ１通を所持するものとする。

２０２４年（令和６年）３月２９日

甲　福山市東桜町 3 番 5 号
福山市
福山市長　枝広　直幹

乙　香川県高松市鍛冶屋町７番１２
穴吹興産株式会社
代表取締役社長　穴吹　忠嗣

# 災害時における被災車両の撤去等に関する協定

福山市（以下「甲」という。）と社団法人日本自動車連盟中国本部広島支部長（以下「乙」という。）とは、被災地における被災車両の撤去等について、次のとおり協定を締結した。

（目的）

第１条　この協定は、福山市内で災害が発生した場合において、甲が乙に対し、被災地における被災車両の撤去等の支援要請を行う場合の手続等について定めるものとする。

（支援要請の内容）

第２条　この協定により、甲が乙に支援要請する内容は、災害対策基本法（昭和３６年法律第２２３号）第６４条第２項に基づき甲が実施する災害時における被災車両の撤去その他甲が必要と認める業務（この協定において「被災車両の撤去等」という。）とする。

（支援要請）

第３条　甲は、被災車両の撤去等を乙に行わせる必要があると認めた場合は、乙に支援要請を行うことができる。

２　甲は、前項の規定により支援要請を行うときは次の事項を乙に連絡し、被災車両の撤去等の実施を指示するものとする。

⑴　被災の状況と要請の内容（場所及び支援要請内容）

⑵　担当者への連絡方法

⑶　その他必要な事項

３　乙は、甲からの支援要請があった場合は、甲の指示に基づき、速やかに被災車両の撤去等の作業を行うものとする。

（費用の負担）

第４条　この協定に基づく被災車両の撤去等に要する経費については、乙が負担する。

（災害補償）

第５条　この協定に基づく被災車両の撤去等の実施により、出動した乙の職員が災害を受けた場合の補償は、当該職員の使用者たる乙の責において行うものとする。

（損害賠償）

第６条　本協定に基づく被災車両の撤去等の実施により、損害が発生した場合の賠償については、当該職員の使用者たる乙の責において行うものとする。

（疑義の協議）

第７条　この協定に定める事項について疑義が生じたときは、その都度甲と乙が協議して決定するものとする。

（適用）

第８条　この協定は、締結の日から適用する。

この協定の成立を証するため、本書２通を作成し、甲乙それぞれ記名押印のうえ、１通を保有する。

２００５年（平成１７年）９月３０日

甲　福山市
代表者　福山市長　　羽　田　　皓

乙　社団法人日本自動車連盟中国本部
広島支部　支部長　　藤　井　一　裕

# 災害時における緊急対応活動及び登記相談業務に関する基本協定書

福山市（以下「甲」という。）と社団法人広島県公共嘱託登記土地家屋調査士協会（以下「乙」という。）とは、災害時における市民生活の速やかな復興を図るための緊急対応活動及び住民等の権利の保全に係る登記相談業務等（以下「業務」という。）を適正かつ円滑に実施する必要があるとの共通の認識に達したので、次のとおり協定を締結する。

（目的）

第１条　この協定は、福山市の区域内で災害が発生した場合において、福山市地域防災計画に基づき、甲の要請に基づき乙が支援する活動について迅速かつ的確に実施できるよう、必要な事項を定めることを目的とする。

（定義）

第２条　この協定において「災害」とは次に掲げるものをいう。

⑴ 災害対策基本法（昭和３６年法律第２２３号）第２条第１号に定めるもの

⑵ その他前号と同程度の災害で、乙の支援が必要であると甲が認めるもの

（業務の内容）

第３条　乙が支援する業務の内容は、土地家屋調査士の職能を生かした次に掲げるものとする。

⑴ 甲が管理する公共施設等の被災状況の調査

⑵ 甲が管理する公共施設等に係る被災等の応急対策及び災害復旧のための筆界点情報の収集又は復元

⑶ 災害に係る住家の被害認定基準運用指針（平成１３年６月２８日府政防第５１８号）に基づき、甲の職員と連携した市内家屋の調査に関すること

⑷ 登記・境界関係の相談窓口業務への人員支援

⑸ 前４号に定めるもののほか、甲及び乙が特に必要と認めるもの

（派遣の要請）

第４条　甲は、業務を実施する必要が生じたときは、乙に対して、実施に当たる土地家屋調査士（以下「支援員」という。）の派遣を要請するものとする。

（実施方法）

第５条　乙は、前条の規定による要請を受けた場合は、速やかに派遣計画を策定し、これを甲に提示するものとする。

２　乙は、前項の派遣計画に基づいて、甲が指定する場所に支援員を派遣して業務に当たらせるものとする。

（連絡調整）

第６条　業務に係る連絡調整は、甲にあっては福山市企画総務局総務部危機管理防災課長が、

乙にあっては甲の区域を管轄する乙の支所の長（以下「支所長」という。）が行う。

２　支所長は、災害時を想定した連絡網を作成し、甲に提出するものとする。

（費用の負担）

第７条　乙が業務を実施するに当たって要した費用は、実費相当額の範囲内において甲が負担するものとする。

（定めのない事項等の取扱い）

第８条　この協定に定めのない事項又はこの協定の内容について疑義が生じたときは、その都度甲乙協議の上、定めるものとする。

（有効期間）

第９条　この協定の有効期間は、２０１２年（平成２４年）３月１２日から２０１４年（平成２６年）３月３１日までとする。ただし、期間満了の日の１か月前までに甲又は乙から何らの申出がないときは、さらに１年間延長されるものとし、その後もまた同様とする。

本協定締結の証として、本協定書２通を作成し、甲乙代表者記名押印の上、各１通を保管する。

２０１２年（平成２４年）３月１２日

甲　福山市東桜町３番５号

福山市

福山市長　羽　田　　皓

乙　広島市東区二葉の里一丁目２番４４－３０１号

社団法人　広島県公共嘱託登記土地家屋調査士協会

理事長　　伊　藤　宏　幸

# 災害時におけるし尿及び浄化槽汚泥の収集運搬に関する協定書

福山市（以下「甲」という。）と福山市環境事業協同組合（以下「乙」という。）とは、災害時におけるし尿及び浄化槽汚泥（以下「災害し尿等」という。）の収集運搬に関して、次のとおり協定を締結する。

（趣旨）

第１条　この協定は、災害し尿等の収集運搬に関して、甲が乙に応援協力を求めるに当たって必要な事項を定めるものとする。

（定義）

第２条　この協定において「災害」とは、災害対策基本法（昭和 36 年法律第 223 号）第２条第１号に規定する災害をいう。

２　この協定における「応援協力」とは、次の各号に掲げる事項をいう。

⑴　災害し尿等の収集運搬に必要な乙の組合員の機材、物資等の提供

⑵　災害し尿等の収集運搬に必要な乙の組合員の職員の派遣

⑶　前２号に定めるもののほか、災害し尿等の収集運搬に関し必要な事項

（災害時の対応）

第３条　甲は、災害時の対応について、乙に対して被災地区の災害し尿等の収集運搬について、可能な限り迅速かつ適正な対応を図るよう要請するものとする。

（災害時の手続）

第４条　甲は、災害時の対応に当たっては、次の各号に掲げる事項を文書で乙に依頼するものとする。ただし、文書により難い場合は口頭で要請し、後に速やかに文書で依頼するものとする。

⑴　地区名（町名等）

⑵　応援協力の要請内容

⑶　その他必要な事項

（災害し尿等の収集運搬の実施）

第５条　乙は、第３条の規定により甲からの要請があったときは、所属組合員の中から必要人員、機材、物資等を調達し、被災地区の災害し尿等の収集運搬に従事させるものとする。

２　乙は、前条の手続による応援要請への対応に当たっては、迅速かつ適正な対応を図るとともに、被災地区の状況等、甲との情報の共有を図り、連携を密にするものとする。

（実施報告）

第６条　乙は、災害し尿等の収集運搬を実施したときは、甲に次の各号に掲げる事項を文書で報告するものとする。

⑴　地区名（町名等）

⑵　応援協力の実施内容

⑶　その他必要な事項

（経費負担）

第７条　乙は、応援協力を無償で行うものとし、甲に応援協力に要する経費負担を一切求めないものとする。

２　前項の規定により乙が応援協力を無償で行う期間は、乙が応援協力に着手した日から 10 日間とする。

（災害補償）

第８条　第５条の規定により災害し尿等の収集運搬に従事した乙の組合員の職員が、作業時に死亡し、負傷し、又は疾病にかかった場合の災害補償については、労働者災害補償保険法（昭和 22 年法律第 50 号）その他の法令によるものとする。

（連絡窓口）

第９条　この協定に伴う事務は、甲においては福山市経済環境局環境部廃棄物対策課、乙においては福山市環境事業協同組合事務局を窓口として行うものとする。

２　甲の組織に変更が生じた場合、前項に規定する甲の事務は、変更後の一般廃棄物を所管する組織を充てるものとする。

（その他）

第１０条　この協定に定める事項について疑義が生じたとき、又はこの協定に定めのない事項については、その都度甲乙協議の上、決定するものとする。

（協定の期間及び更新等）

第１１条　本協定の期間は、2013 年（平成 25 年）8 月 27 日から 2014 年（平成 26 年）3 月 31 日までとする。ただし、協定期間の満了の日までに、甲乙のいずれかが本協定を更新しない旨の書面による通知をした場合、又は甲乙の合意により協定内容を変更した場合を除き、本協定は１年間更新されるものとし、以降同様とする。

この協定の締結を証するため、本書２通を作成し、甲乙記名押印の上、各自１通を保有する。

2013 年（平成 25 年）8 月 27 日

甲　福　山　市
福　山　市　長　　羽　　田　　皓

乙　福山市環境事業協同組合
代　表　理　事　　小　　林　　進

# 災害時におけるし尿及び浄化槽汚泥の収集運搬に関する協定書

福山市（以下「甲」という。）と福山市清掃事業協同組合（以下「乙」という。）とは、災害時におけるし尿及び浄化槽汚泥（以下「災害し尿等」という。）の収集運搬に関して、次のとおり協定を締結する。

（趣旨）

第１条　この協定は、災害し尿等の収集運搬に関して、甲が乙に応援協力を求めるに当たって必要な事項を定めるものとする。

（定義）

第２条　この協定において「災害」とは、災害対策基本法（昭和 36 年法律第 223 号）第２条第１号に規定する災害をいう。

２　この協定における「応援協力」とは、次の各号に掲げる事項をいう。

⑷　災害し尿等の収集運搬に必要な乙の組合員の機材、物資等の提供

⑸　災害し尿等の収集運搬に必要な乙の組合員の職員の派遣

⑹　前２号に定めるもののほか、災害し尿等の収集運搬に関し必要な事項

（災害時の対応）

第３条　甲は、災害時の対応について、乙に対して被災地区の災害し尿等の収集運搬について、可能な限り迅速かつ適正な対応を図るよう要請するものとする。

（災害時の手続）

第４条　甲は、災害時の対応に当たっては、次の各号に掲げる事項を文書で乙に依頼するものとする。ただし、文書により難い場合は口頭で要請し、後に速やかに文書で依頼するものとする。

⑷　地区名（町名等）

⑸　応援協力の要請内容

⑹　その他必要な事項

（災害し尿等の収集運搬の実施）

第６条　乙は、第３条の規定により甲からの要請があったときは、所属組合員の中から必要人員、機材、物資等を調達し、被災地区の災害し尿等の収集運搬に従事させるものとする。

２　乙は、前条の手続による応援要請への対応に当たっては、迅速かつ適正な対応を図るとともに、被災地区の状況等、甲との情報の共有を図り、連携を密にするものとする。

（実施報告）

第６条　乙は、災害し尿等の収集運搬を実施したときは、甲に次の各号に掲げる事項を文書で報告するものとする。

⑴　地区名（町名等）

⑵　応援協力の実施内容

⑶　その他必要な事項

（経費負担）

第７条　乙は、応援協力を無償で行うものとし、甲に応援協力に要する経費負担を一切求めないものとする。

２　前項の規定により乙が応援協力を無償で行う期間は、乙が応援協力に着手した日から 10 日間とする。

（災害補償）

第８条　第５条の規定により災害し尿等の収集運搬に従事した乙の組合員の職員が、作業時に死亡し、負傷し、又は疾病にかかった場合の災害補償については、労働者災害補償保険法（昭和 22 年法律第 50 号）その他の法令によるものとする。

（連絡窓口）

第９条　この協定に伴う事務は、甲においては福山市経済環境局環境部廃棄物対策課、乙においては福山市清掃事業協同組合事務局を窓口として行うものとする。

２　甲の組織に変更が生じた場合、前項に規定する甲の事務は、変更後の一般廃棄物を所管する組織を充てるものとする。

（その他）

第１０条　この協定に定める事項について疑義が生じたとき、又はこの協定に定めのない事項については、その都度甲乙協議の上、決定するものとする。

（協定の期間及び更新等）

第１１条　本協定の期間は、2013 年（平成 25 年）8 月 27 日から 2014 年（平成 26 年）3 月 31 日までとする。ただし、協定期間の満了の日までに、甲乙のいずれかが本協定を更新しない旨の書面による通知をした場合、又は甲乙の合意により協定内容を変更した場合を除き、本協定は１年間更新されるものとし、以降同様とする。

この協定の締結を証するため、本書２通を作成し、甲乙記名押印の上、各自１通を保有する。

2013 年（平成 25 年）8 月 27 日

甲　福　山　市
福　山　市　長　　羽　　田　　皓

乙　福山市清掃事業協同組合
代　表　理　事　　岡　崎　　元　紀

# 災害時における災害救助犬及びセラピードッグの出動に関する協定書

福山市（以下「甲」という。）と認定特定非営利活動法人日本レスキュー協会（以下「乙」という。）は、福山市内で地震、風水害その他の災害が発生した場合において、災害現場における行方不明者の捜索活動（以下「捜索活動」という。）を円滑に実施し、又は避難所等における被災者のこころのケア（以下「セラピー活動」という。）を図るため、災害救助犬及びセラピードッグ（以下「救助犬等」という。）の出動に関し、次のとおり協定を締結する。

（出動要請）

第１条　甲は、捜索活動又はセラピー活動のため必要があると認めるときは、乙に対して、救助犬等の出動を要請するものとする。

（出動）

第２条　乙は、前条の規定よる要請を受けたときは、特別な理由がない限り、速やかに救助犬等を出動させるものとする。この場合において、救助犬等の出動頭数及び出動人員は、災害の種類、規模等を考慮し、甲乙協議の上決定するものとする。

（捜索活動）

第３条　乙は、出動した災害現場においては、甲の指定した現場指揮者の指示に従い捜索活動を実施するものとする。

（こころのケア）

第４条　乙は、出動した避難所等においては、甲の指定した現場指揮者の指示に従いセラピー活動を実施するものとする。

（費用負担）

第５条　第２条の規定による出動に要する往復交通費及び出動中の宿泊費は、原則として甲の負担とする。

（損害賠償）

第６条　この協定に基づく出動又は活動に伴って乙の出動人員、救助犬等に生じた損害賠償（第三者に対する損害賠償を含む。）は、乙の責任において行うものとする。

（有効期限）

第７条　この協定の有効期間は、協定締結日から当該年度末までとする。ただし、期間終了の１か月前までに、甲乙のいずれかが書面をもって協定終了の意思表示をしないときには、更に１年間更新されるものとし、その後も同様とする。

（庶務窓口）

第８条　この協定の庶務窓口は、甲にあっては福山市企画総務局総務部危機管理防災課、乙に

あっては認定特定非営利活動法人日本レスキュー協会事務局において処理するものとする。

２　甲及び乙は、毎年度当初に本協定で定める連絡担当者、連絡手段等について、相互に確認するものとする。

（その他）

第９条　この協定に定めがない事項又は協定内容に疑義が生じたときは、その都度、甲乙協議の上決定するものとする。

この協定の締結を証するため、本書２通を作成し、甲乙記名押印のうえ、各自１通を保有する。

２０１６年（平成２８年）２月２日

甲　　広島県福山市東桜町３番５号
福山市
福山市長　　羽田　　皓

乙　　兵庫県伊丹市下河原二丁目２番１３号
認定特定非営利活動法人日本レスキュー協会
理事長　　吉永　和正

# 災害時における海上輸送及び無人航空機による
# 災害応急対策活動の協力に関する協定書

福山市（以下「甲」という。）とツネイシホールディングス株式会社（以下「乙」という。）は、福山市内で地震、風水害、その他災害（以下「災害」という。）が発生した場合において、市民生活の早期安定を図るため応急生活物資、資機材等（以下「物資等」という。）の海上輸送手段の確保及び無人航空機による災害応急対策活動に関する協力について、次のとおり協定を締結する。

（協力要請）

第１条　甲が乙に協力を要請するときは、次に掲げる事項を明らかにして、海上輸送　　の協力要請書（様式第１号）又は無人航空機による災害応急対策活動の協力要請書（様式第２号）により行うものとする。ただし、緊急を要する場合は電話等で要請し、その後速やかに各要請書を提出するものとする。

(1)　海上輸送の協力要請書（様式第１号）

ア　災害の状況及び協力を必要とする理由

イ　協力を必要とする船舶数及び人数

ウ　輸送期間及び寄港の場所

エ　輸送物資等の種類、数量

オ　その他必要となる事項

(2)　無人航空機による災害応急対策活動の協力要請書（様式第２号）

ア　災害の状況及び協力を必要とする理由

イ　活動場所

ウ　活動日時

エ　その他必要となる事項

（協力の実施）

第２条　乙は前条による甲の要請を受けたときは、業務上の支障又はやむを得ない事由のない限り、他の業務に優先して協力するものとする。

（報告）

第３条　乙は前条の規定に基づき協力した場合は、速やかに甲に海上輸送の実施報告書（様式第３号）又は無人航空機による災害応急対策活動の実施報告書（様式第４号）により、次の事項を報告するものとする。ただし、緊急を要する場合は電話等により報告し、その後速やかに各報告書を提出するものとする。

(1)　海上輸送の実施報告書（様式第３号）

ア　応援に従事した船舶数及び人数

イ　輸送の期間及び寄港の場所

ウ　輸送物資等の種類、数量

エ　その他必要となる事項

⑵　無人航空機による災害応急対策活動の実施報告書（様式第４号）

ア　活動場所

イ　活動日時

ウ　活動結果

エ　その他必要となる事項

（経費の負担）

第４条　海上輸送及び無人航空機による災害応急対策活動の協力に要した経費は、その都度甲乙協議して決定し、甲が負担する。

（輸送物資の滅失等）

第５条　乙は、本協定に基づく海上輸送中に、輸送物資の一部又は全部が滅失もしくは損壊した場合、重大な過失がある場合を除き、これによって生じた損害を賠償する責任を負わない。

（連絡責任者）

第６条　第２条に掲げる要請に関する事項の伝達並びに、これに関する連絡の確実及び円滑を図るため、甲乙ともに連絡責任者をおくものとする。

（協議事項）

第７条　この協定の実施についての必要事項、本協定に定めのない事項又は本協定に疑義が生じたときは、甲乙協議のうえ決定するものとする。

（有効期間）

第８条　この協定の有効期間は、協定の成立した日から効力を有するものとし、甲乙協議のうえ特別の定めをする場合を除き、効力を継続するものとする。

この協定を証するため、本書２通を作成し、甲乙記名押印のうえ、各自その１通を保有するものとする。

２０１７年（平成２９年）１月２６日

甲　福山市東桜町３番５号
福山市
福山市長　　枝廣　直幹

乙　福山市沼隈町常石１０８３番地
ツネイシホールディングス株式会社
代表取締役　　神原　宏達

様式第１号

海上輸送の協力要請書

年　　月　　日

様

福山市長
（災害対策本部長）

災害時における海上輸送及び無人航空機による災害応急対策活動の協力に関する協定書第１条に基づき、次のとおり要請します。

１　災害の状況及び協力を必要とする理由

２　協力を必要とする船舶数及び人数

3　輸送期間及び寄港場所

年　　月　　日　　～　　年　　月　　日

港　　～　　港

（　　時　　分　）　～　（　　時　　分）

４　輸送物資等の種類、数量

物資等の種類

数　　量

５　その他必要となる事項

連絡責任者の職名・名前

電話番号　　ＦＡＸ

様式第２号

無人航空機による災害応急対策活動の協力要請書

年　　月　　日

様

福山市長
（災害対策本部長）

災害時における海上輸送及び無人航空機による災害応急対策活動の協力に関する協定書第１条に基づき、次のとおり要請します。

１　災害の状況及び協力を必要とする理由

２　活動場所

３　活動日時

年　　月　　日　　～　　年　　月　　日

（　　時　　分　）　～　（　　時　　分）

４　その他必要となる事項

連絡責任者の職名・名前

電話番号　　ＦＡＸ

様式第３号

海上輸送の実施報告書

年　　月　　日

福山市長様
（災害対策本部長）

（報告者）
住　所
名　前　　㊞

災害時における海上輸送及び無人航空機による災害応急対策活動の協力に関する協定書第３条に基づき、要請のあった事項について、次のとおり報告します。

１　応援に従事した船舶数及び人数

２　輸送期間及び寄港場所

年　　月　　日　　～　　年　　月　　日

港　　～　　港

（　　時　　分　）　～　（　　時　　分）

３　輸送物資等の種類、数量

物資等の種類

数　　量

４　その他必要となる事項

連絡責任者の職名・名前

電話番号　　ＦＡＸ

様式第４号

無人航空機による災害応急対策活動の実施報告書

年　　月　　日

福山市長様
（災害対策本部長）

（報告者）
住　所
名　前　　㊞

災害時における海上輸送及び無人航空機による災害応急対策活動の協力に関する協定書第３条に基づき、要請のあった事項について、次のとおり報告します。

１　活動場所

２　活動日時

年　　月　　日　　～　　年　　月　　日

（　　時　　分　）　～　（　　時　　分）

３　活動結果

４　その他必要となる事項

連絡責任者の職名・名前

電話番号　　ＦＡＸ

# 災害時における無人航空機による災害応急対策活動の協力に関する協定書

福山市（以下「甲」という。）とヒロボー株式会社（以下「乙」という。）は、福山市内で地震、風水害、その他災害（以下「災害」という。）が発生した場合における無人航空機による災害応急対策活動に関する協力について、次のとおり協定を締結する。

（協力要請）

第１条　甲が乙に協力を要請するときは、次に掲げる事項を明らかにして、無人航空機による災害応急対策活動の協力要請書（様式第１号）により行うものとする。ただし、緊急を要する場合は電話等で要請し、その後速やかに要請書を提出するものとする。

(1) 災害の状況及び協力を必要とする理由

(2) 活動場所

(3) 活動日時

(4) その他必要となる事項

（協力の実施）

第２条　乙は、前条による甲の要請を受けたときは、業務上の支障又はやむを得ない事由のない限り、他の業務に優先して協力するものとする。

（報告）

第３条　乙は、前条の規定に基づき協力した場合は、速やかに無人航空機による災害応急対策活動の実施報告書（様式第２号）により、次の事項を報告するものとする。ただし、緊急を要する場合は電話等により報告し、その後速やかに各報告書を提出するものとする。

(1) 活動場所

(2) 活動日時

(3) 活動結果

(4) その他必要となる事項

（経費の負担）

第４条　無人航空機による災害応急対策活動の協力に要した経費は、その都度甲乙協議して決定し、甲が負担する。

（連絡責任者）

第５条　第２条に掲げる要請に関する事項の伝達並びに、これに関する連絡の確実及び円滑を図るため、甲乙ともに連絡責任者をおくものとする。

（協議事項）

第６条　この協定の実施についての必要事項、本協定に定めのない事項又は本協定に疑義が生じたときは、甲乙協議のうえ決定するものとする。

（有効期間）

第７条　この協定の有効期間は、協定の成立した日から効力を有するものとし、甲乙協議のうえ特別の定めをする場合を除き、効力を継続するものとする。

この協定を証するため、本書２通を作成し、甲乙記名押印のうえ、各自その１通を保有するものとする。

２０１７年（平成２９年）７月２５日

甲　福山市東桜町３番５号
福山市
福山市長　枝廣　直幹

乙　府中市本山町５３０番地２１４
ヒロボー株式会社
代表取締役　中井　保

# 災害時における無人航空機による
# 災害応急対策活動の協力に関する協定書

福山市（以下「甲」という。）と一般社団法人日本ドローンビジネスサポート協会（以下「乙」という。）は、福山市内で地震、風水害、その他災害（以下「災害」という。）が発生した場合における無人航空機による災害応急対策活動に関する協力について、次のとおり協定を締結する。

（協力内容）

第１条　甲が乙に協力を要請する内容は、次のとおりとする。

⑴ 災害状況の把握

⑵ 人命捜索

⑶ 物資輸送

⑷ その他協議し合意した事項

（要請）

第２条　甲が乙に協力を要請するときは、次に掲げる事項を明らかにして、無人航空機による災害応急対策活動の協力要請書（様式第１号）により行うものとする。ただし、緊急を要する場合は電話等で要請し、その後速やかに要請書を提出するものとする。

⑴ 災害の状況及び協力を必要とする理由

⑵ 活動場所

⑶ 活動日時

⑷ その他必要となる事項

（協力の実施）

第３条　乙は、前条による甲の要請を受けたときは、業務上の支障又はやむを得ない事由のない限り、他の業務に優先して協力するものとする。

（報告）

第４条　乙は、前条の規定に基づき協力した場合は、速やかに無人航空機による災害応急対策活動の実施報告書（様式第２号）により、次の事項を報告するものとする。ただし、緊急を要する場合は電話等により報告し、その後速やかに各報告書を提出するものとする。

⑴ 活動場所

⑵ 活動日時

⑶ 活動結果

⑷ その他必要となる事項

（経費の負担）

第５条　無人航空機による災害応急対策活動の協力に要した経費は、その都度甲乙協議して決定し、甲が負担する。

（連絡責任者）

第６条　第２条に掲げる要請に関する事項の伝達並びに、これに関する連絡の確実及び円滑を図るため、甲乙ともに連絡責任者をおくものとする。

（協議事項）

第７条　この協定の実施についての必要事項、本協定に定めのない事項又は本協定に疑義が生じたときは、甲乙協議のうえ決定するものとする。

（有効期間）

第８条　この協定の有効期間は、協定の成立した日から効力を有するものとし、甲乙協議のうえ特別の定めをする場合を除き、効力を継続するものとする。

この協定を証するため、本書２通を作成し、甲乙記名押印のうえ、各自その１通を保有するものとする。

２０１８年（平成３０年）１１月　６日

甲　福山市東桜町３番５号
　　福山市
　　福山市長　枝廣　直幹

乙　岡山市東区政津２５５－２
　　一般社団法人
　　日本ドローンビジネスサポート協会
　　代表理事　森本　宏治・森本　亜矢子

様式第１号

無人航空機による災害応急対策活動の協力要請書

年　　月　　日

様

福　山　市　長
（災害対策本部長）

災害時における無人航空機による災害応急対策活動の協力に関する協定書第２条に基づき、次のとおり要請します。

１　災害の状況及び協力を必要とする理由

２　活動場所

３　活動日時

年　　月　　日　　～　　年　　月　　日

（　　時　　分　）　～　（　　時　　分）

４　その他必要となる事項

連絡責任者の職名・名前

電話番号　　ＦＡＸ

様式第２号

無人航空機による災害応急対策活動の実施報告書

年　　月　　日

福　　山　　市　　長　様
（災害対策本部長）

（報告者）
住　所
名　前　　㊞

災害時における無人航空機による災害応急対策活動の協力に関する協定書第４条に基づき、要請のあった事項について、次のとおり報告します。

１　活動場所

２　活動日時

年　　月　　日　　～　　年　　月　　日

（　　時　　分　）　～　（　　時　　分）

３　活動結果

４　その他必要となる事項

連絡責任者の職名・名前

電話番号　　ＦＡＸ

# 災害時における無人航空機による
# 災害応急対策活動の協力に関する協定書

福山市（以下「甲」という。）と株式会社ＭＩＴＩＮＡＳ（以下「乙」という。）は、福山市内で地震、風水害、その他災害（以下「災害」という。）が発生した場合における無人航空機による災害応急対策活動に関する協力について、次のとおり協定を締結する。

（協力内容）

第１条　甲が乙に協力を要請する内容は、次のとおりとする。

⑴ 災害状況の把握

⑵ 人命捜索

⑶ 物資輸送

⑷ その他協議し合意した事項

（要請）

第２条　甲が乙に協力を要請するときは、次に掲げる事項を明らかにして、無人航空機による災害応急対策活動の協力要請書（様式第１号）により行うものとする。ただし、緊急を要する場合は電話等で要請し、その後速やかに要請書を提出するものとする。

⑴ 災害の状況及び協力を必要とする理由

⑵ 活動場所

⑶ 活動日時

⑷ その他必要となる事項

（協力の実施）

第３条　乙は、前条による甲の要請を受けたときは、業務上の支障又はやむを得ない事由のない限り、他の業務に優先して協力するものとする。

（報告）

第４条　乙は、前条の規定に基づき協力した場合は、速やかに無人航空機による災害応急対策活動の実施報告書（様式第２号）により、次の事項を報告するものとする。ただし、緊急を要する場合は電話等により報告し、その後速やかに各報告書を提出するものとする。

⑴ 活動場所

⑵ 活動日時

⑶ 活動結果

⑷ その他必要となる事項

（経費の負担）

第５条　無人航空機による災害応急対策活動の協力に要した経費は、その都度甲乙協議して決定し、甲が負担する。

（連絡責任者）

第６条　第２条に掲げる要請に関する事項の伝達並びに、これに関する連絡の確実及び円滑を図るため、甲乙ともに連絡責任者をおくものとする。

（協議事項）

第７条　この協定の実施についての必要事項、本協定に定めのない事項又は本協定に疑義が生じたときは、甲乙協議のうえ決定するものとする。

（有効期間）

第８条　この協定の有効期間は、協定の成立した日から効力を有するものとし、甲乙協議のうえ特別の定めをする場合を除き、効力を継続するものとする。

この協定を証するため、本書２通を作成し、甲乙記名押印のうえ、各自その１通を保有するものとする。

２０１８年（平成３０年）１１月　６日

甲　福山市東桜町３番５号
　　福山市
　　福山市長　枝廣　直幹

乙　福山市加茂町芦原２７３番地１
　　株式会社ＭＩＴＩＮＡＳ
　　代表取締役　藤井　盛良

様式第１号

無人航空機による災害応急対策活動の協力要請書

年　　月　　日

様

福　山　市　長
（災害対策本部長）

災害時における無人航空機による災害応急対策活動の協力に関する協定書第２条に基づき、次のとおり要請します。

１　災害の状況及び協力を必要とする理由

２　活動場所

３　活動日時

年　　月　　日　　～　　年　　月　　日

（　　時　　分　）　～　（　　時　　分）

４　その他必要となる事項

連絡責任者の職名・名前

電話番号　　ＦＡＸ

様式第２号

無人航空機による災害応急対策活動の実施報告書

年　　月　　日

福　　山　　市　　長　様
（災害対策本部長）

（報告者）
住　所
名　前　　㊞

災害時における無人航空機による災害応急対策活動の協力に関する協定書第４条に基づき、要請のあった事項について、次のとおり報告します。

１　活動場所

２　活動日時

年　　月　　日　　～　　年　　月　　日

（　　時　　分　）　～　（　　時　　分）

３　活動結果

４　その他必要となる事項

連絡責任者の職名・名前

電話番号　　ＦＡＸ

# 災害時における市有施設等の使用に関する協定

福山市（以下「甲」という。）と福山瓦斯株式会社、広島ガス株式会社、因の島ガス株式会社（以下、３社併せて「乙」という。）は、災害時における甲の施設の使用等に関し、次のとおり協定を締結する。

（趣旨）

第１条　この協定は、福山市内において災害が発生した場合に、被災者の生活を速やかに復旧させるため、乙のガス供給の復旧作業に必要となる甲の施設の使用等に関して必要な事項を定める。

（施設等の使用）

第２条　乙は、福山市内において災害が発生し、乙の管理する施設等が被災した場合、乙及び乙の指定する協力会社（以下、併せて「乙等」という。）の災害復旧活動場所や資機材置き場の用地として、甲が指定する施設等を無償で使用することができる。使用する施設等が決まった際には、乙は甲に対し許可申請書兼使用料減免申請書を提出するものとする。

【指定候補施設】※候補施設内で乙が使用できる区域については甲が指定する。

⑴ 竹ヶ端運動公園（福山市水呑町４７４８番地）

⑵ 緑町公園（福山市緑町９番５号）

⑶ 駅家公園（福山市駅家町万能倉３７３番地３８）

⑷ 中央公園（福山市霞町一丁目１０番）

⑸ その他、甲が指定する施設

２　前項により甲が乙等に使用させる施設が、マンホールトイレの設備を有するものである場合、甲は甲が所有するマンホールトイレの設置及び管理を乙に依頼することができる。この場合、乙は、可能な範囲でこれに応じ、マンホールトイレの設置・管理をするよう努めるものとする。

３　乙は、マンホールトイレの設置・管理を行うに当たっては、甲の指示に従わなければならない。乙の指定する協力会社に行わせる場合も、同様とする。

（連絡方法）

第３条　災害が発生した場合の甲及び乙の相互連絡は、電話、ファクシミリ又は電子メール等によるものとする。

（連絡体制）

第４条　甲及び乙は、本協定を円滑に施行するため、災害時における連絡先等必要な事項をあらかじめ書面及びメールにて相互に確認しておく。

２　前項の確認は、毎年４月１日時点で行い、以降継続して実施する。

（損害賠償責任）

第５条　乙等がその責めに帰すべき事由により、甲の施設等に損害を与えたときは、乙はその旨を甲に連絡し、施設等の修補又は損害を賠償する責任を負う。

２　甲の施設等において、乙等がその責めに帰すべき事由により第三者に損害を与えたときは、乙はその損害を賠償する責任を負う。

（平時の協力）

第６条　甲及び乙は、災害時の連携が円滑に行うことができるよう、平素から情報共有、意見交換、訓練等を適宜実施するものとする。

（協議）

第７条　本協定に定めのない事項又は疑義が生じたときは、甲及び乙が協議して定めるものとする。

（有効期限）

第８条　この協定の有効期間は、協定締結の日から１年間とし、有効期間満了の１か月前までに甲乙いずれからも申し出がない場合は、この協定は更新されたものとし、１年間延長し、その後においても同様とする。

本協定の締結を証するため、本書４通を作成し、甲乙記名押印のうえ、各自１通を保有するものとする。

２０２５年（令和７年）２月１日

甲　福山市東桜町３番地５
福山市
福山市長　枝広　直幹

乙　福山市南手城町二丁目２６番１号
福山瓦斯株式会社
代表取締役社長　松本　茂太郎

広島市南区皆実町二丁目７番１号
広島ガス株式会社
代表取締役社長　社長執行役員　中川　智彦

尾道市因島田熊町５０３７
因の島ガス株式会社
代表取締役社長　村上　祐司

# 災害時等における無人航空機及び水中ドローンを活用した支援活動に関する協定書

福山市（以下「甲」という。）と一般社団法人　ＤＰＣＡ（以下「乙」という。）及び一般社団法人　地域再生・防災ドローン利活用推進協会（以下「丙」という。）は、福山市内において地震、風水害、その他災害（以下「災害」という。）が発生し、又は発生するおそれがある場合における無人航空機及び水中ドローンを活用した支援活動及び平常時における防災訓練等への協力（以下「支援活動等」という。）に関し、次のとおり協定を締結する。

（支援活動等の内容）

第１条　甲が乙に協力を要請する内容は、次のとおりとする。

⑴ 災害発生現場等の被災状況の把握（地図作成を含む。）

⑵ 被災者等の捜索

⑶ 物資輸送

⑷ その他甲乙が協議し合意した事項

（支援活動等の要請）

第２条　甲が乙に支援活動等を要請するときは、次に掲げる事項を明らかにして、無人航空機及び水中ドローンによる支援活動等の協力要請書（様式第１号）により行うものとする。ただし、緊急を要する場合は電話等で要請し、その後速やかに要請書を提出するものとする。

⑴ 要請内容（災害の状況及び支援等を必要とする理由）

⑵ 活動場所

⑶ 活動日時

⑷ その他必要となる事項

（支援活動等の実施）

第３条　乙は、前条による甲の要請を受けたときは、業務上の支障又はやむを得ない事由のない限り、他の業務に優先して協力するものとする。

２　乙は、甲の指揮者の下に、支援活動等を実施する。

３　乙は、航空法その他関係法令を順守の上、二次災害の防止に努め活動する。

４　甲及び乙は、支援活動等の実施に当たり、必要な情報を相互に開示するものとする。ただし、第三者に対してその情報を漏らしてはならない。また、本規定に違反した場合には、速やかに相手方に通知しなければならない。

（支援活動等の報告）

第４条　乙は、前条の規定に基づき協力した場合は、速やかに無人航空機及び水中ドローンによる支援活動等の実施報告書（様式第２号）により、次の事項を報告するものとする。ただし、緊急を要する場合は電話等により報告し、その後速やかに各報告書を提出するものとする。

(1) 活動場所

(2) 活動日時

(3) 活動結果

(4) その他必要となる事項

（経費の負担）

第５条　無人航空機及び水中ドローンによる支援活動等の協力に要した経費は、その都度甲乙協議して決定し、甲が負担する。

（事故の報告）

第６条　乙は、支援活動等に当たり事故があった時は、文書により速やかに甲に報告するものとする。

（損害の負担）

第７条　支援活動等の実施について生じた損害は、乙の負担とする。ただし、その損害の発生が甲の責めに帰すべき理由による場合は、この限りではない。

２　乙は、支援活動等の実施に当たり第三者に損害を与えたときは、その損害を賠償しなければならない。ただし、その損害の発生が甲の責めに帰すべき理由による場合は、この限りではない。

（損害補償）

第８条　この協定に基づき、乙が実施する支援活動等に従事した者（以下「従事者」という。）が支援活動において負傷し、罹患し、又は死亡した場合は、当該従事者を使用した乙の責任において、その補償を行うものとする。ただし、当該負傷、罹患、又は死亡の原因が甲の責めに帰すべき理由による場合は、この限りではない。

（連絡責任者）

第９条　第２条に掲げる要請に関する事項の伝達並びに、これに関する連絡の確実及び円滑を図るため、甲乙ともに連絡責任者をおくものとする。

（協議事項）

第１０条　この協定の実施についての必要事項、本協定に定めのない事項又は本協定に疑義が生じたときは、甲乙協議のうえ決定するものとする。

（有効期間）

第１１条　本協定の有効期間は、本協定締結の日から２０２５年（令和７年）３月３１日までとし、有効期間満了の１月前までに、甲乙のいずれからも申出がない場合は、更に１年間延長するものとし、以後も同様とする。

この協定を証するため、本書２通を作成し、甲乙記名押印のうえ、各自その１通を保有するものとする。

２０２５年（令和７年）２月１８日

甲　福山市東桜町３番５号
福山市
福山市長　枝広　直幹

乙　京都市南区東九条西岩本町１０－２
一般社団法人　ＤＰＣＡ
代表理事　上田　雄太

丙　京都市南区東九条西岩本町１０－２
一般社団法人　地域再生・防災ドローン利活用推進協会
代表理事　上原　陽一

# 災害廃棄物の収集運搬に関する協定書

福山市（以下「甲」という。）と福山市委託清掃協同組合（以下「乙」という。）は、災害により発生した一般廃棄物（以下「災害廃棄物」という。）の収集運搬について、次のとおり協定を締結する。

（趣旨）

第１条　本協定は、災害廃棄物の収集運搬に関して、甲が乙に対して応援協力を求めるに当たって必要な事項を定める。

（定義）

第２条　本協定において「災害」とは、災害対策基本法（昭和３６年法律第２２３号）第２条第１号に規定する災害をいう。

２　本協定における「災害廃棄物」とは、次に掲げるものをいい、し尿及び浄化槽汚泥並びに災害により倒壊焼失した建築物等構造物の解体撤去に伴って発生するものを除いたものとする。

（１）　住民用仮置場等に排出された一般廃棄物（がれきを含む。）

（２）　避難所から排出された一般廃棄物

３　この協定における「応援協力」とは、次に掲げる事項をいう。

（１）　災害廃棄物の収集運搬に必要な乙の組合員の機材、物資等の提供

（２）　災害廃棄物の収集運搬に必要な乙の組合員の職員の派遣

（３）　前２号に定めるもののほか、災害廃棄物の収集運搬に関し必要な事項

（災害時の対応）

第３条　甲は、災害時の対応について、乙に対して被災地区の災害廃棄物の収集運搬について、可能な限り迅速かつ適正な対応を図るよう要請する。

２　乙は、前項の要請を受けたとき、甲、乙合意のもと、前条第３項に規定された応援協力を可能な限り実施する。

（災害時の手続）

第４条　甲は、災害時の対応に当たっては、次に掲げる事項を文書（様式第１号）で乙に依頼するものとする。ただし、文書により難い場合は口頭で要請し、後に速やかに文書で依頼する。

（１）　地区名（町名等）

（２）　応援協力の要請内容

（３）　その他必要な事項

（災害廃棄物の収集運搬の実施）

第５条　乙は、第３条の規定により甲から要請があったときは、所属組合員の中から職員を派遣するとともに、機材、物資等を提供し、被災地区の災害廃棄物の収集運搬に従事させる。

２　乙は、前条の手続による応援要請への対応に当たっては、迅速かつ適正な対応を図るとともに、被災地区の状況等、甲との情報の共有を図り、連携を密にする。

（実施報告）

第６条　乙は、災害廃棄物の収集運搬を実施したときは、甲に次に掲げる事項を文書（様式第２号）で報告する。

（１）　地区名（町名等）

（２）　応援協力の実施内容

（３）　その他必要な事項

（経費負担）

第７条　協定業務の遂行に要した経費の負担については、甲と乙とが協議して定める。費用については、一般社団法人広島県資源循環協会が定める災害廃棄物処理等運営要領における「災害廃棄物の処理等に要する経費」を基本とする。

（災害補償）

第８条　第５条の規定により災害廃棄物の収集運搬に従事した乙の組合員の職員が、作業時に死亡し、負傷し、又は疾病にかかった場合の災害補償については、労働者災害補償保険法（昭和２２年法律第５０号）その他の法令によるものとする。

（連絡窓口）

第９条　本協定に伴う事務は、甲においては、福山市経済環境局環境部環境総務課、乙においては、福山市委託清掃協同組合事務局を窓口として行う。

２　甲の組織に変更が生じた場合、前項に規定する甲の事務は、変更後の災害廃棄物の処理を所管する組織を充てる。

（協定の期間及び更新等）

第１０条　本協定の期間は、２０２２年（令和４年）８月１２日から２０２３年（令和５年）３月３１日までとする。ただし、協定期間の満了の日までに、甲又は乙が本協定を更新しない旨の書面による通知をした場合、若しくは甲及び乙の合意により協定内容を変更した場合を除き、本協定は１年間更新されるものとし、以降同様とする。

（その他）

第１１条　甲に対し、他者から本協定と同様の応援協力の申出があったときは、甲、乙協議のうえ、甲はその申出に応じる。

２　本協定に定める事項について疑義が生じたとき、又は本協定に定めのない事項については、その都度甲と乙とが協議して定める。

本協定の締結を証するため、本書２通を作成し、甲、乙記名押印の上、各自１通を保有する。

２０２２年（令和４年）８月１２日

甲　　福山市東桜町３番５号
　　福山市
　　福山市長　枝広　直幹

乙　　福山市箕沖町５６番地１
　　福山市委託清掃協同組合
　　代表理事　砂原　光信

# 災害廃棄物の処理に関する協定書

福山市（以下「甲」という。）と J&T 環境株式会社（以下「乙」という。）は、災害により生じた一般廃棄物（以下「災害廃棄物」という。）を甲及び甲の関連する一般廃棄物処理施設において円滑に処理するための支援について、次のとおり協定を締結する。

（趣旨）

第１条　本協定は、災害廃棄物の処理に関し、甲が乙に支援を要請するに当たり必要な事項を定めるとともに、災害に備えて日ごろから甲乙間で情報共有を図ることを目的とする。

（定義）

第２条　本協定において「災害」とは、災害対策基本法（昭和３６年法律第２２３号）第２条第１号に規定する災害をいう。

２　本協定において「非常災害」とは、廃棄物の処理及び清掃に関する法律（昭和４５年法律第１３７号）第２条の３に規定する非常災害として、災害廃棄物の処理に関し、被害が予防し難い程度に大きく、平時の甲及び甲の関連する一般廃棄物処理施設における処理体制では対処することが困難であると甲が判断したものをいう。

（支援要請）

第３条　甲は、災害が発生した場合において、必要と認めるときは、次の事業についての支援（以下「処理支援」という。）を要請することができる。

（１）　災害廃棄物処理を円滑に実施するための計画策定に関すること。

（２）　災害廃棄物の撤去、積込作業に関すること。

（３）　災害廃棄物の収集運搬に関すること。

（４）　災害廃棄物の処分に関すること。

（５）　その他災害廃棄物の処理に関して必要な事業に関すること。

２　処理支援は、甲が、乙に対し、支援要請書（様式第１号）を交付して要請する。ただし、緊急を要する場合等は、乙に対し、口頭で要請し、その後速やかに支援要請書を送付することができる。

（処理支援の実施）

第４条　乙は、甲からの要請があったときは、可能な限り処理支援を実施する。

２　乙は、処理支援に当たり、関係法令を遵守するとともに、次に掲げる事項について、適切に配慮しなければならない。

（１）　可能な限り、分別、再生利用によって、廃棄物としての最終処分量の低減を図ること。

（２）　周囲の生活環境の悪化を防止すること。

（３）　「福山市災害廃棄物処理計画」等に則り作成された処理実行計画に基づき、円滑かつ迅速に処理を開始すること。

（協力会社）

第５条　甲が、非常災害が発生したと判断し、乙にその旨を通知したときは、乙は、乙と連携して処理支援をしようとする協力会社（以下「協力会社」という。）について甲に通知した上で、協力会社と連携して処理支援を実施することができる。

２　乙は、協力会社に前条第２項に規定する内容を遵守させなければならない。

（情報の共有）

第６条　甲及び乙は、処理支援の円滑な実施のため、毎年度１回以上、次に掲げる事項について、情報の共有を図る。

（１）　担当者及び連絡先

（２）　支援要請の手続き及び手順

（３）　処理支援の内容

（４）　その他必要な事項

（個別契約の締結）

第７条　本協定に基づき、甲が処理支援を乙に委託する場合は、別途個別契約を締結する。

（費用の負担）

第８条　第３条に規定する支援要請に基づき、乙が実施した処理支援に要した費用については、一般社団法人広島県資源循環協会が定める災害廃棄物処理等運営要領における「災害廃棄物の処理等に要する経費」を標準とする。ただし、これにより難い場合は、甲、乙協議の上、決定する。

（補償）

第９条　処理支援に従事したことにより、死亡、負傷、疾病又は障がいの状態となった者又はその遺族に対する補償については、乙又は協力会社が加入する労働者災害補償保険による補償給付による。

（損害賠償）

第１０条　乙は、乙又は協力会社の責めに帰すべき事由により、第三者に損害を与えたときは、その損害を賠償する。

（甲の解除権）

第１１条　甲は、乙が次に掲げる事項のいずれかに該当するときは、本協定を解除できる。

（１）　乙が、甲の支援要請に対し、正当な理由なく処理支援を実施しなかったとき。

（２）　第４条第２項又は第５条第２項の規定に違反したとき。

（３） 乙と連携する協力会社が、次の各号のいずれかに該当するとき。

ア　協力会社の役員等（法人にあっては非常勤を含む役員及び支配人並びに営業所の　代表者、その他の団体にあっては法人の役員等と同様の責任を有する代表者及び理事等、個人にあってはその者及び支店又は営業所を代表する者をいう。以下同じ。）に次に掲げる者がいると認められるとき。

（ア） 暴力団員（暴力団員による不当な行為の防止等に関する法律（平成３年法律第７７号。以下「暴対法」という。）第２条第６号に規定する暴力団員をいう。以下同じ。）。

（イ） 暴力団関係者（暴力団員ではないが暴対法第２条第２号に規定する暴力団（以下「暴力団」という。）と関係を持ちながら、その組織の威力を背景として暴力的不法行為等を行う者をいう。以下同じ。）。

イ　協力会社の経営又は運営に暴力団員又は暴力団関係者（以下「暴力団員等」という。）が実質的に関与していると認められるとき。

ウ　協力会社の役員等又は使用人が、暴力団の威力若しくは暴力団員等又は暴力団員等が経営若しくは運営に実質的に関与している法人等（法人その他の団体又は個人をいう。以下同じ。）を利用するなどしていると認められるとき。

エ　協力会社の役員等又は使用人が、暴力団若しくは暴力団員等又は暴力団員等が経営若しくは運営に実質的に関与している法人等に対して資金等を供給し、又は便宜を供与するなど暴力団の維持運営に協力し、又は関与していると認められるとき。

オ　協力会社の役員等又は使用人が、暴力団又は暴力団員等と社会的に非難されるべき関係を有していると認められるとき。

カ　協力会社の役員等又は使用人が、前各号のいずれかに該当する法人等であることを知りながら、これを利用するなどしていると認められたとき。

キ　協力会社が、暴力団又は暴力団員等から、妨害又は不当要求を受けたにもかかわらず、警察への被害届の提出を故意又は過失により怠ったと認められるとき。

２　甲は、前項の規定により本協定を解除したときは、これによって生じた甲の損害の賠償を乙に請求することができる。

３　甲は、第１項の規定により本協定を解除したことにより、乙に損害が生じても、その責めを負わない。

４　甲は、本協定を解除した場合において、乙との協議の上、個別契約について解除することができる。

（有効期間）

第１２条　本協定の有効期間は、協定締結の日から３年間とする。

（本協定の見直し）

第１３条　甲及び乙のいずれかから、本協定の内容の変更を申し出たときは、その都度協議のうえ、必要な変更を行う。

２　他の事業者から協定の締結に関する申出があり、本協定で定める事項について変更の必要があるときは、その都度協議を行う。

（定めのない事項の取扱い）

第１４条　本協定に定めのない事項及び各項に疑義が生じたときは、甲、乙協議の上、解決する。

この協定の締結を証するため、本書２通を作成し、甲、乙記名押印の上、各自その１通を保有する。

２０２２年（令和４年）８月１２日

甲　　広島県福山市東桜町３番５号
福山市
福山市長　枝広　直幹

乙　　神奈川県横浜市鶴見区弁天町３番地１
Ｊ＆Ｔ環境株式会社
代表取締役　露口　哲男

# 災害時の医療救護活動に関する協定書

福山市を甲とし、一般社団法人福山市医師会、一般社団法人松永沼隈地区医師会、一般社団法人府中地区医師会及び一般社団法人深安地区医師会を乙として、甲乙両当事者は、災害時の医療救護活動について、次のとおり協定を締結した。

（総則）

第１条　この協定は、福山市地域防災計画に基づき甲が行う災害時の医療救護活動に対する乙の協力に関し、必要な事項を定める。

２　前項に規定する災害には、集団的に傷病者が発生する大規模な事故（航空機事故、列車事故等）を含むものとする。

（医療救護班の派遣）

第２条　甲は、医療救護活動を実施する上で必要があると認めた場合は、乙に対して、医療救護班の編成及び派遣を要請し、乙はこれに協力するものとする。

２　乙は、緊急やむを得ない事情により、甲の要請を受ける前に医療救護班を編成し、派遣した場合は、速やかに甲に報告し、その承認を得るものとする。この場合、甲が承認した乙の医療救護班は、甲の要請に基づく医療救護班とみなすものとする。

（災害医療救護計画）

第３条　乙は、前条の規定による医療救護活動を実施するため、あらかじめ災害医療救護計画を策定しておくものとする。

２　前項の医療救護計画は、次に掲げる事項について定めるものとする。

（１）医療救護組織の編成に関すること。

（２）医療救護組織の活動に関すること。

（３）他地区医師会、広島県医師会及び関係機関との通信連絡に関すること。

（４）指揮命令系統に関すること。

（５）医薬品、医療資器材等に関すること。

（６）訓練計画に関すること。

（７）その他必要な事項に関すること。

（医療救護班の業務）

第４条　乙が派遣する医療救護班は、避難所、災害現場等に甲が設置する救護所において、医療救護を行うことを原則とする。

２　前項に規定する救護所のほか、甲が必要と認めた場合は、被災地周辺の医療救護活動が可能な医療機関に救護所を設置することができる。

３　医療救護班の業務は、次のとおりとする。

（１）被災者の選別

（２）傷病者に対する応急処置及び医療

（３）傷病者の収容医療機関への転送の要否及び転送順位の決定

（４）被災者の死亡の確認及び死体の検案

（医療救護班に対する指揮命令等）

第５条　　乙が派遣する医療救護班に対する指揮命令及び医療救護活動の連絡調整は、甲が指定する者が行うものとする。この場合、甲が指定する者は、乙が派遣する医療救護班の意見を尊重するものとする。

（医療救護班の輸送）

第６条　甲は、医療救護活動が円滑に実施できるよう、医療救護班の輸送について必要な措置をとるものとする。

（医薬品等の供給）

第７条　乙が派遣する医療救護班が使用する医薬品等は、当該医療救護班が携行するもののほか甲が供給について必要な措置をとるものとする。

（医療費）

第８条　救護所における医療費は、無料とする。

２　患者が収容された医療機関における医療費は、原則として患者負担とする。

（訓練）

第９条　乙は、甲が実施する訓練に協力するものとする。

（実費弁償等）

第１０条　甲の要請に基づき、乙が医療救護活動を実施した場合に要する次の費用は、甲が負担するものとする。

（１）医療救護班の編成及び派遣に要する費用

（２）医療救護班が携行した医療品等を使用した場合の実費

（３）医療救護班員が医療救護活動において、負傷し、疾病にかかり又は死亡した場合の扶助金

（４）救護所が設置された医療機関において、医療救護活動により生じた施設・設備の損傷に係る実費

（５）前各号に該当しない費用であって、この協定を実施するために要した実費

（細目）

第１１条　この協定に定めるもののほか、この協定を実施するために必要な事項については、別に甲及び乙が協議して定める。

（有効期間）

第１２条　この協定書の有効期間は、協定書締結の日から起算して１年間とする。ただし、期間満了の日から１か月前までに甲又は乙から何らの意思表示のないときは、期間満了の日の翌日から起算して１年間この協定は延長され、その後もまた同様とする。

（疑義の解決）

第１３条　この協定に定める事項に疑義が生じた場合、又はこの協定に定めのない事項で必要がある場合は、甲及び乙が協議して定めるものとする。

この協定の締結を証するため、協定書二通を作成し、甲乙記名押印のうえ、各自その一通を所持するものとする。

２０１４年（平成２６年）１２月１日

甲　福山市東桜町３番５号
福　山　市
福山市長　　羽　田　　皓

乙　福山市三吉町南二丁目１１番２２号
一般社団法人　福山市医師会
会長　　土　屋　隆　宏

福山市南松永町二丁目８番１２号
一般社団法人　松永沼隈地区医師会
会長　　橘　髙　英　之

府中市鵜飼町４９６番地１
一般社団法人　府中地区医師会
会長　　池　田　　純

福山市神辺町下御領６８２番地１
一般社団法人　深安地区医師会
会長　　亀　川　陸　雄

# 災害時における葬祭資機材等の提供に関する協定書

福山市（以下「甲」という。）と社団法人全日本冠婚葬祭互助協会（以下「乙」という。）とは、福山市内に地震、風水害その他の災害が発生し、福山市災害対策本部が設置される災害時（以下「災害時」という。）における葬祭資機材等の提供に関し、次のとおり協定を締結する。

（趣旨）

第１条　この協定は、災害時に多数の死者が一時的かつ集中的に発生した場合における遺体の収容及び安置並びにこれらに必要な資機材、消耗品及び葬儀式場等の施設の提供について、甲の要請に基づく乙の協力に関し必要な事項を定めるものとする。

（業務の種類）

第２条　甲が乙に協力を要請する業務の種類は、次のとおりとする。

⑴　遺体の収容及び安置

⑵　遺体の収容及び安置に必要な資機材及び消耗品の提供

⑶　遺体の収容及び安置に必要な葬儀式場等の施設の提供

⑷　遺体搬送用寝台車及び霊柩車等の提供

⑸　甲が設置した避難場所における被災者に対する炊き出しや継続的な食事等（弁当等）の供給

⑹　入浴サービス・シャンプーサービス等の各種サービスの提供

⑺　その他災害時に必要な業務で乙が応じられるもの

（要請）

第３条　甲は、前条各号の業務について乙の協力を得ようとするときは、災害時における葬祭資機材等の提供要請書（別記様式第１号。以下「要請書」という。）により乙に要請するものとする。ただし、要請書により要請することが困難な場合は電話等で要請し、その後速やかに要請書を送付するものとする。

（業務の実施）

第４条　乙は、前条の規定による要請を受けたときは、甲の指示に従い第２条各号に掲げる業務について、乙のでき得る範囲内において協力を行うものとする。

（報告）

第５条　乙は、前条の規定により業務を実施したときは、災害時における要請業務実施報告書（別記様式第２号。以下「報告書」という。）を甲に提出するものとする。ただし、報告書を提出することが困難な場合は電話等で報告し、後日報告書を提出するものとする。

（経費の負担）

第６条　第４条の規定により乙が実施した業務（以下「実施業務」という。）に係る資機材及び消耗品の購入費及び賃借料並びに施設の使用料等の経費は、甲が負担するものとする。

２　前項の規定により甲が負担する経費の価格は、災害時の直前における適正価格を基準として、甲、乙協議して決定するものとする。

（経費の請求）

第７条　乙は、実施業務が完了したときは、実施業務の実績を集計し、前条第１項の経費の支払を、甲に一括して請求するものとする。

（経費の支払）

第８条　甲は、前条の規定により乙から請求があったときは、請求書を受理した日から３０日以内に当該請求に係る経費を乙が指定する先に支払うものとする。

（支援体制の整備）

第９条　乙は、災害時における円滑な協力体制が図れるよう、乙の広域応援体制及び情報伝達体制の整備に努めるものとする。

（通知）

第１０条　乙は、災害時における円滑な遺体の収容、安置等の協力が図れるよう、この協定により協力できる乙の会員名簿（別記様式第３号）を、毎年３月末までに甲に提出するものとする。

（連絡責任者）

第１１条　この協定の実施に関する連絡責任者は、甲にあっては総務部総務課長、乙にあっては中国ブロック長とする。

（秘密の保持）

第１２条　乙は実施業務により知り得た秘密を他人に漏らしてはならない。この協定の有効期間満了後も同様とする。

（協議）

第１３条　この協定に定めのない事項又は疑義が生じた事項については、その都度、甲、乙協議して定めるものとする。

（協定の有効期間）

第１４条　この協定の有効期間は、協定締結の日から１年間とする。ただし、この協定の有効期間満了前１月までに、甲、乙いずれからも何ら意思表示がないときは、さらに１年間この協定を更新するものとし、その後もまた同様とする。

この協定の締結を証するため、本書２通を作成し、甲、乙記名押印のうえ、各自その１通を保有する。

２００２年５月２３日

甲　福山市東桜町３番５号
　　福山市
　　福山市長　三　好　　章

乙　東京都港区虎ノ門三丁目６番２号
　　社団法人　全日本冠婚葬祭互助協会
　　会　長　　山　下　宗　吉

別記様式第１号（第３条関係）

年　　月　　日

社団法人全日本冠婚葬祭互助協会
会　長

福山市東桜町３番５号
福山市長　　印

災害時における葬祭資機材等の提供要請書

災害時における葬祭資機材等の提供に関する協定に基づいて、次のとおり要請します。

| | |
|---|---|
| 連　　絡　　先 | 電話 |
| 電話等による連絡日時 | 年　月　日　時　分 |
| 要　請　理　由 | |
| 要　請　内　容<br>（　内　　訳　） | |
| 要　請　期　間 | 年　月　日から　年　月　日 |
| 摘　　要 | |

別記様式第２号（第５条関係）

年　　月　　日

福 山 市 長　　様

社団法人全日本冠婚葬祭互助協会
会　長　　印

災害時における要請業務実施報告書

災害時における葬祭資機材等の提供に関する協定に基づいて、次のとおり要請業務を実施しました。

| | |
|---|---|
| 連　絡　先 | 電話 |
| 要請業務内容<br>（内　訳） | |
| 従　事　者 | 別　紙 |
| 使用資機材<br>消　耗　品<br>施　　設 | |
| 使用日数<br>室　　数 | 年　月　日から　年　月　日までの間　室<br>年　月　日から　年　月　日までの間　室 |
| 従事日数<br>走行距離 | 年　月　日から　年　月　日までの間<br>日数　　日、距離　　ｋｍ |
| 搬送回数<br>搬送人員 | 回数　　回<br>人数　　人 |
| そ　の　他 | |
| 摘　　要 | |

※　添付書類：実績内訳書

別記様式第３号（第１０条関係）

社団法人　全日本冠婚葬祭互助協会会員名簿

| 事業者名 | 代表者名 | 郵便番号 | 住　　所 | 電話番号<br>ＦＡＸ番号 |
|---|---|---|---|---|
| | | | | |
| | | | | |
| | | | | |
| | | | | |
| | | | | |
| | | | | |
| | | | | |
| | | | | |
| | | | | |
| | | | | |
| | | | | |
| | | | | |
| | | | | |
| | | | | |
| | | | | |
| | | | | |
| | | | | |
| | | | | |
| | | | | |
| | | | | |

# 災害時における避難所へのスタッフ派遣及び物資の提供に関する協定書

福山市（以下「甲」という。）と公益財団法人中国労働衛生協会（以下「乙」という。）とは、災害時における避難所生活者の健康を確保するため、避難所へのスタッフ派遣及び物資の提供に関し、次のとおり協定を締結する。

（目　的）

第１条　この協定は、乙が甲に対して行うスタッフ派遣及び物資の提供に関する必要な事項を定め、適宜・適切にこれを行うことにより災害時における避難生活者の健康を確保することを目的とする。

（協力の内容）

第２条　市内に災害が発生し、多数の者が、市が指定する場所で避難生活を余儀なくされた場合で、甲のみでは避難所生活者の健康確保に関する対応ができなくなったとき又は対応できなくなることが予想されるときは、甲は乙に対し、避難所へのスタッフ派遣及び物資の提供（以下「派遣等」という。）を要請することができるものとする。

（スタッフの派遣）

第３条　乙が甲に派遣するスタッフの職種は、次に掲げるものとする。

(1)　保健師

(2)　看護師

(3)　臨床検査技師

２　派遣されたスタッフは、次に掲げる活動を行うものとする。

(1)　避難者の健康に関する相談

(2)　自覚症状の確認

(3)　血圧及び脈拍の測定

（物資の提供）

第４条　乙が甲に対し提供する物資は、次の各号に掲げるものとする。

(1)　消毒用アルコール

(2)　マスク

(3)　その他、乙が提供可能なもの

（要請手続）

第５条　第２条第１項の規定による要請は、文書又は口頭により行うものとする。

２　乙は、前項の要請を受けたときは、可能な範囲で応じるものとする。

（物資の搬送）

第６条　物資の搬送は、原則として乙が行うものとし、乙は甲が指定した避難所に物資を搬送するものとする。

２　甲は避難所に職員を派遣し、乙と物資を確認の上、乙から引渡しを受けるものとする。

（費用の負担）

第７条　乙が甲に対して行った派遣等に要する費用は、乙が負担するものとする。

（有効期間）

第８条　この協定の有効期間は、本協定締結の日から１年間とし、有効期間満了の１月前までに、甲乙いずれからも申出がない場合は、更に１年間延長するものとし、以後も同様とする。

（庶務窓口）

第９条　この協定の庶務窓口は、甲にあっては福山市企画総務局総務部危機管理防災課、乙にあっては公益財団法人中国労働衛生協会福山検診所とするものとする。

２　甲及び乙は、毎年度当初に本協定に係る連絡担当者、連絡手段等について、相互に確認するものとする。

（協議）

第 10 条　本協定に定める事項について疑義が生じたときは、甲乙が協議の上、定めるものとする。

本協定の成立を証するため本協定書２通を作成し、甲乙記名押印の上、各１通を保有する。

２０１４年（平成２６年）１２月３日

甲　　福山市東桜町３番５号
　　福山市
　　福山市長　羽田　　皓

乙　　福山市引野町５丁目 14 番２号
　　公益財団法人中国労働衛生協会
　　理事長　　森政　征史

# 災害ボランティア活動支援に関する協定書

社会福祉法人福山市社会福祉協議会（以下「甲」という。）、一般社団法人福山青年会議所（以下「乙」という。）は、福山市内において地震、風水害その他の災害が発生した場合（以下「災害時」という。）における相互協力に関し、次のとおり協定を締結する。

（趣旨）

第１条　本協定は、甲、乙が、災害時において、災害ボランティア活動を支援し、効果的に活動を展開するため、相互に連携・協力する際に必要な事項を定めるものとする。

（協力内容）

第２条　甲、乙は、次に掲げる事項について相互に各組織の機能等を最大限に活用し協力を行う。

（１）被災状況や災害ボランティア活動支援に関する情報等の収集及び提供

（２）災害ボランティア活動支援用物資等の調達及び仕分け輸送の協力

（３）災害ボランティアセンターの運営への支援

（平常時の協力）

第３条　甲と乙は、平常時から相互に連携・協力し、以下の活動を行う。

（１）災害ボランティアセンターの設置・運営に関する情報等の共有

（２）災害ボランティアセンターの運営に関する協力など災害時における連携体制の確立

（３）災害ボランティアセンターの設置・運営訓練に関する協力

（４）その他、甲、乙が必要と認めた活動

（連絡会議の運営）

第４条　甲、乙は、相互の連携・協力のため、以下の方法で連絡会議を開催する。

（１）年１回以上の開催

（２）甲、乙が定める者の出席

（３）甲、乙の合意による関係者の出席

（体制の引継ぎ）

第５条　甲、乙いずれかの担当者又は災害活動に関わる体制が変更となる場合は、相互に報告するものとする。

（有効期間）

第６条　本協定の有効期間は、協定締結の日から１年間とする。ただし、当該期間の満了の日の３か月前までに、甲、乙のいずれからも解除又は変更の意思表示がないときは、更に１年間延長されるものとみなし、以後もこの例によるものとする。

（協議）

第７条　本協定に定めのない事項又は本協定に定める事項に関し疑義が生じたときは、甲、乙が協議のうえ、これを決定するものとする。

本協定の締結を証するため、本書を２通作成し、甲、乙がそれぞれ署名押印のうえ、各自その１通を保有する。

２０１９年（令和元年）６月２６日

甲　　住所　福山市三吉町南二丁目１１番２２号
福山すこやかセンター内
社会福祉法人福山市社会福祉協議会
会　長　　橋本　哲之

乙　　住所　福山市西町二丁目１０番１号
福山商工会議所７階
一般社団法人福山青年会議所
理事長　　藤本　　俊

# 災害時の鍼灸施術活動に関する協定書

福山市（以下「甲」という。）と一般社団法人広島県鍼灸師会（以下「乙」という。）は、福山市内で地震、風水害その他の災害が発生した場合（以下「災害時」という。）における、被災者等に実施する鍼灸施術活動に関し、次のとおり協定を締結する。

（目的）

第１条　この協定は、災害時に、甲の要請に基づき乙が実施する鍼灸施術活動について、必要な事項を定めることを目的とする。

（要請及び協力）

第２条　甲は、災害時に被災者への援護活動を行う上で、鍼灸施術活動の必要があると認めた場合は、乙に対して協力を要請する。

２　乙は、前項の規定による要請を受けたときは、甲が設置する避難所、その他甲が指定する場所（以下「避難所等」という。）へ第３条に規定する活動を実施する者を派遣し、当該活動を実施するとともに、その実施結果を甲に報告するものとする。

３　前項の派遣に伴う輸送は、原則、乙が行うものとする。

（活動内容）

第３条　鍼灸施術活動の内容は、次のとおりとする。

（1）避難所等における被災者に対する鍼灸施術活動

（2）前号の活動に付随する健康相談及び健康状態の観察（血圧測定、体温測定）

（3）災害対応従事者の疲労回復の支援

（4）その他、甲が必要と認める事項

（施設及び医療材料等）

第４条　前条の活動ために必要な施設及び設備は、甲が可能な範囲で提供するものとし、使用する医薬品、医療・衛生材料及び必要な機器は、原則、乙が準備し持参する。

（施術料）

第５条　この協定に基づく鍼灸施術活動に係る施術料は無料とする。

（協定期間）

第６条　この協定の有効期間は、２０１９年（令和元年）７月５日から２０２０年（令和２年）３月３１日までとする。ただし、有効期間満了の日の１か月前までに、甲又は乙から申出がないときは、１年間延長するものとし、以後もまた同様とする。

（その他）

第７条　この協定に定めのない事項又はこの協定の内容について疑義が生じたときは、その都度甲乙協議の上、定めるものとする。

本協定締結の証として、本協定書２通を作成し、甲乙代表者記名押印の上、各１通を保管する。

２０１９年（令和元年）７月５日

甲　福山市東桜町３番５号
福山市
福山市長　　枝廣　直幹

乙　福山市新市町大字新市７０９番地
一般社団法人広島県鍼灸師会
会　　長　　岡田　輔治郎

# 災害発生時における福祉避難所の設置運営に関する協定

福山市（以下「甲」という。）と社会福祉法人　〇〇会（以下「乙」という。）は、災害発生時における福祉避難所の設置運営に関して、次のとおり協定を締結する。

（目的）

第１条　この協定は、福山市内に大規模な地震、風水害及びその他の災害が発生した場合における要配慮者への避難支援について、甲が乙に対して福祉避難所の設置運営に関する協力を要請することができること、及びその場合の手続きを定めるものとする。

（対象者）

第２条　この協定における避難支援の対象となる者（以下「対象者」という。）は、福祉施設や医療機関に入所又は入院するに至らない在宅の要配慮者で、一般の避難所生活において何らかの特別な配慮を必要とする者及びその者を介護する者をいう。

（受け入れの要請）

第３条　甲は、災害時において、前条の対象者を把握した場合は、乙に対し、当該対象者の受入れを要請するものとする。

２　乙は、甲からの要請に出来る限り応じるよう努めるものとする。

（指定する施設）

第４条　福祉避難所を設置する福祉施設は、別表のとおりとする。

（手続き）

第５条　第３条の要請は、次に掲げる事項を記載した書面をもって行うものとする。ただし、緊急を要する場合は、この限りでない。

（１）対象者の住所、名前、心身の状況、連絡先等

（２）身元引受人の住所、名前、連絡先

（福祉避難所の開設）

第６条　乙は、第３条の要請を受けたときは、対象施設の職員の参集状況及び対象施設の被災状況に応じて、福祉避難所を開設するものとする。

（福祉避難所の運営）

第７条　乙は、対象者への相談等に応じるとともに日常生活上の支援や状況の急変等に応じての関係機関への連絡又は斡旋を行うものとする。

（経費の負担）

第８条 福祉避難所の開設に伴う福祉避難所の管理運営に要する経費は、所要の実費を甲が負担するが、介護保険法又は障害者の日常生活及び社会生活を総合的に支援するための法律

の例により算定したショートステイの単価を超えないものとする。

（管理運営の期間）

第９条 この協定における福祉避難所の管理運営の期間は、災害発生時から一般の避難所が閉鎖するまでの期間とする。ただし、特段の事情のあるときはこの限りでない。

（受入可能人数の把握）

第 10 条　甲は、平常時から乙の施設における受入可能人数を把握しておくものとする。

（対象者の移送）

第 11 条　甲の要請に基づき、乙が受入れを了承した場合、福祉避難所への対象者の移送は、原則として当該対象者の家族等が行うものとする。

（個人情報の保護）

第 12 条 乙は、福祉避難所の管理運営に当たり業務上知り得た対象者又はその家族等の固有の情報を、対象者等の生命身体に危険のある場合を除き外部に漏らしてはならない。

（協定の解除）

第 13 条 甲は、乙がこの協定に基づく指示に違反したことにより、この協定の目的を達成することができないと認めるときは、これを解除できるものとする。

（協定締結期間）

第 14 条 この協定の締結期間は　　年（令和〇〇年）３月３１日までとする。ただし、甲乙いずれかより期間満了の１月前までに異議の申し立てがない限り、なお、１年間効力を有するものとし、以降も同様とする。

（疑義の解決）

第 15 条 この協定に定める事項その他業務上の必要な事項について疑義が生じた場合は、甲、乙協議の上、解決に努めるものとする。

この協定の締結を証するため、本書２通を作成し、甲、乙双方記名押印の上、各自１通を保有するものとする。

年（令和　　年）　　月　　日

甲　　広島県福山市東桜町３番５号
　　福山市長　　枝広　直幹

乙

（協定施設一覧）

| No. | 施　　設　　名 | 住所 |
|---|---|---|
| 1 | 宣山荘 | 駅家町大字大橋 1036 番地 3 |
| 2 | 悠芳苑 | 熊野町乙甲 1630 番地 |
| 3 | 桜 | 神村町５２３４番地３ |
| 4 | ジョイトピアおおさ | 新市町大字下安井 3500 番地 |
| 5 | ジョイトピアしんいち | 新市町大字下安井 3510 番地 |
| 6 | 静方園 | 神辺町字湯野 30 番地 9 |
| 7 | 鳥還荘 | 沼隈町大字中山南 265 番地 2 |
| 8 | 幸楽園 | 蔵王町字大山 159 番地 14 |
| 9 | 藤江荘 | 藤江町 231 番地 1 |
| 10 | 新山荘 | 駅家町大字新山 3578 番地 2 |
| 11 | リーフ新市 | 新市町大字戸手 2327 番地 |
| 12 | リーフ神辺 | 神辺町大字川北 1482 番地 |
| 13 | 手城福助苑 | 手城町三丁目 10 番 13 号 |
| 14 | サンサンホーム | 神辺町字東中条 610 番地 16 |
| 15 | 福山福寿園 | 赤坂町大字早戸 1483 番地 |
| 16 | エクセル鞆の浦 | 田尻町 4115 番地 |
| 17 | エクセル福山 | 水呑町 4433 番地 |
| 18 | 夢ハウス | 港町二丁目 12 番 1 号 |
| 19 | 松風園 | 加茂町字上加茂 33 番地 |
| 20 | むつみ苑 | 内海町ロ 2825 番地 3 |
| 21 | プレジール箕島 | 箕島町 7504 番地 3 |
| 22 | アルカディアせんだ | 千田町二丁目 5 番 10 号 |
| 23 | くさど | 草戸町五丁目 8 番 24 号 |
| 24 | しんがい | 新涯町三丁目 19 番 27 号 |
| 25 | ひかり | 草戸町三丁目 6 番 1 号 |
| 26 | ゆめの杜 | 千田町大字千田 2591 番地 1 |
| 27 | すず | 駅家町大字法成寺 108 番地 1 |
| 28 | 陽のあたる家 | 大門町三丁目 7 番 10 号 |
| 29 | 介護老人保健施設　ぬまくま | 沼隈町中山南 469 番地 3 |
| 30 | ケアハウス飛鳥苑 | 芦田町大字福田 189 番地 1 |
| 31 | 特別養護老人ホーム　あぶと健生苑 | 沼隈町大字能登原字明神 1436 番地 1 |
| 32 | 短期入所生活介護事業所　あぶと健生苑（福利厚生棟） | 沼隈町大字能登原字明神 1436 番地 1 |
| 33 | 特別養護老人ホーム　生寿園 | 東村町 1775 番地 |
| 34 | 「ゼノ」やまびこ学園成人部 | 沼隈町草深 1212 番地 |
| 35 | 指定障害者支援施設　「ゼノ」なごみの家 | 沼隈町草深 1106 番地 1 |
| 36 | ゆめサポート・バク | 神辺町東中条 301 番地 6 |
| 37 | あかつき | 神辺町八尋 951 番地 4 |
| 38 | ゆめの木・わかば | 沼隈町草深 1694 番地 1 |
| 39 | 「ゼノ」Home 青雲 | 沼隈町草深 1228 番地 |
| 40 | 障害者支援施設　ローズ東村 | 東村町 130 番地 5 |
| 41 | 希望の広場 | 大門町六丁目 15 番 13 号 |
| 42 | 障害福祉サービス事業所　風 | 千田町二丁目 15 番 25 号 |
| 43 | いこいの家 | 加茂町上加茂 816 番地 1 |
| 44 | 春日寮 | 青葉台一丁目 20 番 1 号 |

| No. | 施　　設　　名 | 住所 |
|---|---|---|
| 45 | ウイズ | 加茂町上加茂 805 番地 1 |
| 46 | 青葉 | 青葉台一丁目 20 番 1 号 |
| 47 | せんだんの家 | 加茂町上加茂 811 番地 |
| 48 | ほほえみ | 加茂町上加茂 805 番地 1 |
| 49 | しんふぉにい | 三吉町五丁目 1 番 45 号 |
| 50 | コミュニティホーム加茂 | 加茂町上加茂 811 番地 |
| 51 | 社会福祉法人一れつ会　法人本部棟 | 加茂町上加茂 811 番地 |
| 52 | あんずの家 | 御幸町上岩成 845 番地 1 |
| 53 | あゆみ苑成人寮 | 水呑町 187 番地 |
| 54 | 福山六方学園(多目的室) | 水呑町 187 番地 |
| 55 | サポートセンター友の家 | 水呑町 2157 番地 |
| 56 | ONEーすてっぷ | 卸町 11 番 4 号 |
| 57 | さわらび | 水呑町 1040 番地 1 |
| 58 | 障害者支援施設　神辺ホーム | 神辺町西中条 1288 番地 |
| 59 | みゆき広場 | 御幸町下岩成 248 番地 1 |
| 60 | ジョイジョイワークたかにし | 高西町四丁目 3 番 69 号 |
| 61 | ジョイジョイワークあすか | 今津町三丁目 7 番 6 号 |
| 62 | ジョイジョイワークわおん | 駅家町大字倉光 579 番地 1 |
| 63 | 久松共働センター | 久松台三丁目 1 番 39 号 |
| 64 | 福山共働センター | 御幸町上岩成 731 番地 |
| 65 | ジョイ・ジョイ・ワーク引野 | 引野町南一丁目 6 番 11 号 |
| 66 | 広島県立福山若草園 | 水呑町 4357 番地 水呑三新田 42 番 1 号 |
|  | （法人所在地） | (広島県東広島市西条町田口 295-3 番地) |
| 67 | 広島県立福山特別支援学校 | 津之郷町 280 番地 3 号 |
| 68 | 広島県立福山北特別支援学校 | 加茂町下加茂 7006 番地 |
| 69 | 広島県立沼隈特別支援学校 | 沼隈町上山南 736 番地 3 |
|  | 69 |  |

# 災害等情報の放送に関する協定

（趣旨）

第１条　福山市（以下「甲」という。）と、（株）エフエムふくやま（以下「乙」という。）とは、各種の災害から市民の生命、身体及び財産を保護するため、平常時及び災害時において、甲は乙に対して放送の依頼を行い、乙はこれに協力するものとする。

（依頼内容）

第２条　甲は、次の事項に関して乙に放送依頼を行うものとする。

１　平常時における放送

災害に対する日頃からの備え等、市民の防災意識の高揚、啓発に関する放送

２　災害時における放送

各種の災害情報

（放送依頼）

第３条　甲は乙に対して放送依頼をしようとするときは、別紙様式により文書で行うものとする。但し緊急の場合は電話、ＦＡＸによることができるものとする。

（協力）

第４条　乙は、前条による依頼があった場合は、最大限これに協力するものとする。

（協議）

第５条　この協定の実施について疑義が生じたときは、その都度甲乙双方協議を行い定めるものとする。

（有効期間）

第６条　この協定は、甲乙協議のうえ特別の定めをする場合を除きその効力を持続するものとする。

この協定を証するため、本書２通を作成し甲乙記名押印のうえ各自１通を保有するものとする。

１９９７年（平成９年）２月１４日

甲　福山市東桜町３番５号
福山市
代表者　福山市長　三 好　　章

乙　福山市西町二丁目１０番１号
株式会社エフエムふくやま
代表取締役社長　鈴 木　　康 平

## 災害等放送依頼書

年　　月　　日

エフエムふくやま
代表取締役社長　　様

福　山　市　長
（災害対策本部長）

災害等情報の放送に関する協定第３条に基づき放送の依頼をします。
（郵送・電話・ＦＡＸ）

| |
|---|
| １　依頼責任者　　職・氏名 |
| ２　放送依頼の理由 |
| ３　希望する放送日時 |
| ４　放送文 |
| ５　その他必要事項 |

# 緊急情報放送設備の使用に関する協定書

福山市（以下「甲」という。）と株式会社エフエムふくやま（以下「乙」という。）とは、緊急情報放送設備の使用に関して次のとおり協定を締結する。

（目的）

第１条　この協定は、福山市における災害の発生を予防するとともに、災害による被害の軽減を図り、もって市民の安全確保に寄与することを目的とする。

（定義）

第２条　この協定における用語の意義は、次のとおりとする。

⑴　「災害」とは、台風、集中豪雨、地震、大規模火災、危険物の爆発その他の非常の事態をいう。

⑵　「緊急情報放送」とは、第１条の目的を達成するために、甲の要請に基づき乙が必要と認めたときに、乙の所有する放送設備を使用して、乙が行う他の放送に優先して行う臨時の放送をいう。

（運用）

第３条　緊急情報放送の運用に当たっては、乙の放送局としての編成権を尊重し、次に定める手順により実施するものとする。

⑴　乙の有人時間（乙の番組編成により変動するが、概ね午前７時から午後７時までの間）

ア　甲は、ファクシミリ又は電話連絡により、乙が運用するスタジオあてに、緊急情報放送である旨を明示してその概要を送付する。

イ　乙は、緊急情報放送の概要を受信したときは、その内容を甲に確認したうえで、直ちに他の放送に優先してこれを放送する。第一報以降においても状況を把握し、適時繰り返し放送を行う。

ウ　甲は、乙との協議により、放送中の番組に割り込み、緊急情報放送の訓練を行う。

⑵　前号に掲げる時間以外の時間又は特別の事情によりスタジオが無人となる時間

ア　甲は、緊急情報放送を必要とすると認めたときは、乙の責任者に緊急情報放送の内容を連絡し、その了承を得たうえで、放送中の番組に割り込み、緊急情報放送を行う。

イ　甲は、緊急情報放送を行ったときは、その実施日時及び内容を速やかに文書により乙に報告するものとする。

ウ　緊急情報放送による災害予想規模により乙の社員が出社した場合は、乙から甲に直ちに連絡をとるものとし、その後は乙の有人時間とみなし、前号による放送に切り替え緊急情報放送を継続する。

（緊急情報放送の結果の責任）

第４条　緊急情報放送を行った結果の社会に及ぼす影響については、甲、乙ともにその責任を負うものとする。

（費用の負担）

第５条　乙に設置する緊急情報放送設備の費用は乙の負担とし、その点検、更新などに要する経費もこれに準ずる。

２　甲が乙の放送中の番組に割り込むために使用する電話機の設置及び維持に要する費用並

びに回線使用料は、甲の負担とする。

３　その他緊急情報放送に要する費用負担は、甲、乙が協議し決定する。

４　緊急情報放送の実施により、同時刻に予定していたコマーシャルが放送できなかったときは、乙と当該広告主との協議によりその解決を図るものとする。

（協議）

第６条　この協定に定めのない事項又は疑義が生じた事項については、甲、乙誠意をもって協議し決定する。

（協定の改定）

第７条　この協定は、甲又は乙の発議により、双方協議のうえ改定することができる。

（協定の期間）

第８条　この協定の効力は、協定締結の日から２００１年３月３１日までとする。

ただし、協定期間の満了の１か月前までに甲又は乙から異議申立てがない場合は、引き続き１年間延長するものとし、以降も同様とする。

この協定の締結を証するため、本通２通を作成し、甲、乙記名押印のうえ、各１通を所有する。

２０００年９月１日

甲　福山市東桜町３番５号
福山市
福山市長　三 好　章

乙　福山市西町二丁目１０番１号
株式会社　エフエムふくやま
代表取締役社長　鈴 木　康 平

# 災害時におけるアマチュア無線の活用に関する協定書

福山市（以下「甲」という。）と、福山アマチュア無線赤十字奉仕団（以下「乙」という。）とは、福山市内で発生した災害時におけるアマチュア無線の活用に関し、次のとおり協定を締結する。

（趣旨）

第１条　この協定は、福山市内において災害が発生し、又は発生するおそれがあるとき（以下「災害発生時等」という。）に甲が行う情報収集等に対する乙の協力に関し、必要な事項を定めるものとする。

（協力等）

第２条　甲は、災害発生時等に乙の協力が必要であると認められるとき、アマチュア無線を活用して災害情報の収集及び伝達（以下「災害通信」という。）に関し、乙に協力を要請する。

２　災害状況により緊急を要すると判断し、第１項の要請を待たずに乙が災害通信を行った場合、甲の要請があったものとみなす。

（災害情報等の報告）

第３条　乙は、災害通信を行った場合、甲に報告するものとし報告場所は福山市災害対策本部とする。

（補償）

第４条　甲は、乙の団員が災害情報活動等により負傷等した場合は福山市市民活動総合補償保険制度により補償する。

（協議）

第５条　この協定の実施について疑義が生じたときは、その都度甲乙双方協議を行い定めるものとする。

（有効期間）

第６条　この協定は、甲乙協議のうえ特別の定めをする場合を除きその効力を持続するものとする。

この協定を証するため、本書２通を作成し甲乙記名押印のうえ各自１通を保有するものとする。

２００５年（平成１７年）６月２０日

甲　福山市東桜町３番５号
　　福山市
　　代表者　福山市長　羽　田　　皓

乙　深安郡神辺町道上２０６２－５
　　福山アマチュア無線赤十字奉仕団
　　代表者　団長　　世　良　善　美

# 災害に係る情報発信等に関する協定

福山市及びヤフー株式会社（以下「ヤフー」という。）は、災害に係る情報発信等に関し、次のとおり協定（以下「本協定」という。）を締結する。

（本協定の目的）

第１条　本協定は、福山市の区域内（以下「市内」という。）における地震、津波、台風、豪雨、洪水、暴風その他の災害に備え、福山市がその住民に対して必要な情報を迅速に提供し、かつ福山市の行政機能の低下を軽減させるため、福山市とヤフーが互いに協力して様々な取組を行うことを目的とする。

（本協定における取組）

第２条　本協定における取組の内容は、次のとおりとする。

(1)　ヤフーは、福山市が運営するホームページの災害時のアクセス負荷の軽減を目的として、福山市が運営するホームページのキャッシュサイトをヤフーサービス上に掲載し、一般の閲覧に供するものとする。

(2)　福山市は、市内の避難所等の防災情報をヤフーに提供し、ヤフーは、これらの情報を平常時からヤフーサービス上に掲載するなどして、一般に広く周知するものとする。

(3)　福山市は、市内の避難勧告、避難指示等の緊急情報をヤフーに提供し、ヤフーは、これらの情報をヤフーサービス上に掲載するなどして、一般に広く周知するものとする。

(4)　福山市は、災害発生時の市内の被害状況、ライフラインに関する情報及び避難所におけるボランティア受入れ情報をヤフーに提供し、ヤフーは、これらの情報をヤフーサービス上に掲載するなどして、一般に広く周知するものとする。

(5)　福山市は、市内の避難所等における必要救援物資に関する情報をヤフーに提供し、ヤフーは、この必要救援物資に関する情報をヤフーサービス上に掲載するなどして、一般に広く周知するものとする。

(6)　ヤフーは、ヤフーの提供するブログサービスおいて、福山市が運営するブログ（以下「災害ブログ」という。）にアクセスするための web リンクをヤフーサービス上に掲載するなどして、災害ブログを一般に広く周知するものとする。

(7)　福山市は、市内の避難所に避難している避難者の名簿を作成する場合には、ヤフーが提示する所定のフォーマットを用いて名簿を作成するものとする。

２　前項各号の取組の具体的な内容及び方法については、災害の状況等を考慮に入れ、福山市及びヤフーの両者の協議により決定するものとする。

３　福山市及びヤフーは、第１項各号の事項が円滑になされるよう、お互いの窓口となる連絡先及びその担当者名を相手方に連絡するものとし、これに変更があった場合は、速やかに相手方に連絡するものとする。

４　第１項各号に関する事項及び同項に記載のない事項についても、福山市及びヤフーは、両者で適宜協議を行い、決定した取組を随時実施するものとする。

（費用）

第３条　前条に基づく福山市及びヤフーの取組は、別段の合意がない限り無償で行われるものとし、それぞれの取組に係る旅費、通信費その他一切の経費は、各自が負担するものとする。

（情報の周知）

第４条　ヤフーは、福山市から提供を受けた情報について、福山市が特段の留保を付さない限り、本協定の目的を達成するため、ヤフーが適切と判断する方法（提携先への提供、ヤフーサービス以外のサービス上での掲載等を含む。）により、一般に広く周知することができる。ただし、ヤフーは、本協定の目的以外のために二次利用をしてはならないものとする。

（本協定の公表）

第５条　本協定締結の事実及び本協定の内容を公表する場合、福山市及びヤフーは、その時期、方法及び内容について、両者で別途協議の上、決定するものとする。

（本協定の期間）

第６条　本協定の有効期間は、本協定の締結の日から１年間とし、期間満了前までにいずれかの当事者から他の当事者に対し、期間満了によって本協定を終了する旨の書面による通知がなされない限り、本協定はさらに 1 年間自動的に更新されるものとし、以後も同様とする。

（協議）

第７条　本協定に定めのない事項及び本協定に関して疑義が生じた事項については、福山市とヤフーが、誠実に協議して解決を図る。

本協定締結の証として本書２通を作成し、福山市とヤフー両者記名押印のうえ各１通を保有する。

２０１２年（平成２４年）１１月３０日

福山市：広島県福山市東桜町３番５号
福山市
代表者　福 山 市 長　　羽　田　皓

ヤフー：東京都港区赤坂九丁目７番１号
ヤフー株式会社
代表者　代表取締役　　宮　坂　学

# 特設公衆電話の設置・利用に関する覚書

福山市（以下「甲」という。）と西日本電信電話株式会社（以下「乙」という。）は、大規模災害等が発生した際に乙の提供する非常用電話（以下「特設公衆電話」という。）の設置及び利用・管理等に関し、次のとおり覚書を締結する。

（目的）

第１条　本覚書は、災害の発生時において、甲乙協力の下、被災者等の通信の確保を目的とする。

（用語の定義）

第２条　本契約に規定する「災害の発生」とは、強度の地震等の発生により都道府県が災害救助法を適用する地域において、広域停電が発生していること、または同様の事象の発生により社会の混乱が発生していることをいう。

２　本契約に規定する「特設公衆電話」とは、甲乙協議のうえ定めた設置場所に電気通信回線及び電話機接続端子を施設し、災害の発生時に電話機を接続することで被災者又は帰宅困難者等へ通信の提供を可能とするものをいう。

（通信機器の管理）

第３条　甲は、本契約にもとづき、災害発生時に即座に利用が可能な状態となるよう電話機を適切な場所に保管の上、管理することとする。

（屋内設備の管理及び破損）

第４条　甲は、特設公衆電話の配備に必要な設備（電話機、及び端子盤、配管、引込柱等）を設置し、乙が設置する屋内配線（モジュラージャックを含む。以下同じ。）とともに、災害発生時に即座に利用が可能な状態となるよう維持に努めることとする。

２　屋内配線や保安器、引込線等の乙が設置する設備が甲の故意または重過失により破損した場合は、甲は乙に速やかに書面をもって報告することとする。なお、乙に対する修復に係る費用の支払については、原則、甲が負担するものとする。

（特設公衆電話の設置）

第５条　特設公衆電話の設置に係る電気通信回線数については、甲乙協議の上、乙が決定することとし、設置場所・回線数等の必要な情報は、別紙１「避難所特設公衆電話一覧表」に定めて、甲乙互いに保管するものとする。なお、保管にあたっては、甲乙互いに情報管理責任者を任命し、その氏名等を別紙２「情報管理責任者通知書」に定めて相互に通知することとする。

２　設置に係る費用については、特設公衆電話の配備に必要な設備（電話機、及び端子盤、配管、引込柱等）を甲が負担し、屋外配線・屋内配線は乙の負担とする。

（特設公衆電話の移転、廃止等）

第６条　甲は、特設公衆電話の設置された場所の閉鎖、移転等の発生が明らかになった場合は、速やかにその旨を乙に書面をもって報告しなければならない。また、新たな設置場所を設ける場合は、甲は乙に対し報告することに努めるものとする。

（定期試験の実施）

第７条　甲および乙は、年に１回を目安として、災害発生時に特設公衆電話が速やかに設置できるよう、別紙３「特設公衆電話の定期試験仕様書」に定める接続試験を実施することとする。

（故障発見時の扱い）

第８条　甲および乙は、特設公衆電話を設置する電気通信回線について何らかの異常を発見した場合は、速やかに相互に確認しあい、故障回復に向け協力するものとする。

（特設公衆電話の開設）

第９条　特設公衆電話の利用の開始については乙が決定するものとし、甲は特設公衆電話を速やかに設置し、被災者もしくは帰宅困難者等の通信確保に努めるものとする。ただし、設置場所の存在する地域において大規模災害が発生し、 甲と乙で連絡が取れない場合は、甲の判断により、利用を開始することができるものとする。

（特設公衆電話の利用）

第１０条　甲は、特設公衆電話を開設した場合、利用者の適切な利用が行われるよう、可能な限り利用者の誘導に努めるものとする。

（特設公衆電話の利用の終了）

第１１条　特設公衆電話の利用の終了については甲乙協議のうえ乙が決定するものとし、甲は特設公衆電話を速やかに撤去するものとする。ただし、乙が利用終了を通知する前に、避難所を閉鎖した場合においては、甲はすみやかに特設公衆電話を撤去し、 甲は乙に対し撤去した場所の連絡を行うこととする。

（目的外利用の禁止）

第１２条　甲は、第７条に規定する定期試験及び第９条に規定する開設を除き、特設公衆電話の利用を禁止するものとする。

２　乙は特設公衆電話の利用状況について、定期的に検査することとする。

３　甲は、乙より目的外利用の実績の報告があった場合は、速やかに当該利用が発生しないよう措置を講じ、その旨を乙に報告するものとし、甲の目的外利用により発生した分の利用料は、甲が負担するものとする。

４　前項の措置にかかわらず、甲の目的外利用が継続する場合は、抜本的な措置を甲乙協議のうえ講ずるものとする。この場合において、特設公衆電話の撤去を行うこととなった場合は、

撤去に関する工事費用等は、甲が負担するものとする。

（協議事項）

第１３条　本覚書に定めのない事項又は本覚書の解釈に疑義が生じた場合は、甲乙誠意をもって協議のうえ定めるものとする。

本覚書を証するため、本書２通を作成し、甲乙記名押印のうえ、各自がその１通を保有する。

２０１４年（平成２６年）２月７日

甲　　広島県福山市東桜町３番５号
　　福山市
　　福山市長　　羽　田　　皓

乙　　広島県広島市中区基町６番７７号
　　西日本電信電話株式会社
　　広島支店長　　黒　田　　吉　広

## 福山市　屋内避難施設　１２０施設　１３８回線

| Ｎｏ | 地域 | 名称 | 市町村名町丁目名<br>・番（番地）・号 | 設置場所 | 設置台数 |
|---|---|---|---|---|---|
| 1 | 中部 | 東小学校 | 福山市東町3-7-49 | 体育館 | 1 |
| 2 | 中部 | 西小学校 | 福山市西町1-14-17 | 体育館 | 1 |
| 3 | 中部 | 南小学校 | 福山市明治町4-1 | 体育館 | 1 |
| 4 | 中部 | 霞小学校 | 福山市霞町3-8-1 | 体育館 | 1 |
| 5 | 中部 | 川口小学校 | 福山市川口町2-2-1 | 体育館 | 1 |
| 6 | 中部 | 多治米小学校 | 福山市多治米町5-15-15 | 体育館 | 1 |
| 7 | 中部 | 手城小学校 | 福山市南手城町4-5-10 | 体育館 | 1 |
| 8 | 中部 | 深津小学校 | 福山市東深津町2-5-1 | 体育館 | 1 |
| 9 | 中部 | 樹徳小学校 | 福山市木之庄町1-1-63 | 体育館 | 1 |
| 10 | 中部 | 旭小学校 | 福山市入船町1-2-1 | 体育館 | 1 |
| 11 | 中部 | 光小学校 | 福山市草戸町4-14-1 | 体育館 | 1 |
| 12 | 中部 | 箕島小学校 | 福山市箕島町325 | 体育館 | 1 |
| 13 | 中部 | 曙小学校 | 福山市曙町5-16-3 | 体育館 | 1 |
| 14 | 中部 | 桜丘小学校 | 福山市北吉津町5-6-15 | 体育館 | 1 |
| 15 | 中部 | 西深津小学校 | 福山市西深津町5-1-1 | 体育館 | 1 |
| 16 | 中部 | 久松台小学校 | 福山市久松台1-9-1 | 体育館 | 1 |
| 17 | 中部 | 新涯小学校 | 福山市新涯町3-18-1 | 体育館 | 1 |
| 18 | 中部 | 川口東小学校 | 福山市東川口町5-13-46 | 体育館 | 1 |
| 19 | 中部 | 東中学校 | 福山市三吉町南2-10-2 | 体育館 | 1 |
| 20 | 中部 | 城北中学校 | 福山市木之庄町4-1-1 | 体育館 | 1 |
| 21 | 中部 | 城南中学校 | 福山市光南町3-4-1 | 体育館 | 1 |
| 22 | 中部 | 鷹取中学校 | 福山市草戸町4-4-1 | 体育館 | 1 |
| 23 | 中部 | 城東中学校 | 福山市東深津町3-17-33 | 体育館 | 1 |
| 24 | 中部 | 中央中学校 | 福山市西深津町5-22-1 | 体育館 | 1 |
| 25 | 中部 | 誠之中学校 | 福山市新涯町6-14-1 | 体育館 | 1 |
| 26 | 中部 | ふくやま芸術文化ホール<br>リーデンローズ | 福山市松浜町2-1-10 | 文化ホール | 1 |
| 27 | 中部 | 福山市体育館 | 福山市草戸町5-12-4 | 体育館 | 3 |
| 28 | 中部 | 市民参画センター | 福山市本町1-35 | その他 | 2 |
| 29 | 東部 | 一ツ橋中学校 | 福山市東手城町1-4-1 | 体育館 | 1 |
| 30 | 東部 | 引野小学校 | 福山市引野町4032 | 体育館 | 1 |
| 31 | 東部 | 蔵王小学校 | 福山市蔵王町4-16-1 | 体育館 | 1 |
| 32 | 東部 | 千田小学校 | 福山市千田町3-16-26 | 体育館 | 1 |
| 33 | 東部 | 御幸小学校 | 福山市御幸町森脇140 | 体育館 | 1 |
| 34 | 東部 | 大津野小学校 | 福山市大門町日之出丘3043 | 体育館 | 1 |
| 35 | 東部 | 坪生小学校 | 福山市坪生町1-42-1 | 体育館 | 1 |
| 36 | 東部 | 春日小学校 | 福山市春日町浦上2002 | 体育館 | 1 |
| 37 | 東部 | 伊勢丘小学校 | 福山市伊勢丘5-7-1 | 体育館 | 1 |
| 38 | 東部 | 旭丘小学校 | 福山市引野町南2-17-1 | 体育館 | 1 |
| 39 | 東部 | 緑丘小学校 | 福山市春日町5-15-1 | 体育館 | 1 |
| 40 | 東部 | 長浜小学校 | 福山市引野町5401 | 体育館 | 1 |
| 41 | 東部 | 野々浜小学校 | 福山市大門町7-13-1 | 体育館 | 1 |
| 42 | 東部 | 幕山小学校 | 福山市幕山台2-17-1 | 体育館 | 1 |
| 43 | 東部 | 日吉台小学校 | 福山市日吉台1-15-1 | 体育館 | 1 |
| 44 | 東部 | 大谷台小学校 | 福山市大門町大門7580 | 体育館 | 1 |
| 45 | 東部 | 幸千中学校 | 福山市御幸町中津原1270 | 体育館 | 1 |
| 46 | 東部 | 鳳中学校 | 福山市伊勢丘6-5-1 | 体育館 | 1 |

| | | | | | |
|---|---|---|---|---|---|
| 47 | 東部 | 培遠中学校 | 福山市春日町3-15-18 | 体育館 | 1 |
| 48 | 東部 | 大門中学校 | 福山市城興ヶ丘8-1 | 体育館 | 1 |
| 49 | 東部 | 東朋中学校 | 福山市幕山台7-24-1 | 体育館 | 1 |
| 50 | 西部 | 神村小学校 | 福山市神村町3369 | 体育館 | 1 |
| 51 | 西部 | 本郷小学校 | 福山市本郷町1040-1 | 体育館 | 1 |
| 52 | 西部 | 東村旧学校施設 | 福山市東村町2543 | 体育館 | 1 |
| 53 | 西部 | 遺芳丘小学校 | 福山市今津町1561 | 体育館 | 1 |
| 54 | 西部 | 松永小学校 | 福山市松永町6-7-11-8 | 体育館 | 1 |
| 55 | 西部 | 柳津小学校 | 福山市柳津町5-2-25 | 体育館 | 1 |
| 56 | 西部 | 金江小学校 | 福山市金江町金見3552-1 | 体育館 | 1 |
| 57 | 西部 | 藤江小学校 | 福山市藤江町2894 | 体育館 | 1 |
| 58 | 西部 | 大成館中学校 | 福山市神村町10004 | 体育館 | 1 |
| 59 | 西部 | 松永中学校 | 福山市松永町2-24-16 | 体育館 | 1 |
| 60 | 西部 | 精華中学校 | 福山市金江町金見1921 | 体育館 | 1 |
| 61 | 南部 | 泉小学校 | 福山市山手町7-13-63 | 体育館 | 1 |
| 62 | 南部 | 津之郷小学校 | 福山市津之郷町津之郷1322 | 体育館 | 1 |
| 63 | 南部 | 赤坂小学校 | 福山市赤坂町赤坂7267-2 | 体育館 | 1 |
| 64 | 南部 | 瀬戸小学校 | 福山市瀬戸町地頭分1377 | 体育館 | 1 |
| 65 | 南部 | 熊野小学校 | 福山市熊野町乙1132 | 体育館 | 1 |
| 66 | 南部 | 水呑小学校 | 福山市水呑町1919 | 体育館 | 1 |
| 67 | 南部 | 高島小学校 | 福山市田尻町2248 | 体育館 | 1 |
| 68 | 南部 | 鞆の浦学園（旧鞆小学校） | 福山市鞆町後地1240-1 | 体育館 | 1 |
| 69 | 南部 | 旧走島小学校 | 福山市走島町49 | 体育館 | 1 |
| 70 | 南部 | 山手小学校 | 福山市山手町1-5-1 | 体育館 | 1 |
| 71 | 南部 | 明王台小学校 | 福山市明王台1-2-16 | 体育館 | 1 |
| 72 | 南部 | 済美中学校 | 福山市赤坂町赤坂7267-2 | 体育館 | 1 |
| 73 | 南部 | 向丘中学校 | 福山市水呑向丘107 | 体育館 | 1 |
| 74 | 南部 | 鞆の浦学園（旧鞆中学校） | 福山市鞆町後地371-1 | 体育館 | 1 |
| 75 | 南部 | 旧走島中学校 | 福山市走島町58 | 体育館 | 1 |
| 76 | 南部 | 城西中学校 | 福山市山手町3000 | 体育館 | 2 |
| 77 | 南部 | 福山市立福山中・高等学校 | 福山市赤坂町赤坂910 | 体育館 | 2 |
| 78 | 南部 | 郷分幼稚園 | 福山市郷分町1434 | 体育館 | 1 |
| 79 | 南部 | 内浦旧学校施設 | 福山市内海町イ1780 | 体育館 | 1 |
| 80 | 南部 | 内海旧学校施設 | 福山市内海町ロ925-9 | 体育館 | 1 |
| 81 | 南部 | 山南小学校 | 福山市沼隈町中山南甲1254 | 体育館 | 1 |
| 82 | 南部 | 至誠中学校 | 福山市沼隈町上山南7484-2 | 体育館 | 2 |
| 83 | 南部 | 想青学園（旧千年中学校） | 福山市沼隈町草深2058-2 | 体育館 | 1 |
| 84 | 南部 | 常石ともに学園 | 福山市沼隈町常石984-1 | 体育館 | 1 |
| 85 | 南部 | 能登原旧学校施設 | 福山市沼隈町能登原1141 | 体育館 | 1 |
| 86 | 南部 | 沼隈体育館 | 福山市沼隈町下山南1235 | 体育館 | 2 |
| 87 | 南部 | 福山市人権交流センター | 福山市佐波町262-3 | コミュニティセンター | 3 |
| 88 | 南部 | 沼隈サンパル | 福山市沼隈町草深1890-4 | 文化ホール | 2 |
| 89 | 北部 | 有磨小学校 | 福山市芦田町上有地388-1 | 体育館 | 1 |
| 90 | 北部 | 福相小学校 | 福山市芦田町福田1030 | 体育館 | 1 |
| 91 | 北部 | 旧山野北小学校 | 福山市山野町山野1984 | 体育館 | 1 |
| 92 | 北部 | 加茂小学校 | 福山市加茂町中野848 | 体育館 | 1 |
| 93 | 北部 | 宜山小学校 | 福山市駅家町今岡424 | 体育館 | 1 |
| 94 | 北部 | 駅家小学校 | 福山市駅家町倉光100 | 体育館 | 1 |
| 95 | 北部 | 駅家西小学校 | 福山市駅家町近田205-1 | 体育館 | 1 |
| 96 | 北部 | 服部旧学校施設 | 福山市駅家町助元70 | 体育館 | 1 |

| | | | | | |
|---|---|---|---|---|---|
| 97 | 北部 | 駅家北小学校 | 福山市駅家町法成寺67 | 体育館 | 1 |
| 98 | 北部 | 芦田中学校 | 福山市芦田町下有地928 | 体育館 | 1 |
| 99 | 北部 | 山野旧学校施設（旧山野中学校） | 福山市山野町山野3776 | 体育館 | 1 |
| 100 | 北部 | 広瀬学園小・中学校（旧広瀬小学校） | 福山市加茂町北山714-2 | 体育館 | 1 |
| 101 | 北部 | 加茂中学校 | 福山市加茂町下加茂1190 | 体育館 | 1 |
| 102 | 北部 | 駅家中学校 | 福山市駅家町法成寺250 | 体育館 | 2 |
| 103 | 北部 | 駅家南中学校 | 福山市駅家町江良247 | 体育館 | 2 |
| 104 | 北部 | 戸手小学校 | 福山市新市町戸手1244 | 体育館 | 1 |
| 105 | 北部 | 新市小学校 | 福山市新市町新市852 | 体育館 | 2 |
| 106 | 北部 | 網引小学校 | 福山市新市町宮内1240 | 体育館 | 1 |
| 107 | 北部 | 常金丸小学校 | 福山市新市町金丸414 | 体育館 | 1 |
| 108 | 北部 | 新市中央中学校 | 福山市新市町新市1305 | 体育館 | 1 |
| 109 | 北部 | 新市スポーツセンター | 福山市新市町新市816-3 | スポーツセンター | 2 |
| 111 | 神辺 | 神辺小学校 | 福山市神辺町川南2912-11 | 体育館 | 2 |
| 112 | 神辺 | 神辺西中学校 | 福山市神辺町川北1401-1 | 体育館 | 2 |
| 113 | 神辺 | 御野小学校 | 福山市神辺町下御領28 | 体育館 | 1 |
| 114 | 神辺 | 竹尋小学校 | 福山市神辺町下竹田85-1 | 体育館 | 1 |
| 115 | 神辺 | 神辺東中学校 | 福山市神辺町下竹田959-1 | 体育館 | 2 |
| 116 | 神辺 | 湯田小学校 | 福山市神辺町川北1113-1 | 体育館 | 2 |
| 117 | 神辺 | 神辺中学校 | 福山市神辺町湯野1313 | 体育館 | 2 |
| 118 | 神辺 | 中条小学校 | 神辺町東中条2304-1 | 体育館 | 1 |
| 119 | 神辺 | 旧中条小学校三谷分校 | 福山市神辺町三谷632-1 | 体育館 | 1 |
| 120 | 神辺 | 道上小学校 | 福山市神辺町道上1923-1 | 体育館 | 1 |

# 避難場所等の情報提供に関する協定

福山市（ 以下「甲」という。） とファーストメディア株式会社（ 以下「乙」という。） とは、災害に係る情報提供等に関し、次のとおり協定を締結する。

（目的）

第１条　この協定は、福山市内において発生する災害に備え、福山市民及び福山市に滞在する福山市民以外の者に対して必要な情報を提供する手段を充実させるため、甲と乙が互いに協力することを目的とする。

（協力内容）

第２条　前条の目的を達成するため、甲は、その保有する福山市内の避難場所その他災害に関する情報を乙に提供し、乙は、当該情報をスマートフォン向け総合防災アプリケーション等の自社サービス上に掲載する等により一般に広く周知するものとする。

（費用の負担）

第３条　前条の規定により甲乙それぞれが実施する作業については、原則として無償で行うものとし、その作業に係る一切の経費は、各自が負担するものとする。

（情報の第三者提供）

第４条　乙は、この協定の規定により甲から得た情報を第三者に提供する場合は、あらかじめ甲の承諾を得なければならない。

（有効期間）

第５条　この協定の有効期間は、協定締結日から２０１８年（平成３０年）３月３１日までとする。

２ 前項の規定にかかわらず、期間満了の日の１か月前までに甲又は乙からこの協定を更新しない旨の文書による通知がない場合は、有効期間は更に１年延長するものとし、その後もまた同様とする。

（協議）

第６条　この協定について疑義が生じた事項又は定めのない事項については、甲乙協議の上、これを定めるものとする。

この協定の締結を証するため、本書２通を作成し、甲乙署名押印の上、各１通を保有する。

２０１８年（平成３０年）２月８日

甲 福山市東桜町３番５号
福山市
福山市長　枝廣　直幹

乙 東京都千代田区神田神保町一丁目４２番４号
ファーストメディア株式会社
代表取締役社長　ＣＥＯ　山﨑　佳一

# 災害に係る情報発信等に関する協定書

福山市（以下「甲」という。）と株式会社テレビ新広島（以下「乙」という。）は、災害に係る情報発信等に関し、次のとおり協定を締結する。

（目的）

第１条　この協定は、甲と乙が連携を図り、警戒レベルや警戒レベル相当情報等の防災情報及び発災後の生活支援情報等について、市民に対して迅速かつ正確に情報発信することを目的とする。

（情報発信の内容）

第２条　甲と乙は、連携して次の事項について市民に情報発信する。

⑴　地震、風水害その他の災害に対する「警戒レベル」、「警戒レベル相当情報」、「避難場所等の開設情報」等

⑵　発災後における生活支援情報

⑶　平時における土砂災害警戒区域、土砂災害特別警戒区域、洪水浸水想定区域等に関する情報、防災関連の取り組みに関する情報

（情報発信の方法）

第３条　甲から乙への情報伝達は、Ｌアラート等により行うものとする。

２　乙は、前項で得た情報のうち特に「警戒レベル３」以上の情報については、乙の番組、速報スーパー、Ｌ字放送等のいずれかによって報道するとともに、乙のホームページ及び公式ＳＮＳ等でインターネットを通じて情報発信する。

（費用の負担）

第４条　甲及び乙は、この協定の運用に要する経費負担を一切求めないこととする。

（担当者名簿の作成）

第５条　甲及び乙は、この協定の日及び毎年４月１日現在の事務担当者名簿を作成し、相互に交換するものとする。

（有効期間）

第６条　この協定の有効期間は、協定締結の日から起算して１年間とする。ただし、この協定の有効期間満了の１月前までに、甲又は乙のいずれからも各相手方に対し、特段の意思表示をしない場合は、有効期間満了の日の翌日から更に１年間有効期間を延長するものとし、以後も同様とする。

（協議）

第７条　この協定に定める事項について、疑義の生じた事項及びこの協定に定めのない事項については、甲と乙が協議して定めるものとする。

この協定の締結を証するため、本書２通を作成し、甲と乙が押印の上、各自その１通を所持する。

２０２１年（令和３年）６月９日

甲　広島県福山市東桜町３番５号
福山市
福山市長　枝　廣　直　幹

乙　広島市南区出汐二丁目３番19号
株式会社テレビ新広島
代表取締役社長　箕　輪　幸　人

# 防災パートナーシップに関する協定書

福山市（以下「甲」という。）と広島テレビ放送株式会社（以下「乙」という。）は、災害時の迅速な情報発信及び平常時の防災対策に資する取り組みに関し、次のとおり協定を締結する。

（目的）

第１条　この協定は、甲と乙が連携して災害の被害を軽減するため、迅速な防災情報発信、平常時の防災対策及び啓発活動に取り組むことにより、住民の安全を確保することを目的とする。

（定義）

第２条　この協定において、次の各号に掲げる用語の意義は、それぞれ当該各号に定めるところによる。

（１）災害とは、災害対策基本法（昭和３６年法律第２２３号）第２条第１号で定める原因により生ずる被害をいう。

（２）防災とは、災害を未然に防止し、災害が発生した場合における被害の拡大防止及び災害の復旧を図ることをいう。

（緊急時の情報発信の要請）

第３条　甲は、第１条に基づき、災害被害を軽減するために、住民への情報伝達が急を要すると判断した場合、Ｌアラートのほか、乙に対して電話、電子メール又はファックス等により情報発信を要請することができる。

２　乙は、甲から前項の要請を受けたときは、乙の番組、速報スーパー、Ｌ字放送、ホームページ等のすべて又はいずれかによって報道する。

（平常時の連携）

第４条　甲及び乙は、防災に資すると認めるときは、災害の映像、写真、画像などの防災関連資料を、相互に可能な範囲で提供する。

２　甲及び乙は、防災対策に資する取り組みを行うときは、相互に可能な範囲で協力する。

（費用の負担）

第５条　甲及び乙は、この協定の運用に要する経費負担を一切求めないこととする。

（有効期間）

第６条　この協定の有効期間は、本協定締結の日から１年間とし、有効期間満了の１月前までに、甲及び乙のいずれからも申出がない場合は、更に１年間延長するものとし、以後も同様とする。

（庶務窓口）

第７条　この協定の庶務窓口は、甲にあっては福山市総務局総務部危機管理防災課、乙にあっては広島テレビ放送株式会社事務局において処理するものとする。

２　甲及び乙は、毎年度当初に本協定に係る連絡担当者、連絡手段等について、相互に確認するものとする。

（協議事項）

第８条　この協定に定めのない事項又はこの協定に疑義が生じた事項については、甲と乙が協議の上、定めるものとする。

この協定の締結を証するために、本書２通を作成し、甲乙それぞれが押印の上、各１通を保管する。

２０２１年（令和３年）１２月２３日

甲　福山市東桜町３番５号
福山市
福山市長　　枝広　直幹

乙　広島市東区二葉の里３丁目５番４号
広島テレビ放送株式会社
代表取締役社長　飯田　政之

# 災害時におけるアマチュア無線の活用に関する協定

福山市（以下「甲」という。）と一般社団法人 日本アマチュア無線連盟（JARL） 広島県支部（以下「乙」という。）は、福山市内で災害が発生し、又は発生するおそれがある場合（以下「災害時」という。）におけるアマチュア無線の活用について、次のとおり協定を締結する。

（目的）

第１条　この協定は、災害時における甲が行う情報収集及び伝達等に対する乙の協力に関し、必要な事項を定めることを目的とする。

（協力等）

第２条　甲は、災害時に乙の協力が必要であると認められるとき、アマチュア無線を活用した災害情報の収集及び伝達（以下「災害情報に関する活動等」という。）に関し、乙に協力を要請することができる。

２　甲の要請に応じて、乙は速やかに会員、登録クラブ、中継局の利用者等（以下「各免許人」という。）に対して、被災状況に留意し可能な範囲で、災害情報に関する活動等への協力を要請する。

３　前項の協力の依頼は、各免許人の自発的な協力を期待するものである。その協力に係る経費は、各免許人の負担とする。

４　乙は、平素から地域内のアマチュア無線の状況を把握し、各免許人に対し災害情報に関する活動等の要請ができるようアマチュア無線の防災ネットワークの構築に努める。

（協力実施）

第３条　乙は、災害情報に関する活動等を行ったときは、甲に報告するものとし、報告場所は福山市災害対策本部又は危機管理防災課とする。

（連絡先確認及び報告）

第４条　この協定の万全の実行を図るため、甲乙相互の連絡先、連絡責任者及び担当者を定めるものとし、甲は乙に対して市内各免許人の状況報告を求めることができる。

（補償）

第５条　甲は、乙の協力依頼に応じた各免許人が福山市内での災害情報に関する活動等により負傷等した場合は福山市市民活動総合補償制度により補償する。

（協議）

第６条　この協定の実施について疑義が生じたときは、その都度甲乙双方協議を行い定めるものとする。

（有効期間）

第７条　この協定の有効期限は、本協定締結の日から１年間とし、有効期間満了の１か月前までに甲乙いずれからも申し出がない場合は、この協定は更新されたものとし、１年間延長し、その後においても同様とする。

本協定の締結の証として、本書２通を作成し、甲乙記名押印の上、それぞれ１通を所持するものとする。

２０２３年（令和５年）１０月１０日

甲　広島県福山市東桜町３番５号
福山市
福山市長　枝広　直幹

乙　広島県三原市木原二丁目１３－２４
一般社団法人 日本アマチュア無線連盟
（JARL）広島県支部
支部長　古城　朋和

# 災害時におけるアマチュア無線の活用に関する協定

福山市（以下「甲」という。）とアマチュア無線福山（以下「乙」という。）は、福山市内で災害が発生し、又は発生するおそれがある場合（以下「災害時」という。）におけるアマチュア無線の活用について、次のとおり協定を締結する。

（目的）

第１条　この協定は、災害時における甲が行う情報収集及び伝達等に対する乙の協力に関し、必要な事項を定めることを目的とする。

（協力等）

第２条　甲は、災害時に乙の協力が必要であると認められるとき、アマチュア無線を活用した災害情報の収集及び伝達（以下「災害情報に関する活動等」という。）に関し、乙に協力を要請することができる。

２　甲の要請に応じて、乙は速やかに会員、登録クラブ、中継局の利用者等（以下「各免許人」という。）に対して、被災状況に留意し可能な範囲で、災害情報に関する活動等への協力を要請する。

３　前項の協力の依頼は、各免許人の自発的な協力を期待するものである。その協力に係る経費は、各免許人の負担とする。

４　乙は、平素から地域内のアマチュア無線の状況を把握し、各免許人に対し災害情報に関する活動等の要請ができるようアマチュア無線の防災ネットワークの構築に努める。

（協力実施）

第３条　乙は、災害情報に関する活動等を行ったときは、甲に報告するものとし、報告場所は福山市災害対策本部又は危機管理防災課とする。

（連絡先確認及び報告）

第４条　この協定の万全の実行を図るため、甲乙相互の連絡先、連絡責任者及び担当者を定めるものとし、甲は乙に対して市内各免許人の状況報告を求めることができる。

（補償）

第５条　甲は、乙の協力依頼に応じた各免許人が福山市内での災害情報に関する活動等により負傷等した場合は福山市市民活動総合補償制度により補償する。

（協議）

第６条　この協定の実施について疑義が生じたときは、その都度甲乙双方協議を行い定めるものとする。

（有効期間）

第７条　この協定の有効期限は、本協定締結の日から１年間とし、有効期間満了の１か月前までに甲乙いずれからも申し出がない場合は、この協定は更新されたものとし、１年間延長し、その後においても同様とする。

本協定の締結の証として、本書２通を作成し、甲乙記名押印の上、それぞれ１通を所持するものとする。

２０２４年（令和６年）２月２９日

甲　広島県福山市東桜町３番５号
福山市
福山市長　枝広　直幹

乙　福山市今町２番７号
アマチュア無線福山
会長　　森本　安彦

# 福山市と株式会社中国放送との安全・安心に関する連携協定書

福山市（以下「甲」という。）と株式会社中国放送（以下「乙」という。）は、市民が安全で安心して暮らせるまちづくりの実現に向けた取組の実施に関し、次のとおり協定を締結する。

（目的）

第１条　本協定は、甲と乙が連携して、防災及び交通安全・防犯等に関する情報の発信に取り組むことにより、市民の安全・安心を確保することを目的とする。

（連携事項）

第２条　甲と乙は、前条に規定する目的を達成するため、次の各号に掲げる事項について連携して取り組むものとする。

⑴　防災に関する平常時の連携事項

ア　防災・減災に関する情報の発信及び広報

イ　防災イベント等の実施

⑵　災害時における連携事項

ア　甲から乙への情報伝達はＬアラート等により行う。

イ　乙はアで得た情報に基づき、番組、速報スーパー、Ｌ字放送等により報道するとともに、ホームページ、ＳＮＳ等で情報発信する。

⑶　交通安全・防犯における連携事項

ア　交通安全・防犯に関する情報の発信及び広報

イ　交通安全・防犯イベント等の実施

⑷　その他、甲及び乙が必要と認める事項

（協定内容の変更）

第３条　甲又は乙が、本協定の内容の変更を申し出たときは、その都度協議の上、必要な変更を行うものとする。

（秘密保持）

第４条　甲と乙は、本協定に基づき知りえた情報を第三者に開示又は漏洩してはならない。

（担当者名簿の作成）

第５条　甲と乙は、本協定の締結日及び毎年４月１日現在の事務担当者名簿を作成し、相互に交換するものとする。ただし、人事異動等により事務担当者に変更が生じた場合は年度途中であっても、随時交換するものとする。

（有効期間）

第６条　本協定の有効期間は、本協定締結の日から２０２６年（令和８年）３月３１日までとし、有効期間満了の１か月前までに、甲乙のいずれからも申出がない場合は、更に１年

間延長するものとし、以後も同様とする。

（協議）

第７条　本協定に定める事項について、疑義の生じた事項及びこの協定に定めのない事項については、甲と乙が協議して定めるものとする。

本協定の締結を証するため、本書２通を作成し、甲と乙が押印の上、各自その１通を所持する。

２０２５年（令和７年）１２月２２日

甲　広島県福山市東桜町３番５号
福山市
福山市長　枝　広　直　幹

乙　広島県広島市中区基町２１番３号
株式会社中国放送
代表取締役社長　宮　迫　良　己

# 災害時における自動車輸送の協力に関する協定書

（趣旨）

第１条　この協定は、福山市内に発生した地震、風水害、その他災害（以下「災害」という。）時等において、福山市（以下「甲」という。）が社団法人広島県トラック協会福山支部（以下「乙」という。）に自動車輸送の協力を要請する手続き等を定めるものとする。

（協力要請）

第２条　福山市内に災害が発生し、甲は乙に協力を要請するときは、次に掲げる事項を明らかにして、文書により行うものとする。ただし、緊急を要する場合は電話、ＦＡＸにより要請し、事後速やかに文書を交付するものとする。

⑴　災害の状況及び応援を必要とする理由

⑵　応援を必要とする車両数、車両の種類及び人員

⑶　応援を必要とする場所

⑷　応援を必要とする期間及び活動内容

⑸　その他必要となる事項

（協力の実施）

第３条　乙は前条による甲の要請を受けたときは、業務上の支障又はやむを得ない事由のない限り、他の業務に優先して協力するものとする。

（報告）

第４条　乙は前条に基づき協力した場合は、速やかに甲に文書により、次の事項を報告するものとする。ただし、緊急を要する場合は電話、ＦＡＸにより報告し、事後速やかに文書を提出するものとする。

⑴　応援に従事した車両数、車両の種類及び人員

⑵　応援先、期間及び走行距離

⑶　搬送物資の種類、数量等

⑷　その他必要となる事項

（経費の負担）

第５条　自動車輸送の協力に要した経費は、甲が負担する。

（連絡責任者）

第６条　第３条に掲げる要請に関する事項の伝達並びに、これに関する連絡の確実及び円滑を図るため、甲乙ともに連絡責任者をおくものとする。

（協議事項）

第７条　この協定の実施についての必要な事項、本協定に定めのない事項又は本協定に疑義が生じたときは、甲乙協議のうえ決定するものとする。

（有効期間）

第８条　この協定は、甲乙協議のうえ特別の定めをする場合を除き、効力を有するものとする。

この協定を証するため、本書２通を作成し、甲乙記名押印のうえ、各自その１通を保有するものとする。

１９９８年1月8日

甲　福山市東桜町３番５号
福山市
代表者　福山市長　　三 好　　章

乙　福山市西町一丁目 13 番 18 号
社団法人広島県トラック協会福山支部
代表者　支部長　　高 橋　　武 三

※　以下同様に次の機関と協定を締結

１９９８年1月8日

乙　福山市高西町真田字三ケ村沖４７
社団法人広島県トラック協会松永支部
代表者　支部長　渡辺　　健

１９９８年5月２０日

乙　福山市港町二丁目１５番２２－３０４号
赤帽広島県軽自動車運送協同組合
理事長　　井　上　武　士

協定書に基づく様式

１　災害時における自動車輸送の協力要請書（第２条関係）

２　災害時における自動車輸送の実施報告書（第４条関係）

３　請求書（第５条関係）

災害時における自動車輸送の協力要請書

年　　月　　日

様

福　山　市　長
（災害対策本部長）

災害時における自動車輸送の協力に関する協定書第２条に基づき、次のとおり要請します。

| |
|---|
| １　災害の状況及び応援を必要とする理由 |
| ２　応援を必要とする車両数、車両の種類及び人数 |
| ３　応援を必要とする場所 |
| ４　応援を必要とする期間及び活動内容 |
| ５　その他必要となる事項<br>連絡責任者の職・名前・電話番号・ＦＡＸ |

災害時における自動車輸送の実施報告書

年　　月　　日

福　山　市　長　　様
（災害対策本部長）

（報告者）
住所
名前　　印

災害時における自動車輸送の協力に関する協定書第４条に基づき、要請のあった事項について、次のとおり報告します。

| |
|---|
| １　応援に従事した車両数、車両の種類及び人員 |
| ２　応援先、期間及び走行距離 |
| ３　搬送物資の種類、数量等 |
| ５　その他必要となる事項<br>連絡責任者の職・名前・電話番号・ＦＡＸ |

年　　月　　日

福　山　市　長　　様
（災害対策本部長）

（請求者）
住 所
氏 名　　印

# 請　　求　　書

　　年　　月　　日から　　年　　月　　日まで、災害時における自動車輸送に関する協定書第５条に基づき、運搬業務に従事しましたので、次の金額を請求します。

請 求 金 額　　円

（請求明細書は別紙のとおり）

# 災害時における海上輸送の協力に関する協定書

福山市（以下「甲」という。）と走島汽船有限会社（以下「乙」という。）は、福山市内で地震、風水害、その他災害（以下「災害」という。）が発生した場合において、市民生活の早期安定を図るため応急生活物資、資機材等（以下「物資等」という。）の海上輸送手段の確保に関する協力について、次のとおり協定を締結する。

（協力要請）

第１条　甲が乙に協力を要請するときは、次に掲げる事項を明らかにして、災害時における海上輸送の協力要請書（別記様式第１号。以下「要請書」という。）により行うものとする。ただし、緊急を要する場合は電話等で要請し、その後速やかに要請書を提出するものとする。

(1)　災害の状況及び協力を必要とする理由

(2)　協力を必要とする船舶数及び人数

(3)　輸送期間及び寄港の場所

(4)　輸送物資等の種類、数量

(5)　その他必要となる事項

（協力の実施）

第２条　乙は前条による甲の要請を受けたときは、業務上の支障又はやむを得ない事由のない限り、他の業務に優先して協力するものとする。

（報告）

第３条　乙は前条の規定に基づき協力した場合は、速やかに甲に災害時における海上輸送の実施報告書（別記様式第２号。以下「報告書」という。）により、次の事項を報告するものとする。ただし、緊急を要する場合は電話等により報告し、その後速やかに報告書を提出するものとする。

(1)　応援に従事した船舶数及び人数

(2)　輸送の期間及び寄港の場所

(3)　輸送物資等の種類、数量

(4)　その他必要となる事項

（経費の負担）

第４条　海上輸送の協力に要した経費は、その都度甲乙協議して決定し、甲が負担する。

（連絡責任者）

第５条　第２条に掲げる要請に関する事項の伝達並びに、これに関する連絡の確実及び円滑を図るため、甲乙ともに連絡責任者をおくものとする。

（協議事項）

第６条　この協定の実施についての必要事項、本協定に定めのない事項又は本協定に疑義が生じたときは、甲乙協議のうえ決定するものとする。

（有効期間）

第７条　この協定は、甲乙協議のうえ特別の定めをする場合を除き、効力を有するものとする。

この協定を証するため、本書２通を作成し、甲乙記名押印のうえ、各自その１通を保有するものとする。

２００６年（平成１８年）３月２９日

甲　福山市東桜町３番５号
福山市
福山市長　　羽　田　　皓

乙　福山市走島町５４番地
走島汽船有限会社
取締役社長　　高　橋　　典　子

※　以下同様に次の機関と協定を締結

２００６年（平成１８年）３月２３日

乙　福山市内海町ハ２３６番地
田島漁業協同組合
組合長　　兼　田　　伯　男

２００６年（平成１８年）３月２４日

乙　福山市内海町１１０２番地
横島漁業協同組合
組合長　　渡　壁　金　治　郎

様式第１号

# 災害時における海上輸送の協力要請書

年　　月　　日

様

福　山　市　長
（災害対策本部長）

災害時における海上輸送の協力に関する協定書第１条に基づき、次のとおり要請します。

１　災害の状況及び協力を必要とする理由

２　協力を必要とする船舶数及び人数

３　輸送期間及び寄港場所
年　　月　　日～　　年　　月　　日
港～　　港
（　　時　　分）～（　　時　　分）

４　輸送物資等の種類、数量
物資等の種類

数　量

５　その他必要となる事項

連絡責任者の職名・名前
電話番号　　FAX

# 災害時における物資輸送及び運営等の協力に関する協定

福山市（以下「甲」という。）と福山通運株式会社（以下「乙」という。）は、災害時の対応に資する取組に関し、次のとおり協定を締結する。

（目的）

第１条　この協定は、福山市内で災害が発生し又は発生のおそれがある場合（以下「災害時」という。）において、市内被災地に対する救援物資の緊急輸送体制の速やかな構築及び人材、資機材、施設等を活用した運営の協力について、甲が乙に要請する事項を定めることを目的とする。

（定義）

第２条　この協定において、災害とは、災害対策基本法（昭和３６年法律第２２３号）第２条第１号で定めるものをいう。

（協力要請）

第３条　甲は、第１条の目的を達成するため、乙に対し協力を要請することができるものとする。この場合において、乙は、業務上の支障又はやむを得ない事由のない限り、他の業務に優先して協力するものとする。

２　甲が乙に対し要請する事項は、次の各号に掲げるものとする。

（１）甲が管理する防災備蓄品の避難所等への配送

（２）甲が指定する物資拠点施設から避難所等への物資配送

（３）甲が指定する物資拠点施設の運営補助等

（４）乙が管理する施設の物資輸送拠点としての利用

（５）乙が管理する資機材の提供

（６）乙が管理する施設の緊急避難場所としての利用

（７）乙に所属する人員による物資輸送拠点運営等の協力

（８）乙に所属する人員による避難所等の運営支援

（９）その他協議し合意した事項

３　甲は、災害時において乙が前項に規定する要請に協力する際には、次の事項について協力し、乙の物資輸送の継続に配慮するよう努めるものとする。

（１）乙が物資輸送に使用する車両に対する緊急通行車両確認証明書及び災害対応従事車両証明書の速やかな発行

（２）罹災状況に係る情報の提供

（要請手続き）

第４条　前条に規定する要請は、協力要請書（様式第１号）により行うものとする。ただし、緊急を要する場合は、口頭で要請し、その後速やかに本書を提出するものとする。

２　前項の規定により甲から乙に対して行う要請は、福山通運株式会社総務部総務課を代表窓口として手続きを行うものとする。

（事故等）

第５条　乙の提供した車両が、故障その他の理由により物資輸送等を中断したときは、乙は、速やかに代替の車両を手配し、その輸送を継続するよう努めるものとする。なお、車両の手配ができない場合においては、乙は、甲に速やかに連絡を行い、甲の指示を受けるものとする。

（報告）
第６条　乙は、協力業務を遂行したときは、次の事項を取りまとめ、後日、実績報告書（様式第２号）を甲に提出するものとする。
（１）協力内容
（２）協力した場所
（３）要請によって使用した車両、資機材等
（４）従事者数
（５）その他必要となる事項

（経費の負担）
第７条　この協定に基づく物資輸送及び運営等に要した経費は、その都度甲乙協議して決定し、甲が負担する。

（庶務窓口）
第８条　この協定の庶務窓口は、甲にあっては福山市総務局総務部危機管理防災課、乙にあっては福山通運株式会社総務部総務課において処理するものとする。
２　甲及び乙は、毎年度当初に本協定に係る連絡担当者、連絡手段について、相互に確認するものとする。

（協議）
第９条　本協定に定めのない事項又は疑義が生じたときは、甲乙が協議の上決定するものとする。

（有効期間）
第１０条　この協定の有効期間は、本協定の締結日から１年間とし、有効期間満了の１月前までに、甲乙いずれからも申出がない場合は、更に１年間延長するものとし、以後も同様とする。

この協定の成立を証するため、本書２通を作成し、甲乙押印の上、各１通を保有する。

２０２２年（令和４年）７月２６日

甲　福山市東桜町３番５号
福山市
福山市長　枝広　直幹

乙　福山市東深津町四丁目２０番１号
福山通運株式会社
代表取締役社長　小丸　成洋

様式第１号（第４条関係）

協力要請書

年　　月　　日

様

福　山　市　長
（災害対策本部長）

災害時における物資輸送及び運営等の協力に関する協定書第４条に基づき、次のとおり要請します。

１　協力を要請する事由

２　協力を必要とする場所

３　協力を必要とする要請内容（第３条第２項）　☑をつける
□（１）甲が管理する防災備蓄品の避難所等への配送
□（２）甲が指定する物資拠点施設から避難所等への物資配送
□（３）甲が指定する物資拠点施設の運営補助等
□（４）乙が管理する施設の物資輸送拠点としての利用
□（５）乙が管理する資機材の提供
□（６）乙が管理する施設の緊急避難場所としての利用
□（７）乙に所属する人員による物資輸送拠点運営等の協力
□（８）乙に所属する人員による避難所等の運営支援
□（９）その他協議し合意した事項
【　　】

４　協力を必要とする人数（※施設ごと）

５　その他必要となる事項

連絡責任者の職名・名前

電話番号　　ＦＡＸ

様式第２号（第６条関係）

実績報告書

年　　月　　日

福山市長様
（災害対策本部長）

（報告者）
住　所
名　前　　㊞

災害時における物資輸送及び運営等の協力に関する協定書第６条に基づき、要請のあった事項について、次のとおり報告します。

１　協力内容

第３条第２項第　　号

２　協力した場所

３　要請によって使用した車両、資機材等

〇車両

〇車両台数

〇資機材等の名称

〇資機材の数

〇その他

４　従事者数（※施設ごと）

５　その他必要となる事項

連絡責任者の職名・名前

電話番号　　ＦＡＸ

# 災害時における物資輸送及び運営等の協力に関する協定

福山市（以下「甲」という。）とヤマト運輸株式会社三次主管支店（以下「乙」という。）は、災害時の対応に資する取組に関し、次のとおり協定を締結する。

（目的）

第１条　この協定は、福山市内で災害が発生し、又は発生のおそれがある場合（以下「災害時」という。）において、甲に対する救援物資の緊急輸送体制の速やかな構築及び人材、資機材等を活用した運営の協力について、甲が乙に要請する事項を定めることを目的とする。

（定義）

第２条　この協定において、災害とは、災害対策基本法（昭和 36 年法律第 223 号）第２条第１号で定めるものをいう。

（協力要請）

第３条　甲は、第１条の目的を達成するため、乙に対し協力を要請することができるものとする。この場合において、乙は、業務上の支障又はやむを得ない事由により協力することができないと乙が判断するときを除き、他の業務に優先して協力するものとする。

２　甲が乙に対し要請する事項は、次の各号に掲げるものとする。

(1) 甲が管理する防災備蓄品の避難所等への配送

(2) 甲が指定する物資拠点施設から避難所等への物資配送

(3) 甲が指定する物資拠点施設の運営補助等

(4) 乙が管理する資機材の提供

(5) 乙に所属する人員による物資輸送拠点運営等の協力

(6) 乙に所属する人員による避難所等の運営支援

(7) その他協議し合意した事項

３　甲は、災害時において乙が前項に規定する要請に協力する際には、次の事項について協力し、乙の物資輸送の継続に配慮するよう努めるものとする。

(1) 乙が物資輸送に使用する車両に対する緊急通行車両確認証明書及び災害対応従事車両証明書の速やかな発行

(2) 罹災状況に係る情報の提供要請手続）

（要請手続）

第４条　前条に規定する要請は、協力要請書（様式第１号）により行うものとする。ただし、緊急を要する場合は、口頭で要請し、その後速やかに本書を提出するものとする。

２　前項の規定により甲から乙に対して行う要請は、安全担当を代表窓口として手続を行うものとする。

（事故等）

第５条　乙の提供した車両が、故障その他の理由により物資輸送等を中断したときは、乙は、速やかに代替の車両を手配し、その輸送を継続するよう努めるものとする。

２　乙は、代替の車両が手配できない場合、甲に速やかに連絡を行い、甲の指示を受けるものとする。

（報告）

第６条　乙は、協力業務を遂行したときは、次の事項を取りまとめ、後日、実績報告書（様式第２号）を甲に提出するものとする。

⑴ 協力内容

⑵ 協力した場所

⑶ 要請によって使用した車両、資機材等

⑷ 従事者数

⑸ その他必要となる事項

（経費の負担）

第７条　この協定に基づく物資輸送及び運営等に要した経費は、その都度甲乙協議して決定し、甲が負担する。

（庶務窓口）

第８条　この協定の庶務窓口は、甲にあっては総務局総務部危機管理防災課、乙にあっては、安全担当において処理するものとする。

２　甲及び乙は、毎年度当初に本協定に係る連絡担当者及び連絡手段について、相互に確認するものとする。

（協議）

第９条　本協定に定めのない事項又は疑義が生じたときは、甲乙が協議の上、決定するものとする。

（有効期間）

第１０条　この協定の有効期間は、本協定の締結日から１年間とし、有効期間満了の１か月前までに、甲乙いずれからも申出がない場合は、更に１年間延長するものとし、以後も同様とする。

この協定の成立を証するため、本書２通を作成し、甲乙押印の上、各１通を保有する。

２０２３年（令和５年）８月１０日

甲　　広島県福山市東桜町３番５号
福山市
福山市長　　枝広　直幹

乙　　広島県三次市東酒屋町３０６－６６
ヤマト運輸株式会社
三次主管支店長　　高橋　克典

# 災害時における物資輸送及び運営等の協力に関する協定

福山市（以下「甲」という。）と一般社団法人 AZ-COM 丸和・支援ネットワーク（以下「乙」という。）は、災害時の対応に資する取組に関し、次のとおり協定を締結する。

（目的）

第１条　この協定は、福山市内で災害が発生し、又は発生のおそれがある場合（以下「災害時」という。）において、甲に対する救援物資の緊急輸送体制の速やかな構築及び人材、資機材等を活用した運営の協力について、甲が乙に要請する事項を定めることを目的とする。

（定義）

第２条　この協定において、災害とは、災害対策基本法（昭和 36 年法律第 223 号）第２条第１号で定めるものをいう。

（協力要請）

第３条　甲は、第１条の目的を達成するため、乙に対し協力を要請することができるものとする。この場合において、乙は、業務上の支障又はやむを得ない事由により協力することができないと乙が判断するときを除き、他の業務に優先して協力するものとする。

２　甲が乙に対し要請する事項は、次の各号に掲げるものとする。

(1) 甲が管理する防災備蓄品の避難所等への配送

(2) 甲が指定する物資拠点施設から避難所等への物資配送

(3) 甲が指定する物資拠点施設の運営補助等

(4) 乙が管理又は手配する物資及び資機材の提供

(5) 乙に所属する人員による物資輸送拠点運営等の協力

(6) その他協議し合意した事項

３　甲は、災害時において乙が前項に規定する要請に協力する際には、次の事項について協力し、乙の物資輸送の継続に配慮するよう努めるものとする。

(1) 乙が物資輸送に使用する車両に対する緊急通行車両確認証明書及び災害対応従事車両証明書の速やかな発行

(2) 罹災状況に係る情報の提供

（要請手続）

第４条　前条に規定する要請は、協力要請書（様式第１号）により行うものとする。ただし、緊急を要する場合は、口頭で要請し、その後速やかに本書を提出するものとする。

２　前項の規定により甲から乙に対して行う要請は、乙の事務局を代表窓口として手続を行うものとする。

（事故等）

第５条　乙の提供した車両が、故障その他の理由により物資輸送等を中断したときは、乙は、速やかに代替の車両を手配し、その輸送を継続するよう努めるものとする。

２　乙は、代替の車両が手配できない場合、甲に速やかに連絡を行い、甲の指示を受けるものとする。

（報告）

第６条　乙は、協力業務を遂行したときは、次の事項を取りまとめ、後日、実績報告書（様式第２号）を甲に提出するものとする。

⑴ 協力内容

⑵ 協力した場所

⑶ 要請によって使用した車両、資機材等

⑷ 従事者数

⑸ その他必要となる事項

（経費の負担）

第７条　この協定に基づく物資輸送及び運営等に要した経費は、その都度甲乙協議して決定し、甲が負担する。

（庶務窓口）

第８条　この協定の庶務窓口は、甲にあっては総務局総務部危機管理防災課、乙にあっては、一般社団法人 AZ-COM 丸和・支援ネットワーク事務局において処理するものとする。

２　甲及び乙は、毎年度当初に本協定に係る連絡担当者及び連絡手段について、相互に確認するものとする。

（協議）

第９条　本協定に定めのない事項又は疑義が生じたときは、甲乙が協議の上、決定するものとする。

（有効期間）

第１０条　この協定の有効期間は、本協定の締結日から１年間とし、有効期間満了の１か月前までに、甲乙いずれからも申出がない場合は、更に１年間延長するものとし、以後も同様とする。

この協定の成立を証するため、本書２通を作成し、甲乙押印の上、各１通を保有する。

２０２５年（令和７年）３月１日

甲　広島県福山市東桜町３番５号
福山市
福山市長　　枝広　直幹

乙　東京都千代田区丸の内１－８－２鉄鋼ビル本館
一般社団法人 AZ-COM 丸和・支援ネットワーク
理事長　和佐見　勝

# 災害時における物資輸送及び運営等の協力に関する協定

福山市（以下「甲」という。）と佐川急便株式会社中国支店（以下「乙」という。）は、災害時の対応に資する取組に関し、次のとおり協定を締結する。

（目的）

第１条　この協定は、福山市内で災害が発生し、又は発生のおそれがある場合（以下「災害時」という。）において、甲に対する救援物資の緊急輸送体制の速やかな構築及び人材、資機材等を活用した運営の協力について、甲が乙に要請する事項を定めることを目的とする。

（定義）

第２条　この協定において、災害とは、災害対策基本法（昭和 36 年法律第 223 号）第２条第１号で定めるものをいう。

（協力要請）

第３条　甲は、第１条の目的を達成するため、乙に対し協力を要請することができるものとする。この場合において、乙は、業務上の支障又は被災等のやむを得ない事由により協力することができないと乙が判断するときを除き、可能な限り協力するものとする。

２　甲が乙に対し要請する事項は、次の各号に掲げるものとする。

⑴ 甲が管理する防災備蓄品の避難所等への配送

⑵ 甲が指定する物資拠点施設から避難所等への物資配送

⑶ 甲が指定する物資拠点施設の運営補助等

⑷ 乙が管理する資機材の提供

⑸ 乙に所属する人員による物資輸送拠点運営等の協力

⑹ 乙に所属する人員による避難所等の運営支援

⑺ その他協議し合意した事項

３　甲は、災害時において乙が前項に規定する要請に協力する際には、次の事項について協力し、乙の物資輸送の継続に配慮するよう努めるものとする。

⑴ 乙が物資輸送に使用する車両に対する緊急通行車両確認証明書及び災害対応従事車両証明書の速やかな発行

⑵ 罹災状況に係る情報の提供

（要請手続）

第４条　前条に規定する要請は、協力要請書（様式第１号）により行うものとする。ただし、緊急を要する場合は、口頭で要請し、その後速やかに本書を提出するものとする。

２　前項の規定により甲から乙に対して行う要請は、福山営業所を代表窓口として手続を行うものとする。

（事故等）

第５条　乙の提供した車両が、故障その他の理由により物資輸送等を中断したときは、乙は、速やかに代替の車両を手配し、その輸送を継続するよう努めるものとする。

２　乙は、代替の車両が手配できない場合、甲に速やかに連絡を行い、甲の指示を受けるものとする。

（報告）

第６条　乙は、協力業務を遂行したときは、次の事項を取りまとめ、後日、実績報告書（様式第２号）を甲に提出するものとする。

⑴ 協力内容

⑵ 協力した場所

⑶ 要請によって使用した車両、資機材等

⑷ 従事者数

⑸ その他必要となる事項

（経費の負担）

第７条　この協定に基づく物資輸送及び運営等に要した経費は、その都度甲乙協議して決定し、甲が負担する。

２　甲は、乙から前項の規定による適法な支払請求書を受理したときは、乙に対し速やかに支払いを行うものとする。

（損害の負担）

第８条　物資の受入及び配送等により生じた損害の負担は、甲乙協議して定める。ただし、乙の責に帰するべき事由により生じた損害の負担は、乙が負うものとする。

（補償）

第９条　本協定に基づき乙が実施する業務に従事した者が、負傷し、疾病にかかり、又は死亡した場合の災害補償は、乙の責任において行うものとする。ただし、甲の責に帰するべき事由による場合は、この限りでない。

（機密の保持及び情報提供）

第１０条　甲及び乙は、本協定に基づく業務上知り得た秘密を他人に漏らし、又は利用してはならない。業務終了後又は解除された後についても同様とする。

また、甲及び乙はそれぞれが知り得た災害に関する情報を互いに提供するよう努めるものとする。

（連絡窓口）

第１１条　甲及び乙は、本協定に基づく担当部署を定める、連絡窓口を選定するものとする。

２　甲及び乙は、毎年度当初に本協定に係る連絡担当者及び連絡手段について、相互に確認するものとする。

（協議）

第１２条　本協定に定めのない事項又は疑義が生じたときは、甲乙が協議の上、決定するものとする。

（有効期間）

第１３条　この協定の有効期間は、本協定の締結日から１年間とし、有効期間満了の１か月前までに、甲乙いずれからも申出がない場合は、更に１年間延長するものとし、以後も同様とする。

この協定の成立を証するため、本書２通を作成し、甲乙押印の上、各１通を保有する。

２０２５年（令和７年）３月１２日

甲　広島県福山市東桜町３番５号
福山市
福山市長　枝広　直幹

乙　広島県広島市南区出島１丁目１９番２０号
佐川急便株式会社　中国支店
支店長　岩崎　勇人

# 災害時における施設等の提供協力に関する協定書

福山市（以下「甲」という。）と、株式会社ベッセルが経営する福山ニューキャッスルホテル（以下「乙」という。）は、災害時における施設等の提供協力に関し、次のとおり協定を締結する。

（目的）

第１条　この協定は、地震又は風水害その他の災害により、本市域で鉄道などの公共交通機関が一晩中運行停止となった場合（以下「災害時」という。）において、帰宅することが困難となった者（以下「帰宅困難者」という。）に対し、一時的に乙の施設を開放し、円滑な支援を行うため、甲乙の協力について、必要な事項を定めることを目的とする。

（対象施設）

第２条　乙は、次の表に掲げる乙が所有する施設を一時滞在施設として、帰宅困難者に提供するものとする。

| | |
|---|---|
| 所在地 | 広島県福山市三之丸町８番１６号 |
| 施設名称 | 福山ニューキャッスルホテル |
| 受入場所 | ロビー及び宴会場 |

（協力内容）

第３条　甲が乙に協力を要請する内容は、次のとおりとする。

⑴ 帰宅困難者の受入れ

⑵ 帰宅困難者に対し、一時滞在施設の一部を提供すること。

⑶ 帰宅困難者に対し、水道水及びトイレを提供すること。

（協力の要請）

第４条　甲は、災害時に帰宅困難者が一時滞在施設を使用する必要があると認めたときは、乙に対し、その旨を文書又は口頭で要請する。一時滞在施設の使用を終了するときも同様とする。

（協力の実施）

第５条　乙は、前条の要請を受けたときは、施設の安全を確認した上で、帰宅困難者に対し、一時滞在施設を提供するものとする。この場合、一時滞在施設の開設及び運営は、乙が行うものとする。ただし、乙から要請があった場合、甲は、乙と協力して対応を行うものとする。

２　帰宅困難者の受入れは、原則として一晩を経過した時点で終了するものとする。ただし、やむを得ない事情がある場合は、甲乙協議の上、受入期間の延長ができるものとする。

３　一時滞在施設を開設した場合、甲は、市民等に一時滞在施設の開設情報等の提供を行うものとする。

４　甲は、第２項の規定による帰宅困難者の受入れ終了後、なお施設から退去しない帰宅困難者がいるときは、乙と協力し退去させる措置を講じるものとする。

（使用料）

第６条　帰宅困難者がこの協定に定めるところにより、第２条の施設を一時滞在施設として使用する場合の使用料は、無料とする。

（原状復旧）

第７条　帰宅困難者が一時滞在施設を使用したことにより、当該施設又は付属施設に破損等（地震又は風水害その他の災害によるものを除く。）が生じた場合の復旧に要する費用の負担については、甲乙協議の上、決定するものとする。

（使用時の事故に係る責任）

第８条　乙は、一時滞在施設に帰宅困難者が滞在したことにより、事故が発生した場合、その責任を負わないものとする。

（有効期間）

第９条　この協定の有効期間は、協定締結の日から協定締結日の属する年度の末日をもって終了とする。ただし、この協定の有効期間満了の日の１ヶ月前までに、文書をもって協定の終了の通知がない場合は、引き続き１年間更新するものとし、以後も同様とする。

（庶務窓口）

第１０条　この協定の庶務窓口は、甲にあっては福山市企画総務局総務部危機管理防災課、乙に合っては株式会社ベッセルにおいて処理するものとする。

２　甲及び乙は、毎年度当初に本協定で定める連絡担当者、連絡手段等について、相互に確認するものとする。

（協議）

第１１条　本協定に定める事項について疑義が生じたときは、甲乙が協議の上、定めるものとする。

本協定の成立を証するため本協定書２通を作成し、甲乙記名押印の上、各１通を保有する。

２０１４年（平成２６年）１２月３日

甲　福山市東桜町３番５号
福山市
福山市長　羽　田　　皓

乙　福山市三之丸町８番１６号
株式会社　ベッセル
福山ニューキャッスルホテル
代表取締役　澁谷　誠

# 災害時における施設等の提供協力に関する協定書

福山市（以下「甲」という。）と、株式会社エム・シー福山（以下「乙」という。）は、災害時における施設等の提供協力に関し次のとおり協定を締結する。

（目的）

第１条　この協定は、地震又は風水害その他の災害により、本市域で公共交通機関が運行停止となった場合等（以下「災害時」という。）において、帰宅することが困難となった者（以下「帰宅困難者」という。）、災害等に対応する甲の職員（以下「甲の職員」という。）及び他県市町からの応援職員（以下「応援職員」という。）（以下これらを「帰宅困難者等」という。）に対し、一時的に乙の施設を開放し、円滑な支援を行うため、甲乙の協力について、必要な事項を定めることを目的とする。

（協力内容）

第２条　甲が乙に協力を要請する内容は、次のとおりとする。

（１）帰宅困難者等に対し、次の表に掲げる乙の施設を提供すること。ただし、客室にあっては、空室がある場合に限る。

| | |
|---|---|
| 所在地 | 広島県福山市東桜町１番４１号 |
| 施設名称 | ホテル１－２－３福山 |
| 受入場所 | １Ｆ会議室又は共用部（帰宅困難者用） |
| | ２Ｆ会議室（甲の職員用） |
| | 客室（甲の職員用及び応援職員用。甲の職員用にあっては最大２室） |

（２）帰宅困難者等に対し、水道水及びトイレを提供すること。

（協力の要請）

第３条　甲は、災害時に帰宅困難者等が乙の施設を使用する必要があると認めたときは、乙に対し、その旨を文書又は口頭で要請する。当該施設の使用を終了するときも同様とする。

（協力の実施）

第４条　乙は、前条の要請を受けたときは、施設の安全を確認した上で、帰宅困難者等に対し当該施設を提供するものとする。この場合、当該施設の開設及び運営は、乙が行うものとする。ただし、乙から要請があった場合、甲は、乙と協力して対応を行うものとする。

２　第２条の規定による帰宅困難者等の施設の利用は、帰宅困難者にあっては原則として一晩を経過した時点で終了するものとし、甲の職員にあっては原則として上限日程を１週間とする。ただし、帰宅困難者で、やむを得ない事情がある場合は、上限日程を１週間とし、甲乙協議の上、受入期間の延長ができるものとする。

３　帰宅困難者に対し、施設を開設した場合、甲は、市民等に当該施設の利用情報等の提供を行うものとする。

４　甲は、第２項の規定による上限日程を超えてなお施設から退去しない帰宅困難者がいるときは、乙と協力し退去させる措置を講じるものとする。

（使用料）

第５条　第２条の規定により施設を使用する場合の使用料は、帰宅困難者及び甲の職員にあっては無料とし、応援職員にあっては別途精算するものとする。

（原状復旧）

第６条　帰宅困難者等が施設を使用したことにより、当該施設又はその附属施設に破損等（地震又は風水害その他の災害によるものを除く。）が生じた場合の復旧に要する費用の負担については、甲乙協議の上、決定するものとする。

（使用に係る賠償責任）

第７条　帰宅困難者等が施設の滞在中に、乙の責めに帰すべき事由以外により、損害を生じた場合は、その責任を負わないものとする。

（有効期間）

第８条　この協定の有効期間は、協定締結の日から協定締結日の属する年度の末日をもって終了とする。ただし、この協定の有効期間満了の日の１ヶ月前までに、文書をもって協定の終了の通知がない場合は、引き続き１年間更新するものとし以後も同様とする。

（庶務窓口）

第９条　この協定の庶務窓口は、甲にあっては福山市総務局総務部危機管理防災課、乙にあっては株式会社エム・シー福山において処理するものとする。

２　甲及び乙は、毎年度当初に本協定で定める連絡先、連絡手段等について、相互に確認するものとする。

（協議）

第１０条　本協定に定める事項について疑義が生じたときは、甲乙が協議の上、定めるものとする。

本協定の成立を証するため本協定書２通を作成し、甲乙記名押印の上、各１通を保有する。

２０２１年（令和３年）６月１０日

甲　福山市東桜町３番５号
福山市
福山市長　枝廣　直幹

乙　福山市東桜町１番４１号
株式会社エム・シー福山　ホテル１－２－３福山
代表取締役　山本　攻一

# 災害時における施設の提供協力に関する協定

福山市（以下「甲」という。）と、株式会社　鞆スコレ・コーポレーション（以下「乙」という。）は、災害時における施設の提供協力に関し次のとおり協定を締結する。

（目的）

第１条　この協定は、地震又は風水害その他の災害時に、甲が乙の管理する施設の一部を、住民の緊急避難場所、避難所、他の自治体から派遣される応援職員等の滞在場所（以下「避難所等」という。）として利用することについての必要な事項を定めることを目的とする。

（協力内容）

第２条　甲が乙に協力を要請する内容は、次のとおりとする。

| | |
|---|---|
| 所在地 | 福山市鞆町鞆１３６番地 |
| 施設名称 | ホテル鷗風亭 |
| 受入場所 | ２Ｆ　大広間、コンベンションホール |

| | |
|---|---|
| 所在地 | 福山市鞆町鞆４２１番地 |
| 施設名称 | 景勝館　漣亭 |
| 受入場所 | 別館２Ｆ　広間 |

（協力の要請）

第３条　甲は、災害時に避難所等の施設を開設する必要があると認めたときは、乙に対しその旨を文書又は口頭で要請する。避難所等の使用を終了するときも同様とする。

（協力の実施）

第４条　乙は、前条の要請を受けたときは、施設の安全を確認した上で、避難所等を提供するものとする。この場合、避難所等の開設及び運営は、乙が行うものとする。ただし、乙から要請があった場合、甲は、乙と協力して対応を行うものとする。

（使用不可の通知）

第５条　乙は、施設が何らかの事情により避難所等として使用できない場合は、速やかに甲に連絡するものとする。

（使用料）

第６条　この協定に定めるところにより、第２条の施設を一時滞在施設として使用する場合の使用料は、無料とする。

（原状復旧）

第７条　施設の使用により、当該施設又はその附属施設に破損等（地震又は風水害その他の災害によるものを除く。）が生じた場合の復旧に要する費用の負担については、甲乙協議の上、

決定するものとする。

（使用に係る賠償責任）

第８条　施設使用者が、乙の責めに帰すべき事由以外により、損害を生じた場合は、その責任を負わないものとする。

（有効期間）

第９条　この協定の有効期間は、協定締結の日から協定締結日の属する年度の末日をもって終了とする。ただし、この協定の有効期間満了の日の１ヶ月前までに、文書をもって協定の終了の通知がない場合は、引き続き１年間更新するものとし、以後も同様とする。

（庶務窓口）

第１０条　この協定の庶務窓口は、甲にあっては福山市総務局総務部危機管理防災課、乙にあっては株式会社　鞆スコレ・コーポレーションにおいて処理するものとする。

２　甲及び乙は、毎年度当初に本協定で定める連絡先、連絡手段等について、相互に確認するものとする。

（協議）

第１１条　本協定に定める事項について疑義が生じたときは、甲乙が協議の上、定めるものとする。

本協定の成立を証するため本協定書２通を作成し、甲乙記名押印の上、各１通を保有する。

２０２２年（令和４年）６月２７日

甲　　福山市東桜町３番５号
　　福山市
　　福山市長　枝広　直幹

乙　　福山市鞆町鞆４２１番地
　　株式会社　鞆スコレ・コーポレーション
　　ホテル鷗風亭、景勝館漣亭
　　代表取締役　村上　正高

# 災害時における施設等の提供協力に関する協定

福山市（以下「甲」という。）と、株式会社　Mana リトリート（以下「乙」という。）は、災害時における施設等の提供協力に関し次のとおり協定を締結する。

（目的）

第１条　この協定は、地震又は風水害その他の災害時に、甲が乙の管理する施設の一部を、住民の緊急避難場所、避難所及び他の自治体から派遣される応援職員等の滞在場所（以下「避難所等」という。）として利用することについての必要な事項を定めることを目的とする。

（協力内容）

第２条　甲が乙に協力を要請する内容は、次のとおりとする。

| | |
|---|---|
| 所在地 | 福山市鞆町鞆６２９番地 |
| 施設名称 | 汀邸　遠音近音 |
| 受入場所 | １Ｆダイニング |
| | ２Ｆ客室３室（ただし、空室の場合に限る。） |

（協力の要請）

第３条　甲は、災害時に避難所等の施設を開設する必要があると認めたときは、乙に対しその旨を文書または口頭で要請する。避難所等の使用を終了するときも同様とする。

（協力の実施）

第４条　乙は、前条の要請を受けたときは、施設の安全を確認した上で、避難所等を提供するものとする。この場合、避難所等の開設及び運営は、乙が行うものとする。ただし、乙から要請があった場合、甲は、乙と協力して対応を行うものとする。

（使用不可の通知）

第５条　乙は、施設が何らかの事情により避難所等として使用できない場合は、速やかに甲に連絡するものとする。

（使用料）

第６条　この協定に定めるところにより、第２条の施設を一時滞在施設として使用する場合の使用料は、無料とする。

（原状復旧）

第７条　施設の使用により、当該施設又はその附属施設に破損等（地震又は風水害その他の災害によるものを除く。）が生じた場合の復旧に要する費用の負担については、甲乙協議の上、決定するものとする。

（使用に係る賠償責任）

第８条　施設使用者が、乙の責めに帰すべき事由以外により、損害を生じた場合は、その責任を負わないものとする。

（有効期間）

第９条　この協定の有効期間は、協定締結の日から協定締結日の属する年度の末日をもって終了とする。ただし、この協定の有効期間満了の日の１ヶ月前までに、文書をもって協定の終了の通知がない場合は、引き続き１年間更新するものとし、以後も同様とする。

（庶務窓口）

第１０条　この協定の庶務窓口は、甲にあっては福山市総務局総務部危機管理防災課、乙にあっては株式会社　Mana リトリートにおいて処理するものとする。

２　甲及び乙は、毎年度当初に本協定で定める連絡先、連絡手段等について、相互に確認するものとする。

（協議）

第１１条　本協定に定める事項について疑義が生じたときは、甲乙が協議の上、定めるものとする。

本協定の成立を証するため本協定書２通を作成し、甲乙記名押印の上、各１通を保有する。

２０２５年（令和７年）６月１３日

甲　　福山市東桜町３番５号
　　福山市
　　福山市長　枝広　直幹

乙　　福山市鞆町後地５０１番地
　　株式会社　Mana リトリート
　　汀邸　遠音近音
　　代表取締役　村上　達彦

# 災害時における自立型可動式ハウス提供に関する協定

福山市（以下「甲」という。）とトランスホームジャパン株式会社（以下「乙」という。）は、災害対策基本法（昭和 36 年法律第 223 号）に規定する災害が発生した場合、自立型可動式ハウスの提供に関し、次のとおり協定を締結する。

第１条（目的）

この協定は、福山市内において災害により市民生活に被害が及んだ場合又はそのおそれがある場合において、甲の要請に応じて、乙が取り扱う自立型可動式ハウスを緊急避難場所、避難所、福祉避難所、応急仮設住宅、簡易医療施設及び医療従事者の休憩所として提供することにより、市民の安全確保を目的とする。

第２条（協力の要請及び内容）

甲は、災害が発生した場合において緊急の必要があるときは、災害救助法の適用を踏まえ、乙に自立型可動式ハウスの提供を要請することができる。

１　前項の規定により甲が乙に要請する事項は、次の各号に定めるとおりとする。

(1) 自立型可動式ハウスの提供に関すること

(2) 自立型可動式ハウスの運搬、設置及び撤去に関すること

(3) 前各号に掲げるもののほか、甲が必要と認める事項

２　前項の規定による自立型可動式ハウスは、移動時のハウス自体のサイズが JIS Z 1614 で、道路運送車両法等の法令で定められた車両とし、適法に公道を移動できるものとなっており移動時はシャーシ（車台）ごと牽引することができるものとする。

第３条（要請手続）

甲は、乙による協力の必要を認めるときは、自立型可動式ハウス提供要請書（様式第１号）により要請するものとする。ただし、文書により要請するいとまがないときは、口頭、電話等により要請し、事後速やかに要請書を交付するものとする。

第４条（組織、体制）

１　乙は、前条の規定により協力の要請を受けたときは、役割分担表・緊急連絡網等により、必要な人員、資機材等を確保するとともに、速やかに甲の応急活動に協力するものとする。

２　前項の規定により活動する乙の職員は、甲の指示により応急活動に従事するものとする。

第５条（費用の負担）

１　乙が自立型可動式ハウスを提供に要する次の各号に掲げる経費は、甲が負担するものとする。

(1) 自立型可動式ハウスの提供に関する経費

(2) 自立型可動式ハウスの運搬、設置及び撤去に関する経費

⑶ 前各号に掲げるもののほか、自立型可動式ハウスの提供に要した関係経費

２　前項の費用の算定については、甲・乙協議の上、決定するものとする。

第６条（報告）

乙は、自立型可動式ハウスを提供したときは、自立型可動式ハウス提供報告書（様式第２号）

を提出するものとする。

第７条（防災訓練への参加）

乙は、甲の要請に基づき甲が指定する防災訓練等に参加するものとする。

第８条（有効期間）

この協定の有効期間は、本協定締結の日から２０２３年（令和５年）３月３１日までとする。ただし、期間満了の１か月前までに甲乙いずれからも申し出がないときは、この協定は更新されたものとし、１年間延長し、以後も同様とする。

第９条（疑義の決定）

この協定に定めのない事項、又はこの協定に疑義が生じたときは、その都度、相互が協議してこれを定めるものとする。

この協定の成立を証するため、本書２通を作成し、甲乙が押印の上、それぞれ各１通を保有する。

２０２３年（令和５年）２月　８日

広島県福山市東桜町３番５号
甲　福山市
福山市長　　枝広　直幹

広島県福山市神辺町上竹田 1668-1 番地
乙　トランスホームジャパン株式会社
代表取締役社長　迫田　芳正

様式第１号（第３条関係）

年（　　年）　月　日

トランスホームジャパン株式会社
代表取締役社長　　迫田　芳正　　様

福　山　市　長

自立型可動式ハウス提供要請書

災害発生により、次のとおり要請します。

| |
|---|
| １　災害発生日時<br>年　　月　　日（　　）　　時　　分 |
| ２　災害の状況及び要請理由 |
| ３　必要とする自立型可動式ハウス及び数量 |
| ４　設置場所等 |
| ５　備考<br><br>［連絡担当　氏名・電話・ＦＡＸ］ |

様式第２号（第６条関係）

年（　　年）　月　日

福　山　市　長　様

トランスホームジャパン株式会社
代表取締役社長　迫田　芳正

自立型可動式ハウス提供報告書

次のとおり、報告します。

| |
|---|
| １　災害の名称 |
| ２　提供した自立型可動式ハウス及び数量 |
| ３　設置場所及び提供期間 |
| ４　活動人員 |
| ５　備考<br><br>［連絡担当　氏名・電話・ＦＡＸ］ |

# 災害時における自立型可動式ハウス提供に関する協定

福山市（以下「甲」という。）と株式会社マリンカンパニー（以下「乙」という。）は、災害対策基本法（昭和 36 年法律第 223 号）に規定する災害が発生した場合、自立型可動式ハウスの提供に関し、次のとおり協定を締結する。

第１条（目的）

この協定は、福山市内において災害により市民生活に被害が及んだ場合又はそのおそれがある場合において、甲の要請に応じて、乙が取り扱う自立型可動式ハウスを緊急避難場所、避難所、福祉避難所、応急仮設住宅、簡易医療施設、及び医療従事者の休憩所として提供することにより、市内の住民等の安全確保を目的とする。

第２条（協力の要請及び内容）

甲は、災害が発生した場合において緊急の必要があるときは、災害救助法の適用を踏まえ、乙に自立型可動式ハウスの提供を要請することができる。

１　前項の規定により甲が乙に要請する事項は、次の各号に定めるとおりとする。

(1) 自立型可動式ハウスの提供に関すること

(2) 自立型可動式ハウスの運搬、設置及び撤去に関すること

(3) 前各号に掲げるもののほか、甲が必要と認める事項

２　前項の規定による自立型可動式ハウスは、移動時のハウス自体のサイズが JIS Z 1614 で、道路運送車両法等の法令で定められた車両とし、適法に公道を移動できるものとなっており移動時はシャーシ（車台）ごと牽引することができるものとする。

第３条（要請手続）

甲は、乙による協力の必要を認めるときは、自立型可動式ハウス提供要請書（様式第１号）により要請するものとする。ただし、文書により要請するいとまがないときは、口頭、電話等により要請し、事後速やかに要請書を交付するものとする。

第４条（組織、体制）

１　乙は、前条の規定により協力の要請を受けたときは、役割分担表・緊急連絡網等により、必要な人員、資機材等を確保するとともに、速やかに甲の応急活動に協力するものとする。

２　前項の規定により活動する乙の職員は、甲の指示により応急活動に従事するものとする。

第５条（費用の負担）

１　乙が自立型可動式ハウスを提供に要する次の各号に掲げる経費は、甲が負担するものとする。

(1) 自立型可動式ハウスの提供に関する経費

(2) 自立型可動式ハウスの運搬、設置及び撤去に関する経費

(3) 前各号に掲げるもののほか、自立型可動式ハウスの提供に要した関係経費

２　前項の費用の算定については、甲・乙協議の上、決定するものとする。

第６条（報告）

乙は、自立型可動式ハウスを提供したときは、自立型可動式ハウス提供報告書（様式第２号）

を提出するものとする。

第７条（防災訓練への参加）

乙は、甲の要請に基づき甲が指定する防災訓練等に参加するものとする。

第８条（有効期間）

この協定の有効期間は、協定の日から２０２３年（令和５年）３月３１日までとする。ただし、期間満了の１か月前までに甲乙いずれからも申し出がないときは、この協定は更新されたものとし、１年間延長し、以後も同様とする。

第９条（疑義の決定）

この協定に定めのない事項、又はこの協定に疑義が生じたときは、その都度、相互が協議してこれを定めるものとする。

この協定の成立を証するため、本書２通を作成し、甲乙が押印の上、それぞれ各１通を保有する。

２０２３年（令和５年）２月　８日

広島県福山市東桜町３番５号
甲　福山市
福山市長　　枝広　直幹

広島県福山市鞆町後地６５１番地
乙　株式会社マリンカンパニー
代表取締役社長　阿藻　好子

様式第１号（第３条関係）

年（　　年）　月　日

株式会社マリンカンパニー
代表取締役社長　阿藻　好子　様

福　山　市　長

自立型可動式ハウス提供要請書

災害発生により、次のとおり要請します。

| |
|---|
| １　災害発生日時<br>年　　月　　日（　　）　　時　　分 |
| ２　災害の状況及び要請理由 |
| ３　必要とする自立型可動式ハウス及び数量 |
| ４　設置場所等 |
| ５　備考<br><br>［連絡担当　氏名・電話・ＦＡＸ］ |

様式第２号（第６条関係）

年（　　年）　月　日

福　山　市　長　　様

株式会社マリンカンパニー
代表取締役社長　阿藻　好子

自立型可動式ハウス提供報告書

次のとおり、報告します。

| |
|---|
| １　災害の名称 |
| ２　提供した自立型可動式ハウス及び数量 |
| ３　設置場所及び提供期間 |
| ４　活動人員 |
| ５　備考<br><br>［連絡担当　氏名・電話・ＦＡＸ］ |

# 災害時における移動式宿泊施設等の提供に関する協定

福山市（以下「甲」という。）と株式会社デベロップ（以下「乙」という。）は、災害時における移動式宿泊施設等の提供について、次のとおり協定を締結する。

（目的）

第１条　この協定は、災害対策基本法第２条第１号に規定する災害（以下「災害」という。）が発生し又は発生するおそれがある場合に甲の要請に応じ、乙がその保有又は管理する移動式宿泊施設等を提供することについて、必要な事項を定めるものとする。

（協力内容）

第２条　災害が発生した場合において、甲から要請があったときは、乙は特段の理由がない限り、保有又は管理する移動式宿泊施設等の優先的な提供による協力を行うものとする。

２　移動式宿泊施設等の運営は、甲が主体となって行うものとし、乙は、可能な限り甲に協力するものとする。

（要請手続）

第３条　甲は、乙に対して前条に定める協力を要請するときは、移動式宿泊施設等の提供要請書（様式　第３条関係）をもって行うものとする。ただし、緊急を要するときは、口頭、ＦＡＸ、電子メール等で要請し、事後、速やかに文書を提出するものとする。

（移動式宿泊施設等の引渡し）

第４条　移動式宿泊施設等は、甲が指定する場所へ乙が搬入し、甲の派遣した職員が当該移動式宿泊施設等を確認の上、引渡しを受けるものとする。

（移動式宿泊施設等の返却）

第５条　甲は、移動式宿泊施設等の使用が終了したときは、速やかに乙の確認を受けた上で返還するものとする。

（費用負担及び支払）

第６条　甲は、移動式宿泊施設等の提供に係る費用を負担するものとする。この場合において、当該費用は、災害発生直前における適正な価格を基準とし、移動式宿泊施設等の維持、管理費用等を勘案した上で、甲と乙とが協議し、算出した額とする。

２　甲は、前項の費用について、乙から請求を受けたときは、速やかに支払うものとする。

（移動式宿泊施設等の破損等の対応）

第７条　災害時の使用における移動式宿泊施設等の破損、汚損等については、甲と乙の協議により、決定した復旧費用を甲が負担するものとする。

（有効期間）

第８条　この協定の有効期間は、本協定締結の日から１年間とし、有効期間満了の１か月前までに甲乙いずれからも申し出がないときは、この協定は更新されたものとし、１年間延長し、その後においても同様とする。

（協議事項）

第９条　この協定に定めのない事項及びこの協定の実施について疑義が生じたときは、その都度、甲乙が協議の上、決定するものとする。

この協定の成立を証するため、本書２通を作成し、甲乙が署名の上、それぞれ各１通を保有する。

２０２３年（令和５年）３月３０日

広島県福山市東桜町３番５号
甲　福山市
福山市長　　枝広　直幹

千葉県市川市市川一丁目４番１０号市川ビル８階
乙　株式会社デベロップ
代表取締役　　岡村　健史

# 災害時における施設等の提供協力に関する協定

福山市（以下「甲」という。）と、株式会社シーケンス（以下「乙」という。）は、災害時における施設等の提供について、次のとおり協定を締結する。

（目的）

第１条　この協定は、災害対策基本法（昭和３６年法律第２２３号）第２条第１号に規定する災害が発生し、又は発生するおそれがある場合（以下「災害時」という。）において、甲が乙の管理する施設の一部を、住民の緊急避難場所、避難所及び他の自治体から派遣される応援職員等の滞在場所（以下「緊急避難場所等」という。）として利用することについての必要な事項を定めることを目的とする。

（協力要請）

第２条　甲は、災害時において施設を確保する必要があると認めるときは、乙に対し協力を要請することができるものとする。この場合において、乙は、業務上の支障又はやむを得ない事由のない限り、他の業務に優先して協力するものとする。

２　甲が乙に対し要請する事項は、次の各号に掲げるものとする。

⑴ 乙が管理する施設の緊急避難場所等としての利用

| | |
|---|---|
| 所在地・名称 | 福山市神辺町旭丘 47 番地 2<br>（株式会社シーケンス板金工場） |
| 受入場所 | ２階食堂　（90 ㎡） |
| | 板金工場１階組立棟、検査棟、西棟　（638 ㎡） |

⑵ 乙に所属する人員による緊急避難場所等の運営支援

⑶ 乙が所有する太陽光発電を活用した電力の使用

⑷ その他協議し合意した事項

（要請手続）

第３条　甲は、災害時に緊急避難場所等の施設を開設する必要があると認めたときは、乙に対しその旨を文書または口頭で要請する。緊急避難場所等の使用を終了するときも同様とする。

（使用料）

第４条　甲が、この協定に定めるところにより第２条第２項第１号の施設を緊急避難場所等として使用する場合の使用料は無料とする。

（電気料金の負担）

第５条　太陽光で発電した電力の使用に係る電気料については、無料とする。ただし、太陽光で発電した電力を上回る電気料の使用については、上回った部分を甲が負担するものとする。

２　前項に規定する費用は、災害発生直前時における適正な価格を基準とし、甲乙協議の上、定めるものとする。

（代金の支払）

第６条　甲は、乙から前条第１項に規定する費用の支払請求があった場合は、速やかに乙に支払うものとする。

（原状復旧）

第７条　甲又は住民等が、本協定の規定により第２条第２項第１号の施設を緊急避難場所等として使用した際に、当該施設又は付属設備を破損したときは、甲の負担により原状に復すものとする。

（使用時の事故に係る責任）

第８条　乙は、第２条第２項第１号の施設を住民等が使用した際に発生した事故については、その責任を負わないものとする。

（連絡先確認及び報告）

第９条　この協定の万全の実行を図るため、甲乙相互の連絡先、連絡責任者及び担当者を定めるものとし、変更があれば、都度報告を求めることができる。

（平常時の連携）

第１０条　甲及び乙は、この協定が円滑に運用されるよう、平素から必要に応じて、情報の交換を行うものとする。

２　乙は、甲が実施する防災に関する市民への啓発活動等に協力するよう努めるものとする。

（協議）

第１１条　この協定に関し、疑義又は定めのない事項が生じた場合は、その都度、甲乙協議の上、定めるものとする。

（有効期間）

第１２条　この協定の有効期間は、協定締結の日から１年間とし、有効期間満了の１か月前までに甲乙いずれからも申し出がない場合は、この協定は更新されたものとし、１年間延長し、その後においても同様とする。

この協定の成立の証として、本書２通を作成し、甲乙記名押印の上、それぞれ１通を所持するものとする。

２０２４年（令和６年）２月２日

甲　福山市東桜町３番５号
福山市
福山市長　枝広　直幹

乙　福山市神辺町旭丘６番地５
株式会社シーケンス
代表取締役　小幡　武司

# 災害時における施設等の提供協力に関する協定

福山市（以下「甲」という。）と髙山産業株式会社（以下「乙」という。）は、災害時における施設等の提供について、次のとおり協定を締結する。

（目的）

第１条　この協定は、災害対策基本法（昭和３６年法律第２２３号）第２条第１号に規定する災害が発生し、又は発生するおそれがある場合（以下「災害時」という。）において、甲が乙の管理する施設の一部を、住民による施設利用及び他の自治体から派遣される応援職員等の滞在場所（以下「緊急避難場所等」という。）として利用することについての必要な事項を定めることを目的とする。

（協力要請）

第２条　甲は、災害時において施設を確保する必要があると認めるときは、乙に対し協力を要請することができるものとする。この場合において、乙は、業務上の支障又はやむを得ない事由のない限り、他の業務に優先して協力するものとする。なお、費用は乙にて負担するものとする。

２　甲が乙に対し要請できる事項は、次の各号に掲げるものとする。

(1) 乙が管理する施設の緊急避難場所等としての利用

| | |
|---|---|
| 所在地・名称 | 福山市大門町五丁目６番４１号<br>（髙山産業株式会社　福山支店） |
| 受入場所 | 1階　大会議室・小会議室・ホール（66.5㎡）<br>2階　事務所・応接室・廊下（112㎡） |

(2) 乙に所属する人員による緊急避難場所等の運営支援

(3) 乙が所有するガスエネルギー（ＬＰＧ）の使用

(4) 乙が所有する非常用発電機より供給可能な電気の使用

(5) 乙が所有するウォーターサーバーの飲料水の使用

(6) その他協議し合意した事項

（要請手続）

第３条　甲は、災害時に緊急避難場所等の施設を開設する必要があると認めたときは、乙に対しその旨を文書または口頭で要請する。緊急避難場所等の使用を終了するときも同様とする。

（原状復旧）

第４条　甲又は住民等が、本協定の規定により第２条第２項第１号の施設を緊急避難場所等として使用した際に、当該施設又は付属設備を破損したときは、甲の負担により原状に復すものとする。

（連絡先確認及び報告）

第５条　この協定の万全の実行を図るため、甲乙相互の連絡先、連絡責任者及び担当者を定めるものとし、変更があれば、都度報告を求めることができる。

（平常時の連携）

第６条　甲及び乙は、この協定が円滑に運用されるよう、平素から必要に応じて、情報の交換を行うものとする。

２　乙は、甲が実施する防災に関する市民への啓発活動等に協力するよう努めるものとする。

（協議）

第７条　この協定に関し、疑義又は定めのない事項が生じた場合は、その都度、甲乙協議の上、定めるものとする。

（有効期間）

第８条　この協定の有効期間は、協定締結の日から１年間とし、有効期間満了の１か月前までに甲乙いずれからも申し出がない場合は、この協定は更新されたものとし、１年間延長し、その後においても同様とする。

この協定の成立の証として、本書２通を作成し、甲乙記名押印の上、それぞれ１通を所持するものとする。

２０２４年（令和６年）２月２９日

甲　広島県福山市東桜町３番５号
福山市
福山市長　枝広　直幹

乙　岡山県岡山市北区清輝橋一丁目８番２１号
髙山産業株式会社
代表取締役　髙山　眞司

# 災害時における自立型可動式ハウス提供に関する協定

福山市（以下「甲」という。）と株式会社遊の会（以下「乙」という。）は、災害対策基本法（昭和３６年法律第２２３号）第２条第１号に規定する災害が発生した場合、自立型可動式ハウスの提供に関し、次のとおり協定を締結する。

（目的）

第１条　この協定は、福山市内において災害により市民生活に被害が及んだ場合又はそのおそれがある場合において、甲の要請に応じて、乙が取り扱う自立型可動式ハウスを緊急避難場所、避難所、福祉避難所、応急仮設住宅、簡易医療施設及び医療従事者の休憩所として提供することにより、市内の住民等の安全確保を目的とする。

（協力の要請及び内容）

第２条　甲は、災害が発生した場合において緊急の必要があるときは、災害救助法の適用を踏まえ、乙に自立型可動式ハウスの提供を要請することができる。

２　前項の規定により甲が乙に要請する事項は、次の各号に定めるとおりとする。

(1) 自立型可動式ハウスの提供に関すること

(2) 自立型可動式ハウスの運搬、設置及び撤去に関すること

(3) 前各号に掲げるもののほか、甲が必要と認める事項

３　前項の規定による自立型可動式ハウスは、移動時のハウス自体のサイズが JIS Z 1614 で、道路運送車両法等の法令で定められた車両とし、適法に公道を移動できるものとなっており移動時はシャーシ（車台）ごと牽引することができるものとする。

（要請手続）

第３条　甲は、乙による協力の必要を認めるときは、自立型可動式ハウス提供要請書（様式第１号）により要請するものとする。ただし、文書により要請するいとまがないときは、口頭、電話等により要請し、事後速やかに要請書を交付するものとする。

（組織、体制）

第４条　乙は、前条の規定により協力の要請を受けたときは、役割分担表・緊急連絡網等により、必要な人員、資機材等を確保するとともに、速やかに甲の応急活動に協力するものとする。

２　前項の規定により活動する乙の職員は、甲の指示により応急活動に従事するものとする。

（費用の負担）

第５条　乙が自立型可動式ハウスの提供に要する次の各号に掲げる経費は、甲が負担するものとする。

(1) 自立型可動式ハウスの提供に関する経費

(2) 自立型可動式ハウスの運搬、設置及び撤去に関する経費

(3) 前各号に掲げるもののほか、自立型可動式ハウスの提供に要した関係経費

２　前項の費用の算定については、甲・乙協議の上、決定するものとする。

（報告）

第６条　乙は、自立型可動式ハウスを提供したときは、自立型可動式ハウス提供報告書（様式第２号）を提出するものとする。

（防災訓練への参加）

第７条　乙は、甲の要請に基づき甲が指定する防災訓練等に参加するものとする。

（有効期間）

第８条　この協定の有効期間は、協定締結の日から２０２５年（令和７年）３月３１日までとする。ただし、期間満了の１か月前までに甲乙いずれからも申し出がないときは、この協定は更新されたものとし、１年間延長し、以後も同様とする。

（疑義の決定）

第９条　この協定に定めのない事項、又はこの協定に疑義が生じたときは、その都度、相互が協議してこれを定めるものとする。

この協定の成立の証として、本書２通を作成し、甲乙記名押印の上、それぞれ１通を所持するものとする。

２０２４年（令和６年）２月２９日

甲　　広島県福山市東桜町３番５号
福山市
福山市長　　枝広　直幹

乙　　広島県福山市久松台二丁目５番８号
株式会社遊の会
代表取締役　青山　寿彦

# 災害時における自立型可動式ハウス提供に関する協定

福山市（以下「甲」という。）と山下産業株式会社（以下「乙」という。）は、災害対策基本法（昭和３６年法律第２２３号）第２条第１号に規定する災害が発生した場合、自立型可動式ハウスの提供に関し、次のとおり協定を締結する。

（目的）

第１条　この協定は、福山市内において災害により市民生活に被害が及んだ場合又はそのおそれがある場合において、甲の要請に応じて、乙が取り扱う自立型可動式ハウスを緊急避難場所、避難所、福祉避難所、応急仮設住宅、簡易医療施設及び医療従事者の休憩所として提供することにより、市内の住民等の安全確保を目的とする。

（協力の要請及び内容）

第２条　甲は、災害が発生した場合において緊急の必要があるときは、災害救助法の適用を踏まえ、乙に自立型可動式ハウスの提供を要請することができる。

２　前項の規定により甲が乙に要請する事項は、次の各号に定めるとおりとする。

(1) 自立型可動式ハウスの提供に関すること

(2) 自立型可動式ハウスの運搬、設置及び撤去に関すること

(3) 前各号に掲げるもののほか、甲が必要と認める事項

３　前項の規定による自立型可動式ハウスは、移動時のハウス自体のサイズが JIS Z 1614 で、道路運送車両法等の法令で定められた車両とし、適法に公道を移動できるものとなっており移動時はシャーシ（車台）ごと牽引することができるものとする。

（要請手続）

第３条　甲は、乙による協力の必要を認めるときは、自立型可動式ハウス提供要請書（様式第１号）により要請するものとする。ただし、文書により要請するいとまがないときは、口頭、電話等により要請し、事後速やかに要請書を交付するものとする。

（組織、体制）

第４条　乙は、前条の規定により協力の要請を受けたときは、役割分担表・緊急連絡網等により、必要な人員、資機材等を確保するとともに、速やかに甲の応急活動に協力するものとする。

２　前項の規定により活動する乙の職員は、甲の指示により応急活動に従事するものとする。

（費用の負担）

第５条　乙が自立型可動式ハウスの提供に要する次の各号に掲げる経費は、甲が負担するものとする。

(1) 自立型可動式ハウスの提供に関する経費

(2) 自立型可動式ハウスの運搬、設置及び撤去に関する経費

(3) 前各号に掲げるもののほか、自立型可動式ハウスの提供に要した関係経費

２　前項の費用の算定については、甲・乙協議の上、決定するものとする。

（報告）

第６条　乙は、自立型可動式ハウスを提供したときは、自立型可動式ハウス提供報告書（様式第２号）を提出するものとする。

（防災訓練への参加）

第７条　乙は、甲の要請に基づき甲が指定する防災訓練等に参加するものとする。

（有効期間）

第８条　この協定の有効期間は、協定締結の日から２０２５年（令和７年）３月３１日までとする。ただし、期間満了の１か月前までに甲乙いずれからも申し出がないときは、この協定は更新されたものとし、１年間延長し、以後も同様とする。

（疑義の決定）

第９条　この協定に定めのない事項、又はこの協定に疑義が生じたときは、その都度、相互が協議してこれを定めるものとする。

この協定の成立の証として、本書２通を作成し、甲乙記名押印の上、それぞれ１通を所持するものとする。

２０２４年（令和６年）２月２９日

甲　広島県福山市東桜町３番５号
福山市
福山市長　枝広　直幹

乙　広島県福山市入船町二丁目８番１号
山下産業株式会社
代表取締役　甲斐　聖章

# 災害時におけるトレーラーハウス提供に関する協定

福山市（以下「甲」という。）と株式会社アースデイ・システム（以下「乙」という。）は、災害対策基本法（昭和 36 年法律第 223 号）第２条１号に規定する災害が発生し、又は発生するおそれがある場合（以下「災害時等」という。）、トレーラーハウスの提供に関し、次のとおり協定を締結する。

（目的）

第１条　この協定は、災害時等に福山市において市民生活に被害が及んだ場合又はそのおそれがある場合において、甲の要請に応じて、乙が取り扱うトレーラーハウスを緊急避難場所、避難所、福祉避難所、応急仮設住宅、簡易医療施設及び医療従事者の休憩所として提供することにより、市民の安全確保を目的とする。

（協力の要請及び内容）

第２条　甲は、災害時等に必要に応じ、乙にトレーラーハウスの提供を要請することができる。

２　前項の規定により甲が乙に要請する事項は、次の各号に定めるとおりとする。

(1) トレーラーハウスの提供に関すること

(2) トレーラーハウスの運搬、設置及び撤去に関すること

(3) 前各号に掲げるもののほか、甲が必要と認める事項

３　前項の規定によるトレーラーハウスは、道路運送車両法等の法令で定められた車両とし、適法に公道を移動できるもので、移動時はシャーシ（車台）ごと牽引することができるものとする。

（要請手続）

第３条　甲は、乙による協力の必要を認めるときは、トレーラーハウス提供要請書（様式第１号）により要請するものとする。ただし、文書により要請するいとまがないときは、口頭、電話等により要請し、事後速やかに要請書を交付するものとする。

（組織、体制）

第４条　乙は、前条の規定により協力の要請を受けたときは、必要な人員、資機材等を確保するとともに、速やかに甲の要請に協力するものとする。

２　前項の規定により活動する乙の職員は、甲の指示により応急活動に従事するものとする。

（費用の負担）

第５条　乙がトレーラーハウスの提供等により要した経費のうち、次の各号に掲げる経費は、甲が負担するものとする。

(1) トレーラーハウスの提供に関する経費

⑵ トレーラーハウスの運搬、設置及び撤去に関する経費

⑶ 前各号に掲げるもののほか、トレーラーハウスの提供に要した関係経費

２　前項の費用の算定については、甲・乙協議の上、決定するものとする。

（報告）

第６条　乙は、トレーラーハウスを提供したときは、トレーラーハウス提供報告書（様式第２号）を提出するものとする。

（費用の支払い）

第７条 トレーラーハウスの提供等に要した費用は、乙が第５条に規定する実施状況について甲の承認を得た後、乙の請求により甲が支払うものとする。

２　甲は乙から前項に規定する請求があった場合、その内容を確認し、速やかに乙に支払うものとする。

（防災訓練への参加）

第８条　乙は、甲の要請に基づき甲が指定する防災訓練等に可能な限り参加するよう努めるものとする。

（有効期間）

第９条　この協定の有効期間は、本協定締結の日から１年間とし、期間満了の１か月前までに甲乙いずれからも申し出がないときは、この協定は更新されたものとし、さらに１年間延長し、以後も同様とする。

（疑義の決定）

第１０条　この協定に定めのない事項、又はこの協定に疑義が生じたときは、その都度、相互が協議してこれを定めるものとする。

この協定の成立を証するため、本書２通を作成し、甲乙が押印の上、それぞれ各１通を保有する。

２０２５年（令和７年）３月１９日

甲　　広島県福山市東桜町３番５号
福山市
福山市長　枝広　直幹

乙　　広島県福山市駅家町大字上山守４２５番地１
株式会社　アースデイ・システム
代表取締役　藤本　浩史

様式第１号（第３条関係）

年（　　年）　月　日

山下産業株式会社
代表取締役　甲斐　聖章　様

福　山　市　長

# 自立型可動式ハウス提供要請書

災害発生により、次のとおり要請します。

| |
|---|
| １　災害発生日時<br>年　　月　　日（　　）　　時　　分 |
| ２　災害の状況及び要請理由 |
| ３　必要とする自立型可動式ハウス及び数量 |
| ４　設置場所等 |
| ５　備考<br><br>［連絡担当　氏名・電話・ＦＡＸ］ |

様式第２号（第６条関係）

年（　　年）　月　日

福　山　市　長　　様

山下産業株式会社
代表取締役　甲斐　聖章

自立型可動式ハウス提供報告書

次のとおり、報告します。

| |
|---|
| １　災害の名称 |
| ２　提供した自立型可動式ハウス及び数量 |
| ３　設置場所及び提供期間 |
| ４　活動人員 |
| ５　備考<br><br>［連絡担当　氏名・電話・ＦＡＸ］ |

# 災害時における施設の提供協力に関する協定

福山市（以下「甲」という。）と、株式会社　阿藻珍味（以下「乙」という。）は、災害時における施設の提供協力に関し次のとおり協定を締結する。

（目的）

第１条　この協定は、地震又は風水害その他の災害時に、甲が乙の管理する施設の一部を、住民の緊急避難場所、避難所（以下「避難所等」という。）として利用することについての必要な事項を定めることを目的とする。

（協力内容）

第２条　甲が乙に協力を要請する内容は、次のとおりとする。

| | |
|---|---|
| 所在地 | 福山市鞆町後地１５６７番地１ |
| 施設名称 | 株式会社　阿藻珍味本社工場 |
| 受入場所 | ４階ホール<br>３階広場 |

（協力の要請）

第３条　甲は、災害時に避難所等の施設を開設する必要があると認めたときは、乙に対しその旨を文書又は口頭で要請する。避難所等の使用を終了するときも同様とする。

（協力の実施）

第４条　乙は、前条の要請を受けたときは、施設の安全を確認した上で、避難所等を提供するものとする。この場合、避難所等の開設及び運営は、乙が行うものとする。ただし、乙から要請があった場合、甲は、乙と協力して対応を行うものとする。

（使用不可の通知）

第５条　乙は、施設が何らかの事情により避難所等として使用できない場合は、速やかに甲に連絡するものとする。

（使用料）

第６条　この協定に定めるところにより、第２条の施設を一時滞在施設として使用する場合の使用料は無料とする。

（原状復旧）

第７条　施設の使用により、当該施設又はその附属施設に破損等（地震又は風水害その他の災害によるものを除く。）が生じた場合の復旧に要する費用の負担については、甲乙協議の上、決定するものとする。

（使用に係る賠償責任）

第８条　乙は、第２条の施設を住民等が使用した際に発生した事故については、その責任を負わないものとする。

（有効期間）

第９条　この協定の有効期間は、協定締結の日から協定締結日の属する年度の末日をもって終了とする。ただし、この協定の有効期間満了の日の１か月前までに、文書をもって協定の終了の通知がない場合は、引き続き１年間更新するものとし以後も同様とする。

（庶務窓口）

第１０条　この協定の庶務窓口は、甲にあっては福山市総務局総務部危機管理防災課、乙にあっては株式会社　阿藻珍味において処理するものとする。

２　甲及び乙は、毎年度当初に本協定で定める連絡先、連絡手段等について、相互に確認するものとする。

（協議）

第１１条　本協定に定める事項について疑義が生じたときは、甲乙が協議の上、定めるものとする。

本協定の成立を証するため本協定書２通を作成し、甲乙記名押印の上、各１通を保有する。

２０２５年（令和７年）１２月１日

甲　　福山市東桜町３番５号
　　福山市
　　福山市長　枝広　直幹

乙　　福山市鞆町後地１５６７番地１
　　株式会社　阿藻珍味
　　代表取締役社長　阿藻　琢郎

# 災害時における福山市内郵便局、福山市間の相互協力に関する覚書

福山市内郵便局代表者福山郵便局長（以下「甲」という。）及び福山市長（以下「乙」という。）は、福山市内に発生した地震その他による災害時において、相互の友愛精神に基づき、福山市及び福山市内の郵便局が相互に協力し、必要な対応を円滑に遂行するため、次のとおり覚書を締結する。

（用語の定義）

第１条　この覚書において、「災害」とは、災害対策基本法（昭和３６年法律第２２３号）第２条第１号に定める被害をいう。

（協力要請）

第２条　甲及び乙は、福山市内に災害が発生し、次の各号について必要が生じた場合は、相互に協力を要請することができる。ただし、福山市内の状況に応じ迅速に対応する必要があるときは、福山市長及び福山市を管轄する集配郵便局長が相互に協力を要請することができる。

１　災害救助法適用時における郵便・為替貯金・簡易保険の郵政事業にかかわる災害特別事務取扱及び援護対策

２　甲が管理する施設及び用地の避難場所、物資集積場所等としての使用

３　乙が所有し、又は管理する施設及び用地の使用

４　郵便局又は福山市が収集した被災市民の避難先及び被災状況の情報の相互提供

５　甲は、必要に応じ避難場所に臨時に郵便差出箱を設置

６　その他前各号に定めのない事項で協力できる事項

（協力の実施）

第３条　両者は、前条の規定による要請を受けたときは、その重要性に鑑み、協力するよう努めなければならない。

（経費の負担）

第４条　第２条に規定する協力要請に対して、協力をした者が要した経費については、法令その他に別段の定めがあるものを除くほか、それぞれ要請をした者が、適正な方法により算出した金額を負担する。

２　前項の負担につき疑義が生じたときは、両者が協議し、負担すべき額を決定する。

（災害情報等連絡体制の整備）

第５条　甲及び乙は、安否情報等の連絡体制を整備するため、その方策について協議するものとする。

（防災訓練への参加）

第６条　福山市内の郵便局は、福山市若しくは各地域の行う防災訓練等に参加することができる。

（情報の交換）

第７条　甲及び乙は、相互の防災計画の状況、協力要請事項に関し、必要に応じて情報の交換を行う。

（連絡責任者）

第８条　この覚書に関する連絡責任者は、甲においては福山郵便局副局長、乙においては福山市総務部総務課長とする。

（協議）

第９条　この覚書に定めのない事項及びこの覚書に関し疑義が生じたときは、両者が協議し決定する。

この覚書の締結を証するため、この書面２通を作成し、甲乙両者が記名押印の上、各自その１通を保有する。

１９９７年（平成９年）５月３０日

甲　福山市内郵便局　代表者
　　福山郵便局長　　戸　井　真　五

乙　福山市
　　福山市長　　三　好　　章

# 芦田川河口堰放流警報設備等による災害情報等の伝達に関する協定書

国土交通省中国地方整備局福山河川国道事務所長（以下「甲」という。）と、福山市長（以下「乙」という。）は、乙が福山市箕島地区及び水呑町竹ヶ端地区の住民に対して、甲所管の放流警備設備（以下「警備設備」という。）により、災害情報等の伝達を要請することに関し、次のとおり協定する。

（目的）

第１条　本協定書は、洪水、高潮及び津波被害等の発生が予想される場合に、乙が住民に対して行う災害情報等の提供にあたり、甲が自らの警報設備を利用し、支援を行うことを目的とするものである。

（伝達する情報の内容）

第２条　甲が乙に代わって住民に伝達提供する情報の内容は、芦田川における乙が自か実施する災害情報伝達及び緊急避難の必要がある場合の避難支援情報等の伝達提供とする。

（費用負担）

第３条　費用負担については、原則次のとおりとする。

⑴　洪水時、高潮時及び津波時に乙が行う住民等への緊急情報の伝達提供にあたり、乙を支援することを目的とすることに鑑み、伝達に係わる費用は甲の負担とする。

⑵　伝達に関わり乙が情報の受信等を図る場合等、乙が必要とする新たな通信回線に関する工事及びその回線使用料等の費用について、乙の負担とする。

（伝達方法）

第４条　乙が住民に情報伝達するために、甲へ支援の要請を求めることができる施設及び伝達方法は次のとおりとする。

⑴　甲が設置している放流警報設備を用いた音声放送及びサイレン放送

２　上記設備にて伝達する内容及び伝達の手法は、甲及び乙にて事前に調整するものとする。

（警報設備の配置）

第５条　警報設備の配置は別図―１のとおりとし、所在は別表―１に示すとおりとする。

（警備設備利用の制限）

第６条　甲が堰放流などにより警報設備を使用しているときは、乙は警報設備を利用した伝達提供はできない。

２　乙は、原則として芦田川が洪水時、高潮時及び津波時の場合以外には、警備設備を使用できない。

（情報伝達の責任）

第７条　乙の要請により甲が実施する警報設備を使用した情報伝達提供は、乙が実施する警戒避難等に関する情報伝達の多様な手段の一つであり、情報伝達に係る責任を甲が有するものではないものとする。

２　この協定に基く警報設備等の利用が要因となって第三者に損害を与えた場合は、一切の責務を乙が負うものとする。

（疑義の解決）

第８条　本協定書に定めのない事項及び疑義が生じた場合は、その都度、甲と乙が協議のうえ、定めるものとする。

（有効期限）

第９条　本協定書は、締結の日から適用し、甲と乙のいずれからも改案及び廃止等の意思表示が無い場合は、継続されるものとする。

（その他）

第１０条　乙は、協定書の趣旨を踏まえた内容を地域住民へ事前に周知するものとする。

（実施要領）

第１１条　本協定の実施のため、必要な手続きについては、甲と乙が協議のうえ、実施要領を別途定めるものとする。

この協定の証として、本書２通を作成し、甲と乙が記名押印のうえ、各１通を保有するものとする。

平成１７年（２００５年）１０月２５日

甲　国土交通省中国地方整備局
福山河川国道事務所
齋　藤　　実

乙　福山市長
羽　田　　皓

# 災害時における連絡及び協力体制に関する協定書

福山市（以下「甲」という。）と中国電力ネットワーク株式会社福山ネットワークセンター（以下「乙」という。）とは、福山市内で発生した災害時の連絡及び協力体制の確保に関し、次のとおり協定を締結する。

（趣旨）

第１条　この協定は、福山市内において災害が発生し、又は発生するおそれがある場合（以下「災害発生時等」という。）に甲と乙とが相互に連絡及び協力体制を確保するため、必要な事項を定めるものとする。

（連絡体制）

第２条　甲と乙とは、災害発生時等に連絡体制が円滑に行われるよう、あらかじめ相互に連絡責任者を決めておくこと。

２　乙が社内の警戒体制もしくは非常災害体制に入った時点、及び解除になった時点に甲へ連絡する。

３　相互の連絡は、電話又はＦＡＸにより行うものとし、その費用については、甲及び乙それぞれが負担するものとする。

（連絡内容）

第３条　乙は甲に対し、次に掲げる事項について、適時、情報提供するものとし、必要に応じ相互に連絡をとり、市全域の停電状況等の把握に努めるものとする。

(1)　停電発生時刻
(2)　停電発生地域
(3)　停電発生戸数
(4)　停電復旧見込み
(5)　停電原因
(6)　停電復旧時刻

（協力体制）

第４条　甲と乙とは、次に掲げる内容に対して適宜相互に協力するものとする。

(1)　被害・復旧状況の情報提供
(2)　停電等被害状況に関する広報
(3)　公共施設等（避難所含む。）への掲示物等（被害情報等）の設置場所の提供
(4)　住民からの問い合せ対応

（連携）

第５条　甲は、乙からの土砂崩れ、倒木、除雪等による道路復旧の要請事項に関して、連携をとり対応するものとする。

（事前伐採への取り組み）
第６条　甲と乙は、電力設備周辺の樹木等に関して、必要により事前伐採の協議を行う。

（要員派遣）
第７条　乙は、大規模災害が発生した場合、第４条の協力及び前条の対応を円滑に行うため、甲から要請された場合又は乙において派遣すべきと判断した場合は、甲へ要員を派遣するものとする。

（防災訓練）
第８条　甲と乙とは、災害発生時等に相互に連絡及び協力体制を確保し、災害対応を円滑に行うため、甲又は乙が実施する防災訓練に可能な限り参加するものとする。

（協議）
第９条　この協定に定めのない事項は、必要に応じて甲・乙協議の上、決定するものとする。

（有効期間）
第１０条　この協定は、甲・乙協議の上、特別の定めをする場合を除きその効力を持続するものとする。

この協定を証するため、本書２通を作成し甲・乙記名押印の上、各自１通を保有するものとする。

２０２５年（令和７年）４月１日

甲　福山市東桜町３番５号
福山市
代表者　福山市長　枝広　直幹

乙　福山市沖野上町１丁目７番２８号
中国電力ネットワーク株式会社
福山ネットワークセンター
代表者　所長　　丸尾　和也

# 災害時における連絡及び協力体制に関する協定書

福山市（以下「甲」という。）と福山瓦斯株式会社（以下「乙」という。）とは、福山市内において災害が発生し、または、発生するおそれがある場合（以下「災害発生時等」という。）の連絡及び協力体制の確保に関し、次のとおり協定を締結する。

（趣旨）

第１条　この協定は、福山市地域防災計画（基本編）2010 年度(平成 22 年度)修正（第２章　第４節　８ 相互応援協力関係及び災害応急対策実施のための協定等の締結）に基づき、災害発生時等に甲と乙とが相互に連絡及び協力体制を確保するため、必要な事項を定めるものとする。

（連絡体制）

第２条　甲と乙とは、災害発生時等に連絡が円滑に行われるよう、あらかじめ相互に連絡責任者を定めておくものとする。

２　乙は、社内の警戒体制もしくは非常災害体制に入ったこと、または、解除になったことについて、甲に連絡する。

３　相互の連絡は、電話又はＦＡＸにより行うものとし、その費用については、甲及び乙それぞれが負担するものとする。

（連絡内容）

第３条　乙は甲に対し、次に掲げる事項について、適時、情報提供するものとし、必要に応じ相互に連絡をとりガスの供給状況等の把握に努めるものとする。

(1)　ガス導管等の損傷発生時刻
(2)　ガス導管等の損傷被害発生地域
(3)　ガス導管等の供給停止地域
(4)　ガス導管等の復旧見込み
(5)　ガス導管等の損傷原因
(6)　ガス導管等の復旧時刻

（協力体制）

第４条　甲と乙とは、次に掲げる内容に対して適宜相互に協力するものとする。

(1)　ガス導管等の被害状況の情報提供
(2)　ガス導管等の被害状況に関する広報
(3)　公共施設等（避難所含む。）への掲示物等（被害情報等）の設置場所の提供
(4)　住民からの問い合せ対応

（連携）

第５条　甲は、乙からの土砂崩れ、倒木等による道路復旧の要請事項に関して、連携をとり対応するものとする。

（防災訓練）

第６条　甲と乙とは、災害発生時等に相互に連絡及び協力体制を確保し、災害対応を円滑に行うため、甲又は乙が実施する防災訓練に可能な限り参加するものとする。

（協議）

第７条　この協定に定めのない事項は、必要に応じて甲・乙協議のうえ決定するものとする。

この協定を証するため、本書２通を作成し甲・乙記名押印のうえ各自１通を保有するものとする。

２０１１年（平成２３年）１月２７日

甲　福山市東桜町３番５号
　　福山市
　　代表者　福山市長　　羽　田　　皓

乙　福山市南手城町二丁目２６番１号
　　福山瓦斯株式会社
　　代表者　代表取締役社長　松　本　茂太郎

# 災害時における情報交換に関する協定書

国土交通省中国地方整備局長（以下「甲」という。）と福山市長（以下「乙」という。）は、福山市の区域において災害が発生し、又は発生のおそれがある場合（以下「災害発生時等」という。）の情報交換について、次のとおり協定する。

（目　的）

第１条　この協定は、甲及び乙が連携を図り、福山市民の生命、身体及び財産の安全並びに生活を確保するための迅速かつ円滑な対応を図ることを目的とする。

（協力体制）

第２条　甲及び乙は、前条の目的を達成するため、災害発生時等の初動段階から緊密な情報交換が行えるように、相互に協力して必要な体制を整えるものとする。

（現地情報連絡員の派遣）

第３条　甲は、災害発生時等の状況により、甲及び乙が行う応急対策並びに甲が行う支援の円滑な実施に資するため必要と認めたときは、福山市災害対策本部等に職員を現地情　報連絡員として派遣し、情報交換にあたらせるものとする。

（平常時の連携）

第４条　甲及び乙は、この協定の実施に関して必要となる連絡体制の整備その他必要と認められる事項について、訓練及び会議の開催等を通じて平常時からの連携に努めるもの　とする。

（その他）

第５条　この協定に定めのない事項又はこの協定に疑義が生じた事項については、その都度、甲乙協議して定めるものとする。

上記のとおり協定を締結した証として、本書２通を作成し、甲、乙押印の上、各自その１通を保有する。

平成２３年　７月１９日

甲　国土交通省　中国地方整備局長　福田　功

乙　福山市　福山市長　羽田　皓

# 災害時における電動車両等の支援に関する協定書

福山市（以下「甲」という。）、福山三菱自動車販売株式会社（以下「乙１」という。）、備南三菱自動車販売株式会社（以下「乙２」という。以下両販売会社を併せて「乙」という。）及び三菱自動車工業株式会社（以下「丙」という。）とは、災害時における電動車両等の支援に関し次の条項により協定を締結する。

（趣旨）

第１条　この協定は、福山市内において災害（異常かつ激甚な非常災害をいう。以下同じ。）の発生時に、甲、乙及び丙が相互に連携し、円滑な災害応急対策を実施することを目的として、電動車両等の貸与について必要な事項を定めるとともに、平時においても電動車両等の災害の発生時における有用性を広く市民に知らしめ、甲、乙及び丙が共に理解醸成に努めるものとする。

（電動車両等の種類）

第２条　この協定で「電動車両等」とは、次に掲げるものをいう。

（１）電気自動車

（２）プラグインハイブリッド車

（３）前２号に掲げるもののほか、自動車からの外部給電に必要な機器

（貸与の要請）

第３条　甲は、災害の発生時における応急対策のため、乙が保有する電動車両等の貸与を必要とする場合は、丙に対し電話等により当該貸与に係る要請を行うものとする。この場合において、当該要請を受けた丙は、乙が貸与することが可能な電動車両等を確認し、乙と調整の上、当該要請に係る対応について甲に連絡するものとする。

２　前項に規定する連絡を受けた後、甲は、乙に対し、電動車両等の貸与について要請書（様式１号）により要請するものとする。

３　乙は、前項の規定により要請があったときは、危険性を考慮し、業務に支障を来たさない範囲で、乙が保有する電動車両等を甲に優先的に貸与するよう努めるものとする。

４　丙は、第２項の規定により甲が要請する電動車両等の種類、数量等に関し、乙が保有する電動車両等を貸与することが困難な場合は、電動車両等の確保に努めるものとする。

（電動車両等の引渡し等）

第４条　乙は、前条第２項の規定による要請を受け、電動車両等を甲に貸与する場　合は、甲の指定する場所に運搬し、電動車両等の種類・数量について確認の上で、甲が指定する者に対して引渡しを行うものとする。

２　乙は、前項の規定により、電動車両等の引渡しを行った場合は、速やかに口頭又は電話等により甲に連絡し、甲に対して報告書（様式２号）を提出するものとする。

（貸与期間）

第５条　電動車両等の貸与期間は、電動車両等の引渡し日から起算して１週間程度とする。ただし、貸与期間を変更する必要がある場合は、甲乙丙協議の上、決定するものとする。

（電動車両等の返却）

第６条　乙が甲に貸与した電動車両等の返却時期及び返却場所については、甲及び乙が協議の上、決定するものとする。

（費用負担）

第７条　貸与期間中の電動車両等に係る費用（電気代、燃料代、その他消耗品等に係る費用をいう。）については、甲が負担するものとする。

２　前項の費用は、発災直前における適正な価格を基礎として、甲、乙及び丙が協議の上、決定するものとする。

（補償）

第８条　貸与期間中に生じた電動車両等による損害の補償については、次のとおりとする。

（１）事故により、第三者に与えた物的又は人的損害については、その損害の帰責事由がある者が補償責任を負うものとする。ただし、当該帰責事由が不明な場合は、甲、乙及び丙が協議の上、その賠償に当たるものとする。

（２）自動車保険が適用される場合は、次条の規定により取り扱うものとする。

（保険について）

第９条　乙は、電動車両等の貸与に当たり乙又は丙の負担により自賠責保険及び任意保険に加入するものとし、甲は、貸与期間中に事故が発生した場合は、速やかに乙へその旨を連絡し、乙又は丙の加入している保険の適用を受けるものとする。

２　前項に規定する保険の適用に要する費用については、乙又は丙の負担とする。ただし、甲の故意又は重過失により保険の適用を受けるに至った場合又は適用を受けることができなくなった場合は、免責分も含めて甲が負担するものとする。

（費用の支払）

第１０条　甲、乙及び丙は、この協定に基づく正当な費用について支払の請求があった場合は、速やかに相手方に対してこれを支払うものとする。

（使用上の留意事項）

第１１条　甲は、貸与を受けた電動車両等を次のとおり使用するものとする。

（１）乙又は、丙が指示する使用の条件を遵守し、できるだけ安全な場所で使用する。

（２）原則として、福山市内で使用する。

（３）故障又は何らかの原因により電動車両等を使用できなくなったときは、第１３条第３項の規定により、乙に速やかに連絡する。

（連絡責任者）

第１２条　甲、乙及び丙は、この協定に関する連絡責任者を事前に定め、報告書（様式３号）により相互に報告するものとする。当該連絡責任者に変更が生じた場合も同様とする。

（電動車両等の情報提供）

第１３条　乙及び丙は、甲から求められた場合は、災害時に電力供給が可能な電動車両等の情報を甲に提供するものとする。

２　甲は、乙及び丙から求められた場合は、貸与された電動車両等の使用状況に関する情報を、乙及び丙に提供するものとする。

３　甲は貸与期間中、電動車両等に不調が生じた場合等、災害応急対策を進めるに当たり問題が生じた場合には、速やかに乙に連絡し、甲、乙及び丙で対応を協議するものとする。

（平時の取組）

第１４条　甲、乙及び丙は、平時においても電動車両の災害時における有用性を広く市民に知らしめ、理解を醸成していくことに努めるものとする。

２　乙及び丙は、この協定に基づく協力体制が円滑に行われるよう、必要に応じて、甲が行う防災訓練等に参加するものとする。

３　前項の防災訓練等の協力に要する費用は、原則として乙の負担とする。

（協議）

第１５条　この協定に定めのない事項又はこの協定に疑義が生じた事項は、甲、乙及び丙が協議の上、定めるものとする。

（有効期間）

第１６条　この協定の有効期間は、協定締結の日から起算して１年間とする。ただし、この協定の有効期間満了の日の２月前までに、甲、乙又は丙のいずれからも書面による異議の申出がない限り、有効期間満了の日の翌日から起算して更に１年間有効期間を延長することとし、以後も同様とする。

この協定の締結を証するため、本書を４通作成し、甲乙丙それぞれ署名の上、各１通を保有するものとする。

２０２０年（令和２年）　２月５日

甲　　広島県福山市東桜町３番５号
福山市
福山市長　枝廣　直幹

乙１　広島県福山市瀬戸町山北１３０－２
　　福山三菱自動車販売株式会社
　　代表取締役社長　旗手　賢二

乙２　広島県福山市曙町４丁目３番１１号
　　備南三菱自動車販売株式会社
　　代表取締役社長　旗手　賢二

丙　　東京都港区芝浦三丁目１番２１号
　　三菱自動車工業株式会社
　　取締役　代表執行役 CEO　加藤　隆雄

（様式１号）

年　　月　　日

# 災害時における電動車両等の貸与要請書

会社名
代表　　様

福　山　市　長

災害時における電動車両等の支援に関する福山市と福山三菱自動車販売株式会社、備南三菱自動車販売株式会社及び三菱自動車工業株式会社との協定第３条第２項の規定に基づき、次の通り要請します。

| | |
|---|---|
| 担当者 | 部署<br>氏名<br>電話番号<br>FAX 番号<br>メールアドレス |
| 口頭・電話等による要請日時 | 年　月　日　時　分 |
| 貸与要請理由 | |
| 電動車両等の種類・規格・数量 | 種類<br>規格<br>数量 |
| 貸与場所 | 住所 |
| 貸与期間 | 年　月　日 ～　年　月　日 |
| その他必要な事項 | |

（写し送付先）
三菱自動車工業株式会社　管理本部長

（様式２号）

年　　月　　日

# 災害時における電動車両等の貸与報告書

福　山　市　長　　様

会社名
代表

災害時における電動車両等の支援に関する福山市と福山三菱自動車販売株式会社、備南三菱自動車販売株式会社及び三菱自動車工業株式会社との協定第４条第２項の規定に基づき、次の通り報告します。

| | |
|---|---|
| 担当者 | 部署<br>氏名<br>電話番号<br>FAX 番号<br>メールアドレス |
| 電動車両等の種類・規格・数量 | 種類<br>規格<br>数量 |
| 貸与場所 | 住所 |
| 貸与期間 | 年　　月　　日　～　　年　　月　　日 |
| その他必要な事項 | |

（写し送付先）
三菱自動車工業株式会社　管理本部長

（様式３号）

年　　月　　日

連絡担当部署報告書

団体・会社名
福山市

災害時における電動車両等の支援に関する福山市と福山三菱自動車販売株式会社、備南三菱自動車販売株式会社及び三菱自動車工業株式会社との協定第１２条の規定に基づき、次の通り報告します。

（　　年　　月　　日現在）

| | |
|---|---|
| 第一順位　部署<br>氏名<br>電話番号<br>ＦＡＸ番号<br>メールアドレス | |
| 第二順位　部署<br>氏名<br>電話番号<br>ＦＡＸ番号<br>メールアドレス | |
| 第三順位　部署<br>氏名<br>電話番号<br>ＦＡＸ番号<br>メールアドレス | |

※電話番号については緊急時にも繋がるものが望ま

（写し送付先）
三菱自動車工業株式会社　管理本部長

（様式３号）

年　　月　　日

連絡担当部署報告書

団体・会社名
三菱自動車工業株式会社

災害時における電動車両等の支援に関する福山市と福山三菱自動車販売株式会社、備南三菱自動車販売株式会社及び三菱自動車工業株式会社との協定第１２条の規定に基づき、次の通り報告します。

（　　年　　月　　日現在）

| | |
|---|---|
| 第一順位　部署<br>氏名<br>電話番号<br>ＦＡＸ番号<br>メールアドレス | |
| 第二順位　部署<br>氏名<br>電話番号<br>ＦＡＸ番号<br>メールアドレス | |
| 第三順位　部署<br>氏名<br>電話番号<br>ＦＡＸ番号<br>メールアドレス | |

# 災害時における外部給電可能車両等の支援に関する協定書

福山市（以下「甲」という。）と広島トヨタ自動車株式会社、広島トヨペット株式会社、トヨタカローラ広島株式会社、ネッツトヨタ広島株式会社、ネッツトヨタ中国株式会社、株式会社トヨタレンタリース広島（以下「乙」という。）並びにトヨタモビリティパーツ株式会社広島支社（以下、「丙」という。）は、次のとおり協定を締結する。

（趣旨）

第１条　この協定は、福山市内において災害が発生した場合に、甲、乙及び丙が相互に連携し、円滑な災害応急対策を実施することを目的として、外部給電可能な車両等の貸与について必要な事項を定める。

（外部給電可能な車両の種類）

第２条　甲が乙に対して要請する外部給電可能な車両は、次に掲げるものとする。

（１）燃料電池自動車

（２）電気自動車

（３）プラグイン・ハイブリッド自動車

（４）ハイブリッド自動車

（５）前各号に揚げるもののほか、車両からの外部給電に必要な機器

（協力の要請と協力内容）

第３条　丙は、乙の窓口及び取りまとめ役を務める。甲は、災害時における応急対策のため、乙が保有する外部給電可能な車両を必要とする場合は、丙に対し書面（様式第２号）で要請するものとする。ただし、緊急の場合は、丙に対し電話等により要請し、事後速やかに書面を提出するものとする。

２　乙は、前項の規定により要請があったときは、災害の危険性を考慮し、業務に支障を来さない可能な範囲で、甲に保有する外部給電可能な車両を貸与するよう努めるものとする。

３　乙は、災害による停電の発生時に甲からの要請がない場合でも、乙又は丙の販売店等において、近隣住民への給電協力に努めるものとする（携帯の充電等へのニーズへの対応）。

４　丙は、甲の要請する車両台数に対して、乙の提供できる車両台数が不足する場合、本協定を締結していない県内トヨタ販社や、トヨタ自動車に対して協力を要請し、甲の要請に応えるよう努める。

（外部給電可能な車両の引渡し）

第４条　乙は、前条の規定による甲からの要請を受け、外部給電可能な車両を貸与する場合は、乙が甲の指定する場所に運搬し、引渡しを行うものとする。乙が車両運搬不可能な場合、甲乙両者で協議し、引渡しの方法を調整する。

（貸与期間）

第５条　外部給電可能な車両の貸与期間は、車両の引渡しから１週間程度とする。期間変更の必要がある場合は、甲及び乙が協議の上、決定するものとする。

（報告）

第６条　乙は、第３条の規定による甲からの要請を受け、外部給電可能な車両を引き渡した場合は、甲に対し速やかに書面（様式第３号）を提出するものとする。

（外部給電可能な車両の返却）

第７条　乙が甲に貸与した外部給電可能な車両の返却時期及び場所については、甲及び乙が協議の上、決定する。

（費用負担）

第８条　甲の要請に基づき乙が行った外部給電可能な車両の貸与期間中の電気代、燃料代その他消耗品等に係る費用については、甲が負担するものとする。ただし、乙から費用負担の申出があった場合には、この限りではない。

２　前項の費用は、発災直前における適正価格を基礎として、甲及び乙が協議の上、決定するものとする。

（費用の支払い）

第９条　甲は、乙から前条第１項に規定する費用の支払請求があった場合は、速やかに乙に支払うものとする。

（補償）

第１０条　要請に基づき貸与された外部給電可能な車両の貸与期間中に生じた損害の補償については、次のとおり取り扱うものとする。

（１）事故により、第三者に与えた物的又は人的損害については、その損害の帰責理由があるものが、補償責任を負うものとする。責めに帰すべき事由が不明な場合は、甲、乙及び丙が協議の上、その賠償に当たるものとする。

（２）自動車保険が適用される場合の取扱いは、第１１条の規定による。

（車両保険の扱い）

第１１条　乙は、外部給電可能な車両の貸与に当たり乙の負担により自賠責保険及び任意保険に加入するものとし、甲は貸与期間中に事故が発生した場合は、速やかに乙へその旨を連絡し、乙の加入している保険の適用を受けるものとする。

２　前項の保険の適用を受けるに際しかかる費用については、全て乙の負担とする。ただし、甲の故意若しくは重過失によって保険の適用を受けるに至った場合又は保険の適用が受けられなくなった場合は、免責分も含め甲の負担とする。

（使用上の留意事項）

第１２条　甲は、要請により貸与を受けた外部給電可能な車両を次のとおり使用するものとする。

（１）使用条件を守り、極力、安全な場所で使用する。

（２）原則として、福山市内で使用する。

（３）外部給電可能な車両の故障又は何らかの原因により使用できなくなった場合は、第１４条第３項の規定により、乙に速やかに報告する。

（連絡責任者）

第１３条　甲及び丙は、この協定に関する連絡責任者を事前に定め書面（様式第１号）、により互いに報告するものとする。また、当該連絡責任者に変更が生じた場合は、その都度、相互に報告するものとする。

（外部給電可能な車両の情報提供）

第１４条　乙は、甲から求められた場合、災害時に外部給電可能な車両の情報を甲に提供する。

２　甲は、乙から求められた場合、貸与された外部給電可能な車両の使用状況に関する情報を、適宜、乙に提供する。

３　甲は、貸与期間中、外部給電可能な車両に不調が生じた場合など、災害応急対策を進めるに当たり、問題が発生した場合には、速やかに乙に連絡し、甲、乙で対応を協議する。

（訓練等）

第１５条　乙及び丙は、この協定に基づく協力体制が円滑に行われるよう、必要に応じて、甲が行う防災訓練等に参加するものとする。

２　前項に規定する訓練の協力に要する費用は、原則として乙及び丙の負担とする。

（普及・周知活動）

第１６条　甲、乙及び丙は、市民の自助による減災を促進するため、外部給電可能な車両の普及や、災害時の車中泊の周知について、協力して取り組む。

（協議）

第１７条　この協定に定めのない事項又はこの協定に疑義が生じた場合は、甲、乙及び丙が協議の上、定めるものとする。

（有効期間）

第１８条　この協定の有効期間は、協定締結の日から起算して１年間とする。

ただし、この協定の有効期間満了の日の２ヶ月前までに、甲、乙及び丙のいずれからも書面による異議の申出がない限り、有効期間満了の日の翌日から起算して更に１年間有効期間を延長することとし、以後も同様とする。

この協定の締結を証するため、本書８通を作成し、甲乙丙がそれぞれ押印の上、各１通を保有するものとする。

２０２０年（令和２年）９月４日

甲　：広島県福山市東桜町３番５号
福山市
福山市長　枝廣　直幹

乙　：広島県広島市中区広瀬北町２番２４号
広島トヨタ自動車株式会社
代表取締役社長　藤井　一裕

広島県広島市西区観音町７番８号
広島トヨペット株式会社
代表取締役社長　古谷　英明

広島県広島市西区庚午中１丁目１８番１３号
トヨタカローラ広島株式会社
代表取締役社長　本多　功樹

広島県広島市西区南観音５丁目１６番７号
ネッツトヨタ広島株式会社
代表取締役社長　奥原　賢次郎

広島県広島市西区庚午中１丁目１８番１３号
ネッツトヨタ中国株式会社
代表取締役社長　槙本　良二

広島県広島市中区白鳥北町１１番１４号
株式会社トヨタレンタリース広島
代表取締役会長　卜部　典昌

丙　：広島県安芸郡坂町平成ヶ浜５丁目３番３７号
トヨタモビリティパーツ株式会社
広島支社支社長　平野　雅則

様式第１号（第１３条関係）

年　　月　　日

**連絡責任者届**

**団体名【　　】**

**連絡先（窓口責任者）**

| | 第１連絡先 |
|---|---|
| 担当部署 | |
| 役職・氏名 | |
| 電話番号 | |
| ＦＡＸ | |
| Ｅメールアドレス | |

| | 第２連絡先 |
|---|---|
| 担当部署 | |
| 役職・氏名 | |
| 電話番号 | |
| ＦＡＸ | |
| Ｅメールアドレス | |

（目的外使用禁止）

「災害時の避難所等における外部給電可能な車両からの電力供給の協力に関する協定書」に記載する事項以外には利用しないこと。

様式第２号（第１３条関係）

年　　月　　日

**外部給電可能な車両の提供協力要請書**

様

福　山　市　長

「災害時の避難所等における外部給電可能な車両からの電力供給の協力に関する協定書」第３条に基づき、下記のとおり要請します。

記

**１　災害の状況及び協力を要請する理由**

| |
|---|
| |

**２　要請内容**

**（１）外部給電場所及び車両等の情報**

| | 受渡希望場所<br>（施設名・住所） | 外部給電予定場所<br>（施設名・住所） | 提供期間 | 台数<br>（台） | 使用自治体担当者<br>（連絡先・職氏名） |
|---|---|---|---|---|---|
| １ | | | 自：　　月　　日<br>至：　　月　　日 | | |
| ２ | | | 自：　　月　　日<br>至：　　月　　日 | | |
| ３ | | | 自：　　月　　日<br>至：　　月　　日 | | |

※表が不足する場合には別紙としてもよい。

**（２）その他特記事項**

| |
|---|
| |

**３　要請に係る連絡先担当者**

| | |
|---|---|
| 所属名 | |
| 職氏名 | |
| 連絡先 | |

様式第３号（第１３条関係）

年　　月　　日

# 外部給電可能な車両の提供協力受書

福山市長　様

会社名
代表者名

「災害時の避難所等における外部給電可能な車両からの電力供給の協力に関する協定書」第３条に基づき、車両を提供しましたので、第６条の定めにより、下記のとおり報告します。

記

**１　外部給電可能な車両の提供実施内容**

| | 提供実施日 | 提供場所<br>（施設名・住所） | 提供期間 | 車種 | 台数<br>（台） |
|---|---|---|---|---|---|
| １ | 月　　日 | | 自:　　月　　日<br>至:　　月　　日 | | |
| ２ | 月　　日 | | 自:　　月　　日<br>至:　　月　　日 | | |
| ３ | 月　　日 | | 自:　　月　　日<br>至:　　月　　日 | | |

※表が不足する場合には別紙としてもよい。

**２　報告に係る連絡先担当者**

| | |
|---|---|
| 会社名 | |
| 職氏名 | |
| 連絡先 | |

# 災害時における被災者支援のための行政書士業務に関する協定

福山市（以下「甲」という。）と広島県行政書士会（以下「乙」という。）は、福山市内で地震、風水害等の自然災害その他の大規模災害又は大規模な火災若しくは爆発その他その及ぼす被害の程度においてこれらに類する原因により生ずる被害が発生したとき（以下「災害時」という。）において、乙が市民（福山市内に居住する者を含む。）への被災者支援として実施する行政書士業務に関し、次のとおり協定を締結する。

（目的）

第１条　この協定は、災害時において乙が実施する支援可能な行政書士業務の範囲（以下「支援業務」という。）について、必要な事項を定める。

（業務の範囲）

第２条　乙が実施する支援業務の範囲は、行政書士法（昭和２６年法律第４号）第１条の２及び第１条の３に掲げられた業務とする。

（支援業務の要請）

第３条　甲は、災害時において、被災者支援のため甲が必要と認める場合は、乙に対して前条に規定する支援業務の実施を要請することができる。

２　前項の規定による要請は、原則として災害時支援要請書（別記様式）により行うものとする。ただし、緊急を要するときは電話、ファクシミリ等の方法により行い、後日速やかに災害時支援要請書を送付するものとする。

（行政書士の派遣）

第４条　乙は、前条第１項の規定による支援の要請を受けたときは、要請された支援内容が行政書士業務として適格であることを確認した上で、速やかに要請内容による支援業務を実施するため、甲の要請場所に会員を派遣する等の措置を行うものとする。

２　乙は、前項の措置を行うときは、その内容を甲に通知するものとする。

（連絡調整）

第５条　甲及び乙は、前条の支援を行うための連絡体制を整え、被災者への支援に支障のないよう連絡調整に努めるものとする。

２　乙は、支援業務の実施に当たり、広島県行政書士会各支部に対して必要な調整を行うものとする。

（報告）

第６条　乙は、第４条の規定により第２条に規定する業務を実施した場合は、甲の定める期限までに、支援業務の状況について書面で報告を行うものとする。

（費用負担）

第７条　第４条の規定による行政書士の派遣に要する費用その他の支援の実施に要する費用は、乙の負担とする。

２　第４条の規定による支援業務以外の第２条に掲げる業務のうち、行政書士法第１条の２及び第１条の３第１号及び第２号に掲げる業務に係る費用は、相談者（業務上の依頼者）の負担とする。

（損害への対応）

第８条　この協定に基づく支援業務を行う際、乙又は乙の会員に損害が生じた場合、甲の責めに帰すべき事由によらないものについては、乙の責任において対処する。

（有効期間）

第９条　この協定の有効期間は、協定締結の日から２０２５年（令和７年）３月３１日までとする。ただし、有効期間満了の日の１か月前までに甲乙双方又はいずれか一方から意思表示がないときは、当該有効期間を更に１年間延長するものとし、その後もまた同様とする。

（疑義の解決）

第１０条　この協定に定めがない事項及び疑義が生じたときは、その都度甲乙協議して決定するものとする。

この協定成立により、本協定書２通を作成し甲乙署名の上、各１通を保管する。

２０２４年（令和６年）４月３日

甲　福山市東桜町３番５号
福山市
福山市長　　枝広　直幹

乙　広島市中区中町８番１８号　広島クリスタルプラザ１０階
広島県行政書士会
会長　　原田　誠

様式（第３条関係）

年（　　年）　　月　　日

# 災害時支援要請書

広島県行政書士会会長様

福山市長

災害時における被災者支援のための行政書士業務に関する協定書第３条第１項の規定に基づき、次のとおり要請します。

| | |
|---|---|
| 要請担当者<br>名前・電話 | 課名<br>職名<br>名前　　電話 |
| 電話・ファクシミリ等要請日時 | 年（　　年）　　月　　日（　　） |
| 要請内容 | |
| 場　所 | |
| 期　間 | 年（　　年）　　月　　日（　　）から<br>年（　　年）　　月　　日（　　）まで |
| 備　考 | |

【参照】災害時における被災者支援のための行政書士業務に関する協定書（抄）

（支援業務の要請）

第３条　甲は、災害時において、被災者支援のため甲が必要と認める場合は、乙に対して前条に規定する支援業務の実施を要請することができる。

２　前項の規定による要請は、原則として災害時支援要請書（別記様式第１号）により行うものとする。ただし、緊急を要するときは電話、ファクシミリ等の方法により行い、後日速やかに災害時支援要請書を送付するものとする。

## 2　危険区域の現況

### （1） 砂防指定地

※ 砂防指定地の区域は、指定された年の住所表記であり、現在の住所と異なる区域があります。
指定区域の確認方法は港湾河川課へ。

港湾河川課（2026年（令和8年）4月1日現在）

| 整理番号 | 水系名 | 幹川名 | 渓流名 | 指定年月日 | 告示種類 | 告示番号 | 区域 | 面積（ha） | 延長（km） |
|---|---|---|---|---|---|---|---|---|---|
| 1 | 芦田川 | 有地川 | 有地川 | M34.7.5 | 内告 | 46 | 福山市芦田町大字下有地字大谷　但し字大谷の内小字（青笹山、カラ谷、御調迫、本谷東平、東山、女夫谷、一のずり、二のずり、竜王平、本谷西平、切子谷、地内国有林を除く）<br>同町大字福田字岩角、木屋ケ谷、ママコ、五入道<br>同大字字新庄北平　但し新庄北平の内国有林を除く。<br>同大字字山の神<br>福山市芦田町大字有地字大谷、青笹山、カラ谷、御調迫、本谷 | 55.5 | 2.3 |
| 2 | 芦田川 | 有地川 | 有地川 | M34.7.5 | 内告 | 47 | 東平、東山、女夫岩、龍王平、一ノズリ、二ノズリ、本谷西平、切子谷<br>同町大字福相岩角北平 | 184.9 | 3.3 |
| 3 | 芦田川 | 貝谷川 | 貝谷川 | M34.7.5 | 内告 | 46 | 深安郡中條村大字西中條　字貝谷、字藤の森 | 75 | 1.5 |
| 4 | 芦田川 | 清水川 | 清水川 | M34.7.5 | 内告 | 46 | 深安郡御野村大字上御領字扇子迫、字木屋ヶ谷、字金平、字奈良原、字三反田、字観音平 | 185.6 | 2 |
| 5 | 芦田川 | 堂々川 | 堂々川 | M34.7.5 | 内告 | 46 | 深安郡御野村大字下御領　字米道<br>湯田村大字湯野　字迫山、字堂々谷<br>中條村大字西中條　字堂々谷 | 103 | 2.6 |
| 6 | 芦田川 | 箱田川 | 箱田川 | M34.7.5 | 内告 | 46 | 深安郡中條村大字西中條　字大両木、字國成、字大坊、字田淵、字安光、字高井、字的場、字後谷、字光圓寺、字青木<br>深安郡中條村大字東中条　字大倉、字白石、字東山、字駒ヶ爪、字向山、字國地、字高田、字金晶寺、字廣山、字西谷 | 249.5 | 1.5 |
| 7 | 芦田川 | 高屋川 | 高屋川 | M34.7.5 | 内告 | 46 | 深安郡御野村大字上御領　字城主山、字鳴岩、字井矢谷 | 48 | 1.3 |
| 8 | 芦田川 | 深水川 | 山田川 | M34.7.5 | 内告 | 46 | 深安郡中條村大字西中條　字山田 | 18.6 | 0.6 |
| 9 | 芦田川 | 深水川 | 深水川 | M34.7.5 | 内告 | 46 | 深安郡中條村大字西中條　字深水 | 67.5 | 1.2 |
| 10 | 芦田川 | 今信川 | 今信川 | M34.7.5 | 内告 | 46 | 深安郡中條村大字東中條字末友、字尾用、字粟井、字大末、字土井、字高迫、字小部、字イノコギ | 184.2 | 3 |
| 11 | 芦田川 | 加屋川 | 本谷川 | T8.2.5 | 内告 | 7 | 沼隈郡　津の郷町　大字津の郷　字高増同大字字倉掛<br>同大字　字ワラジ峠<br>同大字　字吉成寺191　192－1　193を除く。<br>同大字　字願成寺89　91　92　94　137－3を除く。<br>同大字　字廣瀬 | 75 | 2.3 |
| 12 | 芦田川 | 加屋川 | 加屋川 | T8.2.5 | 内告 | 7 | 沼隈郡津の郷町大字津の郷字坂部42、45、46、48、51、52、53－1、53－2、59、636、637、640、716、719、725－2、　725－3を除く。<br>同町大字加屋字サコ田21　22を除く。<br>同大字　字青木12　180を除く。<br>同大字　字柿の小迫<br>同大字　字水越125～127、128－2、129～131、132－1、133、135－1、甲139、甲141、142－1、149、150を除く。 | 33.5 | 1.2 |
| 13 | 芦田川 | 加茂川 | 加茂川 | T8.2.5 | 内告 | 7 | 沼隈郡加茂村大字粟根字寺谷、尾ノ上、江良谷、粟井、小池谷（309　310　313　314　1、145除く。）<br>大字芦原字出雲字勇言（129－2　131～134　137　138　759を除く。）、字安忠　（甲115－1～5を除く。）、字尾中<br>大字中野字大惣津（59－2　甲60－2を除く。） | 0.13 | 0.36 |
| 14 | 芦田川 | 小田川 | 小田川 | T8.2.5 | 内告 | 7 | 沼隈郡山手村字鐵箇迫<br>同郡津の郷村大字津の郷字俄山<br>同大字字澤田 | 37.5 | 1.16 |
| 15 | 芦田川 | 有地川 | 有地川 | T8.2.5 | 内告 | 7 | 福山市芦田町大字上有地字東田317の3　318を除く。<br>同大字　字水行348　351～353を除く。<br>同大字　字宇山<br>同大字　字矢部<br>同大字　字帯500　　1、369を除く。<br>同大字　字矢萩<br>以上の土地中耕地　宅地及び墓地並びに国有林を除く。 | 57 | 1.8 |
| 16 | 芦田川 | 竹田川 | 竹田川 | T8.2.5 | 内告 | 7 | 深安郡上竹田村字ハコウジ、字久熊、字宮の谷、字泰砂子谷、字泰砂子奥、字井谷（109－1を除く）、字良窪、字赤坂、字道砂子、字内砂子谷字小砂子、字海老ヶ市、字大田、字光ヤ、字正所、字名田、字鼓谷、字免田、字本林、字鼓槇ノ奥、字大熊、字粟田、字川谷、字曲り、字川谷間字岩神、槇の前（285、286、287、288、289、290、291、292、293－1、293－2、293－3、294、295、296、297、298－1、298－2を除く）、字牛の上、字池の平、字長谷（327を除く）、字芥子ヲ | 154.7 | 2 |
| 17 | 芦田川 | 竹田川 | 竹田川 | S2.8.18 | 内告 | 485 | 深安郡上竹田村　字鼓大谷213、216－1、217、218－1、218－2、218－3 | 28 | 0.5 |

| 整理番号 | 水系名 | 幹川名 | 渓流名 | 指定年月日 | 告示種類 | 告示番号 | 区域 | 面積(ha) | 延長(km) |
|---|---|---|---|---|---|---|---|---|---|
| 18 | 芦田川 | 加茂川 | 加茂川 | S3.12.18 | 内告 | 324 | 深安郡加茂村大字芦原字鹿熊甲3、乙3、4－1、5、甲6、7－1、8～10、10－2、11、13～14、15－1、16～20、甲21、乙21、22～30、甲31、33－1～2、35～37、字明言38－1、38－3～5、40－2、41～43、44－1、44－4、47－1、49－1、49－3、50～53、54－1～2、55～59、61、64、65－1、66～70、字宮廻地72、73、74－1、75、77～83、甲84、甲85、甲86、87、89、88－2、91－1、字安忠甲115－1～5、字勇言12 | 73.5 | 1.4 |
| 19 | 芦田川 | 加屋川 | 本谷川 | S4.7.25 | 内告 | 247 | 沼隈郡津の郷町大字津の郷　字願成寺1659、1661 | 4.8 | 1.6 |
| 20 | 芦田川 | 貝谷川 | 貝谷川 | S4.7.25 | 内告 | 247 | 深安郡中條村大字西中條字深水　字相道、字藤の森 | 2 | 0.5 |
| 21 | 芦田川 | 堂々川 | 堂々川 | S4.7.25 | 内告 | 247 | 深安郡湯田村大字湯野字迫山、字九反田、字市田、字兼代<br>御野村大字下御領　字米道、字高淵町 | 5.2 | 1.3 |
| 22 | 芦田川 | 芦田川 | 芦田川 | S5.2.19 | 内告 | 38 | 福山市水呑町字半坂上山73－1<br>同町字宮坂山19、20－1、21、22、甲23、乙23 | 0.56 | 0.6 |
| 23 | 芦田川 | 加屋川 | 加屋川 | S5.2.19 | 内告 | 38 | 沼隈郡津之郷町大字加屋内水越甲125～127、130、133、135－1、甲139、甲141、149、150<br>同大字　字上開地31<br>同大字　字サコ田21　22 | 36.1 | 0.9 |
| 24 | 芦田川 | 小田川 | 小田川 | S5.2.19 | 内告 | 38 | 沼隈郡山手町字杢原267、268－2、269－1、270－1、271－1、272－1、273、276、278～280、281－1 | 85 | 0.7 |
| 25 | 芦田川 | 有地川 | 有地川 | S5.2.19 | 内告 | 38 | 福山市芦田町大字上有地字土井199、204－5<br>同町大字福田字鴻巣635－2、642－2、643、645、乙646、甲646－2 | 27 | 2 |
| 26 | 芦田川 | 服部川 | 服部川 | S5.2.19 | 内告 | 38 | 芦品郡服部大字新山字十四山172、173、甲174－6～10、179－1、179－2、187－2、188－1、乙189、甲189－1～2、190～193、196、字三曾免155－1、156～167、字釋迦窪109～112、123～125、甲126、字捻松89、98、100、103～108、字向平47、52、54～56、字切池1、2、甲3－1 | 49.7 | 1.4 |
| 27 | 芦田川 | 西谷川 | 大橋川 | S5.2.19 | 内告 | 38 | 芦品郡宜山大字向永谷字粟江242、字奈良鞘82－1<br>大字大橋字出尾69～71、78、79、字長迫88～91、94～96、97－1～2、98、99、字穴田100、103、106～108、字篠原　109、110、112～115、118、119、120－1、121～126、128、字十二塚129、130、131－1～2、132～138、字立石　139－1、140～142、字長久保160～194、208、209、217、218、224、246～248、251、252、字シル谷253－2 | 36.7 | 2.9 |
| 28 | 芦田川 | 加茂川 | 加茂川 | S5.2.19 | 内告 | 38 | 深安郡下加茂字東字代381～384、385－1～2、86～388、390－1～2、402、403－1～3 | 1.8 | 0.4 |
| 29 | 芦田川 | 竹田川 | 竹田川 | S5.2.19 | 内告 | 38 | 深安郡上竹田村字宮の端山43、字良窪山114、字鼓谷山233、字槇の前285～292、293－1～3、294～297、298－1～2、字長谷327 | 47.5 | 1.6 |
| 30 | 芦田川 | 加茂川 | 加茂川 | S6.6.27 | 内告 | 156 | 深安郡加茂村大字粟根字小池谷甲310、甲313、1143<br>大字芦原字勇言乙766－2、字出雲807<br>大字中野字大惣津1114、1145-2、38、19-8、19-7、19-4、20-2、乙1139、28-6、73-2、37-2、28-3、戌60、丙60、乙60、丁60<br>大字芦原字明言51-1、字宮廻地72-2 | 12.25 | 1.2 |
| 31 | 芦田川 | 瀬戸川 | 瀬戸川 | S8.3.10 | 内告 | 65 | 沼隈郡瀬戸町大字長和字小三郎298、299 | 0.36 | 0.1 |
| 32 | 芦田川 | 箱田川 | 箱田川 | S8.3.10 | 内告 | 65 | 深安郡中條村大字東中條（左岸　字才の元1849　右岸　字堂々谷1430）地先より下流今信川　落合に至る本河川敷及び両岸堤防敷 | 3.6 | 1.4 |
| 33 | 芦田川 | 加茂川 | 加茂川 | S9.12.14 | 内告 | 600 | 深安郡廣瀬町大字百合字龍岩55－3、55－4 | 5.48 | 0.6 |
| 34 | 芦田川 | 加茂川 | 加茂川 | S10.11.28 | 内告 | 600 | 深安郡廣瀬町大字北山字四川23－2、24－2、25－2、29－2、34－2 | 32.6 | 1.2 |
| 35 | 芦田川 | 今信川 | 今信川 | S12.3.27 | 内告 | 149 | 深安郡中條村大字東中條字渡瀬、字才原、字堀、字土井、字天神ヶ端、字池ノ坊<br>大字東中條今信川上流（右岸　大字東中條字土井412番地　左岸　大字同字池ノ坊2151番地）地先　箱田川合流点に至る今信川国有川敷竝堤防敷 | 2.7 | 0.9 |
| 36 | 芦田川 | 箱田川 | 箱田川 | S12.3.27 | 内告 | 149 | 深安郡中條村大字東中條　字毛頭鳥羽<br>大字西中條　字大坊<br>大字西中條　字市場<br>大字西中條　字田淵<br>大字西中條　字水分<br>大字西中條　字生譯<br>大字東中條　箱田川と今信川との合流点より下流（右岸　大字西中條字水分704番地　左岸　大字同字生譯2301番地）地先に至る箱田川　国有川敷竝堤防敷 | 32 | 1.35 |

| 整理番号 | 水系名 | 幹川名 | 渓流名 | 指定年月日 | 告示種類 | 告示番号 | 区域 | 面積(ha) | 延長(km) |
|---|---|---|---|---|---|---|---|---|---|
| 37 | 芦田川 | 深水川 | 大坪川 | S13.11.29 | 内告 | 489 | 深安郡湯田村大字湯野字馬崎1249－1、1240－2、1239、1237－2、1204－1、1290－1、1297各筆 全筆1249－3、1248、1240－1、1241、1242、1238－1、1238－2、1237－1、1233、1232、1231、1208、1207、1205、1203－1、各地番の内 大坪川、川の中心より各25mの地域。<br>1293、1294、1295 各地番の内 大坪川 川の中心より各20mの地域。<br>深安郡湯田村大字湯野字九反田 761全筆、1202、1198－1 | 6.8 | 1.4 |
| 38 | 芦田川 | 深水川 | 山田川 | S15.8.17 | 内告 | 467 | 深安郡中條村大字西中條字山田1998、1997、1985 各筆全筆 2073、2074、2075、2076－1、2076－2、1986－2、1986－1、1984、2078－1、2092、2093、2094、2095、2096、1981、1980、1967、1966、1965－1、1965－2、1964、2097、2106、2107、2108、2109、2110 各筆の内 山田川 川の中心より20mの地域。<br>1975－2、1975－1、1970、1969、1968 各筆の内 山田川 川の中心 | 30 | 1 |
| 39 | 芦田川 | 深水川 | 深水川 | S15.8.17 | 内告 | 467 | 深安郡中條村大字西中條字深水甲1759、1755、1754、1735、1704、甲1881、1918、1921、1922－1 各筆全筆 1734、1731、1713、1711 各筆の内深水川 川の中心より25mの地域。<br>1852、1861、1864－1、1865－1、1865－3、1880－2、1880－1、1882－1、1882－2、1911、1912－1、1915、1920、1922－2 各筆の内 深水川 川の中心より20mの地域。<br>深安郡中條村大字西中條 字相堂1327、1326、1 | 40 | 2.7 |
| 40 | 芦田川 | 服部川 | 助元川 | S22.12.29 | 内告 | 400 | 服部村大字新山字大迫地内服部川合流点より上流字奈良木472番地の2地先に至る区間 助元川 国有河川敷全部並びに同上川の中心より左右各10mの地域。 | 45 | 1.5 |
| 41 | 芦田川 | 深水川 | 大坪川 | S23.10.20 | 建告 | 117 | 深安郡湯田村大字湯野地内 高屋川合流点より、中條村村界（湯田村、中條村）に至る区間国有河川敷全部及び同区間 川の中心線より左右各岸20mの区域。 | 48 | 1.2 |
| 42 | 高梁川 | 小田川 | 江谷川 | S26.6.27 | 建告 | 649 | 深安郡 山野村 大字山野 字江谷416番地内標柱A 487番地内標柱Bを結んだ線より小田川合流点に至る区間。川の中心線より左右各岸20mの区域。 | 8.8 | 2.2 |
| 43 | 芦田川 | 加茂川 | 深山川 | S27.7.11 | 建告 | 939 | 深安郡加茂村大字粟根字深山口 甲163の3、173番地内標柱自1号至5号を結んだ線内の区域、163の3、173番地内標柱1、5号を結んだ線より457番地 上流筆境を対岸に延長した線に至る区間国有河川敷全部。但し、道路敷を除く。 | 0.6 | 0.4 |
| 44 | 芦田川 | 服部川 | 服部川 | S27.7.11 | 建告 | 939 | 芦品郡服部村大字服部郷字流田官有地内標柱12号を結んだ線より雨木川合流点に至る区間国有河川敷全部。但し 道路敷を除く。 | 6.75 | 4.5 |
| 45 | 芦田川 | 瀬戸川 | 大風呂川 | S27.7.11 | 建告 | 939 | 沼隈郡瀬戸村大字筒井字筒井2261 1091番地の2内標柱自1号至10号を結んだ線内の区域1091の2、2261番地内標柱1、10号を結んだ線より 乙263番地下流筆境を対岸に延長した線に至る区間国有河川敷全部。但し、道路敷を除く。 | 0.18 | 0.45 |
| 46 | その他 | その他 | 浅の谷川 | S27.7.11 | 建告 | 939 | 沼隈郡鞆町大字後地字浅の谷1067の3、1068の1、1066の1、1065、1064、1070、1222、1221番地内標柱自1号至8号を結んだ線内の区域 215番地上流筆境を対岸に延長した線より1062下流筆境を対岸に延長した線に至る区間国有河川敷全部。但し、道路敷及び宅地を除く。 | 0.24 | 0.48 |
| 47 | 芦田川 | 高屋川 | 高屋川 | S27.7.11 | 建告 | 939 | 深安郡中條村大字三谷字長町974番地上流筆境を対岸に延長した線より字流田8番地下流筆境を対岸に延長した線に至る区間国有河川敷全部。 但し 道路敷を除く。 | 0.8 | 1 |
| 48 | 本郷川 | 本郷川 | 大谷川 | S27.11.15 | 建告 | 1386 | 沼隈郡本郷村字奥山373番地上流筆境を対岸に延長した線より本郷川合流点に至る区間 字大谷東298番地内標柱1号を対岸に延長した線より合流点に至る区間及び字大谷396番地上流筆境を対岸に延長した線より合流点に至る区間国有河川敷全部。 | 10.8 | 2.7 |
| 49 | 芦田川 | 芦田川 | 草木川 | S32.5.7 | 建告 | 757 | 福山市郷分町字中高乙638、乙640、乙641番地字以下乙705番地字龍平乙824番地以上各番地内標柱1号から15号までを結んだ線内の区域 字以下乙818番地内標柱16号を対岸に延長した線から字千郷1201番地内標柱17号を対岸に延長した線までの区間の河川敷。 | 0.257 | 0.42 |
| 50 | 本郷川 | 本郷川 | 中野川 | S32.7.5 | 建告 | 878 | 松永市本郷町字中野423番地内 標柱1号を対岸に延長した線から大谷川合流点までの区間の官民地境界線から左右各岸5mの区域及び同区間の河川敷。 | 2.574 | 1.411 |
| 51 | 芦田川 | 神谷川 | 芦浦川 | S32.9.6 | 建告 | 1084 | 芦品郡新市町大字常字吉辺丙63番地上流筆境を対岸に延長した線から字馬地136番地地先の合流点までの区間、字カヤ草564番地の1下流筆境を対岸に延長した線から神谷川合流点までの区間、以上各区間の河川敷。 | 1.34 | 2.9 |
| 52 | その他 | その他 | 清水川 | S32.10.7 | 建告 | 1257 | 福山市鞆町大字後地字久保甲1855の1、甲1866、乙1866、乙1864、1895番地、字宮の前乙1905、乙1907、520、1965番地以上各番地内標柱1号から13号までを結んだ線内の区域 字久保1895番地上流筆境を対岸に延長した線から字久保1846番地下流筆境を対岸に延長した線までの区間の河川敷。 | 129 | 1.5 |

| 整理番号 | 水系名 | 幹川名 | 渓流名 | 指定年月日 | 告示種類 | 告示番号 | 区域 | 面積(ha) | 延長(km) |
|---|---|---|---|---|---|---|---|---|---|
| 53 | 芦田川 | 高屋川 | 八尋川 | S33.6.16 | 建告 | 1170 | 深安郡神辺町大字八尋字寺山、字信定、字瀬戸、字永徳寺、字中山、字大仁吾、字才の上、字下山、字中西、字家後屋、字家後屋上、字的場、字広畑、字土井　以上各字全部。 | 23.6 | 0.63 |
| 54 | その他 | その他 | 大常川 | S35.6.10 | 建告 | 1085 | 福山市田尻町字大常367番地の上流筆境を対岸に延長した線から字大井川1966番地の下流筆境を対岸に延長した線までの区間の官民地境界線から左右各岸3mまでの区域及び同区間の河川敷 | 0.27 | 0.4 |
| 55 | その他 | その他 | 浦友川 | S35.9.15 | 建告 | 1969 | 次に掲げる地番の土地に存する標柱1号から6号までを順次結んだ線及び標柱1号と6号を結んだ線に囲まれた区域並びに標柱4号と5号を結んだ線から福山市走島町字浦友363番地の下流筆境を対岸に延長した線までの区間の官民地境界線から左右各岸4．5mまでの区域及び同区間の河川敷。<br>福山市走島町字浦友22の33番地（1号、2号、4号）、22の1番地（3号）、333番地（5号）、331番地（6号） | 1.36 | 0.53 |
| 56 | その他 | その他 | 奥上川 | S35.9.15 | 建告 | 1969 | 次に掲げる地番の土地に存する標柱1号から6号までを順次結んだ線及び標柱1号と6号を結んだ線に囲まれた区域並びに標柱1号と6号を結んだ線から沼隈郡内海町字奥上1103番地の2の上流筆境を対岸に延長した線までの区間の官民地境界線から左右　各岸10mまでの区域及び同区間の河川敷。<br>沼隈郡内海町字奥上138番地（1号）、136番地（2号）<br>沼隈郡内海町字奥上132の2番地（3号　4号）、132の1番地5号 | 2.5 | 1 |
| 57 | その他 | その他 | 大浦川 | S35.9.15 | 建告 | 1969 | 次に掲げる地番の土地に存する標柱1号から8号までを順次結んだ線及び標柱1号と8号を結んだ線に囲まれた区域並びに標柱1号と8号を結んだ線から沼隈郡内海町字大浦口928番地の下流筆境を対岸に延長した線までの区間の官民地境界線から左右各岸10mまでの区域及び同区間の河川敷。<br>沼隈郡内海町字大浦1490番地（1号）、1491番地（2号）<br>沼隈郡内海町大浦1157の1番地（3号）、1157の2番地（4号） | 3 | 1.3 |
| 58 | その他 | その他 | 東浦友川 | S35.9.15 | 建告 | 1969 | 次に掲げる地番の土地に存する標柱1号から4号までを順次結んだ線及び標柱1号と4号を結んだ線に囲まれた区域並びに標柱2号と3号を結んだ線から福山市走島町字浦友413番地の上流筆境を対岸に延長した線までの区間の官民地境界線から左右各岸4．5mまでの区域及び同区間の河川敷。<br>福山市走島町字浦友22の1番地（1号　2号）、381番地（3号）、385番地（4号） | 0.59 | 0.225 |
| 59 | その他 | その他 | 岩谷川 | S35.9.15 | 建告 | 1969 | 次に掲げる地番の土地に存する標柱1号から8号までを順次結んだ線及び標柱1号と8号を結んだ線に囲まれた区域並びに標柱1号と8号を結んだ線から沼隈郡内海町字岩谷2509番地の上流筆境を対岸に延長した線までの区間の官民地境界線から左右各岸10mまでの区域及び同区間の河川敷。<br>沼隈郡内海町字岩谷621番地（1号　2号）、619番地（3号）、606番地（4号）、605番地（5号）、575番地 | 1.6 | 0.6 |
| 60 | その他 | その他 | 入双川 | S35.9.15 | 建告 | 1969 | に掲げる地番の土地に存する標柱1号から6号までを順次結んだ線及び標柱1号と6号を結んだ線に囲まれた区域並びに標柱1号と6号を結んだ線から沼隈郡内海町字入双1562番地の2の下流筆境を対岸に延長した線までの区間の官民地境界線から左右各岸10mまでの区域及び同区間の河川敷。<br>沼隈郡内海町字入双203の2番地（1号）、202の3番地（2号）、198番地（3号　4号）、196番地（5号） | 2.1 | 0.8 |
| 61 | 芦田川 | 見谷川 | 見谷川 | S36.10.19 | 建告 | 2376 | 広島県芦品郡新市町大字金丸字板見堂856番地の下流筆境から同大字字市場1898番地の2の上流筆境を対岸に延長した線までの区間の官民地境界線から左右各岸20mまでの区域及び同区間の河川敷。 | 12 | 4 |
| 62 | その他 | その他 | 白茅川 | S36.10.19 | 建告 | 2376 | 広島県福山市鞆町大字後地字白茅乙15番地の上流筆境を対岸に延長した線から同字24番地の下流筆境を対岸に延長した線までの区間の官民地境界線から左右各岸15メートルまでの区域及び同区間の河川敷。 | 0.7 | 0.195 |
| 63 | 芦田川 | 有地川 | 五入道川 | S38.8.29 | 建告 | 2218 | 広島県芦品郡芦田町大字福田字新屋平甲1481番地の1の上流筆境を対岸に延長した線から有地川合流点までの区間の官民地境界線から左右各岸15mまでの区域及び同区間の河川敷。 | 9.83 | 2.712 |
| 64 | 手城川 | 手城川 | 平山川 | S38.8.29 | 建告 | 2218 | 広島県福山市東深津町字原甲1896番地の1の上流筆境を対岸に延長した線から　同字甲1907番地の2の下流筆境を対岸に延長した線までの区間の官民地境界線から左右各岸15mまでの区間及び同区間の河川敷 | 0.08 | 0.275 |
| 65 | その他 | その他 | 町平川 | S39.6.2 | 建告 | 1377 | 広島県沼隈郡内海町字平2314番地の上流筆境を対岸に延長した線から同町字町口の乙2407番地の下流筆境を対岸に延長した線までの区間の官民地境界線から左右各岸20mまでの区域及び同区間の河川敷。 | 3.07 | 0.75 |
| 66 | その他 | その他 | 天満川及び支川 | S39.6.2 | 建告 | 1377 | 広島県沼隈郡内海町字小屋床山1269番地の1の上流筆境を対岸に延長した線から同町字天満口357番地の2の下流筆境を対岸に延長した線までの区間の官民地境界線から左右各岸20mまでの区域及び同区間の河川敷並びに同町字立山1139番地の上流筆境を対岸に延長した線から天満川合流点までの区間の官民地境界線から左右各岸20mまでの区域及び同区間の天満川右支川河川敷。 | 4.04 | 1.015 |

| 整理番号 | 水系名 | 幹川名 | 渓流名 | 指定年月日 | 告示種類 | 告示番号 | 区域 | 面積(ha) | 延長(km) |
|---|---|---|---|---|---|---|---|---|---|
| 67 | その他 | その他 | 奥谷川 | S39.7.28 | 建告 | 1871 | 広島県福山市走島町大字奥谷22番地の15の上流筆境を対岸に延長した線から同大字20番地の3の下流筆境を対岸に延長した線までの区間の官民地境界線から左右各岸20mまでの区域及び同区間の河川敷。 | 2.97 | 0.68 |
| 68 | その他 | その他 | 南川 | S40.9.27 | 建告 | 2858 | 広島県沼隈郡内海町字北側口の3122番地の上流筆境を対岸に延長した線から同町字南側口の3379番地の2の下流筆　境を対岸に延長した線までの区間の官民地境界線から左右各岸20mまでの区域及び同区間の河川敷。 | 1.66 | 0.42 |
| 69 | その他 | その他 | 釜谷川 | S40.9.27 | 建告 | 2858 | 広島県沼隈郡内海町字釜谷の内イの2755番地の1の上流筆境を対岸に延長した線から同字イの2653番地の下流筆境を対岸に延長した線までの区間の官民地境界線から左右各岸20mまでの区域及び同区間の河川敷。 | 3.03 | 0.76 |
| 70 | 本谷川 | 本谷川 | 本谷川 | S41.8.1 | 建告 | 2436 | 広島県沼隈郡沼隈町大字能登原字大迫138番地の1の上流筆境を対岸に延長した線から同大字字山崎553番地の下流筆境を対岸に延長した線までの区間の本谷川の官民地境界線から左右各岸20mまでの区域及び同区間の河川敷。 | 2.72 | 0.62 |
| 71 | 本谷川 | 本谷川 | 西本谷川 | S42.3.31 | 建告 | 1001 | 次に掲げる地番の土地及びこれらの土地に接する河川、道路のうちその接している区間の河川敷、道路敷並びに広島県沼隈郡沼隈町大字能登原字うすぎ口43番地の上流筆境から本谷川合流点に達するまでの区間の西本谷川の川の中心から右岸30mまでの区域及び同大字字本谷奥34番地の上流筆境から本谷川合流点に達るまでの区間の西本谷川の川の中心から左岸30mまでの区域。<br>広島県沼隈郡沼隈町大字能登原字うすぎ奥東側299、300－1、301から304まで、308－1、308－2、309、310 | 6.32 | 0.51 |
| 72 | その他 | その他 | 高山川 | S42.3.31 | 建告 | 1001 | 広島県沼隈郡内海町字明美口3255番地の上流筆境を対岸に延長した線から町道町南線道路敷上流側端までの区間の高山川の川の中心から左右各岸30mまでの区域。 | 1.8 | 0.45 |
| 73 | その他 | その他 | 明見川 | S44.3.31 | 建告 | 810 | 広島県沼隈郡内海町字蜂山2500番地の上流筆境を対岸に延長した線から海に達するまでの区間の明見川の官民地境界線から左右各岸20mまでの区域及び同区間の河川敷。 | 2.23 | 0.5 |
| 74 | その他 | その他 | 内浦川及び支川 | S44.3.31 | 建告 | 810 | 広島県沼隈郡内海町字中曾根672番地の上流筆境を対岸に延長した線から海に達するまでの区間の内浦川の官民地境界線から左右各岸20mまでの区域及び同区間の河川敷並びに同字イ1906番地の上流筆境を対岸に延長した線から内浦川合流点に達するまでの区間の内浦川支川の官民地境界線から左右各岸20mまでの区域及び同区間の河川敷。 | 5.93 | 1.46 |
| 75 | 芦田川 | 神谷川 | 芦浦川及び支川 | S45.11.27 | 建告 | 1708 | 次に掲げる地番の土地に存する標柱1号から13号までを順次結んだ線及び標柱1号と13号を結んだ線に囲まれた区域　標柱1号と13号を結んだ線から神谷川合流点に達するまでの区間の芦浦川の川の中心から左右各岸20mまでの区域並びに広島県芦品郡新市町大字常3068番地の上流筆境を対岸に延長した線から芦浦川合流点に達するまでの区間の芦浦川支川の川の中心から左右各岸20mまでの区域。但し昭和32年9月6日建設省告示第1084号で指定した土地を除く。<br>広島県芦品郡新市町大字常35 | 53.97 | 0.82 |
| 76 | 芦田川 | 芦田川 | 水呑西川 | S47.3.18 | 建告 | 474 | 広島県福山市水呑町字中村奥188番地の上流筆境を対岸に延長した線から同字187番地の1の下流筆境を対岸に延長した線までの区間の水呑西川の川の中心から左右各岸20mまでの区域。 | 2.24 | 0.56 |
| 77 | その他 | その他 | 佐曾谷川 | S47.3.18 | 建告 | 474 | 広島県福山市田尻町字佐曾谷449番地の上流筆境を対岸に延長した線から同字476番地の下流筆境を対岸に延長した線までの区間の佐曾谷川の川の中心から左右各岸30mまでの区域。 | 2.7 | 0.45 |
| 78 | その他 | その他 | 番川原川 | S47.3.18 | 建告 | 474 | 広島県沼隈郡内海町字番川原2003－1の上流筆境を対　岸に延長した線から同字1999番地の下流筆境を対岸に延長した線までの区間の番川原川の川の中心から左右各岸25mまでの区域及び同番地の下流筆境を対岸に延長した線から同字ロ2231番地の下流筆境を対岸に延長した線までの区間の番川原　川の川の中心から左右各岸5mまでの区域。 | 0.82 | 0.41 |
| 79 | 芦田川 | 高屋川 | 西清水川 | S47.3.18 | 建告 | 474 | 明治34年7月5日　内務省告示第46号で指定した土地の境から広島県深安郡神辺町大字上御領　字城主山449番地の4の下流筆境を対岸に延長した線までの区間の西清水川の川の中心から左右各岸30mまでの区域及び同番地の下流筆境を対岸に延長した線から高屋川合流点に達するまでの区間の河川敷。但し、道路敷（国道313号）を除く。 | 1.26 | 0.75 |
| 80 | 芦田川 | 高屋川 | 宗重川 | S47.3.18 | 建告 | 474 | 広島県深安郡神辺町大字上御領字弥堂屋敷1164－1の上流筆境を対岸に延長した線から同大字字金光寺1165番地の下流筆境を対岸に延長した線までの区間の宗重川の川の中心から左右各岸20mまでの区域。 | 0.72 | 0.172 |
| 81 | 芦田川 | 芦田川 | 山田川 | S47.12.27 | 建告 | 2187 | 「砂防法（明治30年法律第29号）第2条の規定により指定した次の土地の指定を解除する。昭和47年建設省告示第2187号で指定した土地のうち、広島県福山市新市町大字相方2660番2の上流筆境を対岸に延長した線から同字2693番地の下流筆境までの区間の山田川の川の中心線から左右各岸20メートルまでの土地の区域」 | 1.55 | 0.86 |
| | 芦田川 | 芦田川 | 山田川 | H20.8.12 | 国告 | 975 | 「次に掲げる土地　広島県福山市新市町大字相方1174番、2693番」 | 0.63 | 0.587 |

| 整理番号 | 水系名 | 幹川名 | 渓流名 | 指定年月日 | 告示種類 | 告示番号 | 区域 | 面積(ha) | 延長(km) |
|---|---|---|---|---|---|---|---|---|---|
| 82 | その他 | その他 | 八獄谷川 | S47.12.27 | 建告 | 2187 | 広島県福山市田尻町字八石694番地の上流筆境を対岸に延長した線から同町字12ロ3704番地－1の下流筆境を対岸に延長した線までの区間の八獄谷川の川の中心から左右各岸30mまでの区域 | 3.42 | 0.57 |
| 83 | 芦田川 | 芦田川 | 梅之木川 | S47.12.27 | 建告 | 2187 | 次に掲げる地番の土地に存する標柱1号と2号を結んだ線から標柱3号と4号を結んだ線までの区間の梅之木川の川の中心から左右各岸30mまでの区域。<br>広島県福山市水呑町字柳谷161（1号から4号まで） | 1.8 | 0.3 |
| 84 | その他 | その他 | 平谷川 | S47.12.27 | 建告 | 2187 | 次に掲げる地番の土地に存する標柱1号と2号を結んだ線から広島県　福山市　鞆町　大字後地　字高戸365番地－1の下流筆境を対岸に延長した線までの区間の平谷川の川の中心から左右各岸40mまでの区域及び同番地の下流筆境を対岸に延長した線から同大字字中ノ池2836番地の下流筆境を対岸に延長した線までの区間の平谷川の川の中心から左右各岸5mの区域。<br>広島県福山市鞆町大字後地字高戸365－1（1号）、字宮ノ前362（2号） | 1.8 | 0.3 |
| 85 | その他 | その他 | 古山田川 | S47.12.27 | 建告 | 2187 | 広島県福山市田尻町字芦谷268－1の上流筆境を対岸に延長した線から権現川合流点に達するまでの区間の古山田川の川の中心から左右各岸60mまでの区域。 | 10.8 | 0.9 |
| 86 | その他 | その他 | 九所谷川 | S49.2.13 | 建告 | 130 | 広島県福山市田尻町字大常397番地の上流筆境を対岸に延長した線から同町字横枕1853番地の下流筆境を対岸に延長した線までの区間の九所谷川の川の中心から左右各岸40mまでの区域 | 1.31 | 0.164 |
| 87 | その他 | その他 | 権現川 | S49.2.13 | 建告 | 130 | 広島県福山市田尻町字古山田254番地の8の上流筆境を対岸に延長した線から同町字天神堂乙1301番地の下流筆境を対岸に延長した線までの区間の権現川の川の中心から左右各岸40mまでの区域。 | 6.4 | 0.8 |
| 88 | 山南川 | 山南川 | 奥組川 | S50.4.26 | 建告 | 790 | 広島県沼隈郡沼隈町大字草深字奥北側177－1の上流筆境を対岸に延長した線から同番地の下流筆境を対岸に延長した線までの区間の奥組川の川の中心から左右各岸45mまでの区域。 | 3.87 | 0.43 |
| 89 | その他 | その他 | 芦谷川 | S50.11.27 | 建告 | 1499 | 広島県福山市田尻町字大迫241番地の4の上流筆境を対岸に延長した線から同字243番地の上流筆境を対岸に延長した線までの区間の芦谷川の川の中心から左右各岸40mまでの区域及び同番地の上流筆境を対岸に延長した線から権現池に達するまでの区間の芦谷川の川の中心から左右各岸20mまでの区域。<br>但し昭和49年2月13日建設省告示第130号で指定した土地及び保安林を除く。 | 1.51 | 0.33 |
| 90 | 芦田川 | 吉野川 | 掛迫川 | S52.1.22 | 建告 | 53 | 次に掲げる土地に存する標柱1号から6号までを順次結んだ線及び標柱1号と6号を結んだ線に囲まれた土地の区域並びに標柱1号と6号を結んだ線から　広島県　福山市　駅家町　大字法成寺2004番の土地の上流筆境を対岸に延長した線までの区間の掛迫川の中心線から左右各岸10mまでの土地の区域。<br>広島県福山市駅家町大字法成寺3437（1号）、3442（2号）、3355（3号）、3441（4号及び5号）、3447（6号） | 0.54 | 0.12 |
| 91 | 芦田川 | 神谷川 | 金名川 | S53.1.7 | 建告 | 7 | 広島県芦品郡新市町大字常字金名3701－7の土地の上流筆境から同字2482－5の土地の下流筆境までの区間の金名川の中心線から左右各岸10mまでの土地の区域。 | 1.05 | 0.5 |
| 92 | 芦田川 | 高屋川 | 西宗重川 | S53.1.7 | 建告 | 7 | 広島県深安郡神辺町大字上御領字宗重1807番の土地の上流筆境から同大字字行政1062番3の土地の下流筆境までの区間の西宗重川の中心線から左右各岸10mまでの土地の区域。<br>（明治34年7月5日内務省告示第46号で指定した土地の区域を除く。） | 0.58 | 0.347 |
| 93 | 芦田川 | 芦田川 | 水呑西川支川 | S55.4.2 | 建告 | 790 | 広島県福山市水呑町　字桑木山190番に存する県道後山公園洗谷線道路敷下流端から水呑西川合流点までの区間の水呑西川支川の中心線から左右各岸10mまでの土地の区域。（昭和47年3月18日建設省告示第474号で指定した土地の区域を除く。） | 0.8 | 0.4 |
| 94 | 芦田川 | 服部川 | 服部川 | S55.4.26 | 建告 | 934 | 次に掲げる土地に存する標柱1号と2号を結んだ線から広島県福山市駅家町字服部本郷862番の土地の下流筆境までの区間の服部川の中心線から左岸30m　右岸40mまでの土地の区域及び同番の土地の下流筆境から昭和27年7月11日建設省告示第939号で指定した土地の上流端までの区間の服部川の河川敷及び同字3432番1の土地の下流筆境から同字3383番の土地の上流筆境までの区間の服部川の中心線から左岸25m　右岸40mまでの土地の区域及び同番の土地の上流筆境から同字3377番の土地の上流筆境までの区間 | 6.43 | 2.32 |
| 95 | その他 | その他 | 立畑川 | S55.4.26 | 建告 | 934 | 次に掲げる土地に存する標柱1号と2号を結んだ線から広島県沼隈郡内海町大字立畑字立畑イ戊3033番の土地の上流筆境までの区間の立畑川の中心線から左右各岸40mまでの土地の区域及び同番の土地の上流筆境から同字イ2982番の土地の下流筆境までの区間の立畑川の中心線から左右各岸5mまでの土地の区域<br>広島県沼隈郡内海町大字立畑字立畑990番22（1号）、1000番2（2号） | 0.83 | 0.345 |

| 整理番号 | 水系名 | 幹川名 | 渓流名 | 指定年月日 | 告示種類 | 告示番号 | 区域 | 面積(ha) | 延長(km) |
|---|---|---|---|---|---|---|---|---|---|
| 96 | その他 | その他 | 大浦川及び大浦川支川 | S55.4.26 | 建告 | 934 | 広島県沼隈郡内海町大字大浦字赤ズリ1681番の土地　の上流筆境から同字ロ1166番の土地の下流筆境までの区間の大浦川の中心線から左右各岸40mまでの土地の区域及び同字1563番の土地の上流筆境から大浦川合流点までの区間の大浦川支川の中心線から左右各岸40mまでの土地の区域。(昭和35年9月15日建設省告示第1969号で指定した土地の区域を除く。) | 6.44 | 0.9 |
| 97 | 山南川 | 山南川 | 提木川 | S56.7.10 | 建告 | 1265 | 次に掲げる土地に存する標柱1号から6号までを順次結んだ線及び標柱1号と6号を結んだ線に囲まれた土地の区域並びに標柱1号と6号を結んだ線から広島県沼隈郡大字下山南字菅野谷池の植え1836番の土地の上流筆境までの提木川の中心線から左右各岸各5mまでの土地の区域。<br>広島県沼隈郡沼隈町大字下山南字提木東谷438番1(1号)、479番(2号及び3号)、481番1(4号から6号まで) | 1.85 | 0.766 |
| 98 | 芦田川 | 芦田川 | 草木川 | S57.5.17 | 建告 | 1165 | 次に掲げる土地に存する標柱1号から10号までを順次結んだ線及び標柱1号と10号を結んだ線に囲まれた土地の区域並びに標柱1号と10号を結んだ線から次に掲げる土地に存する標柱11号と12号を結んだ線までの区間の草木川の中心線から左右各岸10mまでの土地の区域。(昭和32年5月7日建設省告示第757号で指定した土地の区域を除く。)<br>広島県福山市郷分町字草木828－2(1号)、827－1(2号)、825－3(3号から5号まで)、字千郷5 | 0.89 | 0.425 |
| 99 | 芦田川 | 芦田川 | 平木川 | S60.2.9 | 建告 | 158 | 次に掲げる土地に存する標柱1号から8号までを順次結んだ線及び標柱1号と8号を結んだ線に囲まれた土地の区域。<br>広島県福山市水呑町字土居1623番(1号及び2号)、字土居山168－1番(3号から5号まで)、字迫ノ奥155番(6号)、154番(7号)、字片山下南152番(8号) | 0.39 | 0.112 |
| 100 | その他 | その他 | 高山川 | S60.2.9 | 建告 | 158 | 次に掲げる土地に存する標柱1号から15号までを順次結んだ線及び標柱1号と15号を結んだ線に囲まれた土地の区域。<br>広島県　沼隈郡　内海町　字乗越2462番(1号から3号まで)、2387番2(4号)、2388番1(5号)、2386番2(6号)、2390番(7号)、2389番1(8号及び9号)、2449番(10号)、2452番1(11号及び12号)、2459番(13号)、2460番(14号)、2461番(15号) | 0.58 | 0.177 |
| 101 | 芦田川 | 加茂川 | 鯉谷川 | S60.12.21 | 建告 | 1869 | 次に掲げる土地に存する標柱1号から22号までを順次結んだ線及び標柱1号と22号を結んだ線に囲まれた土地の区域。<br>広島県福山市加茂町字北山2408番(1号)、2414番2(2号)、4332番3(3号から5号まで)、4330番9(6号及び7号)、4330-7番(8号から10号まで)、2420-2番(11号) | 1.5 | 0.345 |
| 102 | 芦田川 | 加茂川 | 鯉谷川支川 | H2.2.6 | 建告 | 204 | 次に掲げる土地に存する標柱1号から9号までを順次結んだ線及び標柱1号と9号を結んだ線に囲まれた土地の区域<br>広島県福山市加茂町字北山4411番8(1号及び2号)、4407番4(3号及び4号)、2410番(5号)、4334番1(6号から8号まで)4333番1(9号) | 0.38 | 0.147 |
| 103 | その他 | その他 | 番川原川 | H6.6.10 | 建告 | 1477 | 次に掲げる土地に存する標柱1号から24号までを順次結んだ線及び標柱1号と24号を結んだ線に囲まれた土地の区域(昭和47年建設省告示第474号で指定した土地の区域を除く。)<br>広島県沼隈郡内海町字番川原ロ2211番地先道路敷(1号及び2号)、字小番川原1989番地先道路敷(3号及び4号)、字番川原ロ2221番(5号)、ロ2224番1(6号)、ロ2227番2(7号)、ロ2231番2(8号) | 0.39 | 0.33 |
| 104 | 芦田川 | 芦田川 | 石原川 | H10.12.14 | 建告 | 2130 | 福山　郷分　石原90番1及び90番2、甲91番、乙91番、丙91番、516番、横路108番及び109番、110番1 | 1.66 | 0.29 |
| 105 | 芦田川 | 神谷川 | 芦谷川 | H13.12.5 | 国告 | 1703 | 次に揚げる土地並びにこれらの土地に接する河川及び道路のうちその接している区間の河川敷及び道路敷(昭和45年建設省告示第1708号で指定した第13号に揚げる土地の区域を除く。)<br>広島県芦品郡新市町大字常595番1及び595番2、595番4、596番から600番2まで、602番1から605番2まで、3282番、3286番及び3287番、3310番<br>次に揚げる土地に存する標柱1号から30号までを順次結んだ線及び標柱1号と30号を結んだ線に囲まれた土地の区域<br>広島県芦品郡新市町大字常33 | 18.62 | 800 |
| 106 | 山南川 | 石亀川 | 石亀川支川 | H14.2.13 | 国告 | 63 | 次に揚げる土地並びにこれらの土地に接する河川及び道路のうちその接している区間の河川敷及び道路敷<br>広島県沼隈郡沼隈町大字中山南字南迫1166番から1188番まで、1190番、2224番から2227番まで、甲2228番及び乙2228番、2229番から2236番まで、字南宇子　2090番1から2090番3まで、甲2091番及び乙2091番、2092番及び2093番<br>次に揚げる土地に存する標柱1号から17号までを順次結んだ線及び標柱1号と17号を結んだ線に囲まれた土地 | 9.52 | 1230 |
| 107 | 芦田川 | 芦田川 | 平木川 | H25.1.4 | 国告 | 4 | 広島県福山市金江町藁江619番地2地内電子基準点広島福山を基準点とし、次に掲げる土地に存する標柱1号から9号までを順次結んだ線及び標柱1号と9号を結んだ線に囲まれた土地の区域(昭和60年建設省告示第158号で指定した同号10に掲げる土地の区域を除く。) | 0.31 | 0.073 |

| 整理番号 | 水系名 | 幹川名 | 渓流名 | 指定年月日 | 告示種類 | 告示番号 | 区域 | 面積(ha) | 延長(km) |
|---|---|---|---|---|---|---|---|---|---|
| 108 | 芦田川 | 芦田川 | 丹屋奥谷西川左支渓 | R3.12.1 | 国告 | 1480 | 広島県福山市水呑町字皆口南池尻二一五六番地先内四等三角点水呑古池を基準点とし、次に掲げる土地に存する標柱一号から八号までを順次結んだ線、標柱八号と九号を昭和四十七年建設省告示第四百七十四号で指定した同号一五に掲げる土地の境界線に沿って結んだ線、標柱九号から十五号までを順次結んだ線及び標柱一号と十五号を結んだ線に囲まれた土地の区域<br>基準点から327度55分16秒361.149メートルの地点1号<br>標柱1号から334度45分6秒13.061メートルの地点2号<br>標柱2号から6度40分35秒27.891メートルの地点3号<br>標柱3号から311度44分6秒137.622メートルの地点4号<br>標柱4号から336度50分49秒12.126メートルの地点5号<br>標柱5号から301度24分16秒3.876メートルの地点6号<br>標柱6号から265度13分4秒10.879メートルの地点7号<br>標柱7号から247度21分21秒12.043メートルの地点8号<br>標柱8号から352度36分24秒23.105メートルの地点9号<br>標柱9号から76度51分39秒18.786メートルの地点10号<br>標柱10号から128度8分19秒148.338メートルの地点11号<br>標柱11号から55度44分3秒69.961メートルの地点12号<br>標柱12号から120度50分43秒30.144メートルの地点13号<br>標柱13号から193度44分55秒72.265メートルの地点14号<br>標柱14号から233度4分51秒56.670メートルの地点15号 | 1.02 | 0.242 |
| 109 | その他 | その他 | 陰平川 | R5.7.14 | 国告 | 828 | 広島県福山市鞆町後地字櫛坂及び字鬼王の区域内の土地のうち、次の一点から24点までを順次結んだ線及び一点と24点を結んだ線に囲まれた土地の区域<br>1 点　北緯34度23分41秒5047　東経133度22分27秒2369<br>2 点　北緯34度23分41秒5296　東経133度22分26秒8731<br>3 点　北緯34度23分40秒3229　東経133度22分25秒9046<br>4 点　北緯34度23分40秒5197　東経133度22分25秒2142<br>5 点　北緯34度23分41秒5570　東経133度22分25秒5401<br>6 点　北緯34度23分41秒9662　東経133度22分24秒8064<br>7 点　北緯34度23分42秒5859　東経133度22分23秒7569<br>8 点　北緯34度23分42秒6796　東経133度22分24秒3329<br>9 点　北緯34度23分42秒7109　東経133度22分24秒5353<br>10点　北緯34度23分42秒6251　東経133度22分25秒5654<br>11点　北緯34度23分43秒2351　東経133度22分26秒3191<br>12点　北緯34度23分43秒1964　東経133度22分26秒8373<br>13点　北緯34度23分43秒0210　東経133度22分27秒6441<br>14点　北緯34度23分42秒1505　東経133度22分29秒7428<br>15点　北緯34度23分42秒4160　東経133度22分31秒9491<br>16点　北緯34度23分42秒4469　東経133度22分32秒2854<br>17点　北緯34度23分42秒2986　東経133度22分32秒6427<br>18点　北緯34度23分42秒2217　東経133度22分32秒7322<br>19点　北緯34度23分42秒0428　東経133度22分32秒8574<br>20点　北緯34度23分41秒6832　東経133度22分32秒8667<br>21点　北緯34度23分41秒8061　東経133度22分30秒0072<br>22点　北緯34度23分42秒8795　東経133度22分31秒2739<br>23点　北緯34度23分42秒6538　東経133度22分30秒0050<br>24点　北緯34度23分41秒6790　東経133度22分29秒3840 | 0.73 | 0.24 |
| 110 | その他 | その他 | 陰平川 | R5.12.6 | 国告 | 1163 | 広島県福山市鞆町後地字櫛坂の区域内の土地のうち、次の一点から六点までを順次結んだ線及び一点と六点を結んだ線に囲まれた土地の区域<br>1 点　北緯34度23分41秒6832　東経133度22分32秒8667<br>2 点　北緯34度23分41秒3458　東経133度22分31秒9752<br>3 点　北緯34度23分40秒8450　東経133度22分29秒9334<br>4 点　北緯34度23分41秒3858　東経133度22分29秒8968<br>5 点　北緯34度23分41秒8017　東経133度22分31秒3077<br>6 点　北緯34度23分41秒8061　東経133度22分30秒0072 | 0.10 | 0.11 |

| 整理番号 | 水系名 | 幹川名 | 渓流名 | 指定年月日 | 告示種類 | 告示番号 | 区域 | 面積(ha) | 延長(km) |
|---|---|---|---|---|---|---|---|---|---|
| 111 | その他 | その他 | 後山川 | R6.3.14 | 国告 | 160 | 広島県福山市鞆町後地字草谷及び字後山の区域内の土地のうち、次の一点から50点までを順次結んだ線及び一点と50点を結んだ線に囲まれた土地の区域<br>1 点 北緯34度23分7秒4331 東経133度22分38秒7146<br>2 点 北緯34度23分6秒9518 東経133度22分39秒7489<br>3 点 北緯34度23分6秒3002 東経133度22分39秒3991<br>4 点 北緯34度23分5秒7767 東経133度22分39秒0094<br>5 点 北緯34度23分4秒9389 東経133度22分39秒1191<br>6 点 北緯34度23分4秒8985 東経133度22分39秒2564<br>7 点 北緯34度23分4秒8587 東経133度22分39秒2397<br>8 点 北緯34度23分4秒8644 東経133度22分39秒1208<br>9 点 北緯34度23分4秒1569 東経133度22分39秒1408<br>10 点 北緯34度23分3秒4808 東経133度22分39秒3941<br>11 点 北緯34度23分3秒4741 東経133度22分39秒4431<br>12 点 北緯34度23分3秒4044 東経133度22分39秒4325<br>13 点 北緯34度23分3秒3477 東経133度22分39秒4590<br>14 点 北緯34度23分3秒1497 東経133度22分39秒4689<br>15 点 北緯34度23分2秒7175 東経133度22分39秒3579<br>16 点 北緯34度23分2秒3916 東経133度22分39秒3160<br>17 点 北緯34度23分2秒1918 東経133度22分39秒4463<br>18 点 北緯34度23分1秒8989 東経133度22分39秒6751<br>19 点 北緯34度23分1秒6470 東経133度22分39秒8316<br>20 点 北緯34度23分1秒1438 東経133度22分40秒0274<br>21 点 北緯34度23分0秒9836 東経133度22分40秒0324<br>22 点 北緯34度23分0秒9363 東経133度22分40秒0286<br>23 点 北緯34度23分0秒7123 東経133度22分40秒0856<br>24 点 北緯34度23分0秒7377 東経133度22分39秒8770<br>25 点 北緯34度23分1秒1385 東経133度22分39秒8474<br>26 点 北緯34度23分1秒4298 東経133度22分39秒7399<br>27 点 北緯34度23分1秒5319 東経133度22分39秒7161<br>28 点 北緯34度23分1秒6650 東経133度22分39秒6664<br>29 点 北緯34度23分1秒8192 東経133度22分39秒5766<br>30 点 北緯34度23分1秒8737 東経133度22分39秒4159<br>31 点 北緯34度23分2秒2182 東経133度22分39秒1526<br>32 点 北緯34度23分2秒4537 東経133度22分39秒0766<br>33 点 北緯34度23分2秒8199 東経133度22分39秒1195<br>34 点 北緯34度23分3秒1696 東経133度22分39秒2208<br>35 点 北緯34度23分3秒3913 東経133度22分39秒1652<br>36 点 北緯34度23分4秒0631 東経133度22分38秒7301<br>37 点 北緯34度23分5秒1580 東経133度22分38秒6528<br>38 点 北緯34度23分6秒0640 東経133度22分38秒8555<br>39 点 北緯34度23分6秒0260 東経133度22分38秒2727<br>40 点 北緯34度23分6秒2625 東経133度22分37秒7241<br>41 点 北緯34度23分7秒5580 東経133度22分36秒5509<br>42 点 北緯34度23分8秒3072 東経133度22分36秒5537<br>43 点 北緯34度23分8秒9427 東経133度22分35秒7048<br>44 点 北緯34度23分9秒3214 東経133度22分35秒7839<br>45 点 北緯34度23分9秒0602 東経133度22分36秒7053<br>46 点 北緯34度23分8秒7460 東経133度22分37秒4536<br>47 点 北緯34度23分9秒2428 東経133度22分38秒1117<br>48 点 北緯34度23分9秒1526 東経133度22分38秒5282<br>49 点 北緯34度23分8秒1977 東経133度22分38秒7132<br>50 点 北緯34度23分7秒8541 東経133度22分38秒8886 | 0.60 | 0.301 |
| | | | | | | | 合計 | 2589 | 2143 |

## （２） 地すべり防止区域指定場所

土木管理課（2026年（令和8年）4月1日現在）

| 番号 | 地すべり防止区域名 | 所在地 | | | 指定面積（ha） | 指定年月日<br>指定告示番号 |
|---|---|---|---|---|---|---|
| | | 町 | 大字 | 字 | | |
| 1 | 八尋川 | 神辺町 | 八尋<br>上御領 | | 53.15 | S34. 3.31 建告第 775号<br>S37.10.24 建告第 2688号<br>S62. 3.16 建告第 695号 |
| 2 | 柳津 | 柳津町 | | 遙坊寺・畑本・辻<br>中岡・林・市場 | 24.89 | S37.10.26 建告第 2688号<br>S44. 3. 7 建告第 599号<br>H 4. 4. 9 建告 987号 |
| 3 | 藤江 | 藤江町 | | 中組 | 8.46 | S39. 6.26 建告第 1608号 |
| 4 | 本郷 | 本郷町 | | 高田 | 7.09 | S39. 6.26 建告第 1608号 |
| 5 | 御領 | 本郷町 | | 宇根・内田・土井 | 8.60 | S62. 3.16 建告第 695号 |
| 6 | 神村14区 | 神村町 | | 大野ヶ原・西山 | 8.85 | H 7. 7.24 建告第 1396号 |
| 7 | 小原 | 東村町 | | 中宇根・矢迫・重近<br>菰池・法真名・漬ノ平<br>篠村・井ノ坪・中黒<br>大畑・小迫・実正 | 8.22 | H14 8.20 国交告第 717号 |

## （3）急傾斜地崩壊危険区域指定場所

土木管理課（2026年（令和8年）4月1日現在）

| 番　号 | 地区名 | 告示<br>年月日・番号 | 所　在　地 | | | 指定面積<br>(a) | 人家戸数 |
|---|---|---|---|---|---|---|---|
| | | | 町 | 大字 | 字 | | |
| 1 | 白茅地区 | S.44.12.26<br>県告第981号 | 鞆町 | 後地 | 白茅 1-2 | 300.30 | 59 |
| 2 | 矢捨地区 | S.45.03.27<br>県告第 281号 | 神村町 | | 宮の下 41-3 | 79.34 | 9 |
| 3 | 向山地区 | S.45.03.27<br>県告第 281号 | 田尻町 | | 久助55番地<br>の1 | 30.00 | 3 |
| 4 | 済美中学校<br>地　　区 | S.45.12.15<br>県告第 1058号 | 津之郷町 | 加屋 | 水越甲154-1 | 28.12 | 中学校 |
| 5 | 大 津 野<br>小学校地区 | S.46.03.30<br>県告第 338号 | 大門町 | 大門 | 郷頭 72-4 | 60.24 | 33 |
| 6 | 松永明神北<br>地　　区 | S.47.01.28<br>県告第 81号 | 松永町 | | 上之町 627 | 28.50 | 15 |
| 7 | 今津中地区 | S.47.01.28<br>県告第 81号 | 今津町 | | 中 1,340-1 | 2.70 | 9 |
| 8 | 金崎地区 | S.47.03.31<br>県告第 282号 | 田尻町 | | 藤之棚甲<br>3,509-1 | 136.95 | 61 |
| 9 | 松永明神南<br>地　　区 | S.48.02.16<br>県告第 109号 | 松永町 | | 中之町 680 | 211.50 | 74 |
| 10 | 横尾地区 | S.48.03.20<br>県告第 248号 | 横尾町 | | 岩明神 427 | 292.37 | 93 |
| 11 | 出店地区 | S.49.07.30<br>県告第 646号 | 藤江町 | | 出店 1,596 | 148.60 | 35 |
| 12 | 白萩地区 | S.49.07.30<br>県告第 646号 | 水呑町 | | 白萩1,026-3 | 38.09 | 5 |
| 13 | 米座地区 | S.50.03.25<br>県告第 294号 | 東深津町 | | 亀の甲<br>2,215-3 | 29.25 | 14 |
| 14 | 才戸地区 | S.52.07.29<br>県告第 561号 | 藤江町 | | 才戸 3,499 | 22.85 | 9 |
| 15 | 入双地区 | S.52.07.29<br>県告第 561号 | 内海町 | | 入双 1,544-1 | 112.00 | 22 |
| 16 | 箱崎地区 | S.52.07.29<br>県告第 561号 | 内海町 | | 箱崎　295-1 | 79.47 | 8 |
| 17 | 横尾地区<br>（追加） | S.53.03.20<br>県告第 231号 | 横尾町 | | 横尾東<br>甲140-1 | 469.12 | 65 |
| 18 | 米座地区<br>（追加） | S.54.03.20<br>県告第 235号 | 東深津町 | | 亀ノ甲<br>2,215-3 | 33.83 | 16 |
| 19 | 木ノ原地区 | S.54.03.20<br>県告第 235号 | 神村町 | | 木ノ原<br>3,799-2 | 54.00 | 10 |
| 20 | 入双地区<br>（追加） | S.54.03.20<br>県告第 235号 | 内海町 | | 向 1,544-1 | 36.16 | 10 |
| 21 | 張田地区 | S.55.02.13<br>県告第 125号 | 神辺町 | 上御領 | 張田<br>2,079－3 | 54.34 | 12 |
| 22 | 志和井地区 | S.55.02.13<br>県告第 125号 | 新市町 | 常 | 志和井<br>1,127 | 32.55 | 7 |
| 23 | 石井地区 | S.56.06.23<br>県告第 603号 | 蔵王町 | | 石井　2,342 | 11.26 | 6 |
| 24 | 三軒家地区 | S.56.06.23<br>県告第 603号 | 千田町 | 藪路 | 平畑 6-2 | 198.11 | 37 |
| 25 | 高浦地区 | S.57.07.29<br>県告第 793号 | 水呑町 | | 高浦 924 | 74.89 | 17 |
| 26 | 沼田地区 | S.57.07.29<br>県告第 793号 | 蔵王町 | | 沼田　93 | 31.29 | 5 |
| 27 | 家廻地区 | S.57.07.29<br>県告第 793号 | 内海町 | | 家廻1,073-2 | 31.42 | 15 |
| 28 | 前古屋地区 | S.57.10.07<br>県告第 1055号 | 引野町 | | 前古屋<br>5,487 | 7.72 | 5 |
| 29 | 内浦地区 | S.58.09.29<br>県告第 976号 | 内海町 | | 内浦イ2,468 | 44.24 | 12 |
| 30 | 金崎南地区 | S.59.01.17<br>県告第 57号 | 田尻町 | 石の塔南 | 灘甲3,864-2 | 20.88 | 9 |
| 31 | 真金屋地区 | S.59.11.29<br>県告第 1119号 | 北吉津町 | | 真金屋<br>甲437-2 | 10.91 | 9 |
| 32 | 宮近地区 | S.59.11.29<br>県告第 1119号 | 瀬戸町 | 長和 | 宮近<br>1,948-1 | 36.61 | 7 |
| 33 | 仁吾地区 | S.59.11.29<br>県告第 1119号 | 蔵王町 | | 仁吾<br>甲2,506-1 | 4.52 | 2 |
| 34 | 中島地区 | S.61.02.13<br>県告第 138号 | 鞆町 | 後地 | 中島 507-1 | 28.80 | 12 |

| 番 号 | 地区名 | 告示<br>年月日・番号 | 所　在　地 | | | 指定面積<br>(a) | 人家戸数 |
|---|---|---|---|---|---|---|---|
| | | | 町 | 大字 | 字 | | |
| 35 | 上本郷西地区 | S.61.12.25<br>県告第 1130号 | 芦田町 | 上有地 | 迫ノ奥<br>162-1 | 71.53 | 10 |
| 36 | 江ノ口地区 | S.61.12.25<br>県告第 1130号 | 内海町 | | 石堂 558 | 48.09 | 17 |
| 37 | 東深津地区 | S.62.03.09<br>県告第228号 | 東深津町 | | 甲　20-6 | 15.71 | 8 |
| 38 | 北美台地区 | S.62.03.09<br>県告第228号 | 北吉津町 | 北美台 | 1 | 41.86 | 13 |
| 39 | 上本郷地区 | S.62.03.30<br>県告第344号 | 芦田町 | 上有地 | 323-2 | 261.33 | 24 |
| 40 | 米座地区<br>（追加） | S.63.02.25<br>県告第189号 | 東深津町 | 7丁目 | 2,300 | 3.89 | 4 |
| 41 | 蔵王地区 | S.63.02.25<br>県告第189号 | 蔵王町 | 蔵王 | 沼田 15-1 | 53.70 | 11 |
| 42 | 坊谷地区 | S.63.02.25<br>県告第189号 | 瀬戸町 | 山北 | 坊谷 754 | 75.92 | 19 |
| 43 | 上本郷地区<br>（追加） | H.1.03.27<br>県告第390号 | 芦田町 | 上有地 | 中ノ迫 84 | 21.70 | 2 |
| 44 | 城山地区 | H.1.03.27<br>県告第390号 | 鞆町 | 鞆 | 関町518 | 85.68 | 43 |
| 45 | 高浦南地区 | H.1.03.27<br>県告第390号 | 水呑町 | 高浦 | 986-13 | 18.00 | 7 |
| 46 | 尾上地区 | H1.3.27<br>県告第390号 | 木之庄町 | 4丁目 | | 11.13 | 7 |
| 47 | 奥上地区 | H.1.03.27<br>県告第390号 | 内海町 | | 奥上<br>甲1,140-1 | 49.30 | 16 |
| 48 | 根引地区 | H.1.03.27<br>県告第390号 | 沼隈町 | 常石 | 根引山<br>194-1 | 45.00 | 5 |
| 49 | 黒瀬地区 | H.1.03.27<br>県告第390号 | 沼隈町 | 上山南 | 岡田221 | 130.00 | 11 |
| 50 | 浜組下地区 | H.1.03.27<br>県告第390号 | 沼隈町 | 草深 | 山添<br>2,238-3 | 180.00 | 24 |
| 51 | 肥地屋地区 | H.1.08.14<br>県告第881号 | 藤江町 | | 肥地屋<br>202-1 | 36.13 | 13 |
| 52 | 天神地区 | H.2.07.30<br>県告第848号 | 内海町 | | 曽根<br>2,800-1 | 32.20 | 10 |
| 53 | 桜西地区 | H.2.07.30<br>県告第848号 | 沼隈町 | 能登原 | 小桜<br>2346-2 | 91.71 | 15 |
| 54 | 近田地区 | H.2.12.27<br>県告第1353号 | 駅家町 | 近田 | 3,017-2 | 124.58 | 11 |
| 55 | 槙原地区 | H.2.12.27<br>県告第1353号 | 本郷町 | | 山田 215 | 98.45 | 18 |
| 56 | 餅草地区 | H.3.08.29<br>県告第988号 | 内海町 | | 丸山 856 | 84.30 | 24 |
| 57 | 横引地区 | H.3.11.28県告第1277号<br>H26.8.14県告第547 | 沼隈町 | 草深 | 樋ノ上<br>2,684-1 | 122.90 | 21 |
| 58 | 常石地区 | H.3.11.28<br>県告第1277号 | 沼隈町 | 常石 | 下根引<br>1290-1 | 144.70 | 29 |
| 59 | 阿引地区 | H.4.02.10<br>県告第159号 | 沼隈町 | 草深 | 金堀<br>2,011-11 | 156.35 | 12 |
| 60 | 大田地区 | H.4.02.10<br>県告第159号 | 沼隈町 | 下山南 | 宮迫谷<br>丙1,192 | 255,66 | 26 |
| 61 | 中野地区 | H.4.03.30<br>県告第442号 | 加茂町 | 中野 | 竹ノ下 652 | 65.19 | 12 |
| 62 | 出店地区<br>（追加） | H.4.07.30<br>県告第825号 | 藤江町 | | 宇堤 乙<br>1,421 | 14.61 | 5 |
| 63 | 北美台西<br>地区 | H.5.02.04<br>県告第99号 | 北美台 | | 73-1 | 14.85 | 9 |
| 64 | 宗金地区 | H.5.3.29県告第352号<br>H.29.11.6県告第595号 | 東村町 | | 宗金<br>3,613 | 58.78 | 5 |
| 65 | 暁の星東<br>地区 | H.6.03.28<br>県告第340号 | 東深津町 | 6丁目 | 2,543-2 | 41.55 | 14 |
| 66 | 道上地区 | H.6.03.28<br>県告第340号 | 赤坂町 | 早戸 | 道上 714 | 18.74 | 5 |
| 67 | 菅野地区 | H.6.03.28<br>県告第340号 | 沼隈町 | 下山南 | 菅野北ノ迫<br>1,726 | 180.05 | 16 |
| 68 | 江良地区 | H.6.05.02<br>県告第511号 | 内海町 | | 青山<br>596-1 | 57.30 | 16 |
| 69 | 古屋地区 | H.6.05.02<br>県告第511号 | 内海町 | | 家ノ上 | 46.00 | 9 |
| 70 | 釜谷地区 | H.6.05.02<br>県告第511号 | 内海町 | | 釜谷<br>イ2961-1 | 24.30 | 6 |

| 番 号 | 地区名 | 告示<br>年月日・番号 | 所　在　地 | | | 指定面積<br>(a) | 人家戸数 |
|---|---|---|---|---|---|---|---|
| | | | 町 | 大字 | 字 | | |
| 71 | 弁天地区 | H.6.05.02<br>県告第511号 | 内海町 | | 石堂　531-2 | 10.10 | 12 |
| 72 | 古城跡地区 | H.6.06.13<br>県告第613号 | 鞆町 | 鞆 | 道越町　630 | 11.50 | 5 |
| 73 | 焚場地区 | H.7.03.30<br>県告第382号 | 鞆町 | 後地 | 大明神　甲<br>1,458-6 | 20.27 | 39 |
| 74 | 槙尾地区 | H.7.03.30<br>県告第382号 | 沼隈町 | 草深 | 畝ノ弓場<br>甲1,328 | 57.07 | 13 |
| 75 | 王子下地区 | H.7.07.17<br>県告第779号 | 東深津町 | 5丁目 | 3,203-12 | 70.60 | 21 |
| 76 | 天当地区 | H.7.11.09<br>県告第1170号 | 東手城町 | 2丁目 | 1,927-3 | 49.16 | 33 |
| 77 | 王子上地区 | H.7.11.09<br>県告第1170号 | 東深津町 | 5丁目 | 3,150-1 | 19.40 | 10 |
| 78 | 長尾寺地区 | H.9.03.24<br>県告第346号 | 東深津町 | 7丁目 | 2,338-1 | 11.20 | 9 |
| 79 | 本谷地区 | H.9.04.28<br>県告第525号 | 沼隈町 | 能登原 | 谷坂　380-2 | 253.60 | 16 |
| 80 | 宝大寺地区 | H.9.04.28<br>県告第525号 | 沼隈町 | 能登原 | 大明神<br>394-1 | 69.00 | 11 |
| 81 | 槙尾地区<br>（追加） | H.9.09.16<br>県告第964号 | 沼隈町 | 草深 | 畝ノ弓場<br>甲1,328 | 2.70 | 2 |
| 82 | 御幸地区 | H.10.03.02<br>県告第257号 | 鞆町 | 後地 | 村内<br>甲745-1 | 88.00 | 31 |
| 83 | 正戸山地区 | H.10.12.10<br>県告第168号 | 御幸町 | 上岩成 | 正戸　4-2 | 44.00 | 8 |
| 84 | 城山地区<br>（追加） | H.12.03.13<br>県告第237号 | 鞆町 | 後地 | 古城跡山<br>536-9 | 58.30 | 18 |
| 85 | 野島東<br>A 地区 | H.12.08.28<br>県告第809号 | 金江町金見 | | 浜側2,697-3<br>地先　里道敷 | 62.35 | 17 |
| 86 | 野島東<br>B 地区 | H.12.08.28<br>県告第809号 | 金江町金見 | | 古迫2,595<br>地先　市道敷 | 35.80 | 10 |
| 87 | 野島西地区 | H.12.08.28<br>県告第809号 | 金江町金見 | | 外浦<br>2,716-6 | 96.20 | 18 |
| 88 | 跡口地区 | H13.1.15<br>県告第51号 | 大門町 | 二丁目<br>三丁目 | | 98.90 | 14 |
| 89 | 竹ケ端地区 | H.13.03.30<br>県告第373号 | 水呑町 | | 潮見台<br>3,685-1 | 49.00 | 15 |
| 90 | 南浜地区 | H.13.12.25<br>県告第1128号 | 大門町 | 津之下 | 水呑丙1777<br>地先市道敷 | 241.90 | 23 |
| 91 | 横路地区 | H.14.02.14<br>県告第143号 | 郷分町 | | 横路<br>1,418-2 | 206.60 | 25 |
| 92 | 正戸山地区<br>（追加） | H.14.02.14<br>県告第143号 | 御幸町 | 上岩成 | 正戸　15-1 | 24.40 | 2 |
| 93 | 小原地区 | H.14.03.28<br>県告第343号 | 東村町 | | 重近　2,754 | 91.20 | 12 |
| 94 | 奈良津地区 | H.14.09.26<br>県告第973号 | 奈良津町 | 一丁目 | 337-1 | 22.70 | 5 |
| 95 | 洗谷地区 | H.14.09.26<br>県告第973号 | 水呑町 | | 洗谷　342-1 | 158.72 | 18 |
| 96 | 横路地区<br>（追加） | H.14.09.26<br>県告第973号 | 郷分町 | | 井ノ端　626 | 126.66 | 8 |
| 97 | 境地区 | H.14.09.26<br>県告第973号 | 郷分町 | | 大谷　1,622-1 | 291.70 | 26 |
| 98 | 上丁分甲地区 | H.14.12.05<br>県告第1240号 | 東深津町 | 五丁目 | 3,045 | 15.10 | 13 |
| 99 | 箕島A地区 | H.15.01.20<br>県告第83号 | 箕島町 | | 楠谷　4,883 | 13.80 | 6 |
| 100 | 箕島B地区 | H.15.01.20<br>県告第83号 | 箕島町 | | 南丘　6473 | 97.50 | 9 |
| 101 | 平地区 | H.15.09.01<br>県告第1101号 | 鞆町後地 | 大明神 | 1,598-1 | 37.00 | 25 |
| 102 | 箕島A地区<br>（追加） | H.15.12.15<br>県告第1531号 | 箕島町 | 楠谷 | 4,879 | 25.00 | 7 |
| 103 | 坂田地区 | H.16.02.25<br>県告第462号 | 千田町 | 坂田 | 楠木　520-2 | 137.60 | 16 |
| 104 | 瀬川谷地区 | H.16.10.14<br>県告第1252号 | 佐波町 | | 岩井神，瀬谷<br>日和谷 | 66.80 | |
| 105 | 野島東A地区<br>（追加） | H16.10.14<br>県告第1252号 | 金江町 | 金見 | 外浦，野島山，<br>宇根 | 66.8 | 2 |
| 106 | 石樋地区 | H.17.03.28<br>県告第451号 | 大門町二丁目<br>三丁目・八丁目 | | | 171.30 | 26 |

| 番 号 | 地区名 | 告示<br>年月日・番号 | 所　在　地 | | | 指定面積<br>(a) | 人家戸数 |
|---|---|---|---|---|---|---|---|
| | | | 町 | 大字 | 字 | | |
| 107 | 大門地区 | H.17.03.28<br>県告第451号 | 大門町 | 津之木<br>大門 | 八幡下<br>横田，鳥居前 | 24.70 | 10 |
| 108 | 北本庄地区 | H.17.08.08<br>県告第939号 | 北本庄三丁目<br>四丁目 | | | 121.60 | 18 |
| 109 | こぶしが丘<br>学園北地区 | H.17.08.08<br>県告第939号 | 加茂町 | 下加茂 | 小明 | 37.00 | 10 |
| 110 | 中村奥地区 | H.17.09.29<br>県告第1086号 | 水呑町 | | 中村奥 | 70.00 | 更生施設 |
| 111 | 東組地区 | H.17.10.31<br>県告第1178号 | 柳津町 | | 王子，馬取 | 43.70 | 8 |
| 112 | 境蒲田地区 | H.17.12.26<br>県告第1353号 | 郷分町 | | 境，境山<br>横路 | 91.50 | 7 |
| 113 | 金丸地区 | H18.12.18<br>県告第1029号 | 新市町 | 金丸 | | 4.60 | 4 |
| 114 | 上丁分甲地区<br>（追加） | H19.3.22<br>県告第305号 | 東深津町五丁目 | | | 3.00 | 1 |
| 115 | 大迫地区 | H19.7.2<br>県告第760号 | 沼隈町 | 下山南 | 大迫 | 30.08 | 14 |
| 116 | 北本庄地区<br>（追加） | H19.8.9<br>県告第855号 | 北本庄四丁目 | | | 43.37 | 7 |
| 117 | 桜東地区 | H20.10.23<br>県告第851号 | 沼隈町 | 能登原 | 桜東側 | 120.81 | 13 |
| 118 | 八反田地区 | H21.7.9<br>県告第673号 | 神辺町 | 下竹田 | 欠坂 | 21.80 | 0 |
| 119 | 宅部地区 | H22.2.18<br>県告第126号 | 引野町 | | 天道端 | 30.80 | 13 |
| 120 | 砂原地区 | H22.7.20<br>県告第629号 | 新市町 | 金丸，常 | | 66.50 | 8 |
| 121 | 千田地区 | H22.10.14<br>県告第827号 | 千田町 | 千田 | 唐丸 | 13.40 | 6 |
| 122 | 永谷地区 | H22.12.16<br>県告第992号 | 千田町 | 坂田 | 永谷 | 67.70 | 10 |
| 123 | 明王大下地区 | H23.3.28<br>県告第288号 | 佐波町 | | 城山 | 9.10 | 5 |
| 124 | 東深津地区 | H23.12.5<br>県告第1098号 | 東深津町一<br>丁目・七丁目 | | | 16.23 | 11 |
| 125 | 坂田地区<br>（追加） | H24.3.8<br>県告第207号 | 千田町 | 坂田 | | 34.60 | 7 |
| 126 | 広ノ奥地区 | H25.4.18<br>県告第368号 | 沼隈町 | 下山南 | 菅野風呂奥，菅野<br>前山，広ノ奥 | 55.26 | 7 |
| 127 | 桜東地区<br>（追加） | H26.5.26<br>県告第428号 | 沼隈町 | 能登原 | 桜東側 | 57.80 | 3 |
| 128 | 東深津地区<br>（追加） | H26.6.5<br>県告第445号 | 東深津町一<br>丁目，七丁目 | | | 22.10 | 16 |
| 129 | 花屋地区 | H27.2.5<br>県告第61号 | 新市町 | 金丸 | | 58.48 | 11 |
| 130 | 野々浜地区 | H27.5.18<br>県告第357号 | 大門町<br>八丁目 | | | 105.59 | 15 |
| 131 | 東深津西地区 | H27.8.20<br>県告第506号 | 東深津町<br>六丁目 | | | 5.19 | 5 |
| 132 | 東深津沖地区 | H29.2.27<br>県告第98号 | 東深津町<br>六丁目 | | | 40.07 | 9 |
| 133 | 焚場A地区 | R2.3.5<br>県告第180号 | 鞆町 | 後地 | 権現堂・大明神 | 1,150.00 | 9 |
| 134 | 吉田地区 | R4.9.5<br>県告第688号 | 春日町 | 吉田 | 西北方・大町 | 5.16 | 2 |
| 135 | 岡田地区 | R5.2.9<br>県告第124号 | 沼隈町 | 上山南 | 岡田 | 54.10 | 9 |
| 136 | 法成寺地区 | R5.2.13<br>県告第133号 | 駅家町 | 法成寺 | | 5.55 | 2 |
| 137 | 福田地区 | R5.2.20<br>県告第145号 | 芦田町 | 福田 | 才町 | 4.51 | 2 |
| 138 | 佐波地区 | R5.2.27<br>県告第184号 | 佐波町 | | 土居下・白地蔵 | 13.94 | 6 |
| 139 | 二子地区 | R5.2.27<br>県告第185号 | 田尻町 | | 高野池下・高野奥・<br>六郎・宮原・二子 | 20.76 | 9 |

## (4)土石流危険渓流

土木管理課(2026年(令和8年)4月1日現在)

| | 県渓流番号 | 水系名 | 河川名 | 渓流名 | 町村 | 字名 | 危険渓流区分 |
|---|---|---|---|---|---|---|---|
| 1 | 1-10-1 | 芦田川 | 手城川 | 佐須良谷川 | | 水呑町向丘 | I |
| 2 | 1-10-2 | 芦田川 | 芦田川 | 丹屋奥谷西川 | 水呑向丘 | | I |
| 3 | 1-10-6 | 芦田川 | 芦田川 | 平木川 | | 水呑町平木 | I |
| 4 | 1-10-7 | 芦田川 | 芦田川 | 北迫川 | | 水呑町小水呑 | I |
| 5 | 1-10-8 | 芦田川 | 芦田川 | 丸山川 | | 水呑町小水呑 | I |
| 6 | 1-10-9 | 芦田川 | 芦田川 | 北受川 | 水呑町 | | I |
| 7 | 1-10-11 | 芦田川 | 芦田川 | 宮坂川 | 水呑町 | | I |
| 8 | 1-10-12 | 芦田川 | 芦田川 | 半坂 | 水呑町 | | I |
| 9 | 1-10-13 | 芦田川 | 芦田川 | 半坂川 | 瀬戸町 | | I |
| 10 | 1-10-14 | 芦田川 | 芦田川 | 上山地川 | 瀬戸町 | | I |
| 11 | 1-10-15 | 芦田川 | 芦田川 | 法音寺川 | | 水呑町上組 | I |
| 12 | 1-10-16 | 芦田川 | 芦田川 | 矢田川 | 郷分町 | | I |
| 13 | 1-10-17 | 芦田川 | 草木川 | 草木川 | 郷分町 | | I |
| 14 | 1-10-18 | 芦田川 | 芦田川 | 境川 | | 郷分町境 | I |
| 15 | 1-10-20 | 芦田川 | 芦田川 | 横路川 | 郷分町 | | I |
| 16 | 1-10-22 | 芦田川 | 芦田川 | 七社谷川 | 郷分町 | | I |
| 17 | 1-10-23 | 芦田川 | 芦田川 | 下郷川 | 郷分町 | | I |
| 18 | 1-10-24 | 芦田川 | 芦田川 | 中開地谷川 | 郷分町 | | Ⅱ |
| 19 | 1-10-25 | 芦田川 | 芦田川 | 下郷川 | 郷分町 | | I |
| 20 | 1-10-26 | 芦田川 | 芦田川 | 山口東谷川 | | 駅家町山口東谷 | I |
| 21 | 1-10-27 | 芦田川 | 芦田川 | 上郷川 | | 駅家町郷 | I |
| 22 | 1-10-28 | 芦田川 | 芦田川 | 山口西谷川 | | 駅家町山口西谷 | I |
| 23 | 1-10-29 | 芦田川 | 芦田川 | 金鋼寺谷川 | | 駅家町金鋼寺谷 | I |
| 24 | 1-10-80 | 芦田川 | 瀬戸川 | 別所右川 | | 瀬戸町別所 | I |
| 25 | 1-10-82 | 芦田川 | 瀬戸川 | 梅之木川 | 瀬戸町 | | I |
| 26 | 1-10-83 | 芦田川 | 福川 | 桜川 | | 山手町前組 | I |
| 27 | 1-10-86 | 芦田川 | 小田川 | 江良川 | | 山手町江良 | I |
| 28 | 1-10-87 | 芦田川 | 小田川 | 杢原川 | | 山手町杢原 | I |
| 29 | 1-10-88 | 芦田川 | 小田川 | 杢原川 | | 山手町杢原 | I |
| 30 | 1-10-92 | 芦田川 | 加屋川 | 本谷川 | | 津ノ郷町本谷 | I |
| 31 | 1-10-93 | 芦田川 | 加屋川 | 加屋川 | | 津ノ郷町川谷 | I |
| 32 | 1-10-94 | 芦田川 | 河手川 | 正明寺川 | | 赤坂町一番組 | I |
| 33 | 1-10-95 | 芦田川 | 河手川 | スベリ谷川 | | 赤坂町一番組 | I |
| 34 | 1-10-96 | 芦田川 | 河手川 | 大本川 | | 赤坂町一番組 | I |
| 35 | 1-10-97 | 芦田川 | 河手川 | 宮の前川 | | 赤坂町鈴谷 | I |
| 36 | 1-10-98 | 芦田川 | 河手川 | 正田川 | | 赤坂町鈴谷 | I |
| 37 | 1-10-100 | 芦田川 | 向永谷川 | 新庄川 | 芦田町 | | I |
| 38 | 1-10-101 | 芦田川 | 向永谷川 | 新庄南川 | 芦田町 | | I |
| 39 | 1-10-102 | 芦田川 | 向永谷川 | 新庄南川 | 芦田町 | | I |
| 40 | 1-10-103 | 芦田川 | 論田川 | 鴨尾川 | | 熊野町鴨尾 | I |
| 41 | 1-10-104 | 芦田川 | 加茂川 | 木原川 | | 熊野町木原 | I |
| 42 | 1-10-105 | 芦田川 | 論田川 | 北迫川 | | 熊野町北迫 | I |
| 43 | 1-10-106 | 芦田川 | 論田川 | 光林寺川 | | 熊野町甲谷 | I |
| 44 | 1-10-107 | 芦田川 | 論田川 | 池之内川 | | 熊野町池之内 | I |
| 45 | 1-10-108 | 芦田川 | 論田川 | 夜手谷川 | | 熊野町両谷 | I |
| 46 | 1-10-109 | 芦田川 | 論田川 | 畑奥川 | 熊野町 | | I |
| 47 | 1-10-111 | 芦田川 | 論田川 | 黒岩川 | | 熊野町両谷 | 準 |
| 48 | 1-10-112 | 芦田川 | 論田川 | 亀ヶ迫川 | | 熊野町中組 | Ⅱ |
| 49 | 1-10-113 | 芦田川 | 論田川 | 金山川 | | 熊野町中組 | Ⅱ |
| 50 | 1-10-114 | 芦田川 | 論田川 | 北浦川 | | 熊野町花咲 | Ⅱ |
| 51 | 1-10-115 | 芦田川 | 論田川 | 大谷川 | | 熊野町久師 | I |
| 52 | 1-10-119 | 芦田川 | 論田川 | 岡山川 | 瀬戸町 | | I |
| 53 | 1-10-123 | 芦田川 | 高屋川 | 後谷川 | | 千田町後谷 | I |
| 54 | 1-10-124 | 芦田川 | 高屋川 | 飯の山川 | | 千田町丸池 | I |
| 55 | 1-10-146 | 芦田川 | 加茂川 | 明言川 | | 加茂町明言 | I |
| 56 | 1-10-148 | 芦田川 | 加茂川 | 加茂川 | | 加茂町明言 | I |
| 57 | 1-10-149 | 芦田川 | 加茂川 | 安忠川 | | 加茂町安忠 | I |

| | 県渓流番号 | 水系名 | 河川名 | 渓流名 | 町村 | 字名 | 危険渓流区分 |
|---|---|---|---|---|---|---|---|
| 58 | 1-10-150 | 芦田川 | 加茂川 | 勇言川 | | 加茂町勇言 | Ⅰ |
| 59 | 1-10-151 | 芦田川 | 加茂川 | 小池谷川 | | 加茂町小池 | Ⅰ |
| 60 | 1-10-152 | 芦田川 | 深山川 | 深山川 | | 加茂町土井 | Ⅰ |
| 61 | 1-10-153 | 芦田川 | 深山川 | 深山川 | | 加茂町深山口 | Ⅰ |
| 62 | 1-10-154 | 芦田川 | 加茂川 | 加茂川 | | 加茂町栗根 | Ⅰ |
| 63 | 1-10-155 | 芦田川 | 加茂川 | 加茂川 | | 加茂町刈光 | Ⅰ |
| 64 | 1-10-156 | 芦田川 | 百谷川 | 猪子川 | | 加茂町猪子 | Ⅰ |
| 65 | 1-10-157 | 芦田川 | 百谷川 | 一ノ井出川 | | 加茂町一ノ井出 | Ⅰ |
| 66 | 1-10-158 | 芦田川 | 百谷川 | 広畑川 | | 加茂町広畑 | Ⅰ |
| 67 | 1-10-159 | 芦田川 | 百谷川 | 真光寺川 | | 加茂町真光 | Ⅰ |
| 68 | 1-10-160 | 芦田川 | 百谷川 | 真光寺川 | | 加茂町真光 | Ⅰ |
| 69 | 1-10-161 | 芦田川 | 深山川 | 深山川 | | 加茂町下郷 | Ⅰ |
| 70 | 1-10-189 | 芦田川 | 竹田川 | 仁井川 | | 坪生町仁井 | Ⅰ |
| 71 | 1-10-190 | 芦田川 | 竹田川 | 池平下川 | | 坪生町東池 | Ⅰ |
| 72 | 1-10-191 | 芦田川 | 竹田川 | 池平西川 | | 坪生町西池 | Ⅰ |
| 73 | 1-10-198 | 芦田川 | 狭間川 | 宇山川 | 春日町 | 宇山 | Ⅰ |
| 74 | 1-10-201 | 芦田川 | 助元谷川 | 下足水川 | | 駅家町下足 | Ⅰ |
| 75 | 1-10-202 | 芦田川 | 助元谷川 | 仲間川 | | 駅家町仲間 | Ⅱ |
| 76 | 1-10-203 | 芦田川 | 服部川 | 市場川 | | 駅家町市場 | Ⅰ |
| 77 | 1-10-204 | 芦田川 | 服部川 | 市場川 | | 駅家町市場 | Ⅰ |
| 78 | 1-10-205 | 芦田川 | 服部川 | 門前川 | | 駅家町門前 | Ⅰ |
| 79 | 1-10-206 | 芦田川 | 服部川 | 門前川 | | 駅家町門前 | Ⅰ |
| 80 | 1-10-207 | 芦田川 | 服部川 | 本郷下川 | | 駅家町本郷 | Ⅰ |
| 81 | 1-10-208 | 芦田川 | 服部川 | 本郷中川 | | 駅家町本郷 | Ⅰ |
| 82 | 1-10-209 | 芦田川 | 服部川 | 上長砂谷川 | | 駅家町上長 | Ⅰ |
| 83 | 1-10-210 | 芦田川 | 服部川 | 宇根谷川 | | 駅家町宇根 | Ⅰ |
| 84 | 1-10-211 | 芦田川 | 服部川 | 梨ヶ峠川 | | 駅家町梨ヶ峠 | Ⅰ |
| 85 | 1-10-213 | 芦田川 | 本永谷川 | 明字谷川 | | 駅家町明字谷 | Ⅰ |
| 86 | 1-10-214 | 芦田川 | 本永谷川 | 平林川 | | 駅家町平林 | Ⅱ |
| 87 | 1-10-215 | 芦田川 | 芦田川 | 小池川 | | 駅家町小池 | Ⅰ |
| 88 | 1-10-216 | 芦田川 | 今岡川 | 八反田川 | | 駅家町八反田谷 | Ⅰ |
| 89 | 1-10-218 | 芦田川 | 有地川 | 割石中川 | | 芦田町中割石 | Ⅰ |
| 90 | 1-10-219 | 芦田川 | 有地川 | 割石奥川 | | 芦田町上割石 | Ⅰ |
| 91 | 1-10-220 | 芦田川 | 五入道川 | 別所谷川 | | 芦田町別所 | Ⅰ |
| 92 | 1-10-221 | 芦田川 | 有地川 | 市迫川 | | 芦田町山方 | Ⅰ |
| 93 | 1-10-222 | 芦田川 | 有地川 | 近玉谷川 | | 芦田町天満 | Ⅰ |
| 94 | 1-10-223 | 芦田川 | 有地川 | 殿の奥川 | | 芦田町神谷 | Ⅰ |
| 95 | 1-10-224 | 芦田川 | 有地川 | 下江窪川 | | 芦田町上本郷 | Ⅰ |
| 96 | 1-10-225 | 芦田川 | 有地川 | 宇山川 | | 芦田町本郷 | Ⅰ |
| 97 | 1-10-226 | 芦田川 | 有地川 | 西上谷川 | | 芦田町下谷 | Ⅰ |
| 98 | 1-10-227 | 芦田川 | 有地川 | 有地川 | | 芦田町柞磨 | Ⅰ |
| 99 | 1-10-228 | 芦田川 | 芦田川 | 西才町川 | | 芦田町西才町 | Ⅰ |
| 100 | 1-10-229 | 芦田川 | 向永谷川 | 栗江奥谷川 | | 駅家町栗江奥谷 | Ⅰ |
| 101 | 1-10-230 | 芦田川 | 向永谷川 | 本谷川 | | 駅家町本谷 | Ⅰ |
| 102 | 1-10-231 | 芦田川 | 向永谷川 | 本谷川 | | 駅家町本谷 | Ⅰ |
| 103 | 1-10-232 | 芦田川 | 市原川 | 小丸子谷川 | 芦田町 | | Ⅰ |
| 104 | 1-10-233 | 芦田川 | 久田谷川 | 表谷川 | | 芦田町土壁 | Ⅰ |
| 105 | 1-10-234 | 芦田川 | 堀町川 | 堀町川 | | 芦田町大谷 | Ⅰ |
| 106 | 1-10-235 | 芦田川 | 堀町川 | ヒエダ奥川 | | 芦田町大谷 | Ⅰ |
| 107 | 1-10-236 | 芦田川 | 堀町川 | 石ケ迫奥川 | | 芦田町峠 | Ⅰ |
| 108 | 1-10-237 | 芦田川 | 堀町川 | 宇山川 | | 芦田町堀町 | Ⅰ |
| 109 | 1-10-429 | 芦田川 | 平谷川 | 竹ケ橋下川 | | 水呑町竹ケ端 | Ⅰ |
| 110 | 1-10-430 | 芦田川 | 平谷川 | 竹ケ橋下川 | | 水呑町鍛治屋 | Ⅰ |
| 111 | 1-10-431 | 芦田川 | 論田川 | 池之内川 | | 熊野町池之内 | Ⅰ |
| 112 | 1-10-432 | 芦田川 | 論田川 | 後西川 | | 熊野町後西 | Ⅰ |
| 113 | 1-10-433 | 芦田川 | 論田川 | 高下川 | | 熊野町高下 | Ⅰ |
| 114 | 1-10-434 | 芦田川 | 安井川 | 道上川 | | 赤坂町道上 | Ⅰ |
| 115 | 1-10-435 | 芦田川 | 川手川 | 早戸二組川 | | 赤坂町早戸 | Ⅰ |
| 116 | 1-10-436 | 芦田川 | 安井川 | 上組川 | | 赤坂町上組 | Ⅰ |

| | 県渓流番号 | 水系名 | 河川名 | 渓流名 | 町村 | 字名 | 危険渓流区分 |
|---|---|---|---|---|---|---|---|
| 117 | 1-10-437 | 芦田川 | 西谷川 | 西谷川 | 駅家町 | 今岡 | Ⅰ |
| 118 | 1-10-441 | 芦田川 | 有地川 | 上三斗木川2 | | 芦田町上有地 | Ⅰ |
| 119 | 1-10-442 | 芦田川 | 有地川 | 中郡川 | 芦田町 | 柞磨 | Ⅰ |
| 120 | 1-10-443 | 芦田川 | 有地川 | 別所川 | 芦田町 | | Ⅰ |
| 121 | 1-10-444 | 芦田川 | 有地川 | 迫谷川 | 芦田町 | | Ⅰ |
| 122 | 1-10-445 | 芦田川 | 有地川 | | | 芦田町柞磨迫谷 | Ⅱ |
| 123 | 1-10-480 | 芦田川 | 服部川 | 小山田川 | | 駅家町小田 | Ⅱ |
| 124 | 1-10-481 | 芦田川 | 服部川 | 本郷下川 | | 駅家町服部本郷下 | Ⅰ |
| 125 | 1-10-482 | 芦田川 | 服部川 | 本郷下川 | | 駅家町服部本郷下 | Ⅰ |
| 126 | 1-10-483 | 芦田川 | 服部川 | 服部永谷川 | 駅家町 | 服部永谷 | Ⅱ |
| 127 | 1-10-484 | 芦田川 | 百谷川 | 百谷川 | | 加茂町百谷 | Ⅰ |
| 128 | 1-10-485 | 芦田川 | 百谷川 | 芦原川 | | 加茂町芦原 | Ⅰ |
| 129 | 1-10-486 | 芦田川 | 加茂川 | 刈光川 | | 加茂町北山芦原 | Ⅰ |
| 130 | 1-10-487 | 芦田川 | 百谷川 | 中野川 | | 加茂町中野 | Ⅰ |
| 131 | 1-10-510 | 芦田川 | 高屋川 | 烏山下川 | | 千田町烏山 | Ⅰ |
| 132 | 1-11-1 | 高梁川 | 小田川 | 大原川 | | 山野町大原 | Ⅰ |
| 133 | 1-11-2 | 高梁川 | 小田川 | 江谷川 | | 山野町江谷 | Ⅰ |
| 134 | 1-11-3 | 高梁川 | 小田川 | 東免川 | | 山野町東免 | Ⅰ |
| 135 | 1-11-8 | 高梁川 | 高尾川 | 角屋川 | | 山野町角屋 | Ⅱ |
| 136 | 1-11-57 | 高梁川 | 小田川 | 殿川内川 | | 山野町殿川内 | Ⅰ |
| 137 | 1-11-58 | 高梁川 | 矢川 | 下厚谷川 | | 山野町下厚谷 | Ⅰ |
| 138 | 1-11-59 | 高梁川 | 小田川 | 東免2 | | 山野町東免 | Ⅰ |
| 139 | 1-11-60 | 高梁川 | 小田川 | 下市川 | | 山野町下市 | Ⅰ |
| 140 | 2-12-2 | 本郷川 | 本郷川 | 長波川 | | 今津町長波 | Ⅰ |
| 141 | 2-12-3 | 本郷川 | 本郷川 | 木之迫川 | | 東村町小原 | Ⅰ |
| 142 | 2-12-4 | 本郷川 | 本郷川 | 高畑川 | | 東村町小原 | Ⅰ |
| 143 | 2-12-5 | 本郷川 | 本郷川 | 立神奥川 | | 本郷町立神 | Ⅰ |
| 144 | 2-12-6 | 本郷川 | 本郷川 | 住尾迫川 | | 本郷町尾越 | Ⅰ |
| 145 | 2-12-7 | 本郷川 | 本郷川 | 城山川 | | 本郷町市 | Ⅰ |
| 146 | 2-12-8 | 本郷川 | 本郷川 | 山手川 | | 本郷町横山 | Ⅰ |
| 147 | 2-12-10 | 本郷川 | 本郷川 | 中野川 | | 本郷町横山 | Ⅰ |
| 148 | 2-12-13 | 本郷川 | 本郷川 | 納屋川 | | 本郷町納屋 | Ⅰ |
| 149 | 2-12-14 | 本郷川 | 本郷川 | 大迫川 | | 本郷町納屋 | Ⅰ |
| 150 | 2-12-26 | 本郷川 | 本郷川 | 瀬儀川 | | 東村町瀬儀 | Ⅰ |
| 151 | 2-12-27 | 本郷川 | 本郷川 | 大谷川 | 東村町 | | Ⅰ |
| 152 | 2-12-28 | 本郷川 | 本郷川 | 尾越川 | 東村町 | | Ⅰ |
| 153 | 2-12-30 | 本郷川 | 本郷川 | 吉田上川 | | 本郷町吉田 | Ⅰ |
| 154 | 2-12-31 | 本郷川 | 本郷川 | 吉田下川 | | 本郷町吉田 | Ⅱ |
| 155 | 2-12-32 | 本郷川 | 本郷川 | 横山川 | | 本郷町横山 | Ⅰ |
| 156 | 2-12-33 | 本郷川 | 本郷川 | 納屋上川 | | 本郷町納屋 | Ⅰ |
| 157 | 2-12-34 | 本郷川 | 土井川 | 御領川 | | 本郷町御領 | Ⅰ |
| 158 | 2-13-1 | 羽原川 | 羽原川 | 大野ヶ原川 | 神村町 | | Ⅰ |
| 159 | 2-13-3 | 羽原川 | 羽原川 | 奥田西平川 | | 神村町十三区 | Ⅰ |
| 160 | 2-13-4 | 羽原川 | 羽原川 | 奥田西平川 | | 神村町十三区 | Ⅰ |
| 161 | 2-13-5 | 羽原川 | 羽原川 | 奥田西平川 | | 神村町十三区 | Ⅰ |
| 162 | 2-13-6 | 羽原川 | 羽原川 | 奥田東平川 | | 神村町十三区 | Ⅰ |
| 163 | 2-13-7 | 羽原川 | 羽原川 | 畑本二川 | | 柳津町西組 | Ⅰ |
| 164 | 2-13-8 | 羽原川 | 鍋田川 | 荻之尾川 | | 赤坂町小原 | Ⅰ |
| 165 | 2-13-10 | 羽原川 | 鍋田川 | 入江川 | | 神村町七区 | Ⅰ |
| 166 | 2-13-11 | 羽原川 | 羽原川 | 奥田川 | | 神村町奥田 | Ⅱ |
| 167 | 2-13-12 | 羽原川 | 鍋田川 | 小原川 | | 赤坂町小原 | Ⅰ |
| 168 | 2-13-13 | 羽原川 | 鍋田川 | 二区川 | | 神村町二区 | Ⅰ |
| 169 | 2-13-14 | 羽原川 | 鍋田川 | 八区川 | | 神村町八区 | Ⅰ |
| 170 | 2-14-1 | 新川 | 新川 | 市場組川 | | 柳津町市場組 | Ⅰ |
| 171 | 2-14-2 | 新川 | 新川 | 東組川 | | 柳津町東組 | Ⅰ |
| 172 | 2-14-3 | 新川 | 藁江川 | 田中川 | | 金江町田中 | Ⅰ |
| 173 | 2-14-4 | 新川 | 新川 | 中組川 | | 柳津町中組 | Ⅰ |
| 174 | 2-15-36 | 山南川 | 山南川 | 通畑1 | | 藤江町通畑 | Ⅰ |
| 175 | 2-33-1 | 才戸川 | 才戸川 | 才戸川 | 金江町 | | Ⅰ |

| | 県渓流番号 | 水系名 | 河川名 | 渓流名 | 町村 | 字名 | 危険渓流区分 |
|---|---|---|---|---|---|---|---|
| 176 | 2-33-2 | 才戸川 | 才戸川 | 瀬丸川 | | 藤江町瀬丸 | Ⅰ |
| 177 | 2-35-1 | 手城川 | 手城川 | 奈良津川 | 奈良津町 | | Ⅰ |
| 178 | 2-35-2 | 手城川 | 手城川 | 綱木川 | 蔵王町 | | Ⅰ |
| 179 | 2-35-3 | 手城川 | 手城川 | 綱木川 | 蔵王町 | | Ⅰ |
| 180 | 2-35-4 | 手城川 | 手城川 | 蔵王川 | | 蔵王町艮 | Ⅰ |
| 181 | 2-35-5 | 手城川 | 手城川 | 大山川 | 蔵王町 | | Ⅰ |
| 182 | 2-35-6 | 手城川 | 手城川 | 横田川 | 蔵王町 | | Ⅰ |
| 183 | 2-35-7 | 手城川 | 手城川 | 竹工川 | 春日町 | | Ⅰ |
| 184 | 2-35-8 | 手城川 | 手城川 | 堂砂子川 | 春日町 | | Ⅰ |
| 185 | 2-35-9 | 手城川 | 手城川 | 弥ヶ迫川 | 春日町 | | Ⅰ |
| 186 | 2-35-10 | 手城川 | 手城川 | 弥ヶ迫川 | 春日町 | | Ⅰ |
| 187 | 2-35-11 | 手城川 | 手城川 | 宅部川 | | 引野町宅部 | Ⅰ |
| 188 | 2-35-12 | 手城川 | 手城川 | 長浜上川 | | 引野町長浜 | Ⅰ |
| 189 | 2-35-13 | 手城川 | 手城川 | 長浜川 | | 引野町長浜 | Ⅰ |
| 190 | 2-35-14 | 手城川 | 手城川 | 千田大峠川 | 千田町 | | Ⅰ |
| 191 | 2-35-15 | 手城川 | 手城川 | | | 蔵王町 | Ⅰ |
| 192 | 2-35-16 | 手城川 | 手城川 | 小松川 | | 春日町浦上 | Ⅱ |
| 193 | 3-208-343 | その他 | 平谷川 | 平谷川 | | 鞆町宮前 | Ⅰ |
| 194 | 3-209-344 | その他 | 清水川 | 清水川 | | ヒ宮前 | Ⅰ |
| 195 | 3-210-345 | その他 | | 後山川 | | 鞆町後地 | Ⅰ |
| 196 | 3-211-346 | その他 | | 後山川 | | 鞆町後地 | Ⅰ |
| 197 | 3-212-347 | その他 | 浅の谷川 | ギオン川 | | 鞆町後地 | Ⅰ |
| 198 | 3-213-348 | その他 | | 陰平川 | | 鞆町 | Ⅰ |
| 199 | 3-214-352 | その他 | | | | 鞆御幸町 | Ⅰ |
| 200 | 3-215-353 | その他 | | 中取川 | | 鞆御幸町白茅 | Ⅰ |
| 201 | 3-216-354 | その他 | 白茅川 | 白茅川 | | 鞆町後路 | Ⅰ |
| 202 | 3-217-355 | その他 | 八獄谷川 | 八獄谷川 | | 田尻町西中 | Ⅰ |
| 203 | 3-218-356 | その他 | 佐層谷川 | 佐層谷川 | | 田尻町西中 | Ⅰ |
| 204 | 3-219-357 | その他 | 九所谷川 | 大常川 | | 田尻町大浜 | Ⅰ |
| 205 | 3-220-358 | その他 | 大常川 | 大常川 | | 田尻町大浜 | Ⅰ |
| 206 | 3-221-359 | その他 | 古山田川 | 古山田川 | | 田尻町別所 | Ⅰ |
| 207 | 3-221-360 | その他 | 古山田川 | 権現川瑠 | | 田尻町別所 | Ⅰ |
| 208 | 3-222-362 | その他 | | 二子川 | | 田尻町二子 | Ⅰ |
| 209 | 3-223-363 | その他 | | 高島川 | | 田尻町高島 | Ⅰ |
| 210 | 3-224-364 | その他 | | 竹ヶ淵上川 | 田尻町 | | Ⅰ |
| 211 | 3-225-365 | その他 | | 竹ヶ淵下川 | 田尻町 | | Ⅰ |
| 212 | 3-226-366 | その他 | 皿山川 | 長崎川 | | 引野町長崎 | Ⅰ |
| 213 | 3-539-854 | その他 | | 田ノ浦川 | | 鞆田ノ浦 | Ⅰ |
| 214 | 3-540-855 | その他 | | 走山 | | 走島町中村 | Ⅰ |
| 215 | 3-541-857 | その他 | | 浦友川 | | 走島町浦友 | Ⅰ |
| 216 | 3-708-1201 | その他 | | 鞆後地川 | | 鞆後地 | Ⅱ |
| 217 | 3-709-1202 | その他 | | 丸山川 | | 田尻町丸山 | Ⅰ |
| 218 | 3-718-1206 | その他 | | 浦友川 | | 走島町浦友 | Ⅰ |
| 219 | 3-719-1207 | その他 | | 浜川 | | 走島町浜 | Ⅰ |
| 220 | 1-10-5001 | 芦田川 | 芦田川 | 長和 | 瀬戸町 | 長和 | Ⅱ |
| 221 | 1-10-5002 | 芦田川 | 芦田川 | 梅の木原 | 瀬戸町 | | Ⅱ |
| 222 | 1-10-5003 | 芦田川 | 論田川 | 久師 | 熊野町 | | Ⅱ |
| 223 | 1-10-5004 | 芦田川 | 論田川 | 中組 | 熊野町 | | Ⅱ |
| 224 | 1-10-5005 | 芦田川 | 論田川 | 壇原 | 熊野町 | | Ⅱ |
| 225 | 1-10-5006 | 芦田川 | 論田川 | 黒木 | 熊野町 | | 準 |
| 226 | 1-10-5007 | 芦田川 | 芦田川 | 金持 | 熊野町 | | Ⅱ |
| 227 | 1-10-5008 | 芦田川 | 河手川 | 鈴谷 | 赤坂町 | | Ⅰ |
| 228 | 1-10-5009 | 芦田川 | 河手川 | 鈴谷 | 赤坂町 | | Ⅱ |
| 229 | 1-10-5010 | 芦田川 | 向谷川 | 長者ヶ原 | 赤坂町 | | Ⅱ |
| 230 | 1-10-5011 | 芦田川 | 河手川 | 鈴谷 | 赤坂町 | | Ⅱ |
| 231 | 1-10-5012 | 芦田川 | 西谷川 | 今岡 | 駅家町 | 今岡 | Ⅱ |
| 232 | 1-10-5013 | 芦田川 | 西谷川 | 大橋 | 駅家町 | 大橋 | Ⅱ |
| 233 | 1-10-5014 | 芦田川 | 向永谷川 | 本谷 | 駅家町 | | Ⅱ |
| 234 | 1-10-5015 | 芦田川 | 服部川 | 川西 | 芦田町 | | Ⅰ |

| | 県渓流番号 | 水系名 | 河川名 | 渓流名 | 町村 | 字名 | 危険渓流区分 |
|---|---|---|---|---|---|---|---|
| 235 | 1-10-5016 | 芦田川 | 有地川 | 上三斗木 | 芦田町 | | Ⅱ |
| 236 | 1-10-5017 | 芦田川 | 有地川 | 中柞間 | 芦田町 | 柞磨 | Ⅰ |
| 237 | 1-10-5018 | 芦田川 | 有地川 | 中村 | 芦田町 | | Ⅱ |
| 238 | 1-10-5019 | 芦田川 | 芦田川 | 久田谷 | 芦田町 | | Ⅱ |
| 239 | 1-10-5084 | 芦田川 | 服部川 | 小山田 | 駅家町 | | Ⅱ |
| 240 | 1-10-5085 | 芦田川 | 服部川 | 新山 | 駅家町 | 新山 | Ⅱ |
| 241 | 1-10-5086 | 芦田川 | 服部川 | 新造 | 駅家町 | 助元 | Ⅱ |
| 242 | 1-10-5087 | 芦田川 | 服部川 | 下組 | 駅家町 | 雨木 | Ⅱ |
| 243 | 1-10-5088 | 芦田川 | 服部川 | 下組 | 駅家町 | 雨木 | Ⅱ |
| 244 | 1-10-5089 | 芦田川 | 服部川 | 下組 | 駅家町 | 雨木 | 準 |
| 245 | 1-10-5090 | 芦田川 | 服部川 | 中組 | 駅家町 | 雨木 | Ⅱ |
| 246 | 1-10-5091 | 芦田川 | 服部川 | 中組 | 駅家町 | 雨木 | Ⅱ |
| 247 | 1-10-5092 | 芦田川 | 服部川 | 中組 | 駅家町 | 雨木 | Ⅱ |
| 248 | 1-10-5093 | 芦田川 | 服部川 | 中組 | 駅家町 | 雨木 | Ⅰ |
| 249 | 1-10-5094 | 芦田川 | 服部川 | 下組 | 駅家町 | 雨木 | Ⅰ |
| 250 | 1-10-5095 | 芦田川 | 服部川 | 下組 | 駅家町 | 雨木 | Ⅱ |
| 251 | 1-10-5096 | 芦田川 | 服部川 | 下組 | 駅家町 | 雨木 | Ⅱ |
| 252 | 1-10-5097 | 芦田川 | 服部川 | 本郷中 | 駅家町 | | Ⅱ |
| 253 | 1-10-5098 | 芦田川 | 服部川 | 本郷中 | 駅家町 | | Ⅱ |
| 254 | 1-10-5099 | 芦田川 | 服部川 | 本郷中 | 駅家町 | | Ⅱ |
| 255 | 1-10-5100 | 芦田川 | 服部川 | 服部本郷 | 駅家町 | | Ⅱ |
| 256 | 1-10-5101 | 芦田川 | 服部川 | 本郷中 | 駅家町 | | Ⅰ |
| 257 | 1-10-5103 | 芦田川 | 服部川 | 本郷中 | 駅家町 | | Ⅱ |
| 258 | 1-10-5104 | 芦田川 | 服部川 | 本郷中 | 駅家町 | | Ⅰ |
| 259 | 1-10-5105 | 芦田川 | 服部川 | 本郷下 | 駅家町 | | Ⅰ |
| 260 | 1-10-5106 | 芦田川 | 服部川 | 本郷下 | 駅家町 | | Ⅰ |
| 261 | 1-10-5107 | 芦田川 | 服部川 | 服部本郷 | 駅家町 | 服部本郷 | Ⅰ |
| 262 | 1-10-5108 | 芦田川 | 服部川 | 平林 | 駅家町 | | Ⅱ |
| 263 | 1-10-5109 | 芦田川 | 服部川 | 川西 | 駅家町 | 法成寺 | Ⅱ |
| 264 | 1-10-5111 | 芦田川 | 百谷川 | 姫谷1 | 加茂町 | | Ⅱ |
| 265 | 1-10-5112 | 芦田川 | 百谷川 | 百谷 | 加茂町 | 百谷 | Ⅱ |
| 266 | 1-10-5116 | 芦田川 | 百谷川 | 井手 | 加茂町 | | Ⅰ |
| 267 | 1-10-5117 | 芦田川 | 四川 | 四川 | 加茂町 | | Ⅰ |
| 268 | 1-10-5118 | 芦田川 | 四川 | 四川 | 加茂町 | | Ⅱ |
| 269 | 1-10-5119 | 芦田川 | 四川 | 四川 | 加茂町 | | Ⅱ |
| 270 | 1-10-5120 | 芦田川 | 深山川 | 種 | 加茂町 | 北山 | Ⅱ |
| 271 | 1-10-5121 | 芦田川 | 深山川 | 楠田 | 加茂町 | 北山 | Ⅱ |
| 272 | 1-10-5122 | 芦田川 | 鯉谷川 | 刈光 | 加茂町 | 北山 | Ⅱ |
| 273 | 1-10-5131 | 芦田川 | 竹田川 | 宇山 | 春日町 | 宇山 | Ⅱ |
| 274 | 1-10-5137 | 芦田川 | 高屋川 | 烏山上 | 千田町 | | Ⅱ |
| 275 | 1-10-8100 | 芦田川 | 加茂川 | 土井 | 加茂町 | 粟根 | Ⅱ |
| 276 | 1-10-8101 | 芦田川 | 加茂川 | 江良 | 加茂町 | 粟根 | Ⅰ |
| 277 | 1-10-8102 | 芦田川 | 百谷川 | 加茂川 | 加茂町 | 百谷 | Ⅰ |
| 278 | 1-10-8103 | 芦田川 | 百谷川 | 鳥越 | 加茂町 | 下加茂 | 準 |
| 279 | 1-10-8104 | 芦田川 | 百谷川 | 下加茂 | 加茂町 | 下加茂 | 準 |
| 280 | 1-10-8105 | 芦田川 | 百谷川 | 猪の子 | 加茂町 | 下加茂 | Ⅰ |
| 281 | 1-10-8106 | 芦田川 | 服部川 | 助本川 | 駅家町 | 新山 | Ⅰ |
| 282 | 1-10-8107 | 芦田川 | 西川 | 掛追 | 駅家町 | 法成寺 | Ⅰ |
| 283 | 1-10-8108 | 芦田川 | 西川 | 掛追 | 駅家町 | 法成寺 | Ⅰ |
| 284 | 1-10-8109 | 芦田川 | 小山田川 | 服部川 | 駅家町 | 新山 | 準 |
| 285 | 1-10-8110 | 芦田川 | 小山田川 | 服部川 | 駅家町 | 新山 | 準 |
| 286 | 1-10-8111 | 芦田川 | 小山田川 | 服部川 | 駅家町 | 新山 | 準 |
| 287 | 1-10-8112 | 芦田川 | 久田谷川 | 久田谷川 | 芦田町 | 下有地 | Ⅱ |
| 288 | 1-10-8113 | 芦田川 | 久田谷川 | 久田谷2 | 芦田町 | 下有地 | Ⅰ |
| 289 | 1-10-8114 | 芦田川 | 久田谷川 | 久田谷 | 芦田町 | 下有地 | Ⅱ |
| 290 | 1-10-8115 | 芦田川 | 久田谷川 | 久田谷4 | 芦田町 | 下有地 | Ⅱ |
| 291 | 1-10-8116 | 芦田川 | 久田谷川 | 下有地 | 芦田町 | 下有地 | Ⅱ |
| 292 | 1-10-8117 | 芦田川 | 久田谷川 | 下有地川 | 芦田町 | 下有地 | Ⅰ |
| 293 | 1-10-8118 | 芦田川 | 久田谷川 | 久田谷川 | 芦田町 | 下有地 | 準 |

| | 県渓流番号 | 水系名 | 河川名 | 渓流名 | 町村 | 字名 | 危険渓流区分 |
|---|---|---|---|---|---|---|---|
| 294 | 1-10-8119 | 芦田川 | 有地川 | 下割石 | 芦田町 | 福田 | Ⅰ |
| 295 | 1-10-8120 | 芦田川 | 有地川 | 西才2 | 芦田町 | 福田 | Ⅰ |
| 296 | 1-10-8121 | 芦田川 | 有地川 | 西才 | 芦田町 | 福田 | Ⅰ |
| 297 | 1-10-8122 | 芦田川 | 久田谷川 | 土壁 | 芦田町 | 柞磨 | Ⅰ |
| 298 | 1-10-8123 | 芦田川 | 久田谷川 | 土壁2 | 芦田町 | 柞磨 | 準 |
| 299 | 1-10-8124 | 芦田川 | 久田谷川 | 柞磨2 | 芦田町 | 柞磨 | 準 |
| 300 | 1-10-8125 | 芦田川 | 久田谷川 | 柞磨3 | 芦田町 | 柞磨 | 準 |
| 301 | 1-10-8126 | 芦田川 | 有地川 | 柞磨4 | 芦田町 | 柞磨 | Ⅰ |
| 302 | 1-10-8127 | 芦田川 | 芦田川 | 森脇 | 御幸町 | 森脇 | 準 |
| 303 | 1-10-8128 | 芦田川 | 芦田川 | 森脇2 | 御幸町 | 森脇 | 準 |
| 304 | 1-10-8129 | 芦田川 | 高屋川 | 千田2 | 千田町 | 千田 | Ⅰ |
| 305 | 1-10-8130 | 芦田川 | 高屋川 | 千田 | 千田町 | 千田 | Ⅰ |
| 306 | 1-10-8131 | 芦田川 | 有地川 | 有地川 | 芦田町 | 上有地 | Ⅱ |
| 307 | 1-10-8132 | 芦田川 | 有地川 | 別所 | 芦田町 | 柞磨 | 準 |
| 308 | 1-10-8133 | 芦田川 | 有地川 | 上柞磨2 | 芦田町 | 柞磨 | 準 |
| 309 | 1-10-8134 | 芦田川 | 有地川 | 追谷 | 芦田町 | 柞磨 | Ⅱ |
| 310 | 1-10-8135 | 芦田川 | 西谷川 | 大橋川 | 駅家町 | 大橋 | 準 |
| 311 | 1-10-8136 | 芦田川 | 西谷川 | 大橋川 | 駅家町 | 大橋 | 準 |
| 312 | 1-10-8137 | 芦田川 | 向永谷川 | 向永谷川 | 駅家町 | 向永谷 | 準 |
| 313 | 1-10-8138 | 芦田川 | 向永谷川 | 本谷川 | 駅家町 | 向永谷 | Ⅱ |
| 314 | 1-10-8139 | 芦田川 | 向永谷川 | 本谷 | 駅家町 | 向永谷 | 準 |
| 315 | 1-10-8140 | 芦田川 | 市原川 | 市原川 | 芦田町 | 福田 | Ⅰ |
| 316 | 1-10-8141 | 芦田川 | 市原川 | 市原2 | 芦田町 | 福田 | Ⅱ |
| 317 | 1-10-8142 | 芦田川 | 有地川 | 下有地 | 芦田町 | 下有地 | 準 |
| 318 | 1-10-8143 | 芦田川 | 有地川 | 下有地2 | 芦田町 | 福田 | Ⅰ |
| 319 | 1-10-8144 | 芦田川 | 有地川 | 柞磨1 | 芦田町 | 柞磨 | Ⅱ |
| 320 | 1-10-8145 | 芦田川 | 有地川 | 迫谷2 | 芦田町 | 柞磨 | Ⅱ |
| 321 | 1-10-8146 | 芦田川 | 有地川 | 柞磨橋 | 芦田町 | 柞磨 | 準 |
| 322 | 1-10-8147 | 芦田川 | 有地川 | 柞磨5 | 芦田町 | 柞磨 | Ⅰ |
| 323 | 1-10-8148 | 芦田川 | 有地川 | 下谷 | 芦田町 | 柞磨 | Ⅱ |
| 324 | 1-10-8149 | 高梁川 | | | 芦田町 | 柞磨 | Ⅱ |
| 325 | 1-10-8150 | 芦田川 | 有地川 | 中柞磨 | 芦田町 | 柞磨 | 準 |
| 326 | 1-10-8151 | 芦田川 | 掘町川 | 峠4 | 芦田町 | 柞磨 | 準 |
| 327 | 1-10-8152 | 芦田川 | 堀町川 | 峠3 | 芦田町 | 柞磨 | 準 |
| 328 | 1-10-8153 | 芦田川 | 掘町川 | 峠2 | 芦田町 | 柞磨 | Ⅰ |
| 329 | 1-10-8154 | 芦田川 | 有地川 | 下三斗木 | 芦田町 | 上有地 | Ⅱ |
| 330 | 1-10-8155 | 芦田川 | 高屋川 | 坂田 | 千田町 | 坂田 | Ⅰ |
| 331 | 1-10-8156 | 芦田川 | 高屋川 | 中津原 | 御幸町 | 中津原 | Ⅰ |
| 332 | 1-10-8157 | 芦田川 | 芦田川 | 藪路 | 千田町 | 藪路 | Ⅰ |
| 333 | 1-10-8158 | 芦田川 | 瀬戸川 | 志田原 | 瀬戸町 | 長和 | Ⅱ |
| 334 | 1-10-8159 | 芦田川 | 芦田川 | 坂田 | 千田町 | 坂田 | Ⅰ |
| 335 | 1-10-8160 | 芦田川 | 芦田川 | 久松台 | 千田町 | 坂田 | Ⅰ |
| 336 | 1-10-8161 | 芦田川 | 芦田川 | 北本庄 | 北本庄四丁目 | | Ⅰ |
| 337 | 1-10-8162 | 芦田川 | 芦田川 | 境 | 山手町 | | Ⅰ |
| 338 | 1-10-8163 | 芦田川 | 河手川 | 長者ヶ原 | 赤坂町 | 赤坂 | Ⅱ |
| 339 | 1-10-8164 | 芦田川 | 河手川 | 長ヶ原 | 赤坂町 | 赤坂 | Ⅱ |
| 340 | 1-10-8165 | 芦田川 | 竹田川 | 仁井 | 坪生町 | | Ⅰ |
| 341 | 1-10-8166 | 芦田川 | 竹田川 | 瀬戸川 | 坪生町 | | Ⅱ |
| 342 | 1-10-8167 | 芦田川 | 狭間川 | 宇山 | 春日町 | 宇山 | 準 |
| 343 | 1-10-8168 | 芦田川 | 狭間川 | 宇山2 | 春日町 | 宇山 | 準 |
| 344 | 1-10-8169 | 芦田川 | 狭間川 | 宇山3 | 春日町 | 宇山 | 準 |
| 345 | 1-10-8170 | 芦田川 | 狭間川 | 宇山4 | 春日町 | 宇山 | Ⅱ |
| 346 | 1-10-8171 | 芦田川 | 狭間川 | 宇山5 | 春日町 | 宇山 | Ⅱ |
| 347 | 1-10-8172 | 芦田川 | 狭間川 | 宇山6 | 春日町 | 宇山 | 準 |
| 348 | 1-10-8173 | 芦田川 | 狭間川 | 宇山7 | 春日町 | 宇山 | 準 |
| 349 | 1-10-8174 | 芦田川 | 向永谷川 | 長者ヶ原　2 | 赤坂町 | 赤坂 | 準 |
| 350 | 1-10-8175 | 芦田川 | 向永谷川 | 長者ヶ原　1 | 赤坂町 | 赤坂 | 準 |
| 351 | 1-10-8176 | 芦田川 | 小田川 | 本谷上 | 津之郷町 | 津之郷 | Ⅱ |
| 352 | 1-10-8177 | 芦田川 | | | 赤坂町 | 赤坂 | 準 |

| | 県渓流番号 | 水系名 | 河川名 | 渓流名 | 町村 | 字名 | 危険渓流区分 |
|---|---|---|---|---|---|---|---|
| 353 | 1-10-8178 | 芦田川 | | | 赤坂町 | 赤坂 | 準 |
| 354 | 1-10-8179 | 芦田川 | 瀬戸川 | 赤坂1 | 赤坂町 | 赤坂 | Ⅰ |
| 355 | 1-10-8180 | 芦田川 | | | 赤坂町 | 赤坂 | 準 |
| 356 | 1-10-8181 | 芦田川 | | | 赤坂町 | 赤坂 | 準 |
| 357 | 1-10-8182 | 芦田川 | | | 赤坂町 | 赤坂 | 準 |
| 358 | 1-10-8183 | 芦田川 | | | 赤坂町 | 赤坂 | 準 |
| 359 | 1-10-8184 | 芦田川 | 河手川 | 赤坂4 | 赤坂町 | 赤坂 | 準 |
| 360 | 1-10-8185 | 芦田川 | 河手川 | 赤坂6 | 赤坂町 | 赤坂 | Ⅰ |
| 361 | 1-10-8186 | 芦田川 | 猪之子川 | 高浦 | 瀬戸町 | 長和 | Ⅰ |
| 362 | 1-10-8187 | 芦田川 | 芦田川 | 上組② | 草戸町 | | Ⅰ |
| 363 | 1-10-8188 | 芦田川 | 芦田川 | 上組① | 草戸町 | | Ⅰ |
| 364 | 1-10-8189 | 芦田川 | 芦田川 | 半坂1 | 草戸町 | | Ⅱ |
| 365 | 1-10-8190 | 芦田川 | 猪之子川 | 長和③ | 瀬戸町 | 長和 | Ⅰ |
| 366 | 1-10-8191 | 芦田川 | 猪之子川 | 栗ヶ迫 | 瀬戸町 | 長和 | Ⅰ |
| 367 | 1-10-8192 | 芦田川 | 猪之子川 | 栗ヶ迫 | 瀬戸町 | 長和 | Ⅰ |
| 368 | 1-10-8193 | 芦田川 | 猪之子川 | 矢迫 | 瀬戸町 | 長和 | Ⅱ |
| 369 | 1-10-8194 | 芦田川 | 猪之子川 | 田平 | 瀬戸町 | 長和 | 準 |
| 370 | 1-10-8195 | 芦田川 | 猪之子川 | 田平 | 瀬戸町 | 長和 | 準 |
| 371 | 1-10-8196 | 芦田川 | 芦田川 | 長和 | 瀬戸町 | 長和 | 準 |
| 372 | 1-10-8197 | 芦田川 | 芦田川 | 半坂② | 草戸町 | | 準 |
| 373 | 1-10-8198 | 芦田川 | | 長和 | 瀬戸町 | 長和 | 準 |
| 374 | 1-10-8199 | 芦田川 | 芦田川 | 枠田 | 瀬戸町 | 長和 | Ⅰ |
| 375 | 1-10-8200 | 芦田川 | 芦田川 | 枠田② | 瀬戸町 | 長和 | Ⅰ |
| 376 | 1-10-8201 | 芦田川 | | 松山 | 瀬戸町 | 長和 | 準 |
| 377 | 1-10-8202 | 芦田川 | 瀬戸川 | 松山 | 瀬戸町 | 長和 | Ⅰ |
| 378 | 1-10-8203 | 芦田川 | 芦田川 | 枠田③ | 瀬戸町 | 長和 | Ⅰ |
| 379 | 1-10-8204 | 芦田川 | 芦田川 | 枠田④ | 瀬戸町 | 長和 | Ⅰ |
| 380 | 1-10-8205 | 芦田川 | 河手川 | 早戸 | 赤坂町 | 早戸 | Ⅱ |
| 381 | 1-10-8206 | 芦田川 | 芦田川 | 長和④ | 瀬戸町 | 長和 | Ⅱ |
| 382 | 1-10-8207 | 芦田川 | 瀬戸川 | 田中 | 瀬戸町 | 長和 | Ⅱ |
| 383 | 1-10-8208 | 芦田川 | 瀬戸川 | 虎② | 瀬戸町 | | Ⅱ |
| 384 | 1-10-8210 | 芦田川 | 芦田川 | 小水呑② | 水呑町 | | Ⅰ |
| 385 | 1-10-8211 | 芦田川 | 芦田川 | 小水呑 | 水呑町 | | Ⅰ |
| 386 | 1-10-8212 | 芦田川 | 瀬戸川 | 地頭分 | 瀬戸町 | 長和 | 準 |
| 387 | 1-10-8213 | 芦田川 | 瀬戸川 | 地頭分 | 瀬戸町 | 長和 | Ⅱ |
| 388 | 1-10-8214 | 芦田川 | | | 瀬戸町 | 長和 | 準 |
| 389 | 1-10-8215 | 芦田川 | | | 赤坂町 | 早戸 | 準 |
| 390 | 1-10-8216 | 芦田川 | 瀬戸川 | 西谷② | 瀬戸町 | 長和 | Ⅰ |
| 391 | 1-10-8217 | 芦田川 | | | 瀬戸町 | 長和 | 準 |
| 392 | 1-10-8218 | 芦田川 | 論田川 | 筒井 | 瀬戸町 | 長和 | Ⅰ |
| 393 | 1-10-8219 | 芦田川 | 論田川 | 高下 | 熊野町 | | Ⅰ |
| 394 | 1-10-8220 | 芦田川 | 論田川 | 坂根 | 熊野町 | | Ⅱ |
| 395 | 1-10-8221 | 芦田川 | 河手川 | 道上 | 赤坂町 | 早戸 | Ⅱ |
| 396 | 1-10-8222 | 芦田川 | 芦田川 | 水呑向丘 | 水呑町 | | Ⅰ |
| 397 | 1-10-8223 | 芦田川 | 論田川 | 上之原上⑤ | 熊野町 | | Ⅰ |
| 398 | 1-10-8224 | 芦田川 | 論田川 | 上之原上⑥ | 熊野町 | | Ⅰ |
| 399 | 1-10-8225 | 芦田川 | 論田川 | 上之原上⑦ | 熊野町 | | Ⅱ |
| 400 | 1-10-8226 | 芦田川 | | | 熊野町 | | 準 |
| 401 | 1-10-8227 | 芦田川 | 芦田川 | 日之出ヶ丘 | 水呑町 | | Ⅱ |
| 402 | 1-10-8228 | 芦田川 | 論田川 | 上之原上1 | 熊野町 | | 準 |
| 403 | 1-10-8229 | 芦田川 | 論田川 | 上之原上2 | 熊野町 | | 準 |
| 404 | 1-10-8230 | 芦田川 | 論田川 | 上之原上3 | 熊野町 | | 準 |
| 405 | 1-10-8231 | 芦田川 | 論田川 | 上之原上4 | 熊野町 | | 準 |
| 406 | 1-10-8232 | 芦田川 | 論田川 | 上山田 | 熊野町 | | 準 |
| 407 | 1-10-8233 | 芦田川 | 論田川 | 中組2 | 熊野町 | | Ⅱ |
| 408 | 1-10-8234 | 芦田川 | 論田川 | 中組1 | 熊野町 | | 準 |
| 409 | 1-10-8235 | 芦田川 | 論田川 | 寺迫上 | 熊野町 | | Ⅱ |
| 410 | 1-10-8236 | 芦田川 | 論田川 | 久師3 | 熊野町 | | 準 |
| 411 | 1-10-8237 | 芦田川 | 論田川 | 久師2 | 熊野町 | | 準 |

| | 県渓流番号 | 水系名 | 河川名 | 渓流名 | 町村 | 字名 | 危険渓流区分 |
|---|---|---|---|---|---|---|---|
| 412 | 1-10-8238 | 芦田川 | 論田川 | 久師1 | 熊野町 | | 準 |
| 413 | 1-10-8239 | 芦田川 | 狭間川 | 小池 | 千田町 | 千田 | Ⅰ |
| 414 | 1-10-8240 | 芦田川 | 掘町川 | 末元 | 芦田町 | 上有地 | 準 |
| 415 | 1-10-8241 | 芦田川 | 高屋川 | 横尾 | 千田町 | 坂田 | Ⅰ |
| 416 | 1-10-8242 | 芦田川 | | | 津之郷町 | | 準 |
| 417 | 1-10-8243 | 芦田川 | 有地川 | 清水池 | 芦田町 | 下有地 | Ⅱ |
| 418 | 1-10-8244 | 芦田川 | 論田川 | 下山田 | 熊野町 | | Ⅱ |
| 419 | 1-10-8245 | 芦田川 | 有地川 | 上柞磨 | | | Ⅱ |
| 420 | 1-10-8246 | 芦田川 | 向永谷川 | 長者ヶ原 | 赤坂町 | 赤坂 | 準 |
| 421 | 1-10-8247 | 芦田川 | 今地川 | 東田池 | 芦田町 | 上有地 | Ⅰ |
| 422 | 1-10-8259 | 芦田川 | 論田川 | 北浦 | 熊野町 | | 準 |
| 423 | 1-10-8260 | 芦田川 | 論田川 | 北浦川 | 熊野町 | | Ⅰ |
| 424 | 1-10-8261 | 芦田川 | 有地川 | 猪谷池 | 芦田町 | 柞磨 | Ⅱ |
| 425 | 1-10-8262 | 芦田川 | 有地川 | 下たる磨 | 芦田町 | 柞磨 | 準 |
| 426 | 1-11-9 | 高梁川 | 高尾川 | 竹の丸 | 山野町 | | Ⅱ |
| 427 | 1-11-5001 | 高梁川 | 小田川 | 高尾川 | 山野町 | | Ⅱ |
| 428 | 1-11-5002 | 高梁川 | 大谷川 | 山野 | 山野町 | 山野 | Ⅱ |
| 429 | 1-11-5003 | 高梁川 | 大谷川 | 山野 | 山野町 | 山野 | Ⅱ |
| 430 | 1-11-5004 | 高梁川 | 大谷川 | 大谷上 | 山野町 | | 準 |
| 431 | 1-11-5005 | 高梁川 | 大谷川 | 山野1 | 山野町 | 山野 | Ⅱ |
| 432 | 1-11-5006 | 高梁川 | 大谷川 | 山野2 | 山野町 | 山野 | Ⅱ |
| 433 | 1-11-5007 | 高梁川 | 大谷川 | 山野3 | 山野町 | 山野 | Ⅱ |
| 434 | 1-11-5008 | 高梁川 | 大谷川 | 山野4 | 山野町 | 山野 | Ⅱ |
| 435 | 1-11-5009 | 高梁川 | 大谷川 | 山野4 | 山野町 | 山野 | Ⅱ |
| 436 | 1-11-5010 | 高梁川 | 大谷川 | 山野 | 山野町 | 山野 | Ⅱ |
| 437 | 1-11-5011 | 高梁川 | 大谷川 | 山野 | 山野町 | 山野 | Ⅱ |
| 438 | 1-11-5012 | 高梁川 | 大谷川 | 山野4 | 山野町 | 山野 | Ⅱ |
| 439 | 1-11-5013 | 高梁川 | 大谷川 | 山野 | 山野町 | 山野 | Ⅰ |
| 440 | 1-11-5014 | 高梁川 | 高尾川 | 山野 | 山野町 | 山野 | Ⅱ |
| 441 | 1-11-5015 | 高梁川 | 高尾川 | 大正 | 山野町 | | Ⅱ |
| 442 | 1-11-5016 | 高梁川 | 高尾川 | 大正 | 山野町 | | Ⅱ |
| 443 | 1-11-5017 | 高梁川 | 高尾川 | 大正 | 山野町 | | Ⅱ |
| 444 | 1-11-5018 | 高梁川 | 高尾川 | 大正 | 山野町 | | Ⅱ |
| 445 | 1-11-5019 | 高梁川 | 高尾川 | 高尾 | 山野町 | | Ⅰ |
| 446 | 1-11-5020 | 高梁川 | 小田川 | 田原 | 山野町 | | Ⅱ |
| 447 | 1-11-5021 | 高梁川 | 矢川 | 中原谷 | 山野町 | | Ⅱ |
| 448 | 1-11-5022 | 高梁川 | 矢川 | 矢川下 | 山野町 | 矢川 | Ⅱ |
| 449 | 1-11-5023 | 高梁川 | 矢川 | 矢川 | 山野町 | 矢川 | Ⅰ |
| 450 | 1-11-5024 | 高梁川 | 矢川 | 矢川 | 山野町 | 矢川 | Ⅱ |
| 451 | 1-11-5025 | 高梁川 | 矢川 | 矢川3 | 山野町 | 矢川 | Ⅱ |
| 452 | 1-11-5026 | 高梁川 | 矢川 | 矢川4 | 山野町 | 矢川 | Ⅱ |
| 453 | 1-11-5027 | 高梁川 | 矢川 | 中厚谷 | 山野町 | | Ⅱ |
| 454 | 1-11-5028 | 高梁川 | 矢川 | 下原谷 | 山野町 | | Ⅱ |
| 455 | 1-11-5029 | 高梁川 | 小田川 | 東免1 | 山野町 | | Ⅰ |
| 456 | 2-11-5001 | 藤井川 | 藤井川 | 川尻 | 高西町 | | Ⅱ |
| 457 | 2-11-5002 | 藤井川 | 藤井川 | 横谷 | 東村町 | | Ⅱ |
| 458 | 2-11-5003 | 藤井川 | 藤井川 | 宗政 | 東村町 | | Ⅰ |
| 459 | 2-11-8100 | 藤井川 | 藤井川 | 川尻2 | 高西町 | | Ⅰ |
| 460 | 2-11-8101 | 藤井川 | 藤井川 | 川尻3 | 高西町 | | Ⅰ |
| 461 | 2-12-5001 | 本郷川 | 本郷川 | 小原 | 東村町 | | Ⅰ |
| 462 | 2-12-5002 | 本郷川 | 本郷川 | | 本郷町 | | Ⅱ |
| 463 | 2-12-5003 | 本郷川 | 土井川 | 御領 | 本郷町 | | Ⅰ |
| 464 | 2-12-8100 | 本郷川 | 本郷川 | 本郷 | 本郷町 | | 準 |
| 465 | 2-12-8101 | 本郷川 | 本郷川 | 本郷2 | 本郷町 | | 準 |
| 466 | 2-12-8102 | 本郷川 | 本郷川 | | 本郷町 | | 準 |
| 467 | 2-12-8103 | 本郷川 | 本郷川 | | 本郷町 | | 準 |
| 468 | 2-12-8105 | 本郷川 | 本郷川 | 中野川 | 本郷町 | | Ⅰ |
| 469 | 2-12-8106 | 本郷川 | 本郷川 | 中野川 | 本郷町 | | 準 |
| 470 | 2-13-5001 | 羽原川 | 鍋田川 | 三区 | 神村町 | | 準 |

| | 県渓流番号 | 水系名 | 河川名 | 渓流名 | 町村 | 字名 | 危険渓流区分 |
|---|---|---|---|---|---|---|---|
| 471 | 2-13-8100 | 羽原川 | 羽原川 | 十三区① | 神村町 | | Ⅱ |
| 472 | 2-13-8101 | 羽原川 | 羽原川 | | 神村町 | | 準 |
| 473 | 2-13-8102 | 羽原川 | 羽原川 | | 神村町 | | 準 |
| 474 | 2-13-8103 | 羽原川 | 羽原川 | 十三区④ | 神村町 | | Ⅱ |
| 475 | 2-13-8104 | 羽原川 | 羽原川 | 十三区⑤ | 神村町 | | Ⅱ |
| 476 | 2-13-8105 | 羽原川 | 羽原川 | | 神村町 | | 準 |
| 477 | 2-13-8106 | 本郷川 | 本郷川 | | 神村町 | | 準 |
| 478 | 2-13-8107 | 本郷川 | 本郷川 | | 神村町 | | 準 |
| 479 | 2-13-8108 | 羽原川 | 羽原川 | 十一区③ | 神村町 | | Ⅰ |
| 480 | 2-13-8110 | 羽原川 | 羽原川 | | 神村町 | | 準 |
| 481 | 2-13-8111 | 羽原川 | 鍋田川 | 八区② | 神村町 | | Ⅱ |
| 482 | 2-13-8112 | 羽原川 | 羽原川 | 八区 | 松永町 | | Ⅰ |
| 483 | 2-13-8113 | 羽原川 | 鍋田川 | 五区 | 神村町 | | Ⅰ |
| 484 | 2-14-5001 | 新川 | タカ江川 | 田中 | 金江町 | | Ⅱ |
| 485 | 2-14-5002 | 新川 | 新川 | 本谷 | 金江町 | | Ⅱ |
| 486 | 2-14-5003 | 新川 | タカ江川 | 本谷 | 金江町 | | Ⅰ |
| 487 | 2-14-8100 | 新川 | 藁江川 | 道上② | 金江町 | 藁江 | Ⅰ |
| 488 | 2-14-8101 | 新川 | 新川 | | 金江町 | 藁江 | 準 |
| 489 | 2-14-8102 | 新川 | 新川 | | 金江町 | 藁江 | 準 |
| 490 | 2-14-8103 | 新川 | 新川 | | 金江町 | 藁江 | 準 |
| 491 | 2-14-8104 | 新川 | 新川 | | 金江町 | 藁江 | 準 |
| 492 | 2-14-8105 | 新川 | 新川 | | 金江町 | 藁江 | 準 |
| 493 | 2-14-8106 | 新川 | 新川 | | 金江町 | 藁江 | 準 |
| 494 | 2-14-8107 | 新川 | 新川 | 平田 | 金江町 | 藁江 | Ⅰ |
| 495 | 2-14-8108 | 新川 | 新川 | 市場組 | 柳津町 | | Ⅰ |
| 496 | 2-14-8109 | 新川 | 新川 | | 金江町 | 藁江 | 準 |
| 497 | 2-14-8110 | 新川 | 新川 | | 金江町 | 藁江 | 準 |
| 498 | 2-14-8111 | 新川 | 新川 | | 金江町 | 藁江 | 準 |
| 499 | 2-14-8112 | 新川 | 新川 | | 金江町 | 藁江 | 準 |
| 500 | 2-14-8113 | 新川 | 新川 | | 金江町 | 藁江 | 準 |
| 501 | 2-14-8114 | 新川 | 新川 | | 金江町 | 藁江 | 準 |
| 502 | 2-14-8115 | 新川 | 新川 | | 金江町 | 藁江 | 準 |
| 503 | 2-14-8116 | 新川 | 新川 | 幸田② | 金江町 | 金見 | Ⅱ |
| 504 | 2-14-8117 | 新川 | 新川 | 幸田 | 金江町 | 金見 | Ⅱ |
| 505 | 2-14-8118 | 新川 | 新川 | | 金江町 | 金見 | 準 |
| 506 | 2-14-8119 | 新川 | 新川 | | 金江町 | 金見 | 準 |
| 507 | 2-14-8120 | 新川 | 新川 | | 金江町 | 金見 | 準 |
| 508 | 2-14-8121 | 新川 | 新川 | | 金江町 | 金見 | 準 |
| 509 | 2-14-8122 | 新川 | 新川 | 本谷① | 金江町 | 金見 | Ⅱ |
| 510 | 2-15-8100 | 山南川 | 山南川 | 大富東 | 熊野町 | | Ⅰ |
| 511 | 2-15-8101 | 山南川 | 山南川 | | 熊野町 | | 準 |
| 512 | 2-15-8102 | 山南川 | 山南川 | 通畑1 | 藤江町 | | 準 |
| 513 | 2-15-8103 | 山南川 | 山南川 | 通畑2 | 藤江町 | | Ⅱ |
| 514 | 2-15-8104 | 山南川 | 山南川 | 通畑3 | 藤江町 | | 準 |
| 515 | 2-33-5001 | 才戸川 | 才戸川 | 藤江 | 藤江町 | | Ⅰ |
| 516 | 2-33-8100 | 才戸川 | 才戸川 | | 藤江町 | | 準 |
| 517 | 2-35-8100 | 手城川 | 手城川 | 大門 | 大門町 | 大門 | Ⅱ |
| 518 | 2-35-8102 | 手城川 | 手城川 | | 春日町 | 浦上 | 準 |
| 519 | 2-35-8103 | 手城川 | 手城川 | 浦上 | 春日町 | 浦上 | 準 |
| 520 | 2-35-8104 | 手城川 | 手城川 | | 春日町 | 浦上 | 準 |
| 521 | 2-35-8105 | 手城川 | 手城川 | | 春日町 | 浦上 | 準 |
| 522 | 2-35-8106 | 手城川 | 手城川 | 浦上 | 春日町 | 浦上 | 準 |
| 523 | 2-35-8107 | 手城川 | 手城川 | 浦上6 | 春日町 | 浦上 | 準 |
| 524 | 2-35-8108 | 手城川 | 手城川 | 上池 | 春日町 | 浦上 | Ⅰ |
| 525 | 2-35-8110 | 手城川 | 手城川 | 大門 | 大門町 | 大門 | Ⅰ |
| 526 | 3-222-8100 | その他 | その他 | 二子 | 田尻町 | | Ⅰ |
| 527 | 3-710-5174 | その他 | 平谷川 | 平谷 | 田尻町 | | Ⅱ |
| 528 | 3-714-5177 | その他 | | 小松浦 | 鞆町後地 | | 準 |
| 529 | 3-715-5178 | その他 | その他 | | 走島町 | | Ⅱ |

| | 県渓流番号 | 水系名 | 河川名 | 渓流名 | 町村 | 字名 | 危険渓流区分 |
|---|---|---|---|---|---|---|---|
| 530 | 3-716-5179 | その他 | その他 | ギボウシ | 走島町 | | Ⅱ |
| 531 | 3-717-5180 | その他 | その他 | キボシ | 走島町 | | Ⅱ |
| 532 | 3-521-831 | その他 | 奥上川 | 江良川 | 内海町 | 江良 | Ⅰ |
| 533 | 3-522-832 | その他 | 奥上川 | 奥上川 | 内海町 | 奥上 | Ⅰ |
| 534 | 3-523-833 | その他 | 入双川 | 入双川 | 内海町 | 入双 | Ⅰ |
| 535 | 3-524-834 | その他 | 町平川 | 町平川 | 内海町 | 番川原 | Ⅰ |
| 536 | 3-524-835 | その他 | 番川原川 | 番川原川 | 内海町 | 番川原 | Ⅰ |
| 537 | 3-525-836 | その他 | 大浦川 | 大浦川1 | 内海町 | 大浦 | Ⅰ |
| 538 | 3-526-837 | その他 | 天満川 | 天満川 | 内海町 | 天満 | Ⅰ |
| 539 | 3-526-838 | その他 | 天満川 | 天満川 | 内海町 | 天満 | Ⅰ |
| 540 | 3-526-839 | その他 | 天満川 | 天満川 | 内海町 | 天満 | Ⅰ |
| 541 | 3-527-840 | その他 | 立畑川 | 立畑川 | 内海町 | 立畑 | Ⅰ |
| 542 | 3-528-841 | その他 | 釜谷川 | 釜谷川 | 内海町 | 釜谷 | Ⅰ |
| 543 | 3-529-842 | その他 | 内浦川 | 内浦川2 | 内海町 | 内浦 | Ⅰ |
| 544 | 3-530-843 | その他 | 寺山川1 | 寺山川1 | 内海町 | 寺山 | Ⅰ |
| 545 | 3-531-844 | その他 | 小箱川 | 小箱川 | 内海町 | 小箱 | Ⅰ |
| 546 | 3-532-845 | その他 | 箱崎川1 | 箱崎川1 | 内海町 | 箱崎 | Ⅰ |
| 547 | 3-533-846 | その他 | 小用地川2 | 小用地川 | 内海町 | 小用地 | Ⅰ |
| 548 | 3-534-847 | その他 | 小畑川2 | 小畑川2 | 内海町 | 小畑 | Ⅰ |
| 549 | 3-535-848 | その他 | 大畑川2 | 大畑川2 | 内海町 | 大畑 | Ⅰ |
| 550 | 3-535-849 | その他 | 大畑川1 | 大畑川1 | 内海町 | 大畑 | Ⅰ |
| 551 | 3-536-850 | その他 | 明見川 | 明見川 | 内海町 | 明見 | Ⅰ |
| 552 | 3-537-851 | その他 | 高山川 | 高山川 | 内海町 | 南 | Ⅰ |
| 553 | 3-537-852 | その他 | | 南川 | 内海町 | 南 | Ⅰ |
| 554 | 3-538-853 | その他 | 町平川 | 町平川 | 内海町 | 平 | Ⅰ |
| 555 | 3-712-1205 | その他 | | 沖川 | 内海町 | 沖 | Ⅰ |
| 556 | 3-711-5175 | その他 | | 寺山川 | 内海町 | 寺山 | Ⅱ |
| 557 | 3-942-8421 | その他 | 寺山川 | 寺山谷川 | 内海町 | 寺山 | Ⅱ |
| 558 | 3-713-5176 | その他 | | 平川 | 内海町 | 平 | Ⅱ |
| 559 | 1-10-31 | 芦田川 | 芦田川 | 青目寺川 | 新市町 | 上戸手 | Ⅰ |
| 560 | 1-10-32 | 芦田川 | 芦田川 | 相方下川 | 新市町 | 下組 | Ⅰ |
| 561 | 1-10-33 | 芦田川 | 芦田川 | 相方中川 | 新市町 | 中組 | Ⅰ |
| 562 | 1-10-34 | 芦田川 | 芦田川 | 相方上川 | 新市町 | 上組 | Ⅰ |
| 563 | 1-10-238 | 芦田川 | 木曽丸川 | 別所川 | 新市町 | 宮内 | Ⅰ |
| 564 | 1-10-239 | 芦田川 | 神谷川 | 出絵川 | 新市町 | 連下 | Ⅰ |
| 565 | 1-10-240 | 芦田川 | 芦浦川 | 光明寺川 | 新市町 | 芦浦 | Ⅰ |
| 566 | 1-10-241 | 芦田川 | 芦浦川 | 岡谷川 | 新市町 | 芦浦 | Ⅰ |
| 567 | 1-10-242 | 芦田川 | 芦浦川 | 畑谷川 | 新市町 | 畑谷 | Ⅰ |
| 568 | 1-10-243 | 芦田川 | 金名川 | 金黒川 | 新市町 | 沖組 | Ⅰ |
| 569 | 1-10-244 | 芦田川 | 神谷川 | 神仁久下川 | 新市町 | 平田 | Ⅰ |
| 570 | 1-10-245 | 芦田川 | 神谷川 | 神仁久上川 | 新市町 | 平田 | Ⅰ |
| 571 | 1-10-246 | 芦田川 | 神谷川 | 志和井川 | 新市町 | 常 | Ⅰ |
| 572 | 1-10-247 | 芦田川 | 神谷川 | 砂原川 | 新市町 | 砂原 | Ⅰ |
| 573 | 1-10-248 | 芦田川 | 神谷川 | 森の上川 | 新市町 | 森の上 | Ⅰ |
| 574 | 1-10-249 | 芦田川 | 神谷川 | 梅本川 | 新市町 | 花屋 | Ⅰ |
| 575 | 1-10-253 | 芦田川 | 木曽丸川 | 宮内谷川 | 新市町 | 宮内 | Ⅰ |
| 576 | 1-10-255 | 芦田川 | 木曽丸川 | 輪蔵川 | 新市町 | 宮内 | Ⅰ |
| 577 | 1-10-256 | 芦田川 | 木曽丸川 | 宮内中川 | 新市町 | 宮内 | Ⅰ |
| 578 | 1-10-257 | 芦田川 | 金名川 | 大久保川 | 新市町 | 平田 | Ⅰ |
| 579 | 1-10-259 | 芦田川 | 金名川 | 権現川 | 新市町 | 前金名 | Ⅰ |
| 580 | 1-10-260 | 芦田川 | 金名川 | 杭地川 | 新市町 | 後金名 | Ⅰ |
| 581 | 1-10-261 | 芦田川 | 金名川 | 南迫川 | 新市町 | 森の上 | Ⅰ |
| 582 | 1-10-262 | 芦田川 | 見谷川 | 宇藤木川 | 新市町 | 市場 | Ⅰ |
| 583 | 1-10-263 | 芦田川 | 見谷川 | 宮宅谷川 | 新市町 | 市場 | Ⅰ |
| 584 | 1-10-264 | 芦田川 | 見谷川 | 見谷川 | 新市町 | 奥見谷 | Ⅱ |
| 585 | 1-10-265 | 芦田川 | 父尾川 | 龍王川 | 新市町 | 父尾 | Ⅰ |
| 586 | 1-10-468 | 芦田川 | 神谷川 | 宮内川 | 新市町 | 宮内 | Ⅰ |
| 587 | 1-10-469 | 芦田川 | 神谷川 | 真光寺谷川 | 新市町 | 真光寺谷 | Ⅰ |
| 588 | 1-10-471 | 芦田川 | 神谷川 | 常川 | 新市町 | 常 | Ⅰ |

| | 県渓流番号 | 水系名 | 河川名 | 渓流名 | 町村 | 字名 | 危険渓流区分 |
|---|---|---|---|---|---|---|---|
| 589 | 1-10-472 | 芦田川 | 見谷川 | 金丸川 | 新市町 | 金丸 | Ⅰ |
| 590 | 1-10-473 | 芦田川 | 神谷川 | 向金丸川 | 新市町 | 向金丸 | Ⅱ |
| 591 | 1-10-474 | 芦田川 | 芦浦川 | 畑谷川 | 新市町 | 畑谷 | Ⅰ |
| 592 | 1-10-475 | 芦田川 | 芦浦川 | 芦浦川 | 新市町 | 芦浦 | Ⅰ |
| 593 | 1-10-476 | 芦田川 | 芦浦川 | 常川 | 新市町 | 常 | Ⅰ |
| 594 | 1-10-477 | 芦田川 | 芦浦川 | 川原川 | 新市町 | 川原 | Ⅰ |
| 595 | 1-10-478 | 芦田川 | 芦浦川 | 新市川 | 新市町 | 新市 | Ⅰ |
| 596 | 1-10-479 | 芦田川 | 芦田川 | 戸手川 | 新市町 | 戸手 | Ⅰ |
| 597 | 1-10-5020 | 芦田川 | 芦田川 | 相方 | 新市町 | 相方 | Ⅱ |
| 598 | 1-10-5067 | 芦田川 | 神谷川 | 真光寺谷2 | 新市町 | 真光寺谷 | Ⅰ |
| 599 | 1-10-5021 | 芦田川 | 芦田川 | 相方2 | 新市町 | 相方 | Ⅱ |
| 600 | 1-10-5076 | 芦田川 | 藤尾川 | 父尾 | 新市町 | 藤尾 | Ⅱ |
| 601 | 1-10-5077 | 芦田川 | 神谷川 | 芦浦1 | 新市町 | 芦浦 | Ⅱ |
| 602 | 1-10-5078 | 芦田川 | 神谷川 | 芦浦2 | 新市町 | 芦浦 | Ⅱ |
| 603 | 1-10-5080 | 芦田川 | 神谷川 | 畑谷 | 新市町 | 畑谷 | Ⅱ |
| 604 | 1-10-5081 | 芦田川 | 神谷川 | 下安井 | 新市町 | 下安井 | Ⅱ |
| 605 | 1-10-5082 | 芦田川 | 神谷川 | 下安井 | 新市町 | 下安井 | Ⅱ |
| 606 | 1-10-5068 | 芦田川 | 神谷川 | 金丸 | 新市町 | 金丸 | Ⅰ |
| 607 | 1-10-5069 | 芦田川 | 神谷川 | 花屋 | 新市町 | 花屋 | Ⅱ |
| 608 | 1-10-5070 | 芦田川 | 神谷川 | 奥見谷 | 新市町 | 奥見谷 | Ⅱ |
| 609 | 1-10-5071 | 芦田川 | 神谷川 | 奥見谷 | 新市町 | 奥見谷 | Ⅱ |
| 610 | 1-10-5072 | 芦田川 | 見谷川 | 金丸 | 新市町 | 金丸 | Ⅰ |
| 611 | 1-10-5073 | 芦田川 | 見谷川 | 板橋 | 新市町 | 板橋 | Ⅱ |
| 612 | 1-10-5075 | 芦田川 | 藤尾川 | 父尾 | 新市町 | 藤尾 | Ⅱ |
| 613 | 1-10-5083 | 芦田川 | 戸手川 | 戸手 | 新市町 | 戸手 | Ⅱ |
| 614 | 1-10-8275 | 芦田川 | 神谷川 | 紺屋 | 新市町 | 下安井 | Ⅰ |
| 615 | 1-10-8292 | 芦田川 | 神谷川 | 赤奴川 | 新市町 | 藤尾瀬原 | Ⅱ |
| 616 | 1-10-8293 | 芦田川 | 見谷川 | 奥見谷 | 新市町 | 金丸 | Ⅱ |
| 617 | 1-10-8280 | 芦田川 | 神谷川 | 芦浦川 | 新市町 | 常 | Ⅱ |
| 618 | 1-10-8281 | 芦田川 | 神谷川 | 芦浦川 | 新市町 | 常 | Ⅰ |
| 619 | 1-10-8282 | 芦田川 | 神谷川 | 芦浦川 | 新市町 | 常 | Ⅱ |
| 620 | 1-10-8283 | 芦田川 | 芦田川 | 下組 | 新市町 | 下組 | 準 |
| 621 | 1-10-8285 | 芦田川 | 神谷川 | 木曽丸川 | 新市町 | 宮内 | Ⅰ |
| 622 | 2-15-1 | 山南川 | 山南川 | 矢野川 | 沼隈町 | 矢川 | Ⅱ |
| 623 | 2-15-2 | 山南川 | 山南川 | 矢野川 | 沼隈町 | 矢川 | Ⅱ |
| 624 | 2-15-3 | 山南川 | 土生川 | 大林川2 | 沼隈町 | 大林 | Ⅰ |
| 625 | 2-15-4 | 山南川 | 土生川 | 大林川3 | 沼隈町 | 大林 | Ⅰ |
| 626 | 2-15-5 | 山南川 | 山南川 | 奥江川 | 沼隈町 | 奥江 | Ⅰ |
| 627 | 2-15-6 | 山南川 | 山南川 | 奥江川 | 沼隈町 | 奥江 | Ⅰ |
| 628 | 2-15-7 | 山南川 | 山南川 | 開谷川 | 沼隈町 | 開谷 | Ⅰ |
| 629 | 2-15-8 | 山南川 | 堂尾川 | 猶原川 | 沼隈町 | 開谷 | Ⅰ |
| 630 | 2-15-9 | 山南川 | 山南川 | 矢繰谷川 | 沼隈町 | 矢繰 | Ⅰ |
| 631 | 2-15-10 | 山南川 | 山南川 | 平迫池迫川 | 沼隈町 | 平迫 | Ⅰ |
| 632 | 2-15-11 | 山南川 | 山南川 | 岩竹谷川1 | 沼隈町 | 平迫 | Ⅰ |
| 633 | 2-15-12 | 山南川 | 山南川 | 森迫迫谷川 | 沼隈町 | 下森迫 | Ⅰ |
| 634 | 2-15-13 | 山南川 | 山南川 | 風呂ノ奥川 | 沼隈町 | 上森迫 | Ⅰ |
| 635 | 2-15-14 | 山南川 | 山南川 | 大迫谷川 | 沼隈町 | 樫隈 | Ⅰ |
| 636 | 2-15-15 | 山南川 | 大迫川 | 銅山川 | 沼隈町 | 銅山 | Ⅰ |
| 637 | 2-15-16 | 山南川 | 山南川 | 小坂川 | 沼隈町 | 矢繰 | Ⅰ |
| 638 | 2-15-17 | 山南川 | 山南川 | 宮迫谷川 | 沼隈町 | 下山南 | Ⅰ |
| 639 | 2-15-18 | 山南川 | 山南川 | 太田川 | 沼隈町 | 片山 | Ⅰ |
| 640 | 2-15-19 | 山南川 | 山南川 | 黒迫川 | 沼隈町 | 宮本 | Ⅰ |
| 641 | 2-15-20 | 山南川 | 山南川 | 黒迫川 | 沼隈町 | 宮本 | Ⅰ |
| 642 | 2-15-21 | 山南川 | 山南川 | 五呂木川 | 沼隈町 | 宮本 | Ⅰ |
| 643 | 2-15-22 | 山南川 | 山南川 | 山南川 | 沼隈町 | 菅野 | Ⅰ |
| 644 | 2-15-23 | 山南川 | 山南川 | 菅野西久保川 | 沼隈町 | 菅野 | Ⅰ |
| 645 | 2-15-24 | 山南川 | 山南川 | 堤木川 | 沼隈町 | 下山南 | Ⅰ |
| 646 | 2-15-25 | 山南川 | 菅野川 | 広の奥川3 | 沼隈町 | 広の奥 | Ⅰ |
| 647 | 2-15-26 | 山南川 | 奥組川 | 奥組川 | 沼隈町 | 草深 | Ⅰ |

| | 県渓流番号 | 水系名 | 河川名 | 渓流名 | 町村 | 字名 | 危険渓流区分 |
|---|---|---|---|---|---|---|---|
| 648 | 2-15-27 | 山南川 | 山南川 | 塚田川 | 沼隈町 | 槙尾 | Ⅰ |
| 649 | 2-15-28 | 山南川 | 横倉川 | 石亀川2 | 沼隈町 | 石亀 | Ⅰ |
| 650 | 2-15-29 | 山南川 | 横倉川 | 寺坂川3 | 沼隈町 | 上横倉 | Ⅱ |
| 651 | 2-15-31 | 山南川 | 山南川 | 土生川 | 沼隈町 | 土生 | Ⅰ |
| 652 | 2-15-32 | 山南川 | 山南川 | 新川 | 沼隈町 | 新川 | Ⅰ |
| 653 | 2-15-33 | 山南川 | 山南川 | 奥江川 | 沼隈町 | 奥江 | Ⅰ |
| 654 | 2-15-34 | 山南川 | 山南川 | 開谷川 | 沼隈町 | 開谷 | Ⅰ |
| 655 | 2-15-35 | 山南川 | 堂尾川 | 堂尾川 | 沼隈町 | 堂尾 | Ⅰ |
| 656 | 2-15-37 | 山南川 | 山南川 | 上山南川 | 沼隈町 | 上山南 | Ⅱ |
| 657 | 2-15-38 | 山南川 | 山南川 | 菅田川 | 沼隈町 | 菅田 | Ⅱ |
| 658 | 2-15-39 | 山南川 | 横倉川 | 石亀川 | 沼隈町 | 中横倉 | Ⅱ |
| 659 | 2-15-40 | 山南川 | 横倉川 | 石亀川 | 沼隈町 | 中横倉 | Ⅱ |
| 660 | 2-15-41 | 山南川 | 堂尾川 | 中山南川 | 沼隈町 | 中山南 | Ⅰ |
| 661 | 2-15-42 | 山南川 | 山南川 | 菅野川 | 沼隈町 | 菅野 | Ⅱ |
| 662 | 2-15-43 | 山南川 | 山南川 | 奥組川 | 沼隈町 | 奥組 | Ⅰ |
| 663 | 2-34-1 | 本谷川 | 本谷川 | 殿坂川 | 沼隈町 | 下組 | Ⅰ |
| 664 | 2-34-2 | 本谷川 | 本谷川 | 殿坂川 | 沼隈町 | 本谷 | Ⅰ |
| 665 | 2-34-3 | 本谷川 | 本谷川 | 大明神川 | 沼隈町 | 本谷 | Ⅰ |
| 666 | 2-34-4 | 本谷川 | 本谷川 | 谷坂川2 | 沼隈町 | 谷坂 | Ⅰ |
| 667 | 2-34-5 | 本谷川 | 本谷川 | 西本谷川 | 沼隈町 | 本谷 | Ⅰ |
| 668 | 2-34-6 | 本谷川 | 本谷川 | 本谷川 | 沼隈町 | 能登原 | Ⅰ |
| 669 | 2-34-7 | 本谷川 | 鞆路川 | 鞆路川 | 沼隈町 | 鞆路 | Ⅰ |
| 670 | 2-34-8 | 本谷川 | 本谷川 | 海後川 | 沼隈町 | 海後 | Ⅰ |
| 671 | 2-34-9 | 本谷川 | 本谷川 | 鞆路川1 | 沼隈町 | 鞆路 | Ⅱ |
| 672 | 2-34-10 | 本谷川 | 本谷川 | 鞆路川2 | 沼隈町 | 鞆路 | Ⅰ |
| 673 | 3-199-328 | その他 | | 根引川 | 沼隈町 | 大越根引 | Ⅰ |
| 674 | 3-200-329 | その他 | | 根引川 | 沼隈町 | 大越根引 | Ⅰ |
| 675 | 3-200-330 | その他 | | 尾越川 | 沼隈町 | 大越根引 | Ⅰ |
| 676 | 3-200-331 | その他 | | 尾越川 | 沼隈町 | 大越根引 | Ⅰ |
| 677 | 3-201-332 | その他 | | 小尾越奥川 | 沼隈町 | 小尾越 | Ⅰ |
| 678 | 3-201-333 | その他 | | 小尾越奥川 | 沼隈町 | 小尾越 | Ⅰ |
| 679 | 3-202-334 | その他 | | 柿木迫川 | 沼隈町 | 阿北 | Ⅰ |
| 680 | 3-203-335 | その他 | 阿引川 | 前阿引川5 | 沼隈町 | 前阿引 | Ⅰ |
| 681 | 3-203-336 | その他 | 阿引川 | 前阿引川5 | 沼隈町 | 前阿引 | Ⅰ |
| 682 | 3-204-337 | その他 | 鍋床川 | 桜深山川 | 沼隈町 | 桜 | Ⅰ |
| 683 | 3-204-338 | その他 | 鍋床川 | 桜東側川 | 沼隈町 | 桜東側 | Ⅰ |
| 684 | 3-204-339 | その他 | 鍋床川 | 桜東側川 | 沼隈町 | 桜東側 | Ⅰ |
| 685 | 3-205-340 | その他 | | 白浜川 | 沼隈町 | 白浜 | Ⅰ |
| 686 | 3-206-341 | その他 | | 田ノ浜川 | 沼隈町 | 立河内 | Ⅰ |
| 687 | 3-207-342 | その他 | | 立河内川 | 沼隈町 | 立河内 | Ⅰ |
| 688 | 3-705-1197 | その他 | | 中組川1 | 沼隈町 | 中組 | Ⅰ |
| 689 | 3-705-1198 | その他 | | 中組川2 | 沼隈町 | 中組 | Ⅰ |
| 690 | 3-706-1199 | その他 | | 常石川 | 沼隈町 | 常石 | Ⅰ |
| 691 | 3-707-1200 | その他 | | 常石川 | 沼隈町 | 常石 | Ⅰ |
| 692 | 2-15-5001 | 山南川 | 山南川 | 矢川川 | 沼隈町 | 矢川 | Ⅱ |
| 693 | 2-15-5003 | 山南川 | 山南川 | 岡田川 | 沼隈町 | 岡田 | Ⅱ |
| 694 | 2-15-5004 | 山南川 | 山南川 | 菅田川 | 沼隈町 | 菅田 | Ⅱ |
| 695 | 2-15-5005 | 山南川 | 横倉川 | 下横倉川 | 沼隈町 | 下横倉 | Ⅱ |
| 696 | 2-15-5006 | 山南川 | 横倉川 | 後迫川 | 沼隈町 | 中山南 | Ⅱ |
| 697 | 2-15-5007 | 山南川 | 山南川 | 菅野池ノ上川 | 沼隈町 | 鍛冶屋谷 | Ⅱ |
| 698 | 2-15-5009 | 山南川 | 山南川 | 沖城川 | 沼隈町 | 沖城 | Ⅱ |
| 699 | 2-15-5010 | 山南川 | 山南川 | 柏迫川 | 沼隈町 | 柏迫 | Ⅱ |
| 700 | 2-15-5008 | 山南川 | 山南川 | 若竹川 | 沼隈町 | 若竹 | Ⅰ |
| 701 | 2-34-5001 | 本谷川 | | 室間川 | 沼隈町 | 室間 | Ⅱ |
| 702 | 2-34-5002 | 本谷川 | | 明神川 | 沼隈町 | 明神 | Ⅱ |
| 703 | 3-204-8363 | その他 | 鍋床川 | 桜谷川 | 沼隈町 | 桜 | 準 |
| 704 | 3-940-8364 | その他 | | 小桜谷川 | 沼隈町 | 小桜 | Ⅰ |
| 705 | 2-15-8365 | 山南川 | 山南川 | 槇尾谷川 | 沼隈町 | 槇尾 | 準 |
| 706 | 3-942-8367 | その他 | | 宮寺谷川2 | 沼隈町 | 宮寺 | 準 |

| | 県渓流番号 | 水系名 | 河川名 | 渓流名 | 町村 | 字名 | 危険渓流区分 |
|---|---|---|---|---|---|---|---|
| 707 | 2-15-8368 | 山南川 | 山南川 | 小坂谷川 | 沼隈町 | 小坂 | Ⅰ |
| 708 | 2-15-8369 | 山南川 | 山南川 | 矢繰谷川 | 沼隈町 | 矢繰 | Ⅱ |
| 709 | 2-15-8371 | 山南川 | 堂尾川 | 中山南谷川1 | 沼隈町 | 中山南 | Ⅰ |
| 710 | 2-15-8372 | 山南川 | 山南川 | 中山南谷川2 | 沼隈町 | 中山南 | Ⅰ |
| 711 | 2-15-8373 | 山南川 | 山南川 | 上山南谷川1 | 沼隈町 | 上山南 | Ⅰ |
| 712 | 2-15-8374 | 山南川 | 山南川 | 上山南谷川2 | 沼隈町 | 上山南 | Ⅰ |
| 713 | 2-15-8375 | 山南川 | 山南川 | 黒瀬谷川 | 沼隈町 | 黒瀬 | Ⅱ |
| 714 | 2-15-8376 | 山南川 | 山南川 | 岡田谷川 | 沼隈町 | 岡田 | Ⅰ |
| 715 | 2-15-8377 | 山南川 | 山南川 | 上山南谷川3 | 沼隈町 | 上山南 | Ⅱ |
| 716 | 2-15-8378 | 山南川 | 横倉川 | 上八日谷谷川 | 沼隈町 | 上八日谷 | Ⅱ |
| 717 | 2-15-8379 | 山南川 | 山南川 | 下山南谷川 | 沼隈町 | 下山南 | Ⅱ |
| 718 | 2-15-8380 | 山南川 | 横倉川 | 平尾谷川 | 沼隈町 | 平尾 | 準 |
| 719 | 2-15-8381 | 山南川 | 横倉川 | 中横倉谷川 | 沼隈町 | 中横倉 | Ⅱ |
| 720 | 2-15-8382 | 山南川 | 横倉川 | 寺坂川1 | 沼隈町 | 上横倉 | 準 |
| 721 | 2-15-8385 | 山南川 | 横倉川 | 上横倉谷川 | 沼隈町 | 上横倉 | 準 |
| 722 | 2-34-8386 | 本谷川 | 本谷川 | 本谷谷川 | 沼隈町 | 本谷 | Ⅱ |
| 723 | 3-941-8366 | その他 | | 宮寺谷川1 | 沼隈町 | 宮寺 | Ⅱ |
| 724 | 1-10-126 | 芦田川 | 高屋川 | ナメラ谷川 | 神辺町 | ナメラ谷 | Ⅰ |
| 725 | 1-10-127 | 芦田川 | 高屋川 | 岩田奥川 | 神辺町 | 岩田奥 | Ⅰ |
| 726 | 1-10-128 | 芦田川 | 高屋川 | 吉野山川 | 神辺町 | 川北 | Ⅰ |
| 727 | 1-10-129 | 芦田川 | 高屋川 | 帰川 | 神辺町 | 帰 | Ⅰ |
| 728 | 1-10-130 | 芦田川 | 高屋川 | ヒジヤ川 | 神辺町 | ヒジヤ | Ⅰ |
| 729 | 1-10-131 | 芦田川 | 高屋川 | 岡川 | 神辺町 | 岡 | Ⅰ |
| 730 | 1-10-132 | 芦田川 | 堂々川 | 堂々川 | 神辺町 | 米道 | Ⅰ |
| 731 | 1-10-133 | 芦田川 | 堂々川 | 堂々川 | 神辺町 | 米道 | Ⅰ |
| 732 | 1-10-134 | 芦田川 | 堂々川 | 堂々川 | 神辺町 | 米道 | Ⅰ |
| 733 | 1-10-135 | 芦田川 | 堂々川 | 堂々川 | 神辺町 | 米道 | Ⅰ |
| 734 | 1-10-136 | 芦田川 | 高屋川 | 宗重川1 | 神辺町 | 米道 | Ⅰ |
| 735 | 1-10-137 | 芦田川 | 高屋川 | 西清水川 | 神辺町 | 握ヶ谷 | Ⅰ |
| 736 | 1-10-138 | 芦田川 | 高屋川 | 宗重川2 | 神辺町 | 城主山 | Ⅰ |
| 737 | 1-10-139 | 芦田川 | 高屋川 | 西宗重川 | 神辺町 | 鳴石 | Ⅰ |
| 738 | 1-10-140 | 芦田川 | 高屋川 | 宗重川3 | 神辺町 | 鳴石 | Ⅰ |
| 739 | 1-10-141 | 芦田川 | 高屋川 | 宮地川 | 神辺町 | 江木谷 | Ⅰ |
| 740 | 1-10-142 | 芦田川 | 高屋川 | 三谷川 | 神辺町 | 三谷 | Ⅰ |
| 741 | 1-10-143 | 芦田川 | 高屋川 | 小山川 | 神辺町 | 小山 | Ⅰ |
| 742 | 1-10-144 | 芦田川 | 新川 | 丁谷川 | 神辺町 | 丁 | Ⅰ |
| 743 | 1-10-145 | 芦田川 | 新川 | 長畦山川 | 神辺町 | 丁 | Ⅰ |
| 744 | 1-10-163 | 芦田川 | 箱田川 | 大坊川 | 神辺町 | 安光 | Ⅰ |
| 745 | 1-10-164 | 芦田川 | 箱田川 | 一対川 | 神辺町 | 大坊 | Ⅰ |
| 746 | 1-10-165 | 芦田川 | 箱田川 | 箱田川 | 神辺町 | 中組 | Ⅰ |
| 747 | 1-10-166 | 芦田川 | 箱田川 | 国地川 | 神辺町 | 国地 | Ⅰ |
| 748 | 1-10-167 | 芦田川 | 今信川 | 今信川 | 神辺町 | 木之内 | Ⅰ |
| 749 | 1-10-168 | 芦田川 | 今信川 | 今信川 | 神辺町 | 後ケ市 | Ⅱ |
| 750 | 1-10-169 | 芦田川 | 今信川 | 今信川 | 神辺町 | 上木之内 | Ⅱ |
| 751 | 1-10-170 | 芦田川 | 高屋川 | 古市川 | 神辺町 | 古市 | Ⅰ |
| 752 | 1-10-171 | 芦田川 | 高屋川 | 古市川 | 神辺町 | 古市 | Ⅰ |
| 753 | 1-10-172 | 芦田川 | 高屋川 | 名越川 | 神辺町 | 名越 | Ⅰ |
| 754 | 1-10-173 | 芦田川 | 高屋川 | 名越川 | 神辺町 | 名越 | Ⅰ |
| 755 | 1-10-174 | 芦田川 | 高屋川 | 名越川 | 神辺町 | 名越 | Ⅰ |
| 756 | 1-10-175 | 芦田川 | 高屋川 | 道城川 | 神辺町 | 足永 | Ⅰ |
| 757 | 1-10-176 | 芦田川 | 高屋川 | 道城川 | 神辺町 | 道城 | Ⅰ |
| 758 | 1-10-177 | 芦田川 | 高屋川 | 道城川 | 神辺町 | 道城 | Ⅰ |
| 759 | 1-10-178 | 芦田川 | 深水川 | 深水川 | 神辺町 | 深水 | Ⅰ |
| 760 | 1-10-179 | 芦田川 | 山田川 | 山田川 | 神辺町 | 山田 | Ⅰ |
| 761 | 1-10-180 | 芦田川 | 山田川 | 山田川 | 神辺町 | 山田 | Ⅰ |
| 762 | 1-10-181 | 芦田川 | 貝谷川 | 貝谷川 | 神辺町 | 藤森 | Ⅰ |
| 763 | 1-10-182 | 芦田川 | 堂々川 | 堂々川 | 神辺町 | 湯野 | Ⅰ |
| 764 | 1-10-184 | 芦田川 | 八尋川 | 八尋川 | 神辺町 | 山田 | Ⅱ |
| 765 | 1-10-186 | 芦田川 | 竹田川 | 竹田川 | 神辺町 | 川谷 | Ⅰ |

| | 県渓流番号 | 水系名 | 河川名 | 渓流名 | 町村 | 字名 | 危険渓流区分 |
|---|---|---|---|---|---|---|---|
| 766 | 1-10-187 | 芦田川 | 竹田川 | 上竹田川 | 神辺町 | 泰砂子 | Ⅰ |
| 767 | 1-10-188 | 芦田川 | 竹田川 | 正畑川 | 神辺町 | 正畑 | Ⅰ |
| 768 | 1-10-193 | 芦田川 | 竹田川 | 絵下川 | 神辺町 | 塔谷 | Ⅰ |
| 769 | 1-10-194 | 芦田川 | 竹田川 | 二重坂川 | 神辺町 | 二重坂 | Ⅰ |
| 770 | 1-10-195 | 芦田川 | 竹田川 | 狭間川 | 神辺町 | 狭間 | Ⅰ |
| 771 | 1-10-196 | 芦田川 | 竹田川 | 轟川 | 神辺町 | 轟 | Ⅰ |
| 772 | 1-10-197 | 芦田川 | 竹田川 | 鳥越川 | 神辺町 | 鳥越 | Ⅰ |
| 773 | 1-10-199 | 芦田川 | 清水川 | 清水川 | 神辺町 | 大倉 | Ⅱ |
| 774 | 1-10-200 | 芦田川 | 高屋川 | 宇根川 | 神辺町 | 宇根 | Ⅰ |
| 775 | 1-10-488 | 芦田川 | 六反田川 | 道上川 | 神辺町 | 道上 | Ⅰ |
| 776 | 1-10-489 | 芦田川 | 六反田川 | 後谷川 | 神辺町 | 後谷 | Ⅰ |
| 777 | 1-10-490 | 芦田川 | 今信川 | 木之内川 | 神辺町 | 木之内 | Ⅰ |
| 778 | 1-10-491 | 芦田川 | 箱田川 | 伊地川1 | 神辺町 | 伊地 | Ⅰ |
| 779 | 1-10-492 | 芦田川 | 箱田川 | 伊地川2 | 神辺町 | 伊地 | Ⅰ |
| 780 | 1-10-493 | 芦田川 | 箱田川 | 東中条川1 | 神辺町 | 東中条 | Ⅰ |
| 781 | 1-10-494 | 芦田川 | 箱田川 | 東中条川2 | 神辺町 | 東中条 | Ⅰ |
| 782 | 1-10-495 | 芦田川 | 箱田川 | 東中条川3 | 神辺町 | 東中条 | Ⅰ |
| 783 | 1-10-496 | 芦田川 | 高屋川 | 上三谷川 | 神辺町 | 上三谷 | Ⅰ |
| 784 | 1-10-497 | 芦田川 | 高屋川 | 平砂川 | 神辺町 | 平砂 | Ⅰ |
| 785 | 1-10-498 | 芦田川 | 高屋川 | 本湯野川 | 神辺町 | 本湯野 | 準 |
| 786 | 1-10-499 | 芦田川 | 高屋川 | 上滝山川 | 神辺町 | 上滝山 | Ⅰ |
| 787 | 1-10-500 | 芦田川 | 高屋川 | 上滝山川 | 神辺町 | 上滝山 | Ⅰ |
| 788 | 1-10-501 | 芦田川 | 高屋川 | 横路川 | 神辺町 | 横路 | Ⅰ |
| 789 | 1-10-502 | 芦田川 | 竹田川 | 仁伍川 | 神辺町 | 仁伍 | Ⅰ |
| 790 | 1-10-503 | 芦田川 | 竹田川 | 粟田川 | 神辺町 | 粟田 | Ⅰ |
| 791 | 1-10-504 | 芦田川 | 竹田川 | 鼓川 | 神辺町 | 鼓 | Ⅰ |
| 792 | 1-10-505 | 芦田川 | 竹田川 | 上竹田川 | 神辺町 | 上竹田 | Ⅰ |
| 793 | 1-10-506 | 芦田川 | 竹田川 | 内砂子川 | 神辺町 | 内砂子 | Ⅰ |
| 794 | 1-10-507 | 芦田川 | 竹田川 | 上竹田川 | 神辺町 | 泰砂子 | Ⅰ |
| 795 | 1-10-508 | 芦田川 | 竹田川 | 鳥越川 | 神辺町 | 梅谷 | Ⅰ |
| 796 | 1-10-509 | 芦田川 | 竹田川 | 流田川 | 神辺町 | 流田 | Ⅰ |
| 797 | 1-10-5132 | 芦田川 | 竹田川 | 轟川 | 神辺町 | 轟 | Ⅱ |
| 798 | 1-10-5133 | 芦田川 | 高屋川 | 岡下川 | 神辺町 | 岡 | Ⅰ |
| 799 | 1-10-5134 | 芦田川 | 高屋川 | 平野川 | 神辺町 | 平野 | Ⅰ |
| 800 | 1-10-5135 | 芦田川 | 高屋川 | 古城川 | 神辺町 | 古城 | Ⅰ |
| 801 | 1-10-5136 | 芦田川 | 高屋川 | 古城川 | 神辺町 | 古城下 | Ⅰ |
| 802 | 1-10-8406 | 芦田川 | 高屋川 | 丙谷川 | 神辺町 | 丙 | Ⅰ |
| 803 | 1-10-8408 | 芦田川 | 竹田川 | 轟川 | 神辺町 | 轟 | Ⅱ |
| 804 | 1-10-8411 | 芦田川 | 狭間川 | 小角谷川 | 神辺町 | 小角 | Ⅰ |
| 805 | 1-10-8412 | 芦田川 | 竹田川 | 八尋谷川 | 神辺町 | 八尋 | Ⅱ |
| 806 | 1-10-8413 | 芦田川 | 竹田川 | 和名木谷川 | 神辺町 | 和名木 | Ⅱ |
| 807 | 1-10-8415 | 芦田川 | 竹田川 | 鼓谷川 | 神辺町 | 鼓 | Ⅰ |
| 808 | 1-10-8416 | 芦田川 | 竹田川 | 内砂子川 | 神辺町 | 内砂子 | Ⅰ |
| 809 | 1-10-8417 | 芦田川 | 竹田川 | 泰砂子谷川 | 神辺町 | 泰砂子 | Ⅰ |
| 810 | 1-10-8419 | 芦田川 | 狭間川 | 梅谷谷川 | 神辺町 | 梅谷 | Ⅱ |
| 811 | 1-10-8394 | 芦田川 | 清水川 | 上御領谷川1 | 神辺町 | 上御領 | 準 |
| 812 | 1-10-8396 | 芦田川 | 清水川 | 奈良原谷川 | 神辺町 | 奈良原 | 準 |
| 813 | 1-10-8399 | 芦田川 | 清水川 | 上御領谷川2 | 神辺町 | 上御領 | 準 |
| 814 | 1-10-8400 | 芦田川 | 清水川 | 張田谷川 | 神辺町 | 張田 | 準 |
| 815 | 1-10-8401 | 芦田川 | 清水川 | 上御領谷川3 | 神辺町 | 上御領 | 準 |
| 816 | 1-10-8403 | 芦田川 | 清水川 | 上御領谷川5 | 神辺町 | 上御領 | 準 |
| 817 | 1-10-8409 | 芦田川 | 高屋川 | 平野谷川1 | 神辺町 | 平野 | 準 |
| 818 | 1-10-8410 | 芦田川 | 高屋川 | 平野谷川2 | 神辺町 | 平野 | 準 |
| 819 | 1-10-8418 | 芦田川 | 竹田川 | 下竹田谷川 | 神辺町 | 下竹田 | 準 |
| 820 | 1-10-8420 | 芦田川 | 狭間川 | 轟谷川 | 神辺町 | 轟 | 準 |
| 821 | 1-10-8395 | 芦田川 | 清水川 | 三反田谷川 | 神辺町 | 三反田 | Ⅱ |
| 822 | 1-10-8397 | 芦田川 | 清水川 | 堂砂子谷川1 | 神辺町 | 堂砂子 | Ⅱ |
| 823 | 1-10-5123 | 芦田川 | 箱田川 | 道々原川 | 神辺町 | 道々原 | Ⅱ |
| 824 | 1-10-5124 | 芦田川 | 高屋川 | 三谷川 | 神辺町 | 三谷 | Ⅱ |

| | 県渓流番号 | 水系名 | 河川名 | 渓流名 | 町村 | 字名 | 危険渓流区分 |
|---|---|---|---|---|---|---|---|
| 825 | 1-10-5125 | 芦田川 | 高屋川 | 平砂川 | 神辺町 | 平砂 | Ⅱ |
| 826 | 1-10-5126 | 芦田川 | 高屋川 | 三谷川3 | 神辺町 | 三谷 | Ⅱ |
| 827 | 1-10-5127 | 芦田川 | 高屋川 | 下三谷川 | 神辺町 | 下三谷 | Ⅱ |
| 828 | 1-10-5128 | 芦田川 | 箱田川 | 国地川1 | 神辺町 | 国地 | Ⅰ |
| 829 | 1-10-5129 | 芦田川 | 箱田川 | 国地川3 | 神辺町 | 国地 | Ⅱ |
| 830 | 1-10-5130 | 芦田川 | 高屋川 | 深水川 | 神辺町 | 深水 | Ⅱ |
| 831 | 1-10-8388 | 芦田川 | 今信川 | 高迫谷川 | 神辺町 | 高迫 | Ⅰ |
| 832 | 1-10-8389 | 芦田川 | 高屋川 | 友定谷川 | 神辺町 | 友定 | Ⅱ |
| 833 | 1-10-8390 | 芦田川 | 高屋川 | 栗元谷川1 | 神辺町 | 栗元 | Ⅱ |
| 834 | 1-10-8391 | 芦田川 | 高屋川 | 栗元谷川2 | 神辺町 | 栗元 | Ⅱ |
| 835 | 1-10-8392 | 芦田川 | 高屋川 | 栗元谷川3 | 神辺町 | 栗元 | Ⅱ |
| 836 | 1-10-8404 | 芦田川 | 貝谷川 | 藤森谷川 | 神辺町 | 藤森 | Ⅰ |

分類

「Ⅰ」保全人家5戸以上、または、保全人家5戸未満であっても官公署、学校、病院、駅、発電所等の場所に流入する渓流。

「Ⅱ」保全人家戸数が1戸以上5戸未満の場所に流入する渓流。

「準」土石流危険渓流に準ずる渓流。

現在保全人家戸数0戸であるが、今後住宅等の新築の可能性があると考えられる区域に流入する渓流。

## （5）地すべり危険箇所

土木管理課（2026年（令和8年）4月1日現在）

| 番号 | 整理番号 | 箇所名 | 河川名 | | | 位置 | |
|---|---|---|---|---|---|---|---|
| | | | 水系名 | 河川名 | 渓流名 | 町村 | 字 |
| 1 | 31 | 本郷 | 本郷川 | 本郷川 | | 本郷町 | 高田 |
| 2 | 32 | 小原 | 本郷川 | 本郷川 | | 本郷町 | 小原 |
| 3 | 33 | 御領 | 本郷川 | 本郷川 | | 本郷町 | 宇根・内田・土井 |
| 4 | 34 | 西山 | 羽原川 | 羽原川 | | 神村町 | 西山 |
| 5 | 35 | 柳津 | | | | 柳津町 | 遙坊寺 |
| 6 | 36 | 藤江 | 才戸川 | 才戸川 | | 藤江町 | 中組 |
| 7 | 39 | 黒瀬 | 山南川 | 山南川 | | 沼隈町 | 黒瀬 |
| 8 | 40 | 八尋 | 芦田川 | 高屋川 | | 神辺町 | 八尋・上御領 |
| 9 | 78 | 槙原 | 本郷川 | 本郷川 | | 本郷町 | 納屋 |
| 10 | 79 | 中横倉 | 山南川 | 山南川 | | 沼隈町 | 中横倉 |
| 11 | 80 | 鞆 | | | | 鞆町 | 後地 |

※地すべりが発生している、あるいは地すべりが発生する恐れがある区域のうち、河川、道路、公共建物、人家等に被害を与える恐れがある箇所

## （6）急傾斜地崩壊危険箇所（自然斜面）

土木管理課（2026年（令和8年）4月1日現在）

| | 箇所番号 | 箇所名 | 位置 | | | 地形 | | | 人家 |
|---|---|---|---|---|---|---|---|---|---|
| | | | | | | 延長m | 傾斜度 | 斜面高さ | |
| 1 | 5406 | 青葉台 | 青葉台 | 1丁目 | | 110 | 40 | 10 | 7 |
| 2 | 10700 | 長者ヶ原 | 赤坂町 | 赤坂 | 長者ヶ原 | 170 | 50 | 30 | 1 |
| 3 | 10714 | 鈴谷 | 赤坂町 | 赤坂 | 鈴谷 | 150 | 60 | 40 | 1 |
| 4 | 10716 | 道上 | 赤坂町 | 早戸 | 道上 | 80 | 55 | 20 | 1 |
| 5 | 10904 | 赤坂町 | 赤坂町 | | | 60 | 40 | 20 | 1 |
| 6 | 10905 | 赤坂町 | 赤坂町 | | | 60 | 50 | 30 | 1 |
| 7 | 10935 | 赤坂町 | 赤坂町 | | | 100 | 60 | 40 | 1 |
| 8 | 10936 | 赤坂町 | 赤坂町 | | | 100 | 50 | 40 | 2 |
| 9 | 2009 | 長者ヶ原 | 赤坂町 | 赤坂 | 長者ヶ原 | 10 | 35 | 20 | |
| 10 | 2010 | 長者ヶ原 | 赤坂町 | 赤坂 | 長者ヶ原 | 190 | 30 | 20 | |
| 11 | 2011 | 長者ヶ原 | 赤坂町 | 赤坂 | 長者ヶ原 | 220 | 40 | 30 | |
| 12 | 2122 | 江木 | 赤坂町 | 早戸 | 江木 | 100 | 30 | 30 | |
| 13 | 2163 | 長者ヶ原 | 赤坂町 | 赤坂 | 長者ヶ原 | 100 | 30 | 20 | |
| 14 | 2164 | 長者ヶ原 | 赤坂町 | 赤坂 | 長者ヶ原 | 140 | 35 | 30 | |
| 15 | 2174 | 赤坂 | 赤坂町 | 赤坂 | | 120 | 30 | 20 | |
| 16 | 2175 | 鈴谷 | 赤坂町 | 赤坂 | 鈴谷 | 110 | 30 | 20 | |
| 17 | 2176 | 鈴谷 | 赤坂町 | 赤坂 | 鈴谷 | 120 | 30 | 30 | |
| 18 | 2177 | 鈴谷 | 赤坂町 | 赤坂 | 鈴谷 | 220 | 30 | 30 | |
| 19 | 2180 | 加屋平 | 赤坂町 | 赤坂 | 加屋平 | 140 | 30 | 30 | |
| 20 | 2248 | 道上 | 赤坂町 | 早戸 | 道上 | 150 | 30 | 30 | |
| 21 | 2659 | 長者原 | 赤坂町 | 赤坂 | 長者原 | 250 | 50 | 9 | 4 |
| 22 | 2669 | 加屋平 | 赤坂町 | 赤坂 | 加屋平 | 100 | 35 | 10 | 4 |
| 23 | 2670 | 蓮花寺 | 赤坂町 | 早戸 | 蓮花寺 | 50 | 55 | 9 | 4 |
| 24 | 2799 | 赤坂町 | 赤坂町 | | | 100 | 50 | 30 | 4 |
| 25 | 3503 | 正明寺 | 赤坂町 | | 正明寺 | 300 | 30 | 5 | 19 |
| 26 | 3504 | 正田B | 赤坂町 | | 正田 | 120 | 35 | 8 | 7 |
| 27 | 3505 | 鹿田 | 赤坂町 | | 鹿田 | 300 | 60 | 5 | 24 |
| 28 | 3506 | 坊坂A | 赤坂町 | | 坊坂 | 30 | 45 | 6 | 1 |
| 29 | 3509 | 道上 | 赤坂町 | 早戸 | 道上 | 250 | 45 | 10 | 9 |
| 30 | 3681 | 長者ヶ原 | 赤坂町 | 長者ヶ原 | | 80 | 50 | 20 | 1 |
| 31 | 3747 | 一番組 | 赤坂町 | 一番組 | | 200 | 50 | 30 | 17 |
| 32 | 3748 | 赤坂 | 赤坂町 | 赤坂 | | 500 | 50 | 20 | 31 |
| 33 | 3749 | 赤坂 | 赤坂町 | 赤坂 | | 300 | 50 | 40 | 11 |
| 34 | 3750 | 赤坂 | 赤坂町 | 赤坂 | | 200 | 50 | 20 | |
| 35 | 3751 | 赤坂 | 赤坂町 | 赤坂 | | 200 | 50 | 30 | |
| 36 | 3752 | 加屋平 | 赤坂町 | 加屋平 | | 300 | 60 | 40 | 6 |
| 37 | 5229 | 坊迫B | 赤坂町 | 早戸 | 坊坂 | 130 | 55 | 6 | 3 |
| 38 | 5230 | 岡田 | 赤坂町 | 早戸 | 岡田 | 95 | 50 | 6 | 2 |
| 39 | 6742 | 中組 | 赤坂町 | 赤坂 | 中組 | 90 | 50 | 60 | 0 |
| 40 | 6783 | 青木 | 赤坂町 | 早戸 | 青木 | 90 | 60 | 6 | 5 |
| 41 | 10676 | 東才町 | 芦田町 | 福田 | 東才町 | 140 | 50 | 25 | 3 |
| 42 | 10681 | 久田谷 | 芦田町 | 下有地 | 久田谷 | 160 | 60 | 80 | 1 |
| 43 | 10682 | 久田谷 | 芦田町 | 下有地 | 久田谷 | 210 | 60 | 50 | 2 |
| 44 | 10683 | 中村 | 芦田町 | 上有地 | 中村 | 150 | 50 | 60 | 1 |
| 45 | 10684 | 堀町 | 芦田町 | 上有地 | 堀町 | 150 | 40 | 60 | 1 |
| 46 | 10685 | 堀町 | 芦田町 | 上有地 | 堀町 | 140 | 40 | 50 | 1 |
| 47 | 10686 | 山方 | 芦田町 | 下有地 | 山方 | 110 | 50 | 50 | 3 |
| 48 | 10687 | 中柞麿 | 芦田町 | 柞麿 | 中柞麿 | 45 | 45 | 20 | 1 |
| 49 | 10688 | 迫谷 | 芦田町 | 柞麿 | 迫谷 | 150 | 40 | 15 | 1 |
| 50 | 10689 | 垰 | 芦田町 | 柞麿 | 垰 | 90 | 55 | 30 | 1 |
| 51 | 10865 | 久田谷A | 芦田町 | 下有地 | | 150 | 60 | 10 | 3 |
| 52 | 10866 | 下本郷 | 芦田町 | 上有地 | | 120 | 70 | 8 | 4 |
| 53 | 10867 | 横内 | 芦田町 | 上有地 | | 100 | 60 | 15 | 2 |
| 54 | 10868 | 土壁 | 芦田町 | 柞磨 | | 240 | 70 | 9 | 4 |
| 55 | 10875 | 芦田町西才町 | 芦田町 | 西才町 | | 80 | 45 | 8 | 1 |

| | 箇所番号 | 箇所名 | 位置 | | | 地形 | | | 人家 |
|---|---|---|---|---|---|---|---|---|---|
| | | | | | | 延長m | 傾斜度 | 斜面高さ | |
| 56 | 10907 | 芦田町市原 | 芦田町 | 市原 | | 50 | 40 | 16 | 1 |
| 57 | 10908 | 芦田町市原 | 芦田町 | 市原 | | 70 | 60 | 8 | 1 |
| 58 | 10909 | 福田別所 | 芦田町 | 別所 | | 40 | 40 | 7 | 1 |
| 59 | 10910 | 下東之面 | 芦田町 | 下東之面 | | 50 | 45 | 5 | 1 |
| 60 | 1978 | 坊原 | 芦田町 | 柞磨 | 坊原 | 130 | 40 | 40 | |
| 61 | 1979 | 坊原 | 芦田町 | 柞磨 | 坊原 | 200 | 40 | 30 | |
| 62 | 1980 | 坊原 | 芦田町 | 柞磨 | 坊原 | 10 | 40 | 50 | |
| 63 | 1981 | 湯舟 | 芦田町 | 柞磨 | 湯舟 | 120 | 40 | 40 | |
| 64 | 1982 | 湯舟 | 芦田町 | 柞磨 | 湯舟 | 220 | 30 | 10 | |
| 65 | 1983 | 湯舟 | 芦田町 | 柞磨 | 湯舟 | 330 | 30 | 20 | |
| 66 | 1984 | 湯舟 | 芦田町 | 柞磨 | 湯舟 | 350 | 35 | 30 | |
| 67 | 1985 | 迫谷 | 芦田町 | 柞磨 | 迫谷 | 110 | 40 | 40 | |
| 68 | 1986 | 下柞磨 | 芦田町 | 柞磨 | 下柞磨 | 290 | 45 | 40 | |
| 69 | 1987 | 下柞磨 | 芦田町 | 柞磨 | 下柞磨 | 160 | 30 | 30 | |
| 70 | 1988 | 土壁 | 芦田町 | 柞磨 | 土壁 | 230 | 35 | 30 | |
| 71 | 1989 | 土壁 | 芦田町 | 柞磨 | 土壁 | 130 | 35 | 30 | |
| 72 | 1990 | 土壁 | 芦田町 | 柞磨 | 土壁 | 170 | 30 | 20 | |
| 73 | 1991 | 中柞磨 | 芦田町 | 柞磨 | 中柞磨 | 180 | 35 | 20 | |
| 74 | 1992 | 峠 | 芦田町 | 柞磨 | 峠 | 450 | 35 | 30 | |
| 75 | 1993 | 峠 | 芦田町 | 柞磨 | 峠 | 100 | 40 | 20 | |
| 76 | 1994 | 久田谷 | 芦田町 | 下有地 | 久田谷 | 200 | 30 | 20 | |
| 77 | 1995 | 久田谷 | 芦田町 | 下有地 | 久田谷 | 220 | 30 | 30 | |
| 78 | 1996 | 中村 | 芦田町 | 上有地 | 中村 | 10 | 35 | 30 | |
| 79 | 1997 | 中村 | 芦田町 | 上有地 | 中村 | 150 | 40 | 50 | |
| 80 | 1998 | 末元 | 芦田町 | 上有地 | 末元 | 150 | 30 | 30 | |
| 81 | 1999 | 末元 | 芦田町 | 上有地 | 末元 | 380 | 30 | 30 | |
| 82 | 2000 | 上三斗木 | 芦田町 | 上有地 | 上三斗木 | 120 | 40 | 40 | |
| 83 | 2001 | 上三斗木 | 芦田町 | 上有地 | 上三斗木 | 150 | 45 | 40 | |
| 84 | 2002 | 上三斗木 | 芦田町 | 上有地 | 上三斗木 | 180 | 30 | 20 | |
| 85 | 2003 | 大谷 | 芦田町 | 上有地 | 大谷 | 240 | 30 | 10 | |
| 86 | 2004 | 大谷 | 芦田町 | 上有地 | 大谷 | 100 | 40 | 50 | |
| 87 | 2005 | 大谷池 | 芦田町 | 下有地 | | 250 | 40 | 40 | |
| 88 | 2006 | 下有地 | 芦田町 | 下有地 | | 150 | 40 | 40 | |
| 89 | 2007 | 別所 | 芦田町 | 福田 | 別所 | 120 | 35 | 40 | |
| 90 | 2008 | 市原 | 芦田町 | 福田 | 市原 | 160 | 30 | 20 | |
| 91 | 2226 | 東才町 | 芦田町 | 福田 | 東才町 | 180 | 40 | 20 | |
| 92 | 2234 | 久田谷 | 芦田町 | 下有地 | 久田谷 | 180 | 30 | 10 | |
| 93 | 2235 | 堀町 | 芦田町 | 上有地 | 堀町 | 110 | 30 | 10 | |
| 94 | 2236 | 上三斗木 | 芦田町 | 上有地 | 上三斗木 | 170 | 35 | 30 | |
| 95 | 2237 | 大谷 | 芦田町 | 上有地 | 大谷 | 10 | 35 | 30 | |
| 96 | 2238 | 横内 | 芦田町 | 上有地 | 横内 | 150 | 35 | 30 | |
| 97 | 2239 | 別所 | 芦田町 | 福田 | 別所 | 100 | 30 | 20 | |
| 98 | 2678 | 下割石 | 芦田町 | 福田 | | 80 | 76 | 15 | 3 |
| 99 | 2679 | 中郡B | 芦田町 | 柞磨 | | 200 | 60 | 12 | 3 |
| 100 | 2734 | 上福田寺 | 芦田町 | 福田 | 上福田寺 | 60 | 60 | 7 | 2 |
| 101 | 2735 | 西才町 | 芦田町 | 西才町 | | 50 | 45 | 8 | 2 |
| 102 | 3571 | 才町 | 芦田町 | 福田 | | 250 | 70 | 8 | 6 |
| 103 | 3572 | 割石A | 芦田町 | 福田 | | 160 | 40 | 6 | 6 |
| 104 | 3573 | 割石B | 芦田町 | 福田 | | 130 | 70 | 8 | 5 |
| 105 | 3574 | 上福田地A | 芦田町 | 福田 | | 150 | 70 | 6 | 7 |
| 106 | 3575 | 上福田地B | 芦田町 | 福田 | | 150 | 80 | 15 | 6 |
| 107 | 3577 | 市原 | 芦田町 | 福田 | | 150 | 50 | 5 | 5 |
| 108 | 3578 | 別所A | 芦田町 | 福田 | | 240 | 70 | 7 | 5 |
| 109 | 3583 | 久田谷B | 芦田町 | 下有地 | | 370 | 70 | 10 | 10 |
| 110 | 3585 | 上本郷A | 芦田町 | 上有地 | | 350 | 70 | 15 | 13 |
| 111 | 3587 | 本郷下 | 芦田町 | 上有地 | | 150 | 50 | 8 | 6 |
| 112 | 3588 | 中村A | 芦田町 | 上有地 | | 140 | 50 | 12 | 6 |

| | 箇所番号 | 箇所名 | 位置 | | | 地形 | | | 人家 |
|---|---|---|---|---|---|---|---|---|---|
| | | | | | | 延長m | 傾斜度 | 斜面高さ | |
| 113 | 3592 | 末本C | 芦田町 | 上有地 | | 90 | 70 | 18 | 3 |
| 114 | 3593 | 末本D | 芦田町 | 上有地 | | 300 | 50 | 10 | 8 |
| 115 | 3594 | 大谷 | 芦田町 | 上有地 | | 100 | 60 | 30 | 5 |
| 116 | 3597 | 下谷 | 芦田町 | 柞磨 | | 240 | 70 | 15 | 8 |
| 117 | 3598 | 中郡A | 芦田町 | 柞磨 | | 180 | 80 | 6 | 4 |
| 118 | 3599 | 迫谷 | 芦田町 | 柞磨 | | 260 | 50 | 10 | 5 |
| 119 | 3600 | 上柞磨 | 芦田町 | 柞磨 | | 360 | 70 | 10 | 9 |
| 120 | 3601 | 峠 | 芦田町 | 柞磨 | | 150 | 65 | 20 | 5 |
| 121 | 3655 | 柞磨 | 芦田町 | | | 170 | 45 | 8 | 6 |
| 122 | 3683 | 下東之面 | 芦田町 | 下東之面 | | 200 | 55 | 7 | 5 |
| 123 | 5206 | 下有地 | 芦田町 | 下有地 | | 110 | 62 | 5 | 2 |
| 124 | 5207 | 柞磨 | 芦田町 | 柞磨 | | 110 | 70 | 5 | 2 |
| 125 | 5208 | 柞磨 | 芦田町 | 柞磨 | | 80 | 68 | 10 | 1 |
| 126 | 5209 | 三斗 | 芦田町 | 三斗 | | 110 | 58 | 7 | 1 |
| 127 | 5210 | 市原 | 芦田町 | 市原 | | 90 | 45 | 10 | 4 |
| 128 | 5235 | 別所B | 芦田町 | 福田 | | 80 | 70 | 15 | 2 |
| 129 | 5236 | 久田谷下B | 芦田町 | 下有地 | | 140 | 70 | 10 | 3 |
| 130 | 5237 | 久田谷下B | 芦田町 | 下有地 | | 100 | 70 | 10 | 3 |
| 131 | 5238 | 中村B | 芦田町 | 上有地 | | 300 | 60 | 15 | 4 |
| 132 | 5239 | 未元A | 芦田町 | 上有地 | | 100 | 60 | 12 | 2 |
| 133 | 5240 | 未元B | 芦田町 | 上有地 | | 280 | 60 | 8 | 2 |
| 134 | 5246 | 本郷 | 芦田町 | 上本郷 | | 100 | 55 | 10 | 2 |
| 135 | 5396 | 上有地 | 芦田町 | 上有地 | | 100 | 70 | 15 | 6 |
| 136 | 5397 | 下割石 | 芦田町 | 下割石 | | 60 | 50 | 15 | 5 |
| 137 | 5407 | 伊勢丘 | 伊勢丘 | 6丁目 | | 250 | 35 | 20 | 45 |
| 138 | 10710 | 今津 | 今津町 | | | 100 | 50 | 20 | 1 |
| 139 | 3609 | 今津中 | 今津町 | | 中 | 100 | 50 | 9 | 6 |
| 140 | 3718 | 長波 | 今津町 | 長波 | | 120 | 40 | 20 | 13 |
| 141 | 3719 | 長波 | 今津町 | 長波 | | 90 | 45 | 15 | 9 |
| 142 | 6741 | 今津 | 今津町 | | | 160 | 60 | 20 | 8 |
| 143 | 6884 | 今津西 | 今津町 | | 西 | 70 | 65 | 6 | 14 |
| 144 | 10847 | 入双2 | 内海町 | 入双 | | 100 | 40 | 20 | 1 |
| 145 | 10848 | 賽ノ神 | 内海町 | 賽ノ神 | | 110 | 70 | 10 | 1 |
| 146 | 10849 | 小番川原 | 内海町 | 小番川原 | | 100 | 45 | 20 | 2 |
| 147 | 10850 | 平 | 内海町 | 平 | | 130 | 45 | 20 | 1 |
| 148 | 10851 | 大畑2 | 内海町 | 大畑 | | 150 | 50 | 20 | 2 |
| 149 | 10852 | 大浦 | 内海町 | 大浦 | | 90 | 30 | 10 | 1 |
| 150 | 10853 | 寺山 | 内海町 | 寺山 | | 120 | 40 | 15 | 3 |
| 151 | 10854 | 馬場崎 | 内海町 | 馬場崎 | | 50 | 50 | 10 | 3 |
| 152 | 10855 | 番川原 | 内海町 | 番川原 | | 220 | 60 | 20 | 1 |
| 153 | 2604 | 新道 | 内海町 | 新道 | | 150 | 30 | 20 | |
| 154 | 2605 | 横引 | 内海町 | 横引 | | 100 | 30 | 20 | |
| 155 | 2606 | 岩谷 | 内海町 | 岩谷 | | 110 | 30 | 30 | |
| 156 | 2607 | 岩谷 | 内海町 | 岩谷 | | 10 | 30 | 20 | |
| 157 | 2608 | 岩谷 | 内海町 | 岩谷 | | 10 | 30 | 40 | |
| 158 | 2609 | 大浜 | 内海町 | 大浜 | | 130 | 30 | 20 | |
| 159 | 2610 | 大浜 | 内海町 | 大浜 | | 180 | 30 | 30 | |
| 160 | 2611 | 釜戸 | 内海町 | 釜戸 | | 180 | 30 | 30 | |
| 161 | 2612 | 己ノ浜 | 内海町 | 己ノ浜 | | 100 | 30 | 30 | |
| 162 | 2613 | グイビ | 内海町 | グイビ | | 120 | 30 | 30 | |
| 163 | 2614 | 地蔵鼻 | 内海町 | 地蔵鼻 | | 180 | 30 | 30 | |
| 164 | 2615 | 小入僧 | 内海町 | 小入僧 | | 80 | 30 | 20 | |
| 165 | 2616 | 天満 | 内海町 | 天満 | | 110 | 30 | 20 | |
| 166 | 2617 | 大浦 | 内海町 | 大浦 | | 10 | 30 | 30 | |
| 167 | 2618 | 釜谷 | 内海町 | 釜谷 | | 350 | 30 | 20 | |
| 168 | 2619 | 釜谷 | 内海町 | 釜谷 | | 220 | 30 | 30 | |
| 169 | 2620 | 釜谷 | 内海町 | 釜谷 | | 230 | 30 | 20 | |

| | 箇所番号 | 箇所名 | 位置 | | | 地形 | | | 人家 |
|---|---|---|---|---|---|---|---|---|---|
| | | | | | | 延長m | 傾斜度 | 斜面高さ | |
| 170 | 2621 | 小用地 | 内海町 | 小用地 | | 140 | 30 | 30 | |
| 171 | 2622 | 小畑 | 内海町 | 小畑 | | 120 | 30 | 20 | |
| 172 | 2623 | 大畑 | 内海町 | 大畑 | | 130 | 30 | 20 | |
| 173 | 2624 | 新涯 | 内海町 | 新涯 | | 90 | 30 | 20 | |
| 174 | 2625 | 新涯 | 内海町 | 新涯 | | 130 | 30 | 30 | |
| 175 | 2626 | 寺山 | 内海町 | 寺山 | | 160 | 30 | 30 | |
| 176 | 2627 | 寺山 | 内海町 | 寺山 | | 160 | 30 | 30 | |
| 177 | 2628 | 寺山 | 内海町 | 寺山 | | 0 | 30 | 20 | |
| 178 | 2629 | 明神 | 内海町 | 明神 | | 150 | 35 | 30 | |
| 179 | 2876 | 内浦 | 内海町 | 内浦 | | 50 | 45 | 8 | 2 |
| 180 | 2877 | 曽根 | 内海町 | 曽根 | | 100 | 45 | 15 | 4 |
| 181 | 2878 | 幸崎 | 内海町 | 幸崎 | | 35 | 55 | 10 | 2 |
| 182 | 2879 | 入双 | 内海町 | 入双 | | 30 | 40 | 8 | 2 |
| 183 | 3845 | 入双 | 内海町 | 入双 | | 360 | 46 | 15 | 28 |
| 184 | 3846 | 家廻 | 内海町 | 家廻 | | 165 | 50 | 10 | 8 |
| 185 | 3847 | 奥上 | 内海町 | 奥上 | | 120 | 45 | 10 | 7 |
| 186 | 3848 | 江ノ口 | 内海町 | 石堂 | | 120 | 60 | 10 | 21 |
| 187 | 3849 | 箱崎 | 内海町 | 箱崎 | | 185 | 46 | 13 | 9 |
| 188 | 3850 | 内浦 | 内海町 | 内浦 | | 210 | 55 | 15 | 8 |
| 189 | 3851 | 寺山 | 内海町 | 寺山 | | 80 | 40 | 7 | 5 |
| 190 | 3852 | 天神 | 内海町 | 天神 | | 120 | 46 | 20 | 6 |
| 191 | 3853 | 小箱 | 内海町 | 小箱 | | 63 | 45 | 10 | 5 |
| 192 | 3854 | 餅草 | 内海町 | 餅草 | | 120 | 47 | 10 | 7 |
| 193 | 3855 | 江良 | 内海町 | 江良 | | 180 | 45 | 11 | 5 |
| 194 | 3856 | 立畑 | 内海町 | 立畑 | | 80 | 35 | 7 | 7 |
| 195 | 3857 | 古屋 | 内海町 | 古屋 | | 210 | 35 | 7 | 7 |
| 196 | 3859 | 江良 | 内海町 | 江良 | | 110 | 50 | 5 | 5 |
| 197 | 3860 | 江ノ口 | 内海町 | 石堂 | | 90 | 55 | 9 | 8 |
| 198 | 3861 | 志垣 | 内海町 | 志垣 | | 120 | 45 | 15 | 6 |
| 199 | 3862 | 釜屋 | 内海町 | 釜屋 | | 90 | 45 | 13 | 5 |
| 200 | 6779 | 天満 | 内海町 | 天満 | | 120 | 45 | 30 | 5 |
| 201 | 6780 | 箱崎2 | 内海町 | 箱崎 | | 130 | 30 | 15 | 5 |
| 202 | 6781 | 岩谷 | 内海町 | 岩谷 | | 90 | 70 | 15 | 1 |
| 203 | 6891 | 新涯 | 内海町 | 新涯 | | 200 | 40 | 8 | 5 |
| 204 | 10665 | 百谷 | 駅家町 | 服部永谷 | 百谷 | 60 | 50 | 80 | 1 |
| 205 | 10666 | 百谷 | 駅家町 | 服部永谷 | 百谷 | 90 | 50 | 50 | 3 |
| 206 | 10667 | 本郷上 | 駅家町 | 服部本郷 | 本郷上 | 70 | 50 | 60 | 1 |
| 207 | 10668 | 本郷下 | 駅家町 | 服部本郷 | 本郷下 | 90 | 50 | 50 | 4 |
| 208 | 10669 | 中組 | 駅家町 | 雨木 | 中組 | 90 | 50 | 60 | 1 |
| 209 | 10670 | 門前 | 駅家町 | 助元 | 門前 | 100 | 60 | 50 | 1 |
| 210 | 10671 | 市場 | 駅家町 | 服部永谷 | 市場 | 90 | 60 | 25 | 1 |
| 211 | 10672 | 助元 | 駅家町 | 助元 | | 200 | 45 | 20 | 1 |
| 212 | 10673 | 琴森 | 駅家町 | 服部永谷 | 琴森 | 150 | 60 | 50 | 2 |
| 213 | 10674 | 琴森 | 駅家町 | 服部永谷 | 琴森 | 120 | 40 | 50 | 1 |
| 214 | 10675 | 大迫 | 駅家町 | 新山 | 大迫 | 90 | 50 | 25 | 2 |
| 215 | 10678 | 東中 | 駅家町 | 法成寺 | 東中 | 70 | 35 | 15 | 1 |
| 216 | 10679 | 東谷 | 駅家町 | 新山 | 東谷 | 50 | 50 | 20 | 1 |
| 217 | 10680 | 東谷 | 駅家町 | 新山 | 東谷 | 40 | 40 | 15 | 1 |
| 218 | 10695 | 本谷 | 駅家町 | 向永谷 | 本谷 | 150 | 45 | 30 | 2 |
| 219 | 10696 | 大橋 | 駅家町 | 大橋 | | 200 | 40 | 30 | 4 |
| 220 | 10697 | 今岡 | 駅家町 | 今岡 | | 120 | 40 | 50 | 1 |
| 221 | 10862 | 明字 | 駅家町 | 服部永谷 | | 180 | 45 | 20 | 4 |
| 222 | 10863 | 下組 | 駅家町 | 丙木 | | 160 | 30 | 10 | 4 |
| 223 | 10864 | 池の内 | 駅家町 | 中島 | | 80 | 40 | 8 | 4 |
| 224 | 10889 | 雨木 | 駅家町 | 雨木 | | 30 | 40 | 10 | 1 |
| 225 | 10890 | 下組 | 駅家町 | 下組 | | 40 | 60 | 8 | 1 |
| 226 | 10891 | 服部本郷 | 駅家町 | 服部本郷 | | 40 | 60 | 10 | 1 |

| | 箇所番号 | 箇所名 | 位置 | | | 地形 | | | 人家 |
|---|---|---|---|---|---|---|---|---|---|
| | | | | | | 延長m | 傾斜度 | 斜面高さ | |
| 227 | 10893 | 雨木 | 駅家町 | 雨木 | | 40 | 50 | 10 | 1 |
| 228 | 10897 | 助元 | 駅家町 | 助元 | | 40 | 60 | 15 | 1 |
| 229 | 10898 | 本永谷 | 駅家町 | 本永谷 | | 30 | 40 | 7 | 1 |
| 230 | 10906 | 本谷 | 駅家町 | 本谷 | | 80 | 60 | 20 | 1 |
| 231 | 10911 | 今岡 | 駅家町 | | | 60 | 30 | 10 | 1 |
| 232 | 10922 | 横谷 | 駅家町 | | | 50 | 50 | 40 | 1 |
| 233 | 1872 | 服部本郷 | 駅家町 | 服部本郷 | | 280 | 30 | 20 | |
| 234 | 1875 | 服部本郷 | 駅家町 | 服部本郷 | | 150 | 45 | 30 | |
| 235 | 1894 | 服部永谷 | 駅家町 | 服部永谷 | | 170 | 40 | 30 | |
| 236 | 1895 | 石鎚神社 | 駅家町 | 石鎚神社 | | 100 | 40 | 20 | |
| 237 | 1896 | 服部本郷 | 駅家町 | 服部本郷 | | 110 | 35 | 20 | |
| 238 | 1902 | 明字 | 駅家町 | 服部永谷 | 明字 | 120 | 40 | 40 | |
| 239 | 1903 | 服部本郷 | 駅家町 | 服部本郷 | | 20 | 45 | 40 | |
| 240 | 1904 | 服部本郷 | 駅家町 | 服部本郷 | | 20 | 40 | 30 | |
| 241 | 1905 | 服部本郷 | 駅家町 | 服部本郷 | | 220 | 35 | 30 | |
| 242 | 1906 | 服部本郷 | 駅家町 | 服部本郷 | | 20 | 40 | 40 | |
| 243 | 1907 | 服部本郷 | 駅家町 | 服部本郷 | | 150 | 35 | 30 | |
| 244 | 1908 | 服部本郷 | 駅家町 | 服部本郷 | | 150 | 50 | 60 | |
| 245 | 1909 | 服部本郷 | 駅家町 | 服部本郷 | | 100 | 40 | 40 | |
| 246 | 1910 | 服部本郷 | 駅家町 | 服部本郷 | | 150 | 35 | 20 | |
| 247 | 1911 | 本郷中 | 駅家町 | 服部本郷 | 本郷中 | 100 | 30 | 10 | |
| 248 | 1912 | 本郷中 | 駅家町 | 服部本郷 | 本郷中 | 10 | 45 | 40 | |
| 249 | 1913 | 本郷下 | 駅家町 | 服部本郷 | 本郷下 | 450 | 35 | 20 | |
| 250 | 1914 | 本郷下 | 駅家町 | 服部本郷 | 本郷下 | 170 | 30 | 10 | |
| 251 | 1915 | 上組 | 駅家町 | 雨木 | 上組 | 20 | 30 | 10 | |
| 252 | 1916 | 上組 | 駅家町 | 雨木 | 上組 | 190 | 30 | 10 | |
| 253 | 1917 | 中組 | 駅家町 | 雨木 | 中組 | 10 | 40 | 20 | |
| 254 | 1918 | 下組 | 駅家町 | 雨木 | 下組 | 110 | 35 | 30 | |
| 255 | 1919 | 下組 | 駅家町 | 雨木 | 下組 | 80 | 50 | 40 | |
| 256 | 1920 | 下組 | 駅家町 | 雨木 | 下組 | 130 | 40 | 30 | |
| 257 | 1921 | 中組 | 駅家町 | 雨木 | 中組 | 100 | 35 | 20 | |
| 258 | 1922 | 中組 | 駅家町 | 雨木 | 中組 | 10 | 35 | 10 | |
| 259 | 1923 | 中組 | 駅家町 | 雨木 | 中組 | 10 | 30 | 20 | |
| 260 | 1924 | 中組 | 駅家町 | 雨木 | 中組 | 30 | 35 | 10 | |
| 261 | 1925 | 中組 | 駅家町 | 雨木 | 中組 | 120 | 40 | 20 | |
| 262 | 1926 | 中組 | 駅家町 | 雨木 | 中組 | 20 | 30 | 20 | |
| 263 | 1927 | 中組 | 駅家町 | 雨木 | 中組 | 40 | 35 | 20 | |
| 264 | 1928 | 下組 | 駅家町 | 雨木 | 下組 | 120 | 35 | 20 | |
| 265 | 1929 | 正覚寺 | 駅家町 | 雨木 | | 100 | 40 | 40 | |
| 266 | 1930 | 雨木奥池 | 駅家町 | 雨木 | | 170 | 35 | 20 | |
| 267 | 1931 | 中組 | 駅家町 | 雨木 | 中組 | 10 | 35 | 20 | |
| 268 | 1932 | 中組 | 駅家町 | 雨木 | 中組 | 120 | 30 | 20 | |
| 269 | 1933 | 仲間 | 駅家町 | 助元 | 仲間 | 140 | 50 | 40 | |
| 270 | 1934 | 仲間 | 駅家町 | 助元 | 仲間 | 150 | 40 | 30 | |
| 271 | 1935 | 仲間 | 駅家町 | 助元 | 仲間 | 180 | 40 | 20 | |
| 272 | 1936 | 新造 | 駅家町 | 助元 | 新造 | 110 | 35 | 30 | |
| 273 | 1937 | 新造 | 駅家町 | 助元 | 新造 | 170 | 35 | 30 | |
| 274 | 1938 | 新造 | 駅家町 | 助元 | 新造 | 130 | 40 | 30 | |
| 275 | 1939 | 助元 | 駅家町 | 助元 | | 160 | 30 | 20 | |
| 276 | 1940 | 助元 | 駅家町 | 助元 | | 230 | 40 | 40 | |
| 277 | 1941 | 助元 | 駅家町 | 助元 | | 10 | 35 | 30 | |
| 278 | 1942 | 助元 | 駅家町 | 助元 | | 110 | 40 | 30 | |
| 279 | 1943 | 服部本郷 | 駅家町 | 服部本郷 | | 120 | 40 | 30 | |
| 280 | 1944 | 門前 | 駅家町 | 助元 | 門前 | 140 | 30 | 10 | |
| 281 | 1945 | 門前 | 駅家町 | 助元 | 門前 | 150 | 35 | 20 | |
| 282 | 1946 | 門前 | 駅家町 | 助元 | 門前 | 150 | 40 | 30 | |
| 283 | 1947 | 服部永谷 | 駅家町 | 服部永谷 | | 220 | 35 | 20 | |

| | 箇所番号 | 箇所名 | 位置 | | | 地形 | | | 人家 |
|---|---|---|---|---|---|---|---|---|---|
| | | | | | | 延長m | 傾斜度 | 斜面高さ | |
| 284 | 1948 | 服部永谷 | 駅家町 | 服部永谷 | | 230 | 35 | 30 | |
| 285 | 1949 | 市場 | 駅家町 | 服部永谷 | 市場 | 180 | 35 | 30 | |
| 286 | 1950 | 市場 | 駅家町 | 服部永谷 | 市場 | 150 | 45 | 40 | |
| 287 | 1951 | 大山神社 | 駅家町 | 服部永谷 | | 120 | 35 | 20 | |
| 288 | 1952 | 荒神社 | 駅家町 | 服部永谷 | | 120 | 35 | 20 | |
| 289 | 1953 | 新山 | 駅家町 | 新山 | | 100 | 40 | 30 | |
| 290 | 1954 | 明字 | 駅家町 | 服部永谷 | 明字 | 170 | 40 | 20 | |
| 291 | 1955 | 明字 | 駅家町 | 服部永谷 | 明字 | 160 | 35 | 20 | |
| 292 | 1956 | 明字 | 駅家町 | 服部永谷 | 明字 | 120 | 35 | 30 | |
| 293 | 1957 | 服部永谷 | 駅家町 | 服部永谷 | | 10 | 30 | 20 | |
| 294 | 1958 | 服部永谷 | 駅家町 | 服部永谷 | | 120 | 30 | 20 | |
| 295 | 1959 | 砂池 | 駅家町 | 服部永谷 | | 120 | 30 | 10 | |
| 296 | 1960 | 本永谷 | 駅家町 | 服部永谷 | 本永谷 | 160 | 40 | 30 | |
| 297 | 1961 | 服部永谷 | 駅家町 | 服部永谷 | | 150 | 30 | 10 | |
| 298 | 1969 | 大迫 | 駅家町 | 新山 | 大迫 | 120 | 35 | 20 | |
| 299 | 1970 | 大迫 | 駅家町 | 新山 | 大迫 | 120 | 35 | 20 | |
| 300 | 1971 | 大迫 | 駅家町 | 新山 | 大迫 | 100 | 35 | 30 | |
| 301 | 1972 | 大迫 | 駅家町 | 新山 | 大迫 | 140 | 30 | 20 | |
| 302 | 1973 | 西組上 | 駅家町 | 法成寺 | 西組上 | 30 | 30 | 20 | |
| 303 | 1974 | 鳥羽 | 駅家町 | 法成寺 | 鳥羽 | 10 | 50 | 30 | |
| 304 | 1975 | 上組 | 駅家町 | 中島 | 上組 | 120 | 50 | 40 | |
| 305 | 1976 | 小山田 | 駅家町 | 新山 | 小山田 | 110 | 30 | 30 | |
| 306 | 2012 | 向永谷 | 駅家町 | 向永谷 | | 180 | 30 | 20 | |
| 307 | 2013 | 本谷 | 駅家町 | 向永谷 | 本谷 | 170 | 35 | 30 | |
| 308 | 2014 | 本谷 | 駅家町 | 向永谷 | 本谷 | 100 | 40 | 20 | |
| 309 | 2015 | 竹ノ追 | 駅家町 | 大橋 | | 130 | 30 | 20 | |
| 310 | 2016 | 西谷 | 駅家町 | 今岡 | | 330 | 40 | 30 | |
| 311 | 2017 | 西谷 | 駅家町 | 今岡 | | 150 | 35 | 30 | |
| 312 | 2018 | 西谷 | 駅家町 | 今岡 | | 140 | 35 | 30 | |
| 313 | 2019 | 西谷 | 駅家町 | 今岡 | | 170 | 30 | 20 | |
| 314 | 2020 | 西谷 | 駅家町 | 今岡 | | 250 | 35 | 30 | |
| 315 | 2030 | 七社 | 駅家町 | 下山守 | 七社 | 100 | 35 | 40 | |
| 316 | 2031 | 七社 | 駅家町 | 下山守 | 七社 | 250 | 35 | 30 | |
| 317 | 2224 | 中組 | 駅家町 | 雨木 | 中組 | 10 | 40 | 20 | |
| 318 | 2225 | 中組 | 駅家町 | 雨木 | 中組 | 60 | 35 | 10 | |
| 319 | 2231 | 法成寺 | 駅家町 | 法成寺 | | 170 | 30 | 20 | |
| 320 | 2232 | 服部永谷 | 駅家町 | 服部永谷 | | 30 | 30 | 20 | |
| 321 | 2241 | 大橋 | 駅家町 | 大橋 | | 150 | 30 | 30 | |
| 322 | 2688 | 雨木 | 駅家町 | 雨木 | | 80 | 45 | 10 | 3 |
| 323 | 2689 | 雨木 | 駅家町 | 雨木 | | 60 | 60 | 10 | 2 |
| 324 | 2691 | 本郷下 | 駅家町 | 本郷下 | | 100 | 50 | 12 | 2 |
| 325 | 2692 | 雨木 | 駅家町 | 雨木 | | 100 | 45 | 12 | 3 |
| 326 | 2693 | 雨木 | 駅家町 | 雨木 | | 130 | 40 | 12 | 2 |
| 327 | 2695 | 服部本郷 | 駅家町 | 服部本郷 | | 140 | 60 | 15 | 2 |
| 328 | 2696 | 服部本郷 | 駅家町 | 服部本郷 | | 80 | 60 | 13 | 3 |
| 329 | 2697 | 平林 | 駅家町 | 平林 | | 100 | 50 | 8 | 3 |
| 330 | 2699 | 服部本郷 | 駅家町 | 服部本郷 | | 50 | 40 | 8 | 2 |
| 331 | 2706 | 助元 | 駅家町 | 助元 | | 50 | 40 | 7 | 2 |
| 332 | 2707 | 服部永谷 | 駅家町 | 服部永谷 | | 60 | 70 | 20 | 2 |
| 333 | 2709 | 服部本郷 | 駅家町 | 服部本郷 | | 130 | 45 | 20 | 4 |
| 334 | 2710 | 服部永谷 | 駅家町 | 服部永谷 | | 70 | 60 | 15 | 2 |
| 335 | 2711 | 服部永谷 | 駅家町 | 服部永谷 | | 50 | 45 | 10 | 2 |
| 336 | 2712 | 法成寺 | 駅家町 | 法成寺 | | 120 | 40 | 15 | 4 |
| 337 | 2713 | 本永谷 | 駅家町 | 本永谷 | | 60 | 35 | 7 | 2 |
| 338 | 2719 | 峠 | 駅家町 | 峠 | | 50 | 50 | 10 | 1 |
| 339 | 2720 | 柞磨 | 駅家町 | 柞磨 | | 70 | 40 | 8 | 3 |
| 340 | 2721 | 下有地 | 駅家町 | 下有地 | | 60 | 50 | 10 | 2 |

| | 箇所番号 | 箇所名 | 位置 | | | 地形 | | | 人家 |
|---|---|---|---|---|---|---|---|---|---|
| | | | | | | 延長m | 傾斜度 | 斜面高さ | |
| 341 | 2730 | 本谷 | 駅家町 | 向永谷 | 本谷 | 70 | 30 | 10 | 2 |
| 342 | 2731 | 本谷 | 駅家町 | 向永谷 | 本谷 | 60 | 45 | 15 | 2 |
| 343 | 2732 | 下有地 | 駅家町 | 下有地 | | 80 | 65 | 10 | 3 |
| 344 | 2733 | 下有地 | 駅家町 | 下有地 | | 120 | 45 | 8 | 4 |
| 345 | 2736 | 今岡 | 駅家町 | 今岡 | | 70 | 45 | 15 | 2 |
| 346 | 2737 | 上山守 | 駅家町 | 上山守 | | 60 | 45 | 20 | 3 |
| 347 | 3546 | 琴森 | 駅家町 | 服部永谷 | | 100 | 45 | 10 | 8 |
| 348 | 3547 | 本郷下 | 駅家町 | 本郷 | | 180 | 45 | 6 | 9 |
| 349 | 3551 | 新造 | 駅家町 | 助元 | | 300 | 55 | 90 | 5 |
| 350 | 3555 | 下足水B | 駅家町 | 助元 | | 200 | 30 | 20 | 10 |
| 351 | 3556 | 大迫 | 駅家町 | 新山 | | 200 | 50 | 20 | 13 |
| 352 | 3557 | 掛迫 | 駅家町 | 法成寺 | | 400 | 45 | 20 | 11 |
| 353 | 3558 | 東法成寺 | 駅家町 | 法成寺 | | 250 | 50 | 10 | 11 |
| 354 | 3559 | 川西 | 駅家町 | 法成寺 | | 300 | 40 | 8 | 18 |
| 355 | 3560 | 中谷 | 駅家町 | 新山 | | 180 | 50 | 8 | 6 |
| 356 | 3561 | 刈山 | 駅家町 | 新山 | | 110 | 40 | 10 | 6 |
| 357 | 3562 | 上組 | 駅家町 | 中島 | | 100 | 40 | 6 | 5 |
| 358 | 3565 | 下郷A | 駅家町 | 上山守 | | 170 | 30 | 30 | 7 |
| 359 | 3566 | 下郷B | 駅家町 | 上山守 | | 200 | 45 | 20 | 5 |
| 360 | 3567 | 中郷 | 駅家町 | 上山守 | | 310 | 35 | 10 | 15 |
| 361 | 3568 | 東谷 | 駅家町 | 今岡 | | 150 | 40 | 13 | 7 |
| 362 | 3569 | 中組 | 駅家町 | 大橋 | | 250 | 30 | 5 | 6 |
| 363 | 3570 | 吹上B | 駅家町 | 向永谷 | | 180 | 45 | 5 | 1 |
| 364 | 3635 | 本郷下 | 駅家町 | 本郷下 | | 150 | 50 | 15 | 5 |
| 365 | 3636 | 本郷中 | 駅家町 | 本郷中 | | 210 | 35 | 10 | 6 |
| 366 | 3642 | 弥生ヶ丘 | 駅家町 | 弥生ヶ丘 | | 450 | 50 | 7 | 63 |
| 367 | 3643 | 服部永谷 | 駅家町 | 服部永谷 | | 110 | 50 | 15 | 5 |
| 368 | 3644 | 門前 | 駅家町 | 門前 | | 100 | 40 | 10 | 2 |
| 369 | 3646 | 服部本郷 | 駅家町 | 服部本郷 | | 70 | 60 | 15 | 2 |
| 370 | 3647 | 本永谷 | 駅家町 | 本永谷 | | 180 | 40 | 10 | 5 |
| 371 | 3685 | 駅家町大橋 | 駅家町 | 大橋 | | 70 | 50 | 7 | 2 |
| 372 | 3780 | 近田 | 駅家町 | 近田 | | 200 | 60 | 12 | 8 |
| 373 | 5201 | 助元 | 駅家町 | 助元 | | 70 | 64 | 12 | 3 |
| 374 | 5202 | 下足水A | 駅家町 | 助元 | | 150 | 40 | 10 | 3 |
| 375 | 5211 | 大橋 | 駅家町 | 大橋 | | 80 | 60 | 15 | 4 |
| 376 | 5212 | 大橋 | 駅家町 | 大橋 | | 90 | 60 | 12 | 3 |
| 377 | 5232 | 峠 | 駅家町 | 助元 | | 200 | 40 | 15 | 4 |
| 378 | 5233 | 仲間 | 駅家町 | 助元 | | 100 | 40 | 15 | 2 |
| 379 | 5234 | 市場 | 駅家町 | 服部 | 永谷 | 100 | 30 | 8 | 3 |
| 380 | 5243 | 上山守 | 駅家町 | 上山守 | | 80 | 45 | 30 | 3 |
| 381 | 5392 | 助元 | 駅家町 | 助元 | | 170 | 82 | 6 | 5 |
| 382 | 5395 | 法成寺 | 駅家町 | 法成寺 | のうじま | 270 | 70 | 7 | 11 |
| 383 | 6732 | 大迫 | 駅家町 | 新山 | 大迫 | 110 | 50 | 10 | 3 |
| 384 | 6734 | 今岡 | 駅家町 | 今岡 | | 170 | 45 | 30 | 6 |
| 385 | 6878 | 大橋 | 駅家町 | 大橋 | | 80 | 60 | 15 | 6 |
| 386 | 10702 | 宇山 | 春日町 | 宇山 | | 140 | 40 | 20 | 1 |
| 387 | 10703 | 宇山 | 春日町 | 宇山 | | 100 | 40 | 30 | 1 |
| 388 | 10856 | 通り | 春日町 | | 通り | 150 | 50 | 7 | 3 |
| 389 | 10876 | 春日町浦上 | 春日町 | 浦上 | | 70 | 40 | 10 | 4 |
| 390 | 10886 | 通り谷 | 春日町 | | 通り谷 | 120 | 40 | 6 | 2 |
| 391 | 10912 | 浦上 | 春日町 | 浦上 | | 110 | 50 | 8 | 1 |
| 392 | 10913 | 鍛治屋 | 春日町 | 鍛治屋 | | 60 | 42 | 10 | 1 |
| 393 | 2041 | 宇山 | 春日町 | 宇山 | | 200 | 30 | 40 | |
| 394 | 2042 | 宇山 | 春日町 | 宇山 | | 200 | 30 | 30 | |
| 395 | 2043 | 宇山 | 春日町 | 宇山 | | 250 | 30 | 30 | |
| 396 | 2044 | 浦上 | 春日町 | 浦上 | | 120 | 35 | 30 | |
| 397 | 2045 | 西平 | 春日町 | 浦上 | 西平 | 130 | 40 | 20 | |

| | 箇所番号 | 箇所名 | 位置 | | | 地形 | | | 人家 |
|---|---|---|---|---|---|---|---|---|---|
| | | | | | | 延長m | 傾斜度 | 斜面高さ | |
| 398 | 2046 | 浦上 | 春日町 | 浦上 | | 120 | 35 | 30 | |
| 399 | 2047 | 通り | 春日町 | 浦上 | 通り | 100 | 30 | 30 | |
| 400 | 2048 | 通り | 春日町 | 浦上 | 通り | 120 | 30 | 20 | |
| 401 | 2242 | 浦上 | 春日町 | 浦上 | | 10 | 30 | 30 | |
| 402 | 2740 | 浦上 | 春日町 | 浦上 | | 100 | 35 | 10 | 2 |
| 403 | 2741 | 鍛冶屋 | 春日町 | 鍛冶屋 | | 60 | 40 | 10 | 1 |
| 404 | 2743 | 宇山 | 春日町 | 宇山 | | 100 | 35 | 10 | 1 |
| 405 | 3423 | 野崎 | 春日町 | | 野崎 | 150 | 45 | 6 | 5 |
| 406 | 3425 | 宇山 | 春日町 | | 宇山 | 200 | 50 | 8 | 8 |
| 407 | 3426 | 大谷 | 春日町 | | 大谷 | 100 | 40 | 8 | 6 |
| 408 | 3427 | 鳥居七目 | 春日町 | | 鳥居七目 | 120 | 70 | 8 | 10 |
| 409 | 3691 | 春日町滝山 | 春日町 | 滝山 | | 110 | 40 | 10 | 5 |
| 410 | 3692 | 春日町浦上 | 春日町 | 浦上 | | 100 | 35 | 10 | 5 |
| 411 | 3694 | 春日町浦上 | 春日町 | 浦上 | | 80 | 30 | 8 | 5 |
| 412 | 3695 | 春日町浦上 | 春日町 | 浦上 | | 100 | 40 | 10 | 5 |
| 413 | 3699 | 春日町宇山 | 春日町 | 宇山 | | 180 | 33 | 15 | 5 |
| 414 | 3700 | 春日町宇山 | 春日町 | 宇山 | | 150 | 30 | 10 | 5 |
| 415 | 5404 | 吉田 | 春日町 | 吉田 | | 110 | 40 | 10 | 5 |
| 416 | 5405 | 能島 | 春日町 | 能島 | 北山ノ内 | 80 | 40 | 20 | 8 |
| 417 | 5417 | 能島 | 春日町 | | 能島 | 100 | 60 | 7 | 20 |
| 418 | 10717 | 幸田 | 金江町 | 金見 | 幸田 | 150 | 50 | 60 | 3 |
| 419 | 10885 | 金江 | 金江町 | | | 250 | 50 | 20 | 4 |
| 420 | 10937 | 金江町 | 金江町 | | | 80 | 40 | 40 | 2 |
| 421 | 10943 | 本谷 | 金江町 | 本谷 | | 80 | 30 | 15 | 1 |
| 422 | 2189 | 藁江 | 金江町 | 藁江 | | 160 | 30 | 30 | |
| 423 | 2190 | 藁江 | 金江町 | 藁江 | | 130 | 35 | 30 | |
| 424 | 2191 | 藁江 | 金江町 | 藁江 | | 220 | 30 | 20 | |
| 425 | 2192 | 藁江 | 金江町 | 藁江 | | 120 | 35 | 30 | |
| 426 | 2193 | 藁江 | 金江町 | 藁江 | | 110 | 30 | 20 | |
| 427 | 2194 | 藁江 | 金江町 | 藁江 | | 190 | 30 | 10 | |
| 428 | 2195 | 本谷 | 金江町 | 金見 | 本谷 | 160 | 30 | 20 | |
| 429 | 2196 | 金見 | 金江町 | 金見 | | 120 | 30 | 20 | |
| 430 | 2197 | 本谷 | 金江町 | 金見 | 本谷 | 130 | 30 | 20 | |
| 431 | 2198 | 本谷 | 金江町 | 金見 | 本谷 | 300 | 30 | 20 | |
| 432 | 2199 | 金見 | 金江町 | 金見 | | 100 | 30 | 20 | |
| 433 | 2200 | 金見 | 金江町 | 金見 | | 120 | 35 | 30 | |
| 434 | 2201 | 金見 | 金江町 | 金見 | | 260 | 30 | 20 | |
| 435 | 2202 | 金見 | 金江町 | 金見 | | 140 | 30 | 20 | |
| 436 | 2203 | 金見 | 金江町 | 金見 | | 150 | 30 | 20 | |
| 437 | 2249 | 藁江 | 金江町 | 藁江 | | 230 | 30 | 30 | |
| 438 | 2820 | 近居 | 金江町 | 近居 | | 80 | 50 | 20 | 4 |
| 439 | 2821 | 金江町 | 金江町 | 近居 | | 60 | 60 | 60 | 2 |
| 440 | 3602 | 平田 | 金江町 | | | 170 | 46 | 9 | 10 |
| 441 | 3772 | 本谷 | 金江町 | 本谷 | | 120 | 50 | 40 | 5 |
| 442 | 3773 | 近居 | 金江町 | 近江 | | 430 | 50 | 40 | 15 |
| 443 | 3774 | 奈良木 | 金江町 | 奈良木 | | 300 | 40 | 60 | 14 |
| 444 | 5218 | 野島 | 金江町 | 野島 | | 110 | 45 | 10 | 4 |
| 445 | 5413 | 野島 | 金江町 | 野島 | | 330 | 50 | 10 | 15 |
| 446 | 5423 | 奈良木 | 金江町 | 奈良木 | | 100 | 60 | 20 | 6 |
| 447 | 6744 | 山庄 | 金江町 | 藁江 | 山庄 | 180 | 40 | 40 | 9 |
| 448 | 10692 | 十四区 | 神村町 | | 十四区 | 30 | 45 | 5 | 1 |
| 449 | 10693 | 十四区 | 神村町 | | 十四区 | 40 | 40 | 5 | 1 |
| 450 | 10694 | 十四区 | 神村町 | | 十四区 | 40 | 50 | 10 | 1 |
| 451 | 10709 | 十区 | 神村町 | | 十区 | 50 | 45 | 10 | 2 |
| 452 | 10713 | 十四区 | 神村町 | | 十四区 | 40 | 45 | 7 | 1 |
| 453 | 10873 | 神村 | 神村町 | | | 120 | 60 | 80 | 3 |
| 454 | 10883 | 神村8 | 神村町 | 八区 | | 100 | 35 | 20 | 4 |

| | 箇所番号 | 箇所名 | 位置 | | | 地形 | | | 人家 |
|---|---|---|---|---|---|---|---|---|---|
| | | | | | | 延長m | 傾斜度 | 斜面高さ | |
| 455 | 10916 | 神村町 | 神村町 | | | 60 | 40 | 20 | 1 |
| 456 | 10917 | 神村町 | 神村町 | | | 150 | 40 | 15 | 2 |
| 457 | 10918 | 神村町 | 神村町 | | | 60 | 40 | 10 | 1 |
| 458 | 2165 | 十三区 | 神村町 | | 十三区 | 170 | 30 | 30 | |
| 459 | 2166 | 十三区 | 神村町 | | 十三区 | 200 | 30 | 20 | |
| 460 | 2167 | 十三区 | 神村町 | | 十三区 | 200 | 30 | 30 | |
| 461 | 2168 | 十三区 | 神村町 | | 十三区 | 100 | 30 | 20 | |
| 462 | 2169 | 十三区 | 神村町 | | 十三区 | 200 | 30 | 20 | |
| 463 | 2170 | 十三区 | 神村町 | | 十三区 | 120 | 45 | 40 | |
| 464 | 2171 | 十三区 | 神村町 | | 十三区 | 140 | 30 | 20 | |
| 465 | 2172 | 十三区 | 神村町 | | 十三区 | 100 | 30 | 10 | |
| 466 | 2173 | 十三区 | 神村町 | | 十三区 | 130 | 40 | 30 | |
| 467 | 2178 | 四区 | 神村町 | | 四区 | 180 | 30 | 20 | |
| 468 | 2179 | 四区 | 神村町 | | 四区 | 100 | 30 | 20 | |
| 469 | 2181 | 八区 | 神村町 | | 八区 | 260 | 30 | 20 | |
| 470 | 2182 | 二区 | 神村町 | | 二区 | 20 | 30 | 30 | |
| 471 | 2183 | 二区 | 神村町 | | 二区 | 140 | 30 | 20 | |
| 472 | 2184 | 二区 | 神村町 | | 二区 | 150 | 30 | 20 | |
| 473 | 2185 | 二区 | 神村町 | | 二区 | 110 | 30 | 30 | |
| 474 | 2186 | 二区 | 神村町 | | 二区 | 100 | 35 | 30 | |
| 475 | 2187 | 二区 | 神村町 | | 二区 | 10 | 35 | 30 | |
| 476 | 2188 | 二区 | 神村町 | | 二区 | 140 | 30 | 10 | |
| 477 | 2246 | 八区 | 神村町 | | 八区 | 160 | 30 | 10 | |
| 478 | 2753 | 神村町 | 神村町 | | | 140 | 60 | 15 | 1 |
| 479 | 2754 | 神村町 | 神村町 | | | 380 | 40 | 15 | 3 |
| 480 | 2792 | 神村町 | 神村町 | | | 200 | 60 | 20 | 3 |
| 481 | 2793 | 神村町 | 神村町 | | | 70 | 40 | 20 | 2 |
| 482 | 2794 | 神村町 | 神村町 | | | 50 | 40 | 20 | 2 |
| 483 | 2795 | 神村町 | 神村町 | | | 100 | 40 | 20 | 4 |
| 484 | 3607 | 高屋 | 神村町 | | 高屋 | 100 | 65 | 6 | 13 |
| 485 | 3608 | 矢捨 | 神村町 | | 宮ノ木 | 120 | 36 | 20 | 5 |
| 486 | 3715 | 神村町 | 神村町 | | | 90 | 50 | 20 | 5 |
| 487 | 3716 | 神村町 | 神村町 | | | 260 | 40 | 15 | 6 |
| 488 | 3717 | 神村町 | 神村町 | | | 120 | 30 | 60 | 8 |
| 489 | 3754 | 神村町1区 | 神村町 | 1区 | | 250 | 50 | 30 | 9 |
| 490 | 3755 | 神村町 | 神村町 | | | 280 | 50 | 60 | 6 |
| 491 | 3756 | 神村町 | 神村町 | | | 140 | 50 | 40 | 7 |
| 492 | 3757 | 神村町 | 神村町 | | | 100 | 40 | 20 | 11 |
| 493 | 5215 | 神村12区 | 神村町 | 十二区 | | 100 | 60 | 20 | 3 |
| 494 | 5241 | 木ノ原 | 神村町 | | 木ノ原 | 140 | 41 | 13 | 4 |
| 495 | 5410 | 神村2区 | 神村町 | 二区 | | 150 | 50 | 20 | 5 |
| 496 | 6740 | 七区 | 神村町 | | 七区 | 100 | 40 | 40 | 6 |
| 497 | 10658 | 楠田 | 加茂町 | 北山 | 楠田 | 280 | 40 | 20 | 2 |
| 498 | 10659 | 菅町 | 加茂町 | 北山 | 菅町 | 110 | 60 | 20 | 1 |
| 499 | 10660 | 東側 | 加茂町 | 粟根 | 東側 | 50 | 45 | 30 | 1 |
| 500 | 10661 | 東側 | 加茂町 | 粟根 | 東側 | 120 | 50 | 60 | 1 |
| 501 | 10662 | 東側 | 加茂町 | 粟根 | 東側 | 80 | 50 | 60 | 1 |
| 502 | 10663 | 小池 | 加茂町 | 粟根 | 小池 | 170 | 60 | 70 | 2 |
| 503 | 10664 | 四川 | 加茂町 | 粟根 | 四川 | 90 | 50 | 70 | 1 |
| 504 | 10677 | 上組 | 加茂町 | 中野 | 上組 | 50 | 40 | 30 | 1 |
| 505 | 10872 | 芦原 | 加茂町 | 芦原 | | 200 | 40 | 15 | 4 |
| 506 | 10882 | 中野 | 加茂町 | 中野 | | 250 | 60 | 12 | 4 |
| 507 | 10892 | 百谷 | 加茂町 | 百谷 | | 40 | 45 | 8 | 1 |
| 508 | 10894 | 粟根 | 加茂町 | 粟根 | | 50 | 50 | 10 | 2 |
| 509 | 10895 | 北山 | 加茂町 | 北山 | | 30 | 60 | 8 | 1 |
| 510 | 1865 | 菅町 | 加茂町 | 北山 | 菅町 | 200 | 30 | 10 | |
| 511 | 1866 | 菅町 | 加茂町 | 北山 | 菅町 | 130 | 30 | 10 | |

| | 箇所番号 | 箇所名 | 位置 | | | 地形 | | | 人家 |
|---|---|---|---|---|---|---|---|---|---|
| | | | | | | 延長m | 傾斜度 | 斜面高さ | |
| 512 | 1867 | 菅町 | 加茂町 | 北山 | 菅町 | 140 | 40 | 40 | |
| 513 | 1868 | 菅町 | 加茂町 | 北山 | 菅町 | 230 | 30 | 30 | |
| 514 | 1869 | 菅町 | 加茂町 | 北山 | 菅町 | 110 | 30 | 30 | |
| 515 | 1870 | 百谷 | 加茂町 | 百谷 | | 190 | 30 | 20 | |
| 516 | 1871 | 百谷 | 加茂町 | 百谷 | | 150 | 30 | 10 | |
| 517 | 1873 | 百谷 | 加茂町 | 百谷 | | 170 | 30 | 20 | |
| 518 | 1874 | 百谷 | 加茂町 | 百谷 | | 170 | 35 | 10 | |
| 519 | 1876 | 百谷 | 加茂町 | 百谷 | | 10 | 30 | 10 | |
| 520 | 1877 | 百谷 | 加茂町 | 百谷 | | 30 | 30 | 10 | |
| 521 | 1878 | 楠田 | 加茂町 | 北山 | 楠田 | 230 | 35 | 20 | |
| 522 | 1879 | 楠田 | 加茂町 | 北山 | 楠田 | 160 | 30 | 10 | |
| 523 | 1880 | 楠田 | 加茂町 | 北山 | 楠田 | 150 | 30 | 10 | |
| 524 | 1881 | 北山 | 加茂町 | 北山 | | 130 | 30 | 10 | |
| 525 | 1882 | 北山 | 加茂町 | 北山 | | 150 | 30 | 10 | |
| 526 | 1883 | 龍王橋 | 加茂町 | 北山 | | 110 | 35 | 20 | |
| 527 | 1884 | 北山 | 加茂町 | 北山 | | 350 | 30 | 20 | |
| 528 | 1885 | 刈光 | 加茂町 | 北山 | 刈光 | 130 | 40 | 40 | |
| 529 | 1886 | 望海 | 加茂町 | 北山 | 望海 | 10 | 35 | 10 | |
| 530 | 1887 | 神末 | 加茂町 | 粟根 | 神末 | 100 | 30 | 20 | |
| 531 | 1888 | 西側 | 加茂町 | 粟根 | 西側 | 130 | 30 | 20 | |
| 532 | 1889 | 西側 | 加茂町 | 粟根 | 西側 | 220 | 35 | 20 | |
| 533 | 1890 | 西側 | 加茂町 | 粟根 | 西側 | 200 | 35 | 20 | |
| 534 | 1891 | 四川 | 加茂町 | 北山 | 四川 | 350 | 40 | 30 | |
| 535 | 1892 | 四川 | 加茂町 | 北山 | 四川 | 180 | 40 | 40 | |
| 536 | 1893 | 百谷 | 加茂町 | 百谷 | | 140 | 30 | 20 | |
| 537 | 1897 | 百谷 | 加茂町 | 百谷 | | 150 | 30 | 20 | |
| 538 | 1898 | 百谷 | 加茂町 | 百谷 | | 110 | 30 | 20 | |
| 539 | 1899 | 百谷 | 加茂町 | 百谷 | | 200 | 30 | 20 | |
| 540 | 1900 | 百谷 | 加茂町 | 百谷 | | 170 | 35 | 20 | |
| 541 | 1901 | 百谷 | 加茂町 | 百谷 | | 110 | 35 | 10 | |
| 542 | 1962 | 広畑 | 加茂町 | 百谷 | 広畑 | 150 | 40 | 30 | |
| 543 | 1963 | 井手 | 加茂町 | 下加茂 | 井手 | 170 | 35 | 20 | |
| 544 | 1964 | 井手 | 加茂町 | 下加茂 | 井手 | 180 | 40 | 30 | |
| 545 | 1965 | 吉和 | 加茂町 | 下加茂 | 吉和 | 140 | 30 | 20 | |
| 546 | 1966 | 猪ノ子 | 加茂町 | 下加茂 | 猪ノ子 | 150 | 40 | 30 | |
| 547 | 1967 | 猪ノ子 | 加茂町 | 下加茂 | 猪ノ子 | 30 | 30 | 20 | |
| 548 | 1968 | 猪ノ子 | 加茂町 | 下加茂 | 猪ノ子 | 100 | 30 | 10 | |
| 549 | 1977 | 稲付 | 加茂町 | 下加茂 | 稲付 | 20 | 35 | 20 | |
| 550 | 2229 | 菅町 | 加茂町 | 北山 | 菅町 | 90 | 30 | 10 | |
| 551 | 2230 | 四川 | 加茂町 | 北山 | 四川 | 90 | 45 | 40 | |
| 552 | 2233 | 片側 | 加茂町 | 上加茂 | 片側 | 10 | 40 | 30 | |
| 553 | 2698 | 百谷 | 加茂町 | 百谷 | | 110 | 45 | 8 | 4 |
| 554 | 2700 | 百谷 | 加茂町 | 百谷 | | 130 | 50 | 10 | 4 |
| 555 | 2701 | 粟根 | 加茂町 | 粟根 | | 100 | 50 | 12 | 3 |
| 556 | 2702 | 粟根 | 加茂町 | 粟根 | | 100 | 60 | 12 | 3 |
| 557 | 2703 | 粟根 | 加茂町 | 粟根 | | 70 | 50 | 10 | 3 |
| 558 | 3539 | 種 | 加茂町 | 北山 | | 30 | 40 | 10 | 1 |
| 559 | 3540 | 神末 | 加茂町 | 粟根 | | 250 | 40 | 20 | 6 |
| 560 | 3640 | 芦原 | 加茂町 | 芦原 | | 150 | 65 | 15 | 5 |
| 561 | 3641 | 北山 | 加茂町 | 北山 | | 150 | 60 | 15 | 5 |
| 562 | 3649 | 中組 | 加茂町 | 中組 | | 80 | 60 | 20 | 5 |
| 563 | 3650 | 粟根 | 加茂町 | 粟根 | | 120 | 45 | 15 | 16 |
| 564 | 3781 | 中野 | 加茂町 | 中野 | | 150 | 60 | 15 | 6 |
| 565 | 5197 | 北山 | 加茂町 | 北山 | | 70 | 50 | 15 | 2 |
| 566 | 5198 | 粟根 | 加茂町 | 粟根 | | 70 | 45 | 8 | 2 |
| 567 | 5199 | 百谷 | 加茂町 | 百谷 | | 150 | 60 | 12 | 3 |
| 568 | 5204 | 大附 | 加茂町 | 中野 | | 60 | 80 | 8 | 4 |

| | 箇所番号 | 箇所名 | 位置 | | | 地形 | | | 人家 |
|---|---|---|---|---|---|---|---|---|---|
| | | | | | | 延長m | 傾斜度 | 斜面高さ | |
| 569 | 5205 | 片側 | 加茂町 | 上加茂 | | 80 | 78 | 10 | 4 |
| 570 | 5231 | 下加茂 | 加茂町 | 下加茂 | | 80 | 30 | 15 | 3 |
| 571 | 5393 | 加茂ハイツ | 加茂町 | 内山 | | 120 | 50 | 15 | 13 |
| 572 | 6733 | 猪子 | 加茂町 | 下賀茂 | 猪手 | 150 | 50 | 30 | 5 |
| 573 | 6877 | 芦原 | 加茂町 | 芦原 | | 90 | 65 | 6 | 7 |
| 574 | 10798 | 友定 | 神辺町 | 三谷 | 友定 | 110 | 40 | 10 | 1 |
| 575 | 10799 | 上三谷 | 神辺町 | 三谷 | 上三谷 | 150 | 60 | 20 | 1 |
| 576 | 10800 | 平砂2 | 神辺町 | 三谷 | 平砂 | 70 | 40 | 10 | 3 |
| 577 | 10801 | 平砂3 | 神辺町 | 三谷 | 平砂 | 110 | 60 | 10 | 1 |
| 578 | 10802 | 栗元 | 神辺町 | 三谷 | 栗元 | 110 | 70 | 10 | 2 |
| 579 | 10803 | 大倉 | 神辺町 | 東中条 | 大倉 | 90 | 45 | 10 | 1 |
| 580 | 10804 | 池之坊 | 神辺町 | 東中条 | 池之坊 | 90 | 70 | 15 | 2 |
| 581 | 10805 | 伊地 | 神辺町 | 東中条 | 伊地 | 110 | 30 | 10 | 1 |
| 582 | 10806 | 山田1 | 神辺町 | 西中条 | 山田 | 100 | 30 | 10 | 2 |
| 583 | 10807 | 藤森 | 神辺町 | 西中条 | 藤森 | 70 | 40 | 10 | 1 |
| 584 | 10808 | 片山2 | 神辺町 | 川南 | 片山 | 50 | 50 | 20 | 1 |
| 585 | 10809 | 丙3 | 神辺町 | 川南 | 丙 | 40 | 30 | 80 | 1 |
| 586 | 10810 | 観音寺 | 神辺町 | 平野 | 観音寺 | 100 | 40 | 30 | 1 |
| 587 | 10811 | 小角2 | 神辺町 | 下竹田 | 小角 | 100 | 40 | 10 | 2 |
| 588 | 10812 | 梅谷 | 神辺町 | 下竹田 | 梅谷 | 60 | 35 | 20 | 1 |
| 589 | 10813 | 芥子 | 神辺町 | 八尋 | 芥子 | 80 | 70 | 10 | 1 |
| 590 | 10814 | 久熊1 | 神辺町 | 上竹田 | 久熊 | 120 | 45 | 30 | 1 |
| 591 | 10815 | 久熊2 | 神辺町 | 上竹田 | 久熊 | 40 | 60 | 20 | 3 |
| 592 | 10816 | 久熊3 | 神辺町 | 上竹田 | 久熊 | 165 | 50 | 20 | 2 |
| 593 | 10817 | 名田 | 神辺町 | 上竹田 | 名田 | 100 | 60 | 20 | 4 |
| 594 | 10818 | 内砂子 | 神辺町 | 上竹田 | 内砂子 | 150 | 50 | 15 | 4 |
| 595 | 10819 | 山田2 | 神辺町 | 西中条 | 山田 | 120 | 40 | 15 | 2 |
| 596 | 10978 | 金行 | 神辺町 | 三谷 | 是定 | 200 | 30 | 17 | 3 |
| 597 | 10979 | 栗元 | 神辺町 | 三谷 | 栗元 | 150 | 30 | 12 | 4 |
| 598 | 10980 | 大倉 | 神辺町 | 東中条 | 大倉 | 150 | 60 | 20 | 2 |
| 599 | 14311 | 帰 | 神辺町 | 川北 | 帰 | 30 | 35 | 20 | 1 |
| 600 | 14312 | 帰 | 神辺町 | 川北 | 帰 | 200 | 50 | 35 | 3 |
| 601 | 14313 | 家ノ下 | 神辺町 | 三谷 | 家ノ下 | 80 | 30 | 25 | 1 |
| 602 | 14314 | 光屋 | 神辺町 | 上竹田 | 光屋 | 60 | 40 | 40 | 1 |
| 603 | 14315 | 長谷 | 神辺町 | 上竹田 | 長谷 | 70 | 45 | 20 | 1 |
| 604 | 14316 | 道城 | 神辺町 | 平野 | 道城 | 100 | 45 | 10 | 3 |
| 605 | 2397 | 友定 | 神辺町 | 三谷 | 友定 | 150 | 30 | 20 | |
| 606 | 2398 | 上三谷 | 神辺町 | 三谷 | 上三谷 | 250 | 30 | 20 | |
| 607 | 2399 | 森ヶ市 | 神辺町 | 三谷 | 森ヶ市 | 140 | 35 | 20 | |
| 608 | 2400 | 三谷 | 神辺町 | 三谷 | 三谷 | 200 | 30 | 30 | |
| 609 | 2401 | 平佐 | 神辺町 | 三谷 | 平佐 | 180 | 30 | 10 | |
| 610 | 2402 | 安那 | 神辺町 | 三谷 | 釜久保 | 190 | 30 | 30 | |
| 611 | 2403 | 安那 | 神辺町 | 三谷 | 釜久保 | 150 | 30 | 20 | |
| 612 | 2404 | 高迫 | 神辺町 | 東中条 | 高迫 | 200 | 30 | 20 | |
| 613 | 2405 | 高迫 | 神辺町 | 東中条 | 高迫 | 220 | 30 | 30 | |
| 614 | 2406 | 木之内 | 神辺町 | 東中条 | 木之内 | 210 | 30 | 30 | |
| 615 | 2407 | 軒田 | 神辺町 | 東中条 | 軒田 | 170 | 30 | 20 | |
| 616 | 2408 | 栗井 | 神辺町 | 東中条 | 栗井 | 180 | 30 | 30 | |
| 617 | 2409 | 伊地 | 神辺町 | 東中条 | 伊地 | 300 | 30 | 20 | |
| 618 | 2410 | 木之内 | 神辺町 | 東中条 | 木之内 | 90 | 30 | 30 | |
| 619 | 2411 | 中組 | 神辺町 | 東中条 | 中組 | 20 | 30 | 10 | |
| 620 | 2412 | 秀工地 | 神辺町 | 東中条 | 秀工地 | 110 | 30 | 20 | |
| 621 | 2413 | 田渕 | 神辺町 | 西中条 | 田渕 | 160 | 30 | 10 | |
| 622 | 2414 | 後谷 | 神辺町 | 西中条 | 後谷 | 120 | 30 | 30 | |
| 623 | 2415 | 後谷 | 神辺町 | 西中条 | 後谷 | 150 | 30 | 20 | |
| 624 | 2416 | 的場 | 神辺町 | 西中条 | 的場 | 190 | 30 | 10 | |
| 625 | 2417 | 十念 | 神辺町 | 道上 | 十念 | 150 | 30 | 20 | |

| | 箇所番号 | 箇所名 | 位置 | | | 地形 | | | 人家 |
|---|---|---|---|---|---|---|---|---|---|
| | | | | | | 延長m | 傾斜度 | 斜面高さ | |
| 626 | 2418 | 山田 | 神辺町 | 西中条 | 山田 | 160 | 30 | 20 | |
| 627 | 2419 | 陽光台 | 神辺町 | 湯野 | 陽光台 | 140 | 30 | 20 | |
| 628 | 2420 | 深水 | 神辺町 | 西中条 | 深水 | 100 | 30 | 20 | |
| 629 | 2421 | 藤森 | 神辺町 | 西中条 | 藤森 | 130 | 35 | 30 | |
| 630 | 2422 | 藤森 | 神辺町 | 西中条 | 藤森 | 100 | 30 | 20 | |
| 631 | 2423 | 帰 | 神辺町 | 川北 | 帰 | 120 | 35 | 20 | |
| 632 | 2424 | 丙 | 神辺町 | 川南 | 丙 | 150 | 35 | 40 | |
| 633 | 2425 | 丙 | 神辺町 | 川南 | 丙 | 100 | 35 | 40 | |
| 634 | 2426 | 丙 | 神辺町 | 川南 | 丙 | 150 | 30 | 30 | |
| 635 | 2427 | 丙 | 神辺町 | 川南 | 丙 | 140 | 30 | 30 | |
| 636 | 2428 | 丙 | 神辺町 | 川南 | 丙 | 120 | 30 | 30 | |
| 637 | 2429 | 岩田 | 神辺町 | 川南 | 岩田 | 140 | 30 | 30 | |
| 638 | 2430 | 岩田 | 神辺町 | 川南 | 岩田 | 100 | 30 | 20 | |
| 639 | 2431 | 岩田 | 神辺町 | 川南 | 岩田 | 120 | 30 | 30 | |
| 640 | 2432 | 轟 | 神辺町 | 下竹田 | 轟 | 190 | 30 | 20 | |
| 641 | 2433 | 流田 | 神辺町 | 下竹田 | 流田 | 140 | 30 | 30 | |
| 642 | 2434 | 流田 | 神辺町 | 下竹田 | 流田 | 70 | 30 | 20 | |
| 643 | 2435 | 小角 | 神辺町 | 下竹田 | 小角 | 150 | 30 | 20 | |
| 644 | 2436 | 中島 | 神辺町 | 上御領 | 中島 | 450 | 30 | 20 | |
| 645 | 2437 | 横路 | 神辺町 | 上御領 | 横路 | 160 | 30 | 30 | |
| 646 | 2438 | 横路 | 神辺町 | 上御領 | 横路 | 80 | 30 | 30 | |
| 647 | 2439 | 上滝山 | 神辺町 | 上御領 | 上滝山 | 200 | 30 | 20 | |
| 648 | 2440 | 下滝山 | 神辺町 | 上御領 | 下滝山 | 140 | 35 | 30 | |
| 649 | 2441 | 高鳥 | 神辺町 | 八尋 | 高鳥 | 150 | 30 | 20 | |
| 650 | 2442 | 森 | 神辺町 | 八尋 | 森 | 250 | 40 | 30 | |
| 651 | 2443 | 和名木 | 神辺町 | 八尋 | 和名木 | 10 | 30 | 30 | |
| 652 | 2444 | 大内 | 神辺町 | 下竹田 | 大内 | 110 | 30 | 30 | |
| 653 | 2445 | 田村 | 神辺町 | 下竹田 | 田村 | 140 | 40 | 30 | |
| 654 | 2446 | 山田 | 神辺町 | 八尋 | 山田 | 260 | 30 | 20 | |
| 655 | 2447 | 権田 | 神辺町 | 八尋 | 権田 | 270 | 30 | 20 | |
| 656 | 2448 | 芥子 | 神辺町 | 上竹田 | 芥子 | 200 | 30 | 20 | |
| 657 | 2449 | 芥子 | 神辺町 | 上竹田 | 芥子 | 150 | 30 | 30 | |
| 658 | 2450 | 三田地 | 神辺町 | 上竹田 | 三田地 | 200 | 35 | 30 | |
| 659 | 2451 | 三田地 | 神辺町 | 上竹田 | 三田地 | 180 | 30 | 20 | |
| 660 | 2452 | 三田地 | 神辺町 | 上竹田 | 三田地 | 120 | 35 | 30 | |
| 661 | 2453 | 沼迫 | 神辺町 | 下竹田 | 沼迫 | 180 | 30 | 30 | |
| 662 | 2454 | 仁伍 | 神辺町 | 上竹田 | 仁伍 | 370 | 35 | 30 | |
| 663 | 2455 | 長谷 | 神辺町 | 上竹田 | 長谷 | 140 | 30 | 20 | |
| 664 | 2456 | 長谷 | 神辺町 | 上竹田 | 長谷 | 280 | 30 | 20 | |
| 665 | 2457 | 川谷 | 神辺町 | 上竹田 | 川谷 | 250 | 30 | 30 | |
| 666 | 2458 | 川谷 | 神辺町 | 上竹田 | 川谷 | 170 | 30 | 30 | |
| 667 | 2459 | 鼓 | 神辺町 | 上竹田 | 鼓 | 150 | 35 | 40 | |
| 668 | 2460 | 鼓 | 神辺町 | 上竹田 | 鼓 | 120 | 35 | 40 | |
| 669 | 2461 | 泰砂 | 神辺町 | 上竹田 | 泰砂 | 100 | 35 | 30 | |
| 670 | 2893 | 山王前町 | 神辺町 | 下御領 | 山王前町 | 130 | 35 | 10 | 4 |
| 671 | 2894 | 足苅 | 神辺町 | 三谷 | 足苅 | 70 | 40 | 40 | 3 |
| 672 | 2895 | 阿坂 | 神辺町 | 三谷 | 阿坂 | 260 | 35 | 50 | 2 |
| 673 | 2896 | 広山 | 神辺町 | 東中条 | 広山 | 80 | 35 | 30 | 2 |
| 674 | 2897 | 丙谷 | 神辺町 | 川南 | 丙谷 | 120 | 40 | 60 | 3 |
| 675 | 2900 | 塔谷 | 神辺町 | 下竹田 | 塔谷 | 120 | 35 | 50 | 3 |
| 676 | 2901 | 流田 | 神辺町 | 下竹田 | 流田 | 120 | 45 | 30 | 3 |
| 677 | 2902 | 境前 | 神辺町 | 上竹田 | 境前 | 100 | 35 | 40 | 3 |
| 678 | 2903 | 上竹田 | 神辺町 | 上竹田 | 長谷 | 80 | 35 | 10 | 4 |
| 679 | 2904 | 芥子 | 神辺町 | 上竹田 | 芥子 | 50 | 45 | 10 | 2 |
| 680 | 2905 | 三田地 | 神辺町 | 上竹田 | 三田地 | 60 | 30 | 10 | 1 |
| 681 | 2906 | 板屋子 | 神辺町 | 上竹田 | 板屋子 | 80 | 45 | 20 | 2 |
| 682 | 2907 | 和名木 | 神辺町 | 八尋 | 和名木 | 270 | 35 | 20 | 3 |

| | 箇所番号 | 箇所名 | 位　　置 | | | 地形 | | | 人家 |
|---|---|---|---|---|---|---|---|---|---|
| | | | | | | 延長m | 傾斜度 | 斜面高さ | |
| 683 | 2908 | 森 | 神辺町 | 八尋 | 森 | 150 | 35 | 20 | 4 |
| 684 | 2909 | 高鳥 | 神辺町 | 八尋 | 高鳥 | 200 | 30 | 20 | 4 |
| 685 | 2910 | 鳴岩 | 神辺町 | 上御領 | 鳴岩 | 150 | 40 | 30 | 4 |
| 686 | 2911 | 米道 | 神辺町 | 下御領 | 米道 | 70 | 45 | 20 | 3 |
| 687 | 2912 | 深水 | 神辺町 | 西中条 | 深水 | 130 | 35 | 20 | 4 |
| 688 | 2914 | 土井 | 神辺町 | 東中条 | 土井 | 80 | 35 | 20 | 2 |
| 689 | 2915 | 安光 | 神辺町 | 西中条 | 安光 | 60 | 35 | 20 | 2 |
| 690 | 3931 | 王子 | 神辺町 | 川南 | 二ノ丁 | 100 | 70 | 9 | 19 |
| 691 | 3932 | 岩田 | 神辺町 | 川南 | 岩田北側 | 850 | 45 | 20 | 41 |
| 692 | 3933 | 丙 | 神辺町 | 川南 | 丙北側 | 510 | 40 | 30 | 57 |
| 693 | 3934 | 長畑 | 神辺町 | 川南 | 長畑山 | 370 | 60 | 22 | 28 |
| 694 | 3935 | 丁 | 神辺町 | 川南 | 丁谷 | 140 | 45 | 13 | 60 |
| 695 | 3937 | 片山 | 神辺町 | 川南 | 片山 | 580 | 50 | 13 | 25 |
| 696 | 3938 | 秋丸 | 神辺町 | 川北 | 秋丸 | 300 | 35 | 14 | 30 |
| 697 | 3939 | 久原 | 神辺町 | 湯野 | 古寺 | 100 | 30 | 10 | 5 |
| 698 | 3940 | 田渕 | 神辺町 | 西中条 | 田渕 | 210 | 65 | 15 | 6 |
| 699 | 3942 | 安那 | 神辺町 | 三谷 | 釜久保 | 350 | 30 | 17 | 8 |
| 700 | 3946 | 宇根 | 神辺町 | 上御領 | 宇根 | 180 | 65 | 15 | 12 |
| 701 | 3947 | 張田 | 神辺町 | 上御領 | 境 | 280 | 45 | 31 | 8 |
| 702 | 3948 | 張田A | 神辺町 | 上御領 | 上苗代 | 0 | 50 | 13 | 36 |
| 703 | 3950 | 大仁五 | 神辺町 | 八尋 | 大仁五 | 90 | 40 | 15 | 40 |
| 704 | 3951 | 大内 | 神辺町 | 下竹田 | 大内 | 250 | 35 | 14 | 12 |
| 705 | 3952 | 田村 | 神辺町 | 下竹田 | 田村 | 300 | 40 | 20 | 10 |
| 706 | 3953 | 三田地 | 神辺町 | 上竹田 | 三田地 | 150 | 50 | 10 | 9 |
| 707 | 3954 | 川谷 | 神辺町 | 上竹田 | 川谷 | 70 | 40 | 20 | 15 |
| 708 | 3955 | 栗田 | 神辺町 | 上竹田 | 栗田 | 200 | 40 | 15 | 19 |
| 709 | 3956 | 名田 | 神辺町 | 上竹田 | 名田 | 270 | 40 | 12 | 5 |
| 710 | 3957 | 内砂子上 | 神辺町 | 上竹田 | 海老ヶ市 | 260 | 35 | 14 | 9 |
| 711 | 3958 | 内砂子 | 神辺町 | 上竹田 | 内砂子 | 140 | 30 | 9 | 6 |
| 712 | 3959 | 仲間 | 神辺町 | 上竹田 | 仲間 | 600 | 40 | 12 | 22 |
| 713 | 3961 | 久熊 | 神辺町 | 上竹田 | 久熊 | 300 | 40 | 10 | 8 |
| 714 | 3962 | 長迫 | 神辺町 | 下竹田 | 長迫 | 300 | 40 | 13 | 16 |
| 715 | 3963 | 岸 | 神辺町 | 下竹田 | 岸 | 300 | 40 | 10 | 8 |
| 716 | 3964 | 辺木 | 神辺町 | 下竹田 | 辺木 | 150 | 40 | 17 | 12 |
| 717 | 3965 | 観音寺 | 神辺町 | 平野 | 観音寺 | 120 | 50 | 10 | 6 |
| 718 | 3967 | 梨ノ木 | 神辺町 | 八尋 | 梨ノ木 | 900 | 30 | 12 | 34 |
| 719 | 3969 | 小角 | 神辺町 | 下竹田 | 小角 | 400 | 40 | 9 | 14 |
| 720 | 3970 | 天満 | 神辺町 | 三谷 | 荒神後 | 200 | 30 | 15 | 5 |
| 721 | 3972 | 城主山 | 神辺町 | 上御領 | 城主山 | 130 | 40 | 25 | 6 |
| 722 | 3973 | 内砂子 | 神辺町 | 上竹田 | 内砂子 | 200 | 40 | 50 | 13 |
| 723 | 3974 | 仁五 | 神辺町 | 上竹田 | 仁五 | 280 | 40 | 25 | 9 |
| 724 | 3975 | 城主山 | 神辺町 | 上御領 | 城主山 | 220 | 45 | 20 | 9 |
| 725 | 3976 | 米道 | 神辺町 | 下御領 | 米道 | 100 | 40 | 20 | 7 |
| 726 | 3977 | 深水 | 神辺町 | 西中条 | 深水 | 500 | 30 | 30 | 15 |
| 727 | 3978 | 大両木 | 神辺町 | 西中条 | 大両木 | 70 | 30 | 30 | 7 |
| 728 | 3979 | 高田 | 神辺町 | 東中条 | 高田 | 50 | 40 | 30 | 7 |
| 729 | 3981 | 十念 | 神辺町 | 道上 | 十念 | 100 | 35 | 20 | 14 |
| 730 | 3982 | 八反田 | 神辺町 | 上御領 | 八反田 | 120 | 40 | 25 | 6 |
| 731 | 5170 | 土井 | 神辺町 | 東中条 | 土井 | 70 | 45 | 20 | 2 |
| 732 | 5364 | 徳田 | 神辺町 | 徳田 | 徳田 | 80 | 40 | 15 | 4 |
| 733 | 5365 | 中陣団地 | 神辺町 | 湯野 | 中陣 | 70 | 45 | 7 | 6 |
| 734 | 5366 | 静方園 | 神辺町 | 湯野 | 陽光台 | 90 | 40 | 15 | |
| 735 | 5367 | 中谷 | 神辺町 | 道上 | 中谷 | 140 | 40 | 7 | 3 |
| 736 | 6753 | 貞本 | 神辺町 | 東中条 | 貞本 | 110 | 30 | 10 | 4 |
| 737 | 6754 | 片山 | 神辺町 | 川南 | 片山 | 120 | 70 | 25 | 9 |
| 738 | 6755 | 丙1 | 神辺町 | 川南 | 丙 | 120 | 30 | 20 | 21 |
| 739 | 6756 | 丙2 | 神辺町 | 川南 | 丙 | 130 | 45 | 50 | 28 |

| | 箇所番号 | 箇所名 | 位置 | | | 地形 | | | 人家 |
|---|---|---|---|---|---|---|---|---|---|
| | | | | | | 延長m | 傾斜度 | 斜面高さ | |
| 740 | 6757 | 帰2 | 神辺町 | 川北 | 帰 | 190 | 45 | 10 | 10 |
| 741 | 6758 | 名越1 | 神辺町 | 平野 | 名越 | 230 | 30 | 20 | 14 |
| 742 | 6759 | 名越2 | 神辺町 | 平野 | 名越 | 240 | 45 | 20 | 7 |
| 743 | 6760 | 上滝山 | 神辺町 | 上御領 | 上滝山 | 220 | 70 | 50 | 8 |
| 744 | 6761 | 城之端 | 神辺町 | 下竹田 | 城之端 | 360 | 40 | 30 | 5 |
| 745 | 6762 | 誠和ハイツ | 神辺町 | 下竹田 | 誠和ハイツ | 80 | 40 | 20 | 9 |
| 746 | 6763 | 轟 | 神辺町 | 下竹田 | 轟 | 250 | 40 | 30 | 4 |
| 747 | 6764 | 泰砂子 | 神辺町 | 上竹田 | 泰砂子 | 220 | 40 | 30 | 6 |
| 748 | 6765 | 丙3 | 神辺町 | 川南 | 丙 | 50 | 30 | 20 | 1 |
| 749 | 6766 | 平砂1 | 神辺町 | 三谷 | 平砂 | 270 | 70 | 20 | 1 |
| 750 | 6767 | 梨ノ木 | 神辺町 | 八尋 | 梨ノ木 | 80 | 30 | 10 | |
| 751 | 6768 | 上竹田下 | 神辺町 | 上竹田 | 上竹田下 | 140 | 45 | 30 | 9 |
| 752 | 6889 | 国成 | 神辺町 | 西中条 | 国成 | 150 | 30 | 30 | 5 |
| 753 | 2057 | 北本庄 | 北本庄 | 四丁目 | | 10 | 30 | 20 | |
| 754 | 3656 | 北本庄4 | 北本庄 | 4丁目 | | 300 | 40 | 20 | 32 |
| 755 | 3659 | 北本庄5丁目 | 北本庄 | 4丁目 | | 100 | 40 | 20 | 1 |
| 756 | 3660 | 北本庄6丁目 | 北本庄 | 4丁目 | | 110 | 50 | 10 | |
| 757 | 5398 | 木之庄3 | 木之庄町 | 3丁目 | | 70 | 40 | 12 | 11 |
| 758 | 10719 | 半坂 | 草戸町 | | 半坂 | 50 | 60 | 25 | 1 |
| 759 | 10924 | 草戸町 | 草戸町 | | | 100 | 50 | 20 | 1 |
| 760 | 2109 | 草戸 | 草戸町 | | | 100 | 30 | 10 | |
| 761 | 2663 | 半坂 | 草戸町 | | 半坂 | 120 | 60 | 5 | 4 |
| 762 | 2664 | 落 | 草戸町 | 長和 | 落 | 130 | 70 | 7 | 4 |
| 763 | 3488 | 山地A | 草戸町 | | 山地 | 100 | 70 | 5 | 8 |
| 764 | 3489 | 山地B | 草戸町 | | 山地 | 150 | 70 | 10 | 9 |
| 765 | 3490 | 中山地B | 草戸町 | | 中山地 | 150 | 60 | 15 | 8 |
| 766 | 3491 | 下山地A | 草戸町 | | 下山地 | 250 | 60 | 15 | 17 |
| 767 | 3730 | 草戸町 | 草戸町 | | | 250 | 50 | 40 | 5 |
| 768 | 3731 | 草戸町 | 草戸町 | | | 150 | 40 | 20 | |
| 769 | 6782 | 中山地A | 草戸町 | | 中山地 | 130 | 60 | 15 | 7 |
| 770 | 6789 | 草戸町 | 草戸町 | | | 200 | 40 | 40 | 6 |
| 771 | 10729 | 池之内 | 熊野町 | | 池之内 | 50 | 60 | 40 | 1 |
| 772 | 10730 | 中組 | 熊野町 | | 中組 | 100 | 40 | 15 | 1 |
| 773 | 10731 | 寺迫上 | 熊野町 | | 寺迫上 | 70 | 50 | 30 | 3 |
| 774 | 10732 | 久師 | 熊野町 | | 久師 | 80 | 55 | 25 | 1 |
| 775 | 10861 | 上ノ原上 | 熊野町 | | 上ノ原上 | 200 | 50 | 5 | 3 |
| 776 | 10881 | 熊野 | 熊野町 | | | 100 | 50 | 30 | 4 |
| 777 | 10945 | 熊野町 | 熊野町 | | | 120 | 40 | 10 | 2 |
| 778 | 10946 | 寺迫上 | 熊野町 | 寺迫上 | | 200 | 50 | 20 | 2 |
| 779 | 10947 | 寺迫上 | 熊野町 | 寺迫上 | | 100 | 40 | 20 | 1 |
| 780 | 10948 | 寺迫上 | 熊野町 | 寺迫上 | | 100 | 40 | 20 | 1 |
| 781 | 2074 | 夜打ヶ谷池 | 熊野町 | | | 140 | 30 | 10 | |
| 782 | 2075 | 夜打ヶ谷池 | 熊野町 | | | 110 | 30 | 10 | |
| 783 | 2076 | 夜打ヶ谷池 | 熊野町 | | | 130 | 30 | 20 | |
| 784 | 2127 | 高下 | 熊野町 | | 高下 | 130 | 30 | 20 | |
| 785 | 2128 | 延谷 | 熊野町 | | 延谷 | 140 | 30 | 20 | |
| 786 | 2129 | 田中 | 熊野町 | | 田中 | 120 | 35 | 30 | |
| 787 | 2130 | 田中 | 熊野町 | | 田中 | 250 | 35 | 20 | |
| 788 | 2131 | 六本堂 | 熊野町 | | 六本堂 | 110 | 30 | 30 | |
| 789 | 2132 | 原 | 熊野町 | | 原 | 200 | 40 | 30 | |
| 790 | 2133 | 甲谷 | 熊野町 | | 甲谷 | 150 | 30 | 20 | |
| 791 | 2134 | 中山田 | 熊野町 | | 中山田 | 300 | 30 | 20 | |
| 792 | 2135 | 池之内 | 熊野町 | | 池之内 | 240 | 30 | 10 | |
| 793 | 2136 | 池之内 | 熊野町 | | 池之内 | 100 | 30 | 20 | |
| 794 | 2137 | 池之内 | 熊野町 | | 池之内 | 10 | 35 | 20 | |
| 795 | 2138 | 上ノ原上 | 熊野町 | | 上ノ原上 | 100 | 30 | 20 | |
| 796 | 2139 | 寺迫下 | 熊野町 | | 寺迫下 | 80 | 40 | 40 | |

| | 箇所番号 | 箇所名 | 位置 | | | 地形 | | | 人家 |
|---|---|---|---|---|---|---|---|---|---|
| | | | | | | 延長m | 傾斜度 | 斜面高さ | |
| 797 | 2140 | 寺迫下 | 熊野町 | | 寺迫下 | 110 | 40 | 30 | |
| 798 | 2141 | 寺迫下 | 熊野町 | | 寺迫下 | 140 | 35 | 30 | |
| 799 | 2142 | 寺迫中 | 熊野町 | | 寺迫中 | 60 | 35 | 30 | |
| 800 | 2143 | 寺迫中 | 熊野町 | | 寺迫中 | 140 | 40 | 30 | |
| 801 | 2144 | 前谷 | 熊野町 | | 前谷 | 200 | 30 | 20 | |
| 802 | 2145 | 寺迫中 | 熊野町 | | 寺迫中 | 140 | 35 | 20 | |
| 803 | 2146 | 寺迫上 | 熊野町 | | 寺迫上 | 10 | 35 | 20 | |
| 804 | 2147 | 寺迫上 | 熊野町 | | 寺迫上 | 10 | 30 | 20 | |
| 805 | 2148 | 寺迫上 | 熊野町 | | 寺迫上 | 170 | 30 | 30 | |
| 806 | 2149 | 寺迫上 | 熊野町 | | 寺迫上 | 160 | 30 | 30 | |
| 807 | 2150 | 寺迫上 | 熊野町 | | 寺迫上 | 10 | 35 | 20 | |
| 808 | 2151 | 寺迫上 | 熊野町 | | 寺迫上 | 10 | 35 | 30 | |
| 809 | 2152 | 久師 | 熊野町 | | 久師 | 100 | 30 | 20 | |
| 810 | 2153 | 久師 | 熊野町 | | 久師 | 10 | 35 | 30 | |
| 811 | 2154 | 寺迫上 | 熊野町 | | | 150 | 35 | 20 | |
| 812 | 2155 | 寺迫上 | 熊野町 | | | 120 | 40 | 30 | |
| 813 | 2156 | 寺迫上 | 熊野町 | | | 110 | 30 | 20 | |
| 814 | 2251 | 鴨尾 | 熊野町 | | 鴨尾 | 120 | 30 | 10 | |
| 815 | 2665 | 高尼 | 熊野町 | | 高尼 | 120 | 50 | 6 | 4 |
| 816 | 2666 | 西之丸ノ上 | 熊野町 | | 西丸ノ上 | 70 | 55 | 6 | 3 |
| 817 | 2673 | 神論田A | 熊野町 | | 神論田A | 100 | 60 | 5 | 3 |
| 818 | 2674 | 神論田B | 熊野町 | | 神論田B | 150 | 45 | 7 | 4 |
| 819 | 2675 | 黒木 | 熊野町 | | 黒木 | 100 | 50 | 7 | 2 |
| 820 | 2676 | 槙神 | 熊野町 | | 槙神 | 150 | 50 | 6 | 3 |
| 821 | 2677 | 間谷 | 熊野町 | | 間谷 | 120 | 60 | 7 | 4 |
| 822 | 2778 | 熊野町 | 熊野町 | | | 250 | 60 | 20 | 4 |
| 823 | 2779 | 甲谷 | 熊野町 | 甲谷 | | 150 | 60 | 30 | 3 |
| 824 | 2780 | 岡之丸 | 熊野町 | 岡之丸 | | 100 | 50 | 200 | 3 |
| 825 | 2781 | 下山田 | 熊野町 | 下山田 | | 100 | 60 | 40 | 2 |
| 826 | 2800 | 熊野 | 熊野町 | | | 100 | 50 | 30 | 4 |
| 827 | 2829 | 久師 | 熊野町 | 久師 | | 180 | 50 | 10 | 3 |
| 828 | 3499 | 高下 | 熊野町 | | 高下 | 150 | 50 | 6 | 5 |
| 829 | 3500 | 坂根 | 熊野町 | | 坂根 | 150 | 50 | 6 | 11 |
| 830 | 3526 | 松尾 | 熊野町 | | 松尾 | 150 | 60 | 10 | 1 |
| 831 | 3740 | 金持 | 熊野町 | 金持 | | 100 | 50 | 30 | 10 |
| 832 | 5223 | 池之内 | 熊野町 | 池之内 | | 140 | 50 | 10 | 4 |
| 833 | 5224 | 寺迫下 | 熊野町 | 寺迫下 | | 60 | 45 | 20 | 2 |
| 834 | 5225 | 間谷 | 熊野町 | 間谷 | | 80 | 50 | 30 | 2 |
| 835 | 5414 | 上の原 | 熊野町 | 上の原 | | 80 | 45 | 10 | 1 |
| 836 | 5426 | 土手尻 | 熊野町 | | 土手尻 | 500 | 50 | 6 | 13 |
| 837 | 6883 | 土城 | 熊野町 | | 土城 | 150 | 60 | 5 | 6 |
| 838 | 2801 | 鋼管町 | 鋼管町 | | | 500 | 50 | 10 | 1 |
| 839 | 10698 | 境 | 郷分町 | | 境 | 100 | 50 | 25 | 1 |
| 840 | 10699 | 境 | 郷分町 | | 境 | 100 | 45 | 30 | 1 |
| 841 | 10857 | 佐古 | 郷分町 | | 佐古 | 150 | 50 | 6 | 4 |
| 842 | 10874 | 草木 | 郷分町 | 草木 | | 120 | 40 | 20 | 2 |
| 843 | 2021 | 八反田 | 郷分町 | | 八反田 | 230 | 30 | 30 | |
| 844 | 2022 | 八反田 | 郷分町 | | 八反田 | 100 | 30 | 30 | |
| 845 | 2023 | 境 | 郷分町 | | 境 | 120 | 40 | 50 | |
| 846 | 2024 | 大田志 | 郷分町 | | 大田志 | 220 | 30 | 30 | |
| 847 | 2025 | 大田志 | 郷分町 | | 大田志 | 120 | 45 | 50 | |
| 848 | 2026 | 草木 | 郷分町 | | 草木 | 180 | 35 | 30 | |
| 849 | 2027 | 草木 | 郷分町 | | 草木 | 160 | 30 | 20 | |
| 850 | 2028 | 横路 | 郷分町 | | 横路 | 200 | 30 | 20 | |
| 851 | 2029 | 石原 | 郷分町 | | 石原 | 170 | 40 | 40 | |
| 852 | 2033 | 石原 | 郷分町 | | 石原 | 100 | 30 | 30 | |
| 853 | 2724 | 郷分町 | 郷分町 | | | 100 | 40 | 20 | 2 |

| | 箇所番号 | 箇所名 | 位置 | | | 地形 | | | 人家 |
|---|---|---|---|---|---|---|---|---|---|
| | | | | | | 延長m | 傾斜度 | 斜面高さ | |
| 854 | 3463 | 横路 | 郷分町 | | 横路 | 500 | 50 | 5 | 27 |
| 855 | 3464 | 境 | 郷分町 | | 境 | 100 | 65 | 8 | 2 |
| 856 | 3668 | 横路 | 郷分町 | 横路 | | 130 | 50 | 30 | 7 |
| 857 | 3669 | 郷分町境 | 郷分町 | 境 | | 450 | 50 | 70 | 24 |
| 858 | 3671 | 郷分町境 | 郷分町 | 境 | | 180 | 50 | 50 | 5 |
| 859 | 3672 | 草木 | 郷分町 | 草木 | | 80 | 50 | 20 | 6 |
| 860 | 3673 | 草木 | 郷分町 | 草木 | | 160 | 50 | 30 | 12 |
| 861 | 3674 | 草木 | 郷分町 | 草木 | | 120 | 50 | 70 | 7 |
| 862 | 5418 | 境 | 郷分町 | 境 | | 130 | 50 | 20 | 3 |
| 863 | 10707 | 蔵王 | 蔵王町 | | 五丁目 | 60 | 70 | 5 | 3 |
| 864 | 10914 | 蔵王町 | 蔵王町 | | | 50 | 40 | 5 | 1 |
| 865 | 2040 | 蔵王霊苑 | 蔵王町 | | | 100 | 40 | 20 | |
| 866 | 3440 | 石井 | 蔵王町 | | 石井 | 100 | 70 | 9 | 9 |
| 867 | 3698 | 蔵王町 | 蔵王町 | | | 140 | 30 | 10 | 23 |
| 868 | 6738 | 蔵王 | 蔵王町 | | | 100 | 40 | 50 | 7 |
| 869 | 10701 | 佐波 | 佐波町 | | | 60 | 60 | 10 | 3 |
| 870 | 10877 | 佐波町 | 佐波町 | | | 150 | 50 | 20 | 4 |
| 871 | 2107 | 佐波 | 佐波町 | | | 180 | 30 | 30 | |
| 872 | 2771 | 佐波町 | 佐波町 | | | 100 | 60 | 20 | 4 |
| 873 | 3473 | 瀬谷 | 佐波町 | | 瀬谷 | 120 | 60 | 6 | 9 |
| 874 | 3487 | 日和谷 | 佐波町 | | 日和谷 | 150 | 50 | 7 | 8 |
| 875 | 3734 | 佐波町 | 佐波町 | | | 100 | 50 | 20 | 5 |
| 876 | 5411 | 明王台下 | 佐波町 | | | 60 | 60 | 12 | 11 |
| 877 | 6743 | 佐波 | 佐波町 | | | 50 | 60 | 15 | 5 |
| 878 | 10820 | 藤尾 | 新市町 | 藤尾 | | 100 | 40 | 20 | 1 |
| 879 | 10821 | 小林区 | 新市町 | 金丸 | | 70 | 60 | 50 | 1 |
| 880 | 10822 | 花屋 | 新市町 | 花屋 | | 510 | 30 | 15 | 1 |
| 881 | 10823 | 金丸2 | 新市町 | 金丸 | | 90 | 40 | 10 | 3 |
| 882 | 10824 | 志輪井 | 新市町 | 常 | | 90 | 60 | 10 | 2 |
| 883 | 10825 | 川原 | 新市町 | 上安井 | | 150 | 45 | 30 | 4 |
| 884 | 10826 | 芦浦2 | 新市町 | 芦浦 | | 70 | 45 | 30 | 3 |
| 885 | 10827 | 宮内2 | 新市町 | 宮内 | | 130 | 35 | 10 | 1 |
| 886 | 10828 | 紺屋 | 新市町 | 下安井 | | 200 | 60 | 20 | 2 |
| 887 | 10829 | 連下 | 新市町 | 宮内 | | 50 | 50 | 30 | 2 |
| 888 | 10830 | 宮内3 | 新市町 | 宮内 | | 55 | 60 | 10 | 2 |
| 889 | 10831 | 宮内4 | 新市町 | 宮内 | | 40 | 40 | 20 | 2 |
| 890 | 10832 | 戸手2 | 新市町 | 戸手 | | 45 | 40 | 15 | 2 |
| 891 | 10833 | 相方 | 新市町 | 相方 | | 50 | 40 | 5 | 1 |
| 892 | 14317 | 臼原 | 新市町 | 藤尾 | | 120 | 60 | 120 | 4 |
| 893 | 14318 | 父尾 | 新市町 | 藤尾 | | 25 | 40 | 35 | 1 |
| 894 | 14319 | 臼原 | 新市町 | 藤尾 | | 60 | 50 | 40 | 2 |
| 895 | 14320 | 臼原 | 新市町 | 藤尾 | | 60 | 50 | 70 | 1 |
| 896 | 14321 | 山形 | 新市町 | 金丸 | | 35 | 35 | 20 | 1 |
| 897 | 14322 | 瀬原 | 新市町 | 藤尾 | | 40 | 38 | 50 | 1 |
| 898 | 14323 | 板橋 | 新市町 | 藤尾 | | 60 | 43 | 40 | 1 |
| 899 | 14324 | 宮内 | 新市町 | 宮内 | | 15 | 60 | 20 | 1 |
| 900 | 14325 | 芦浦 | 新市町 | 常 | | 50 | 45 | 30 | 1 |
| 901 | 14326 | 奥見谷金丸 | 新市町 | 金丸 | | 125 | 50 | 60 | 1 |
| 902 | 14327 | 公明寺芦浦 | 新市町 | 芦浦 | | 50 | 35 | 15 | 1 |
| 903 | 14328 | 平田 | 新市町 | 芦浦 | | 120 | 65 | 40 | 1 |
| 904 | 14329 | 金丸 | 新市町 | 金丸 | | 60 | 40 | 20 | 1 |
| 905 | 2462 | 西門木 | 新市町 | 藤尾 | 西門木 | 10 | 30 | 20 | |
| 906 | 2463 | 西門木 | 新市町 | 藤尾 | 西門木 | 100 | 35 | 30 | |
| 907 | 2464 | 西門木 | 新市町 | 藤尾 | 西門木 | 120 | 30 | 30 | |
| 908 | 2465 | 西門木 | 新市町 | 藤尾 | 西門木 | 120 | 35 | 40 | |
| 909 | 2466 | 中門木 | 新市町 | 藤尾 | 中門木 | 200 | 30 | 30 | |
| 910 | 2467 | 白曽根 | 新市町 | 藤尾 | 白曽根 | 100 | 30 | 20 | |

| | 箇所番号 | 箇所名 | 位置 | | | 地形 | | | 人家 |
|---|---|---|---|---|---|---|---|---|---|
| | | | | | | 延長m | 傾斜度 | 斜面高さ | |
| 911 | 2468 | 白曽根 | 新市町 | 藤尾 | 白曽根 | 100 | 40 | 40 | |
| 912 | 2469 | 白曽根 | 新市町 | 藤尾 | 白曽根 | 100 | 30 | 20 | |
| 913 | 2470 | 白曽根 | 新市町 | 藤尾 | 白曽根 | 140 | 30 | 20 | |
| 914 | 2471 | 藤尾 | 新市町 | 藤尾 | 藤尾 | 40 | 40 | 40 | |
| 915 | 2472 | 苔原 | 新市町 | 藤尾 | 苔原 | 220 | 40 | 40 | |
| 916 | 2473 | 苔原 | 新市町 | 藤尾 | 苔原 | 200 | 40 | 30 | |
| 917 | 2474 | 山形 | 新市町 | 金丸 | 山形 | 120 | 20 | 30 | |
| 918 | 2475 | 瀬原 | 新市町 | 藤尾 | 瀬原 | 120 | 35 | 20 | |
| 919 | 2476 | 瀬原 | 新市町 | 藤尾 | 瀬原 | 150 | 35 | 40 | |
| 920 | 2477 | 瀬原 | 新市町 | 藤尾 | 瀬原 | 120 | 40 | 40 | |
| 921 | 2478 | 瀬原 | 新市町 | 藤尾 | 瀬原 | 110 | 45 | 60 | |
| 922 | 2479 | 瀬原 | 新市町 | 藤尾 | 瀬原 | 140 | 40 | 40 | |
| 923 | 2480 | 藤尾 | 新市町 | 藤尾 | 藤尾 | 200 | 35 | 40 | |
| 924 | 2481 | 山形 | 新市町 | 金丸 | 山形 | 200 | 30 | 30 | |
| 925 | 2482 | 山形 | 新市町 | 金丸 | 山形 | 220 | 40 | 30 | |
| 926 | 2483 | 山形 | 新市町 | 金丸 | 山形 | 100 | 35 | 20 | |
| 927 | 2484 | 山形 | 新市町 | 金丸 | 山形 | 110 | 30 | 30 | |
| 928 | 2485 | 山形 | 新市町 | 金丸 | 山形 | 100 | 30 | 30 | |
| 929 | 2486 | 藤尾 | 新市町 | 藤尾 | 藤尾 | 30 | 35 | 40 | |
| 930 | 2487 | 父尾 | 新市町 | 藤尾 | 父尾 | 120 | 35 | 30 | |
| 931 | 2488 | 奥見谷 | 新市町 | 金丸 | 奥見谷 | 230 | 40 | 40 | |
| 932 | 2489 | 奥見谷 | 新市町 | 金丸 | 奥見谷 | 80 | 30 | 30 | |
| 933 | 2490 | 奥見谷 | 新市町 | 金丸 | 奥見谷 | 100 | 30 | 30 | |
| 934 | 2491 | 奥見谷 | 新市町 | 金丸 | 奥見谷 | 170 | 35 | 30 | |
| 935 | 2492 | 見谷 | 新市町 | 金丸 | 見谷 | 280 | 30 | 20 | |
| 936 | 2493 | 市場 | 新市町 | 金丸 | 市場 | 160 | 30 | 20 | |
| 937 | 2494 | 川井 | 新市町 | 金丸 | 川井 | 110 | 45 | 40 | |
| 938 | 2495 | 厚山 | 新市町 | 金丸 | 厚山 | 110 | 30 | 30 | |
| 939 | 2496 | 厚山 | 新市町 | 金丸 | 厚山 | 260 | 35 | 40 | |
| 940 | 2497 | 金丸 | 新市町 | 金丸 | 金丸 | 230 | 35 | 20 | |
| 941 | 2498 | 砂原 | 新市町 | 常 | 砂原 | 170 | 40 | 30 | |
| 942 | 2499 | 砂原 | 新市町 | 常 | 砂原 | 120 | 30 | 30 | |
| 943 | 2500 | 金名 | 新市町 | 常 | 金名 | 120 | 30 | 30 | |
| 944 | 2501 | 金名 | 新市町 | 常 | 金名 | 300 | 30 | 30 | |
| 945 | 2502 | 父尾 | 新市町 | 藤尾 | 父尾 | 150 | 35 | 30 | |
| 946 | 2503 | 父尾 | 新市町 | 藤尾 | 父尾 | 120 | 35 | 30 | |
| 947 | 2504 | 畑谷 | 新市町 | 常 | 畑谷 | 100 | 40 | 40 | |
| 948 | 2505 | 畑谷 | 新市町 | 常 | 畑谷 | 120 | 30 | 20 | |
| 949 | 2506 | 芦浦 | 新市町 | 常 | 芦浦 | 10 | 30 | 30 | |
| 950 | 2507 | 芦浦 | 新市町 | 常 | 芦浦 | 150 | 35 | 30 | |
| 951 | 2508 | 芦浦 | 新市町 | 常 | 芦浦 | 140 | 30 | 20 | |
| 952 | 2509 | 上安井 | 新市町 | 上安井 | 上安井 | 180 | 35 | 20 | |
| 953 | 2510 | 上安井 | 新市町 | 上安井 | 上安井 | 110 | 30 | 20 | |
| 954 | 2511 | 上安井 | 新市町 | 上安井 | 上安井 | 170 | 30 | 20 | |
| 955 | 2512 | 紺屋 | 新市町 | 下安井 | 紺屋 | 130 | 30 | 20 | |
| 956 | 2513 | 紺屋 | 新市町 | 下安井 | 紺屋 | 0 | 30 | 10 | |
| 957 | 2514 | 紺屋 | 新市町 | 下安井 | 紺屋 | 170 | 30 | 20 | |
| 958 | 2515 | 紺屋 | 新市町 | 下安井 | 紺屋 | 140 | 30 | 10 | |
| 959 | 2516 | 紺屋 | 新市町 | 下安井 | 紺屋 | 270 | 30 | 10 | |
| 960 | 2517 | 大森 | 新市町 | 下安井 | 大森 | 100 | 35 | 30 | |
| 961 | 2518 | 大森 | 新市町 | 下安井 | 大森 | 110 | 30 | 20 | |
| 962 | 2519 | 大森 | 新市町 | 下安井 | 大森 | 100 | 30 | 10 | |
| 963 | 2520 | 大森 | 新市町 | 下安井 | 大森 | 0 | 30 | 20 | |
| 964 | 2521 | 下安井 | 新市町 | 下安井 | 下安井 | 170 | 30 | 10 | |
| 965 | 2522 | 真光寺谷 | 新市町 | 宮内 | 真光寺谷 | 180 | 35 | 20 | |
| 966 | 2523 | 木曽丸谷 | 新市町 | 宮内 | 木曽丸谷 | 110 | 35 | 30 | |
| 967 | 2524 | 下安井 | 新市町 | 下安井 | 下安井 | 200 | 45 | 50 | |

| | 箇所番号 | 箇所名 | 位置 | | | 地形 | | | 人家 |
|---|---|---|---|---|---|---|---|---|---|
| | | | | | | 延長m | 傾斜度 | 斜面高さ | |
| 968 | 2525 | 大佐山 | 新市町 | 新市 | 大佐山 | 100 | 35 | 30 | |
| 969 | 2526 | 新市 | 新市町 | 新市 | 新市 | 0 | 30 | 20 | |
| 970 | 2527 | 戸手 | 新市町 | 戸手 | 戸手 | 110 | 30 | 20 | |
| 971 | 2528 | 戸手 | 新市町 | 戸手 | 戸手 | 180 | 30 | 20 | |
| 972 | 2529 | 戸手 | 新市町 | 戸手 | 戸手 | 110 | 30 | 30 | |
| 973 | 2530 | 戸手 | 新市町 | 戸手 | 戸手 | 110 | 40 | 40 | |
| 974 | 2531 | 下戸手 | 新市町 | 戸手 | 下戸手 | 0 | 30 | 20 | |
| 975 | 2532 | 相方 | 新市町 | 相方 | 相方 | 100 | 30 | 20 | |
| 976 | 2533 | 相方 | 新市町 | 相方 | 相方 | 100 | 35 | 40 | |
| 977 | 2534 | 汐首 | 新市町 | 相方 | 汐首 | 120 | 35 | 40 | |
| 978 | 2535 | 汐首 | 新市町 | 相方 | 汐首 | 0 | 35 | 40 | |
| 979 | 2916 | 金丸 | 新市町 | 金丸 | | 75 | 68 | 10 | 3 |
| 980 | 2918 | 山形 | 新市町 | 金丸 | | 160 | 45 | 40 | 2 |
| 981 | 2919 | 戸手 | 新市町 | 戸手 | | 80 | 40 | 50 | 2 |
| 982 | 2921 | 下安井 | 新市町 | 下安井 | | 50 | 30 | 12 | 2 |
| 983 | 2922 | 明見 | 新市町 | 下安井 | | 40 | 30 | 10 | 2 |
| 984 | 2923 | 下安井 | 新市町 | 下安井 | | 30 | 30 | 10 | 2 |
| 985 | 2924 | 金丸 | 新市町 | 金丸 | | 50 | 50 | 25 | 1 |
| 986 | 2925 | 金丸 | 新市町 | 金丸 | | 120 | 45 | 30 | 4 |
| 987 | 2926 | 吉備津神社宮内 | 新市町 | 常 | | 20 | 40 | 20 | 1 |
| 988 | 2927 | 上安井 | 新市町 | 上安井 | | 20 | 30 | 20 | 1 |
| 989 | 2928 | 常 | 新市町 | 常 | | 40 | 48 | 20 | 2 |
| 990 | 2929 | 常 | 新市町 | 常 | | 250 | 70 | 40 | 2 |
| 991 | 3983 | 金丸 | 新市町 | 金丸 | | 120 | 45 | 15 | 7 |
| 992 | 3984 | 金丸 | 新市町 | 金丸 | | 100 | 50 | 10 | 5 |
| 993 | 3985 | 金丸 | 新市町 | 金丸 | | 40 | 40 | 5 | 5 |
| 994 | 3986 | 上安井 | 新市町 | 上安井 | | 20 | 30 | 10 | 6 |
| 995 | 3988 | 下江忠夫 | 新市町 | 新市 | | 16 | 45 | 130 | 8 |
| 996 | 3989 | 新市 | 新市町 | 新市 | | 40 | 50 | 25 | 8 |
| 997 | 3990 | 新市 | 新市町 | 新市 | | 300 | 45 | 50 | 48 |
| 998 | 3992 | 公民館 | 新市町 | 新市 | | 150 | 30 | 30 | 4 |
| 999 | 3993 | 信岡竜二 | 新市町 | 新市 | | 150 | 35 | 70 | 6 |
| 1000 | 3994 | 相方 | 新市町 | 相方 | | 45 | 50 | 55 | 7 |
| 1001 | 3995 | 相方 | 新市町 | 相方 | | 35 | 40 | 70 | 7 |
| 1002 | 3997 | 相方 | 新市町 | 相方 | | 70 | 55 | 70 | 6 |
| 1003 | 3998 | 志和井 | 新市町 | 常 | | 80 | 70 | 8 | 6 |
| 1004 | 3999 | 臼原 | 新市町 | 藤尾 | | 90 | 60 | 80 | 6 |
| 1005 | 4000 | 汐首 | 新市町 | 相方 | | 150 | 30 | 50 | |
| 1006 | 4001 | 汐首 | 新市町 | 相方 | | 250 | 30 | 30 | 10 |
| 1007 | 4002 | 山田団地 | 新市町 | 相方 | | 40 | 50 | 40 | 11 |
| 1008 | 4003 | 相方 | 新市町 | 相方 | | 50 | 55 | 80 | 7 |
| 1009 | 4004 | 戸手 | 新市町 | 戸手 | | 300 | 30 | 50 | 28 |
| 1010 | 4006 | 下安井 | 新市町 | 下安井 | | 80 | 50 | 60 | 5 |
| 1011 | 4007 | 大森 | 新市町 | 下安井 | | 40 | 35 | 15 | 6 |
| 1012 | 4008 | 大森 | 新市町 | 下安井 | | 120 | 45 | 18 | 6 |
| 1013 | 4009 | 中央中学校 | 新市町 | 新市 | | 100 | 35 | 30 | |
| 1014 | 4010 | 宮内 | 新市町 | 宮内 | | 20 | 30 | 20 | 10 |
| 1015 | 4011 | 宮内 | 新市町 | 宮内 | | 30 | 30 | 15 | 8 |
| 1016 | 4012 | 連下公会堂 | 新市町 | 宮内 | | 30 | 35 | 20 | 2 |
| 1017 | 4013 | 荒神社宮内 | 新市町 | 宮内 | | 150 | 30 | 20 | 27 |
| 1018 | 4014 | 下安井 | 新市町 | 下安井 | | 80 | 30 | 15 | 17 |
| 1019 | 4016 | 常 | 新市町 | 常 | | 150 | 40 | 35 | 9 |
| 1020 | 4017 | 宮内 | 新市町 | 宮内 | | 60 | 65 | 35 | 7 |
| 1021 | 4018 | 砂原 | 新市町 | 常 | | 140 | 70 | 30 | 6 |
| 1022 | 4019 | 金丸 | 新市町 | 金丸 | | 80 | 70 | 60 | 5 |
| 1023 | 4021 | 金丸 | 新市町 | 金丸 | | 350 | 50 | 60 | 10 |
| 1024 | 4022 | 志和井 | 新市町 | 常 | | 280 | 60 | 30 | 8 |

| | 箇所番号 | 箇所名 | 位置 | | | 地形 | | | 人家 |
|---|---|---|---|---|---|---|---|---|---|
| | | | | | | 延長m | 傾斜度 | 斜面高さ | |
| 1025 | 4023 | 金丸 | 新市町 | 金丸 | | 170 | 65 | 30 | 5 |
| 1026 | 4024 | 新市 | 新市町 | 新市 | | 70 | 35 | 100 | 5 |
| 1027 | 5171 | 相方 | 新市町 | 相方 | | 30 | 50 | 16 | 2 |
| 1028 | 5172 | 上戸手 | 新市町 | 戸手 | | 60 | 58 | 12 | 4 |
| 1029 | 5173 | 戸手 | 新市町 | 戸手 | | 130 | 43 | 9 | 2 |
| 1030 | 5174 | 大森 | 新市町 | 下安井 | | 30 | 30 | 18 | 1 |
| 1031 | 5175 | 下安井 | 新市町 | 下安井 | | 40 | 55 | 10 | 4 |
| 1032 | 5176 | 常 | 新市町 | 常 | | 50 | 48 | 12 | 2 |
| 1033 | 5177 | 金丸 | 新市町 | 金丸 | | 100 | 60 | 30 | 3 |
| 1034 | 5178 | 芦浦 | 新市町 | 芦浦 | | 20 | 45 | 20 | 3 |
| 1035 | 5368 | 戸手 | 新市町 | 戸手 | | 170 | 40 | 9 | 12 |
| 1036 | 5369 | 新市 | 新市町 | 新市 | | 150 | 50 | 25 | 9 |
| 1037 | 5370 | 新市 | 新市町 | 新市 | | 100 | 52 | 15 | 7 |
| 1038 | 5371 | 宮内 | 新市町 | 宮内 | | 90 | 62 | 15 | 10 |
| 1039 | 5372 | 宮ノ力 | 新市町 | 宮ノ力 | | 70 | 55 | 10 | 9 |
| 1040 | 5373 | 宮内 | 新市町 | 宮内 | | 100 | 30 | 20 | 7 |
| 1041 | 5374 | 上安井 | 新市町 | 常 | | 150 | 38 | 8 | 6 |
| 1042 | 5375 | 前金名 | 新市町 | 常 | | 410 | 63 | 16 | 16 |
| 1043 | 6769 | 川原1 | 新市町 | 上安井 | | 130 | 45 | 25 | 5 |
| 1044 | 6770 | 川原2 | 新市町 | 上安井 | | 260 | 60 | 40 | 8 |
| 1045 | 6771 | 宮内2 | 新市町 | 宮内 | | 160 | 60 | 20 | 8 |
| 1046 | 6772 | 山形2 | 新市町 | 金丸 | | 100 | 60 | 10 | |
| 1047 | 10718 | 別所 | 瀬戸町 | 地頭分 | 別所 | 120 | 55 | 25 | 2 |
| 1048 | 10721 | 長和 | 瀬戸町 | 長和 | | 130 | 40 | 10 | 4 |
| 1049 | 10878 | 長和 | 瀬戸町 | 長和 | | 150 | 50 | 20 | 3 |
| 1050 | 10879 | 長和 | 瀬戸町 | 長和 | | 150 | 60 | 20 | 3 |
| 1051 | 10926 | 長和 | 瀬戸町 | 長和 | | 150 | 60 | 20 | 3 |
| 1052 | 10927 | 長和 | 瀬戸町 | 長和 | | 200 | 50 | 20 | 1 |
| 1053 | 10928 | 長和 | 瀬戸町 | 長和 | | 100 | 50 | 20 | 1 |
| 1054 | 10929 | 長和 | 瀬戸町 | 長和 | | 150 | 50 | 30 | 3 |
| 1055 | 10930 | 長和 | 瀬戸町 | 長和 | | 100 | 40 | 30 | 1 |
| 1056 | 10931 | 長和 | 瀬戸町 | 長和 | | 100 | 60 | 20 | 2 |
| 1057 | 10932 | 地頭分 | 瀬戸町 | 地頭分 | | 200 | 50 | 20 | 1 |
| 1058 | 10934 | 地頭分 | 瀬戸町 | 地頭分 | | 100 | 50 | 40 | 1 |
| 1059 | 2108 | 長和 | 瀬戸町 | 長和 | | 100 | 30 | 20 | |
| 1060 | 2115 | 梅ノ木原 | 瀬戸町 | 長和 | 梅ノ木原 | 140 | 40 | 30 | |
| 1061 | 2116 | 梅ノ木原 | 瀬戸町 | 長和 | 梅ノ木原 | 160 | 30 | 20 | |
| 1062 | 2117 | 枠田 | 瀬戸町 | 長和 | 枠田 | 270 | 30 | 30 | |
| 1063 | 2118 | 松山 | 瀬戸町 | 地頭分 | 松山 | 100 | 35 | 30 | |
| 1064 | 2119 | 松山 | 瀬戸町 | 地頭分 | 松山 | 240 | 30 | 20 | |
| 1065 | 2120 | 虎 | 瀬戸町 | 地頭分 | 虎 | 140 | 30 | 20 | |
| 1066 | 2121 | 別所 | 瀬戸町 | 地頭分 | 別所 | 120 | 30 | 20 | |
| 1067 | 2123 | 志田原 | 瀬戸町 | 長和 | 志田原 | 130 | 30 | 20 | |
| 1068 | 2124 | 西谷 | 瀬戸町 | 長和 | 西谷 | 140 | 30 | 20 | |
| 1069 | 2125 | 筒井 | 瀬戸町 | 長和 | 筒井 | 200 | 30 | 20 | |
| 1070 | 2126 | 筒井 | 瀬戸町 | 長和 | 筒井 | 200 | 30 | 20 | |
| 1071 | 2250 | 長和 | 瀬戸町 | 長和 | | 100 | 30 | 20 | |
| 1072 | 2770 | 長和 | 瀬戸町 | 長和 | | 100 | 60 | 20 | 2 |
| 1073 | 2774 | 長和 | 瀬戸町 | 長和 | | 100 | 50 | 20 | 2 |
| 1074 | 2776 | 長和 | 瀬戸町 | 長和 | | 100 | 60 | 20 | 2 |
| 1075 | 2777 | 長和 | 瀬戸町 | 長和 | | 100 | 60 | 20 | 4 |
| 1076 | 2782 | 長和 | 瀬戸町 | 長和 | | 200 | 50 | 20 | 4 |
| 1077 | 2783 | 地頭分 | 瀬戸町 | 地頭分 | | 50 | 60 | 20 | 2 |
| 1078 | 2784 | 地頭分 | 瀬戸町 | 地頭分 | | 100 | 60 | 20 | 2 |
| 1079 | 2785 | 地頭分 | 瀬戸町 | 地頭分 | | 250 | 60 | 30 | 3 |
| 1080 | 2786 | 地頭分 | 瀬戸町 | 地頭分 | | 200 | 60 | 20 | 4 |
| 1081 | 2787 | 地頭分 | 瀬戸町 | 地頭分 | | 150 | 60 | 20 | 4 |

| | 箇所番号 | 箇所名 | 位置 | | | 地形 | | | 人家 |
|---|---|---|---|---|---|---|---|---|---|
| | | | | | | 延長m | 傾斜度 | 斜面高さ | |
| 1082 | 2797 | 地頭分 | 瀬戸町 | 地頭分 | | 100 | 50 | 40 | 2 |
| 1083 | 2798 | 地頭分 | 瀬戸町 | 地頭分 | | 100 | 50 | 20 | 4 |
| 1084 | 3494 | 宮近西ケ迫 | 瀬戸町 | 長和 | 西ケ迫 | 120 | 45 | 5 | 6 |
| 1085 | 3495 | 立屋板 | 瀬戸町 | 地頭分 | 立屋板 | 180 | 45 | 5 | 6 |
| 1086 | 3496 | 坊谷 | 瀬戸町 | 山北 | 坊谷 | 180 | 50 | 14 | 9 |
| 1087 | 3497 | 松山A | 瀬戸町 | 地頭分 | 松山 | 200 | 40 | 5 | 17 |
| 1088 | 3498 | 松山B | 瀬戸町 | 地頭分 | 松山 | 200 | 50 | 6 | 8 |
| 1089 | 3732 | 長和 | 瀬戸町 | 長和 | | 200 | 50 | 20 | 5 |
| 1090 | 3735 | 長和 | 瀬戸町 | 長和 | | 100 | 40 | 20 | 7 |
| 1091 | 3737 | 長和 | 瀬戸町 | 長和 | | 200 | 50 | 20 | 5 |
| 1092 | 3738 | 長和 | 瀬戸町 | 長和 | | 150 | 50 | 20 | 3 |
| 1093 | 3741 | 地頭分 | 瀬戸町 | 地頭分 | | 100 | 50 | 20 | 6 |
| 1094 | 3742 | 地頭分 | 瀬戸町 | 地頭分 | | 250 | 50 | 20 | 12 |
| 1095 | 3743 | 地頭分 | 瀬戸町 | 地頭分 | | 200 | 50 | 20 | 6 |
| 1096 | 3760 | 地頭分 | 瀬戸町 | 地頭分 | | 300 | 60 | 40 | 5 |
| 1097 | 3761 | 地頭分 | 瀬戸町 | 地頭分 | | 200 | 50 | 30 | 9 |
| 1098 | 5216 | 長和 | 瀬戸町 | 長和 | | 70 | 40 | 20 | 2 |
| 1099 | 5422 | 長和 | 瀬戸町 | 長和 | | 200 | 40 | 20 | 6 |
| 1100 | 6790 | 長和 | 瀬戸町 | 長和 | | 100 | 50 | 20 | 5 |
| 1101 | 10915 | 千田町 | 千田町 | | | 130 | 30 | 12 | 1 |
| 1102 | 2035 | 中条防 | 千田町 | 千田 | 中条防 | 100 | 30 | 10 | |
| 1103 | 2036 | 鳥山 | 千田町 | 千田 | 鳥山 | 180 | 35 | 20 | |
| 1104 | 2037 | 鳥山 | 千田町 | 千田 | 鳥山 | 120 | 35 | 30 | |
| 1105 | 2038 | 千田大峠 | 千田町 | 千田 | 千田大峠 | 130 | 30 | 20 | |
| 1106 | 2243 | 向谷 | 千田町 | 千田 | 向谷 | 180 | 40 | 20 | |
| 1107 | 2722 | 坂田北 | 千田町 | 坂田北 | | 80 | 50 | 40 | 4 |
| 1108 | 2745 | 後谷 | 千田町 | 後谷 | | 120 | 42 | 10 | 3 |
| 1109 | 2747 | 奥谷 | 千田町 | 奥谷 | | 50 | 30 | 5 | 1 |
| 1110 | 3443 | 三軒家 | 千田町 | | 三軒家 | 400 | 75 | 15 | 26 |
| 1111 | 3444 | 天満下 | 千田町 | | 天満下 | 400 | 50 | 6 | 24 |
| 1112 | 3445 | 大峠東 | 千田町 | | 大峠東 | 250 | 50 | 6 | 20 |
| 1113 | 3455 | 永谷 | 千田町 | | 永谷 | 100 | 50 | 8 | 12 |
| 1114 | 3456 | 荒神谷 | 千田町 | | 荒神谷 | 250 | 60 | 5 | 8 |
| 1115 | 3457 | 楠本 | 千田町 | | 楠本 | 150 | 50 | 6 | 6 |
| 1116 | 3461 | 平畑B | 千田町 | | 平畑 | 300 | 70 | 6 | 16 |
| 1117 | 3666 | 千田町坂田 | 千田町 | 坂田 | | 140 | 40 | 20 | 6 |
| 1118 | 3701 | 千田町 | 千田町 | | | 80 | 45 | 10 | 16 |
| 1119 | 3702 | 千田町 | 千田町 | | | 200 | 30 | 7 | 11 |
| 1120 | 3704 | 千田大峠 | 千田町 | 千田大峠 | | 190 | 40 | 10 | 9 |
| 1121 | 3705 | 千田大峠 | 千田町 | 千田大峠 | | 130 | 40 | 8 | 5 |
| 1122 | 6787 | 鳥山 | 千田町 | 鳥山 | | 150 | 40 | 10 | 2 |
| 1123 | 10705 | 東谷 | 大門町 | 大門 | 東谷 | 150 | 40 | 70 | 2 |
| 1124 | 10708 | 東谷 | 大門町 | 大門 | 東谷 | 60 | 50 | 80 | 2 |
| 1125 | 2053 | 野々浜 | 大門町 | 野々浜 | | 200 | 30 | 20 | |
| 1126 | 2054 | 津之下 | 大門町 | 津之下 | | 180 | 30 | 20 | |
| 1127 | 2055 | 津之下 | 大門町 | 津之下 | | 280 | 35 | 30 | |
| 1128 | 2658 | 皿山A | 大門町 | | 皿山 | 50 | 50 | 9 | 1 |
| 1129 | 2752 | 野々浜 | 大門町 | 野々浜 | | 170 | 40 | 10 | 2 |
| 1130 | 3428 | 大津野小学校 | 大門町 | | 大門 | 100 | 60 | 14 | 8 |
| 1131 | 3429 | 石樋 | 大門町 | | 野々浜 | 250 | 55 | 10 | 5 |
| 1132 | 3430 | 水の前 | 大門町 | | 野々浜 | 90 | 70 | 11 | 6 |
| 1133 | 3431 | 跡口 | 大門町 | | 北浜 | 250 | 50 | 7 | 6 |
| 1134 | 3432 | 大門 | 大門町 | | 大門 | 140 | 65 | 10 | 11 |
| 1135 | 3433 | 南浜 | 大門町 | | 南浜 | 350 | 70 | 10 | 18 |
| 1136 | 3434 | 四山 | 大門町 | | 四山 | 50 | 70 | 6 | 6 |
| 1137 | 3436 | 前古屋A | 大門町 | | 沼田 | 100 | 45 | 15 | 5 |
| 1138 | 3437 | 前古屋B | 大門町 | | 前古屋 | 300 | 70 | 6 | 4 |

| | 箇所番号 | 箇所名 | 位置 | | | 地形 | | | 人家 |
|---|---|---|---|---|---|---|---|---|---|
| | | | | | | 延長m | 傾斜度 | 斜面高さ | |
| 1139 | 3713 | 野々浜 | 大門町 | 野々浜 | | 120 | 35 | 10 | 6 |
| 1140 | 3714 | 野々浜 | 大門町 | 野々浜 | | 290 | 40 | 10 | |
| 1141 | 5408 | 大門 | 大門町 | | | 130 | 45 | 20 | 3 |
| 1142 | 10923 | 川尻 | 高西町 | 川尻 | | 80 | 60 | 60 | 1 |
| 1143 | 2223 | 川尻 | 高西町 | 川尻 | | 100 | 35 | 40 | |
| 1144 | 2767 | 川尻 | 高西町 | 川尻 | | 200 | 50 | 15 | 4 |
| 1145 | 3610 | 鷹ノ口 | 高西町 | | 鷹ノ口 | 300 | 30 | 6 | 13 |
| 1146 | 10733 | 高島 | 田尻町 | | 高島 | 70 | 60 | 60 | 1 |
| 1147 | 10734 | 沖新涯 | 田尻町 | | 沖新涯 | 80 | 50 | 20 | 1 |
| 1148 | 10739 | 中東 | 田尻町 | | 中東 | 70 | 30 | 50 | 2 |
| 1149 | 10944 | 高島 | 田尻町 | 高島 | | 100 | 50 | 10 | 1 |
| 1150 | 2070 | 勘定池 | 田尻町 | | | 150 | 35 | 30 | |
| 1151 | 2071 | 高島 | 田尻町 | | 高島 | 10 | 30 | 30 | |
| 1152 | 2072 | 高島 | 田尻町 | | 高島 | 10 | 30 | 20 | |
| 1153 | 2073 | 田尻 | 田尻町 | | | 120 | 35 | 30 | |
| 1154 | 2077 | 西中 | 田尻町 | | | 10 | 30 | 30 | |
| 1155 | 2078 | 西中 | 田尻町 | | 西中 | 10 | 35 | 40 | |
| 1156 | 2079 | 西中 | 田尻町 | | 西中 | 250 | 40 | 40 | |
| 1157 | 2080 | 丸山 | 田尻町 | | 丸山 | 20 | 30 | 30 | |
| 1158 | 2081 | 丸山 | 田尻町 | | 丸山 | 10 | 35 | 30 | |
| 1159 | 2082 | 丸山 | 田尻町 | | 丸山 | 170 | 30 | 10 | |
| 1160 | 2812 | 田尻町二子 | 田尻町 | 二子 | | 100 | 50 | 10 | 2 |
| 1161 | 2822 | 高島 | 田尻町 | 高島 | | 100 | 40 | 20 | 3 |
| 1162 | 2825 | 西中 | 田尻町 | 西中 | | 100 | 50 | 10 | 3 |
| 1163 | 3486 | 石亀 | 田尻町 | | 石亀 | 300 | 40 | 5 | 16 |
| 1164 | 3510 | 高浜A | 田尻町 | 高島 | 高浜 | 150 | 40 | 7 | 7 |
| 1165 | 3511 | 向山 | 田尻町 | 高島 | 向山 | 100 | 60 | 15 | 5 |
| 1166 | 3512 | 高浜B | 田尻町 | | 高浜 | 130 | 50 | 8 | 6 |
| 1167 | 3513 | 金崎 | 田尻町 | | 金崎 | 400 | 48 | 15 | 17 |
| 1168 | 3514 | 西中 | 田尻町 | | 西中 | 300 | 70 | 10 | 15 |
| 1169 | 3515 | 金崎南 | 田尻町 | | 金崎南 | 150 | 60 | 8 | 8 |
| 1170 | 5415 | 古山田 | 田尻町 | 古山田 | | 130 | 50 | 10 | 5 |
| 1171 | 5416 | 西中 | 田尻町 | 西中 | | 130 | 50 | 10 | 5 |
| 1172 | 6873 | 田尻町二子 | 田尻町 | 二子 | | 250 | 50 | 10 | 5 |
| 1173 | 10715 | 加屋 | 津之郷町 | | 加屋 | 90 | 80 | 20 | 1 |
| 1174 | 10858 | 夕倉 | 津之郷町 | | 夕倉 | 100 | 50 | 5 | 3 |
| 1175 | 10880 | 加屋 | 津之郷町 | 加屋 | | 150 | 50 | 30 | 4 |
| 1176 | 10901 | 本谷上 | 津之郷町 | 本谷上 | | 150 | 40 | 20 | 1 |
| 1177 | 10902 | 本谷上 | 津之郷町 | 本谷上 | | 170 | 50 | 20 | 1 |
| 1178 | 10903 | 津之郷町 | 津之郷町 | | | 60 | 40 | 10 | 1 |
| 1179 | 10933 | 坂部 | 津之郷町 | 坂部 | | 100 | 50 | 40 | 3 |
| 1180 | 2104 | 本谷上 | 津之郷町 | 津之郷 | 本谷上 | 250 | 30 | 20 | |
| 1181 | 2105 | 本谷上 | 津之郷町 | 津之郷 | 本谷上 | 100 | 30 | 30 | |
| 1182 | 2106 | 大池 | 津之郷町 | 津之郷 | | 180 | 30 | 20 | |
| 1183 | 2789 | 加屋 | 津之郷町 | 加屋 | | 100 | 50 | 30 | 2 |
| 1184 | 2790 | 加屋 | 津之郷町 | 加屋 | | 100 | 50 | 40 | 1 |
| 1185 | 3470 | 山根 | 津之郷町 | | 山根 | 250 | 60 | 8 | 6 |
| 1186 | 3502 | 済美中学校 | 津之郷町 | | 水越 | 80 | 60 | 10 | |
| 1187 | 3677 | 津之郷町小山 | 津之郷町 | 小山 | | 190 | 50 | 20 | 2 |
| 1188 | 3678 | 津之郷町小山 | 津之郷町 | 小山 | | 130 | 50 | 10 | |
| 1189 | 3680 | 津之郷町本谷上 | 津之郷町 | 本谷上 | | 180 | 40 | 10 | 5 |
| 1190 | 3745 | 加屋 | 津之郷町 | 加屋 | | 300 | 50 | 30 | 9 |
| 1191 | 5399 | 本谷上 | 津之郷町 | 本谷上 | | 110 | 60 | 17 | 5 |
| 1192 | 6871 | 青木 | 津之郷町 | 青木 | | 150 | 50 | 30 | 5 |
| 1193 | 2049 | 松崎 | 坪生町 | | 松崎 | 150 | 35 | 30 | |
| 1194 | 2050 | 松崎 | 坪生町 | | 松崎 | 250 | 40 | 30 | |
| 1195 | 2051 | 松崎 | 坪生町 | 松崎 | | 230 | 40 | 30 | |

| | 箇所番号 | 箇所名 | 位置 | | | 地形 | | | 人家 |
|---|---|---|---|---|---|---|---|---|---|
| | | | | | | 延長m | 傾斜度 | 斜面高さ | |
| 1196 | 2052 | 松崎 | 坪生町 | 松崎 | | 300 | 35 | 30 | |
| 1197 | 2738 | 松崎 | 坪生町 | 松崎 | | 70 | 30 | 60 | 1 |
| 1198 | 2739 | 西池平 | 坪生町 | 西池平 | | 160 | 32 | 20 | 3 |
| 1199 | 3420 | 仁井 | 坪生町 | | 仁井 | 300 | 60 | 8 | 10 |
| 1200 | 3421 | 松崎 | 坪生町 | | 松崎 | 250 | 60 | 5 | 8 |
| 1201 | 3422 | 池平 | 坪生町 | | 池平 | 70 | 40 | 5 | 5 |
| 1202 | 3687 | 坪生町青木 | 坪生町 | 青木 | | 100 | 40 | 40 | 12 |
| 1203 | 3688 | 坪生町青木 | 坪生町 | 青木 | | 170 | 35 | 40 | 7 |
| 1204 | 3690 | 坪生町松崎 | 坪生町 | 松崎 | | 120 | 30 | 60 | 5 |
| 1205 | 10735 | 白茅 | 鞆町 | 後地 | 白茅 | 120 | 50 | 60 | 2 |
| 1206 | 10736 | 中島 | 鞆町 | 後地 | 中島 | 250 | 60 | 50 | 3 |
| 1207 | 10737 | 中島 | 鞆町 | 後地 | 中島 | 80 | 50 | 60 | 1 |
| 1208 | 10738 | 御幸 | 鞆町 | 後地 | 御幸 | 150 | 60 | 80 | 1 |
| 1209 | 2083 | 後地 | 鞆町 | 後地 | | 190 | 30 | 20 | |
| 1210 | 2084 | 後地 | 鞆町 | 後地 | | 100 | 30 | 30 | |
| 1211 | 2085 | 後地 | 鞆町 | 後地 | | 10 | 35 | 30 | |
| 1212 | 2086 | 後地 | 鞆町 | 後地 | | 120 | 30 | 30 | |
| 1213 | 2087 | 後地 | 鞆町 | 後地 | | 150 | 30 | 30 | |
| 1214 | 2088 | 田ノ浦 | 鞆町 | 後地 | 田ノ浦 | 110 | 30 | 20 | |
| 1215 | 2089 | 田ノ浦 | 鞆町 | 後地 | 田ノ浦 | 120 | 30 | 20 | |
| 1216 | 2090 | 彦浦 | 鞆町 | 後地 | | 120 | 30 | 20 | |
| 1217 | 2091 | 小松浦 | 鞆町 | 後地 | 小松浦 | 10 | 30 | 20 | |
| 1218 | 2092 | 小松浦 | 鞆町 | 後地 | | 10 | 30 | 20 | |
| 1219 | 2157 | 宮前 | 鞆町 | | 宮前 | 100 | 35 | 40 | |
| 1220 | 2158 | 宮前 | 鞆町 | | 宮前 | 50 | 30 | 20 | |
| 1221 | 2159 | 中ノ池 | 鞆町 | | 中ノ池 | 180 | 30 | 20 | |
| 1222 | 2160 | 中ノ池 | 鞆町 | | 中ノ池 | 110 | 30 | 30 | |
| 1223 | 2161 | 室浜 | 鞆町 | 後地 | 室浜 | 170 | 30 | 20 | |
| 1224 | 2162 | 室浜 | 鞆町 | 後地 | 室浜 | 140 | 35 | 40 | |
| 1225 | 3516 | 白茅 | 鞆町 | | 白茅 | 250 | 60 | 38 | 14 |
| 1226 | 3517 | 中島A | 鞆町 | | 中島 | 200 | 60 | 5 | 18 |
| 1227 | 3518 | 中島B | 鞆町 | | 中島 | 100 | 70 | 5 | 5 |
| 1228 | 3519 | 御幸A | 鞆町 | | 御幸 | 250 | 60 | 15 | 26 |
| 1229 | 3521 | 草谷 | 鞆町 | | 草谷 | 80 | 80 | 10 | |
| 1230 | 3522 | 城山 | 鞆町 | | 城山 | 500 | 40 | 20 | 81 |
| 1231 | 3523 | 古城跡 | 鞆町 | | 古城跡 | 200 | 60 | 10 | 16 |
| 1232 | 3524 | 焚場 | 鞆町 | | 焚場 | 100 | 70 | 10 | 13 |
| 1233 | 3525 | 平 | 鞆町 | | 平 | 100 | 80 | 10 | 8 |
| 1234 | 3775 | 祇園町 | 鞆町 | 後地 | 祇園町 | 100 | 50 | 20 | 6 |
| 1235 | 6747 | 中島 | 鞆町 | 後地 | 中島 | 150 | 70 | 90 | 0 |
| 1236 | 6876 | 後地 | 鞆町 | 後地 | | 120 | 40 | 10 | 6 |
| 1237 | 6881 | 後地 | 鞆町 | 後地 | | 60 | 65 | 10 | 5 |
| 1238 | 10706 | 奈良津 | 奈良津町 | 1丁目 | | 120 | 30 | 20 | 4 |
| 1239 | 2039 | 奈良津町 | 奈良津町 | 3丁目 | | 120 | 30 | 10 | |
| 1240 | 2058 | 奈良津町 | 奈良津町 | 1丁目 | | 170 | 30 | 20 | |
| 1241 | 2748 | 奈良津町 | 奈良津町 | | | 150 | 35 | 10 | 4 |
| 1242 | 3446 | 才ノ峠A | 奈良津町 | | 才ノ峠 | 200 | 60 | 5 | 6 |
| 1243 | 3447 | 才ノ峠B | 奈良津町 | | 才ノ峠 | 100 | 60 | 5 | 15 |
| 1244 | 3449 | 原A | 奈良津町 | | 原 | 100 | 50 | 6 | 6 |
| 1245 | 3450 | 原B | 奈良津町 | | 原 | 150 | 50 | 6 | 5 |
| 1246 | 3708 | 奈良津町2丁目 | 奈良津町 | 2丁目 | | 200 | 40 | 20 | 23 |
| 1247 | 5400 | 奈良津 | 奈良津町 | 1丁目 | | 100 | 55 | 20 | 2 |
| 1248 | 6735 | 奈良津 | 奈良津町 | | 二丁目 | 160 | 50 | 20 | 6 |
| 1249 | 6736 | 奈良津 | 奈良津町 | | 三丁目 | 140 | 55 | 7 | 7 |
| 1250 | 3472 | 東小屋 | 西神島町 | | 東小屋 | 100 | 60 | 9 | 4 |
| 1251 | 6737 | 西深津 | 西深津町 | | 七丁目 | 50 | 45 | 20 | 5 |
| 1252 | 10834 | 高野迫② | 沼隈町 | 上山南 | 高野迫 | 110 | 45 | 30 | 3 |

| | 箇所番号 | 箇所名 | 位置 | | | 地形 | | | 人家 |
|---|---|---|---|---|---|---|---|---|---|
| | | | | | | 延長m | 傾斜度 | 斜面高さ | |
| 1253 | 10835 | 岩竹② | 沼隈町 | 下山南 | 岩竹 | 80 | 50 | 30 | 1 |
| 1254 | 10836 | 大迫 | 沼隈町 | 中山南 | 大迫 | 60 | 45 | 10 | 3 |
| 1255 | 10837 | 矢川 | 沼隈町 | 常石 | 矢川 | 70 | 40 | 20 | 4 |
| 1256 | 10838 | 土居 | 沼隈町 | 草深 | 土居 | 90 | 60 | 20 | 2 |
| 1257 | 10839 | 横倉 | 沼隈町 | 中山南 | 横倉 | 120 | 50 | 50 | 1 |
| 1258 | 10840 | 丸池 | 沼隈町 | 能登原 | 丸池 | 30 | 60 | 6 | 1 |
| 1259 | 10841 | 大越 | 沼隈町 | 常石 | 大越 | 20 | 60 | 10 | 1 |
| 1260 | 10842 | 北迫 | 沼隈町 | 上山南 | 北迫 | 100 | 60 | 10 | 3 |
| 1261 | 10843 | 名郷 | 沼隈町 | 上山南 | 名郷 | 20 | 45 | 5 | 1 |
| 1262 | 10844 | 岩竹 | 沼隈町 | 下山南 | 岩竹 | 20 | 60 | 20 | 1 |
| 1263 | 10845 | 土橋 | 沼隈町 | 上山南 | 土橋 | 30 | 50 | 20 | 1 |
| 1264 | 10846 | 石鎚神社 | 沼隈町 | 能登原 | 石鎚神社 | 50 | 60 | 15 | 2 |
| 1265 | 14330 | 大越(2) | 沼隈町 | 常石 | 大越 | 50 | 35 | 25 | 4 |
| 1266 | 14331 | 下片山 | 沼隈町 | 常石 | 片山 | 200 | 35 | 20 | 4 |
| 1267 | 14332 | 室間 | 沼隈町 | 能登原 | 室間 | 50 | 40 | 30 | 1 |
| 1268 | 2536 | 北迫 | 沼隈町 | 上山南 | 北迫 | 80 | 30 | 20 | |
| 1269 | 2537 | 菅田 | 沼隈町 | 上山南 | 菅田 | 180 | 30 | 20 | |
| 1270 | 2538 | 菅田 | 沼隈町 | 上山南 | 菅田 | 30 | 30 | 10 | |
| 1271 | 2539 | 高野迫 | 沼隈町 | 上山南 | 高野迫 | 200 | 40 | 30 | |
| 1272 | 2540 | 高野迫 | 沼隈町 | 上山南 | 高野迫 | 150 | 30 | 10 | |
| 1273 | 2541 | 高野迫 | 沼隈町 | 上山南 | 高野迫 | 200 | 30 | 20 | |
| 1274 | 2542 | 高野迫 | 沼隈町 | 上山南 | 高野迫 | 150 | 35 | 30 | |
| 1275 | 2543 | 高野迫 | 沼隈町 | 上山南 | 高野迫 | 290 | 30 | 20 | |
| 1276 | 2544 | 水落 | 沼隈町 | 上山南 | 水落 | 360 | 30 | 20 | |
| 1277 | 2545 | 岡田 | 沼隈町 | 上山南 | 岡田 | 200 | 30 | 10 | |
| 1278 | 2546 | 水落 | 沼隈町 | 上山南 | 水落 | 120 | 30 | 10 | |
| 1279 | 2547 | 岡田 | 沼隈町 | 上山南 | 岡田 | 10 | 30 | 10 | |
| 1280 | 2548 | 黒瀬 | 沼隈町 | 上山南 | 黒瀬 | 180 | 40 | 30 | |
| 1281 | 2549 | 下森迫 | 沼隈町 | 中山南 | 下森迫 | 200 | 30 | 20 | |
| 1282 | 2550 | 下森迫 | 沼隈町 | 中山南 | 下森迫 | 80 | 30 | 40 | |
| 1283 | 2551 | 下森迫 | 沼隈町 | 中山南 | 下森迫 | 110 | 30 | 20 | |
| 1284 | 2552 | 下森迫 | 沼隈町 | 中山南 | 下森迫 | 150 | 30 | 20 | |
| 1285 | 2553 | 下森迫 | 沼隈町 | 中山南 | 下森迫 | 160 | 35 | 40 | |
| 1286 | 2554 | カジヤ谷 | 沼隈町 | 中山南 | カジヤ谷 | 180 | 30 | 20 | |
| 1287 | 2555 | カジヤ谷 | 沼隈町 | 中山南 | カジヤ谷 | 230 | 30 | 20 | |
| 1288 | 2556 | 開谷 | 沼隈町 | 常石 | 開谷 | 100 | 30 | 20 | |
| 1289 | 2557 | 平迫 | 沼隈町 | 下山南 | 平迫 | 320 | 30 | 30 | |
| 1290 | 2558 | 矢操 | 沼隈町 | 下山南 | 矢操 | 50 | 35 | 20 | |
| 1291 | 2559 | 矢操 | 沼隈町 | 下山南 | 矢操 | 110 | 30 | 20 | |
| 1292 | 2560 | 奥江 | 沼隈町 | 常石 | 奥江 | 10 | 40 | 40 | |
| 1293 | 2561 | カジヤ | 沼隈町 | 中山南 | カジヤ | 150 | 30 | 30 | |
| 1294 | 2562 | 菅野 | 沼隈町 | 下山南 | 菅野 | 140 | 40 | 30 | |
| 1295 | 2563 | 柏迫 | 沼隈町 | 草深 | 柏迫 | 110 | 30 | 40 | |
| 1296 | 2564 | 常石 | 沼隈町 | 常石 | 常石 | 220 | 30 | 20 | |
| 1297 | 2565 | 常石 | 沼隈町 | 常石 | 常石 | 10 | 35 | 40 | |
| 1298 | 2566 | 土生 | 沼隈町 | 常石 | 土生 | 170 | 30 | 20 | |
| 1299 | 2567 | 奥組 | 沼隈町 | 草深 | 奥組 | 120 | 35 | 40 | |
| 1300 | 2568 | 奥組 | 沼隈町 | 草深 | 奥組 | 150 | 30 | 20 | |
| 1301 | 2569 | 奥組 | 沼隈町 | 草深 | 奥組 | 180 | 35 | 40 | |
| 1302 | 2570 | 阿北 | 沼隈町 | 草深 | 阿北 | 200 | 30 | 30 | |
| 1303 | 2571 | 樋之上 | 沼隈町 | 能登原 | 樋之上 | 140 | 40 | 40 | |
| 1304 | 2572 | 樋之上 | 沼隈町 | 能登原 | 樋之上 | 240 | 30 | 30 | |
| 1305 | 2573 | 樋之上 | 沼隈町 | 能登原 | 樋之上 | 200 | 30 | 20 | |
| 1306 | 2574 | 白浜 | 沼隈町 | 能登原 | 白浜 | 230 | 45 | 50 | |
| 1307 | 2575 | 立河内 | 沼隈町 | 能登原 | 立河内 | 150 | 35 | 30 | |
| 1308 | 2576 | 鷹ノ巣 | 沼隈町 | 中山南 | 鷹ノ巣 | 180 | 30 | 20 | |
| 1309 | 2577 | カジヤ | 沼隈町 | 中山南 | カジヤ | 10 | 30 | 20 | |

| | 箇所番号 | 箇所名 | 位置 | | | 地形 | | | 人家 |
|---|---|---|---|---|---|---|---|---|---|
| | | | | | | 延長m | 傾斜度 | 斜面高さ | |
| 1310 | 2578 | 菅野 | 沼隈町 | 下山南 | 菅野 | 20 | 30 | 30 | |
| 1311 | 2579 | 上八日谷 | 沼隈町 | 中山南 | 上八日谷 | 120 | 40 | 50 | |
| 1312 | 2580 | 上八日谷 | 沼隈町 | 中山南 | 上八日谷 | 120 | 30 | 30 | |
| 1313 | 2581 | 下横倉 | 沼隈町 | 中山南 | 下横倉 | 150 | 35 | 20 | |
| 1314 | 2582 | 平尾 | 沼隈町 | 中山南 | 平尾 | 170 | 30 | 30 | |
| 1315 | 2583 | 中横倉 | 沼隈町 | 中山南 | 中横倉 | 130 | 35 | 40 | |
| 1316 | 2584 | 中横倉 | 沼隈町 | 中山南 | 中横倉 | 280 | 35 | 40 | |
| 1317 | 2585 | 中横倉 | 沼隈町 | 中山南 | 中横倉 | 520 | 35 | 30 | |
| 1318 | 2586 | 中横倉 | 沼隈町 | 中山南 | 中横倉 | 190 | 40 | 40 | |
| 1319 | 2587 | 上横倉 | 沼隈町 | 中山南 | 上横倉 | 240 | 40 | 30 | |
| 1320 | 2588 | 上横倉 | 沼隈町 | 中山南 | 上横倉 | 180 | 40 | 40 | |
| 1321 | 2589 | 上横倉 | 沼隈町 | 中山南 | 上横倉 | 360 | 40 | 50 | |
| 1322 | 2590 | 春日 | 沼隈町 | 能登原 | 春日 | 530 | 35 | 30 | |
| 1323 | 2591 | 阿伏兎 | 沼隈町 | 能登原 | 阿伏兎 | 100 | 30 | 10 | |
| 1324 | 2592 | 本谷 | 沼隈町 | 能登原 | 本谷 | 170 | 40 | 40 | |
| 1325 | 2593 | 本谷 | 沼隈町 | 能登原 | 本谷 | 180 | 30 | 30 | |
| 1326 | 2594 | 本谷 | 沼隈町 | 能登原 | 本谷 | 140 | 30 | 20 | |
| 1327 | 2595 | 本谷 | 沼隈町 | 能登原 | 本谷 | 170 | 35 | 40 | |
| 1328 | 2596 | 鞆路 | 沼隈町 | 能登原 | 鞆路 | 120 | 40 | 50 | |
| 1329 | 2597 | 鞆路 | 沼隈町 | 能登原 | 鞆路 | 200 | 40 | 50 | |
| 1330 | 2598 | 鞆路 | 沼隈町 | 能登原 | 鞆路 | 160 | 40 | 40 | |
| 1331 | 2599 | 鞆路 | 沼隈町 | 能登原 | 鞆路 | 150 | 35 | 30 | |
| 1332 | 2600 | 能登原 | 沼隈町 | 能登原 | 能登原 | 130 | 30 | 20 | |
| 1333 | 2601 | 能登原 | 沼隈町 | 能登原 | 能登原 | 120 | 30 | 30 | |
| 1334 | 2602 | 槇尾 | 沼隈町 | 草深 | 槇尾 | 120 | 30 | 30 | |
| 1335 | 2603 | 上横倉 | 沼隈町 | 中山南 | 上横倉 | 120 | 35 | 30 | |
| 1336 | 2881 | 岡田 | 沼隈町 | 上山南 | 岡田 | 300 | 40 | 15 | 4 |
| 1337 | 2882 | 八日谷(1) | 沼隈町 | 中山南 | 八日谷 | 150 | 45 | 15 | 3 |
| 1338 | 2883 | 八日谷(2) | 沼隈町 | 中山南 | 八日谷 | 200 | 30 | 20 | 4 |
| 1339 | 2884 | 黒瀬 | 沼隈町 | 上山南 | 黒瀬 | 100 | 45 | 30 | 2 |
| 1340 | 2886 | 上森迫 | 沼隈町 | 中山南 | 上森迫 | 200 | 35 | 15 | 2 |
| 1341 | 2887 | 岩竹 | 沼隈町 | 下山南 | 岩竹 | 80 | 40 | 15 | 3 |
| 1342 | 2888 | 樫隈 | 沼隈町 | 下山南 | 樫隈 | 100 | 35 | 20 | 2 |
| 1343 | 2889 | 小坂 | 沼隈町 | 下山南 | 小坂 | 50 | 35 | 20 | 2 |
| 1344 | 2890 | 太田 | 沼隈町 | 下山南 | 太田 | 50 | 45 | 20 | 3 |
| 1345 | 2891 | 下横倉 | 沼隈町 | 中山南 | 下横倉 | 200 | 40 | 15 | 2 |
| 1346 | 2892 | 上横倉 | 沼隈町 | 中山南 | 上横倉 | 100 | 45 | 15 | 4 |
| 1347 | 3863 | 別館東 | 沼隈町 | 能登原 | 阿伏兎 | 80 | 32 | 20 | 3 |
| 1348 | 3864 | 鞆路 | 沼隈町 | 能登原 | 鞆路 | 350 | 40 | 25 | 13 |
| 1349 | 3865 | 本谷 | 沼隈町 | 能登原 | 本谷 | 300 | 33 | 25 | 12 |
| 1350 | 3866 | 宝大寺 | 沼隈町 | 能登原 | 下組 | 200 | 35 | 25 | 6 |
| 1351 | 3867 | 能登原保育所 | 沼隈町 | 能登原 | 下組 | 200 | 30 | 20 | 11 |
| 1352 | 3868 | 立河内 | 沼隈町 | 能登原 | 立河内 | 250 | 35 | 20 | 11 |
| 1353 | 3869 | 宮前 | 沼隈町 | 能登原 | 立河内 | 230 | 35 | 5 | 6 |
| 1354 | 3871 | 白浜 | 沼隈町 | 能登原 | 白浜 | 160 | 35 | 30 | 14 |
| 1355 | 3872 | 斧子 | 沼隈町 | 能登原 | 桜 | 200 | 40 | 15 | 8 |
| 1356 | 3873 | 桜東 | 沼隈町 | 能登原 | 桜 | 160 | 35 | 20 | 7 |
| 1357 | 3874 | 岩船 | 沼隈町 | 草深 | 岩船 | 100 | 30 | 10 | 5 |
| 1358 | 3875 | 横引(1) | 沼隈町 | 草深 | 横引 | 110 | 30 | 10 | 6 |
| 1359 | 3876 | 樋ノ上 | 沼隈町 | 草深 | 樋ノ上 | 150 | 35 | 20 | 9 |
| 1360 | 3878 | 平石 | 沼隈町 | 草深 | 阿引 | 200 | 35 | 25 | 9 |
| 1361 | 3879 | 寄ノ宮 | 沼隈町 | 草深 | 浜組 | 80 | 40 | 15 | 5 |
| 1362 | 3880 | 塚田 | 沼隈町 | 草深 | 槇尾 | 100 | 30 | 20 | 6 |
| 1363 | 3881 | 槇尾 | 沼隈町 | 草深 | 槇尾 | 250 | 30 | 20 | 11 |
| 1364 | 3882 | 奥組 | 沼隈町 | 草深 | 奥組 | 190 | 38 | 25 | 8 |
| 1365 | 3883 | 南泉坊裏 | 沼隈町 | 草深 | 奥組 | 160 | 30 | 20 | 7 |
| 1366 | 3884 | 林崎東平 | 沼隈町 | 草深 | 林崎 | 140 | 40 | 25 | 6 |

| | 箇所番号 | 箇所名 | 位置 | | | 地形 | | | 人家 |
|---|---|---|---|---|---|---|---|---|---|
| | | | | | | 延長m | 傾斜度 | 斜面高さ | |
| 1367 | 3885 | 林崎西平 | 沼隈町 | 草深 | 林崎 | 400 | 30 | 15 | 21 |
| 1368 | 3886 | 敷名 | 沼隈町 | 常石 | 敷名 | 500 | 40 | 25 | 40 |
| 1369 | 3887 | 小尾越 | 沼隈町 | 常石 | 小尾越 | 50 | 30 | 20 | 7 |
| 1370 | 3888 | 大越浜 | 沼隈町 | 常石 | 大越 | 130 | 30 | 25 | 5 |
| 1371 | 3890 | 大越(1) | 沼隈町 | 常石 | 大越 | 100 | 30 | 25 | 12 |
| 1372 | 3892 | 根引 | 沼隈町 | 常石 | 根引 | 500 | 35 | 25 | 26 |
| 1373 | 3893 | 大神裏 | 沼隈町 | 常石 | 大神 | 140 | 30 | 25 | 9 |
| 1374 | 3894 | 辻 | 沼隈町 | 常石 | 宮寺 | 100 | 35 | 15 | 7 |
| 1375 | 3895 | 中組 | 沼隈町 | 常石 | 中組 | 140 | 30 | 20 | 6 |
| 1376 | 3896 | 土生西 | 沼隈町 | 常石 | 土生 | 130 | 30 | 20 | 10 |
| 1377 | 3897 | 矢川 | 沼隈町 | 常石 | 矢川 | 220 | 35 | 20 | 7 |
| 1378 | 3899 | 開谷団地 | 沼隈町 | 常石 | 開谷 | 170 | 30 | 15 | 16 |
| 1379 | 3900 | 開谷 | 沼隈町 | 常石 | 開谷 | 100 | 30 | 15 | 8 |
| 1380 | 3901 | 蓮池団地 | 沼隈町 | 常石 | 開谷 | 100 | 30 | 30 | 8 |
| 1381 | 3902 | 蓮池 | 沼隈町 | 常石 | 開谷 | 130 | 30 | 20 | 11 |
| 1382 | 3903 | 松尾団地 | 沼隈町 | 常石 | 松尾 | 100 | 35 | 20 | 12 |
| 1383 | 3904 | 片山 | 沼隈町 | 常石 | 片山 | 220 | 35 | 20 | 5 |
| 1384 | 3906 | 黒迫 | 沼隈町 | 草深 | 黒迫 | 140 | 35 | 25 | 7 |
| 1385 | 3907 | 広ノ奥 | 沼隈町 | 下山南 | 広ノ奥 | 200 | 30 | 20 | 7 |
| 1386 | 3908 | 菅野 | 沼隈町 | 下山南 | 菅野 | 400 | 35 | 15 | 14 |
| 1387 | 3909 | 平迫 | 沼隈町 | 下山南 | 平迫 | 80 | 30 | 20 | 6 |
| 1388 | 3910 | 大迫 | 沼隈町 | 下山南 | 大迫 | 150 | 35 | 20 | 9 |
| 1389 | 3911 | 下森迫 | 沼隈町 | 中山南 | 下森迫 | 200 | 32 | 15 | 10 |
| 1390 | 3912 | 塚ノ口 | 沼隈町 | 中山南 | 塚ノ口 | 250 | 38 | 20 | 13 |
| 1391 | 3913 | 勝負迫 | 沼隈町 | 中山南 | 勝負迫 | 250 | 30 | 20 | 12 |
| 1392 | 3916 | 上横倉(1) | 沼隈町 | 中山南 | 上横倉(1) | 150 | 35 | 20 | 5 |
| 1393 | 3917 | 上横倉(2) | 沼隈町 | 中山南 | 上横倉(2) | 100 | 30 | 20 | 8 |
| 1394 | 3918 | 原 | 沼隈町 | 上山南 | 菅田 | 100 | 30 | 20 | 8 |
| 1395 | 3919 | 寺尾 | 沼隈町 | 上山南 | 菅田 | 200 | 30 | 30 | 16 |
| 1396 | 3921 | 大池団地 | 沼隈町 | 上山南 | 大池 | 200 | 35 | 30 | 32 |
| 1397 | 3923 | 八日谷(3) | 沼隈町 | 中山南 | 八日谷 | 200 | 40 | 10 | 5 |
| 1398 | 3924 | 上森迫(2) | 沼隈町 | 中山南 | 上森迫 | 300 | 45 | 40 | 9 |
| 1399 | 3925 | 樫隈(3) | 沼隈町 | 下山南 | 樫隈 | 120 | 40 | 25 | 5 |
| 1400 | 3926 | 太田 | 沼隈町 | 下山南 | 宮本 | 450 | 35 | 15 | 19 |
| 1401 | 3927 | 常石交流館裏 | 沼隈町 | 常石 | 西組 | 50 | 45 | 30 | 3 |
| 1402 | 3928 | 菅野(1) | 沼隈町 | 下山南 | 菅野 | 300 | 40 | 20 | 5 |
| 1403 | 3929 | 難民救援センター裏 | 沼隈町 | 草深 | 奥組 | 150 | 40 | 25 | |
| 1404 | 3930 | 桜 | 沼隈町 | 能登原 | 桜 | 150 | 30 | 20 | 8 |
| 1405 | 5160 | 阿北 | 沼隈町 | 草深 | 阿引 | 130 | 35 | 18 | 3 |
| 1406 | 5161 | 敷名上 | 沼隈町 | 常石 | 敷名 | 100 | 40 | 30 | 3 |
| 1407 | 5162 | 矢野 | 沼隈町 | 常石 | 矢川 | 50 | 30 | 25 | 4 |
| 1408 | 5163 | 中横倉 | 沼隈町 | 中山南 | 横倉 | 200 | 30 | 35 | 3 |
| 1409 | 5164 | 樫隈(1) | 沼隈町 | 上山南 | 樫隈 | 100 | 40 | 20 | 3 |
| 1410 | 5165 | 山南 | 沼隈町 | 中山南 | 山南 | 100 | 35 | 10 | 3 |
| 1411 | 5166 | 下八日谷 | 沼隈町 | 中山谷 | 八日谷 | 120 | 35 | 20 | 4 |
| 1412 | 5167 | 高野迫 | 沼隈町 | 上山南 | 高野迫 | 300 | 40 | 20 | 2 |
| 1413 | 5168 | 稲木 | 沼隈町 | 上山南 | 稲木 | 50 | 40 | 10 | 2 |
| 1414 | 5169 | 名郷 | 沼隈町 | 上山南 | 菅田 | 160 | 40 | 20 | 2 |
| 1415 | 5357 | 桜西 | 沼隈町 | 能登原 | 桜 | 300 | 35 | 25 | 10 |
| 1416 | 5358 | 横引(2) | 沼隈町 | 草深 | 横引 | 200 | 35 | 20 | 20 |
| 1417 | 5359 | 浜組下 | 沼隈町 | 草深 | 浜組 | 430 | 38 | 25 | 20 |
| 1418 | 5360 | ゼノ少年牧場 | 沼隈町 | 草深 | 奥組 | 500 | 50 | 30 | |
| 1419 | 5361 | 土居 | 沼隈町 | 下山南 | 土居 | 130 | 40 | 20 | 7 |
| 1420 | 5362 | 黒瀬 | 沼隈町 | 上山南 | 黒瀬 | 250 | 35 | 20 | 11 |
| 1421 | 6773 | 矢操 | 沼隈町 | 下山南 | 矢操 | 170 | 30 | 30 | 5 |
| 1422 | 6774 | 菅野 | 沼隈町 | 下山南 | 菅野 | 210 | 45 | 30 | 5 |
| 1423 | 6775 | 土生 | 沼隈町 | 常石 | 土生 | 150 | 40 | 40 | 5 |

| | 箇所番号 | 箇所名 | 位置 | | | 地形 | | | 人家 |
|---|---|---|---|---|---|---|---|---|---|
| | | | | | | 延長m | 傾斜度 | 斜面高さ | |
| 1424 | 6776 | 沖城 | 沼隈町 | 下山南 | 沖城 | 200 | 35 | 20 | 8 |
| 1425 | 6777 | 北迫 | 沼隈町 | 上山南 | 北迫 | 130 | 50 | 20 | 8 |
| 1426 | 6778 | 大越 | 沼隈町 | 常石 | 大越 | 150 | 45 | 20 | 48 |
| 1427 | 6890 | 片山 | 沼隈町 | 常石 | 片山 | 70 | 45 | 30 | 1 |
| 1428 | 10740 | 本浦 | 走島町 | | 本浦 | 120 | 30 | 35 | 1 |
| 1429 | 10741 | 浦友 | 走島町 | | 浦友 | 60 | 30 | 50 | 2 |
| 1430 | 10742 | 唐舟 | 走島町 | | 唐舟 | 80 | 30 | 40 | 3 |
| 1431 | 10743 | 唐舟 | 走島町 | | 唐舟 | 60 | 45 | 40 | 3 |
| 1432 | 2093 | 走島 | 走島町 | | 走島 | 100 | 30 | 20 | |
| 1433 | 2094 | 本浦 | 走島町 | | 本浦 | 20 | 30 | 10 | |
| 1434 | 2095 | 中村 | 走島町 | | 中村 | 10 | 30 | 20 | |
| 1435 | 2096 | 浦友 | 走島町 | | 浦友 | 110 | 30 | 20 | |
| 1436 | 2097 | 浦友 | 走島町 | | 浦友 | 70 | 30 | 10 | |
| 1437 | 2098 | 本浦 | 走島町 | | 本浦 | 100 | 30 | 20 | |
| 1438 | 2099 | 本浦 | 走島町 | | 本浦 | 10 | 30 | 10 | |
| 1439 | 2100 | ギボウシ | 走島町 | | ギボウシ | 100 | 30 | 20 | |
| 1440 | 2101 | ギボウシ | 走島町 | | ギボウシ | 90 | 30 | 20 | |
| 1441 | 2102 | ギボウシ | 走島町 | | ギボウシ | 100 | 30 | 10 | |
| 1442 | 2103 | 唐船 | 走島町 | | 唐船 | 10 | 30 | 20 | |
| 1443 | 2832 | 浦友 | 走島町 | 浦友 | | 180 | 60 | 30 | 2 |
| 1444 | 3528 | 村間堂A | 走島町 | | 村間堂A | 100 | 50 | 7 | 18 |
| 1445 | 3529 | 村間堂B | 走島町 | | 村間堂B | 80 | 60 | 8 | 17 |
| 1446 | 3530 | 道閉A | 走島町 | | 道閉 | 200 | 70 | 15 | 2 |
| 1447 | 3532 | 唐船 | 走島町 | | 唐船 | 100 | 70 | 10 | 24 |
| 1448 | 3776 | 本浦 | 走島町 | 本浦 | | 60 | 50 | 20 | 16 |
| 1449 | 3778 | 走島 | 走島町 | 走島 | | 110 | 40 | 40 | 6 |
| 1450 | 3779 | 走島 | 走島町 | 走島 | | 250 | 50 | 30 | 16 |
| 1451 | 5425 | 唐船 | 走島町 | 唐船 | | 85 | 60 | 30 | 5 |
| 1452 | 6748 | 浦友 | 走島町 | | 浦友 | 180 | 30 | 50 | 7 |
| 1453 | 3451 | 米座 | 東深津町 | | 米座 | 550 | 60 | 10 | 37 |
| 1454 | 3452 | 沖 | 東深津町 | | 沖 | 200 | 70 | 10 | 10 |
| 1455 | 3453 | 西 | 東深津町 | | 西 | 100 | 60 | 5 | 23 |
| 1456 | 3454 | 王子下 | 東深津町 | | 王子下 | 400 | 80 | 10 | 9 |
| 1457 | 5401 | 東深津 | 東深津町 | 7丁目 | | 130 | 50 | 15 | 18 |
| 1458 | 5402 | 東深津 | 東深津町 | 5丁目 | | 90 | 50 | 5 | 6 |
| 1459 | 6739 | 東深津 | 東深津町 | 6丁目 | | 70 | 70 | 20 | 6 |
| 1460 | 10711 | 延江 | 東村町 | | 延江 | 55 | 60 | 20 | 1 |
| 1461 | 10712 | 延江 | 東村町 | | 延江 | 40 | 50 | 10 | 2 |
| 1462 | 10921 | 東村町 | 東村町 | | | 120 | 60 | 15 | 1 |
| 1463 | 2218 | 小原 | 東村町 | | 小原 | 120 | 30 | 20 | |
| 1464 | 2219 | 横谷 | 東村町 | | 横谷 | 150 | 35 | 30 | |
| 1465 | 2220 | 横谷 | 東村町 | | 横谷 | 30 | 30 | 10 | |
| 1466 | 2221 | 宗金 | 東村町 | | 宗金 | 240 | 30 | 20 | |
| 1467 | 2222 | 松永古墳 | 東村町 | | | 10 | 30 | 20 | |
| 1468 | 2244 | 瀬儀 | 東村町 | | 瀬儀 | 140 | 30 | 20 | |
| 1469 | 2762 | 東村町 | 東村町 | | | 120 | 40 | 20 | 4 |
| 1470 | 2765 | 宗政 | 東村町 | 宗政 | | 160 | 50 | 40 | 2 |
| 1471 | 3605 | 宗金 | 東村町 | | 宗金 | 100 | 45 | 8 | 5 |
| 1472 | 3726 | 東村町 | 東村町 | | | 100 | 35 | 20 | 7 |
| 1473 | 3727 | 東村町 | 東村町 | | | 100 | 50 | 30 | 5 |
| 1474 | 3728 | 東村町 | 東村町 | | | 220 | 50 | 40 | 11 |
| 1475 | 3729 | 東村町 | 東村町 | | | 300 | 45 | 20 | 13 |
| 1476 | 5420 | 宗政 | 東村町 | 宗政 | | 170 | 40 | 20 | 12 |
| 1477 | 6788 | 向山 | 東村町 | 向山 | | 70 | 40 | 15 | 26 |
| 1478 | 2056 | 引野 | 引野町 | | | 170 | 30 | 20 | |
| 1479 | 2749 | 引野町 | 引野町 | | | 300 | 40 | 10 | 4 |
| 1480 | 2751 | 引野町 | 引野町 | | | 70 | 40 | 7 | 1 |

| | 箇所番号 | 箇所名 | 位置 | | | 地形 | | | 人家 |
|---|---|---|---|---|---|---|---|---|---|
| | | | | | | 延長m | 傾斜度 | 斜面高さ | |
| 1481 | 3438 | 宅部 | 引野町 | | 宅部 | 100 | 45 | 7 | 8 |
| 1482 | 3439 | 梶島山 | 引野町 | | 梶島山 | 60 | 35 | 8 | 14 |
| 1483 | 3474 | 長崎 | 引野町 | | 長崎 | 250 | 40 | 5 | 7 |
| 1484 | 3475 | 沖浦 | 引野町 | | 沖浦 | 130 | 40 | 7 | 7 |
| 1485 | 3709 | 沖浦 | 引野町 | 沖浦 | | 320 | 35 | 10 | 22 |
| 1486 | 3710 | 引野町 | 引野町 | | | 250 | 40 | 10 | 22 |
| 1487 | 3711 | 引野3丁目 | 引野町 | 3丁目 | | 70 | 35 | 8 | 17 |
| 1488 | 3712 | 引野町 | 引野町 | | | 180 | 40 | 10 | 9 |
| 1489 | 5419 | 引野 | 引野町 | | | 100 | 40 | 10 | 8 |
| 1490 | 3661 | 久松台2 | 久松台 | 2丁目 | | 320 | 40 | 20 | 32 |
| 1491 | 3696 | 日吉台 | 日吉台 | | | 110 | 50 | 20 | 11 |
| 1492 | 3697 | 日吉台 | 日吉台 | | | 80 | 35 | 10 | 17 |
| 1493 | 5403 | 日吉台 | 日吉台 | 5丁目 | | 150 | 40 | 15 | 5 |
| 1494 | 10724 | 通畑 | 藤江町 | | 通畑 | 80 | 45 | 20 | 2 |
| 1495 | 10725 | 通畑 | 藤江町 | | 通畑 | 50 | 50 | 30 | 1 |
| 1496 | 10726 | 郷頭 | 藤江町 | | 郷頭 | 190 | 60 | 20 | 2 |
| 1497 | 10727 | 瀬丸 | 藤江町 | | 瀬丸 | 70 | 60 | 20 | 2 |
| 1498 | 10728 | 八反 | 藤江町 | | 八反 | 120 | 70 | 20 | 3 |
| 1499 | 10869 | 横木A | 藤江町 | | 横木 | 100 | 45 | 5 | 3 |
| 1500 | 10942 | 八反 | 藤江町 | 八反 | | 60 | 40 | 15 | 1 |
| 1501 | 2204 | 八反 | 藤江町 | | 八反 | 200 | 30 | 10 | |
| 1502 | 2205 | 通畑 | 藤江町 | | 通畑 | 140 | 40 | 30 | |
| 1503 | 2206 | 通畑 | 藤江町 | | 通畑 | 200 | 35 | 20 | |
| 1504 | 2207 | 通畑 | 藤江町 | | 通畑 | 200 | 30 | 10 | |
| 1505 | 2208 | 通畑 | 藤江町 | | 通畑 | 200 | 30 | 30 | |
| 1506 | 2681 | 小仁五 | 藤江町 | | 小仁五 | 50 | 30 | 5 | 4 |
| 1507 | 2817 | 中組 | 藤江町 | 中組 | | 150 | 40 | 40 | 2 |
| 1508 | 3622 | 出店 | 藤江町 | | 出店 | 350 | 36 | 20 | 18 |
| 1509 | 3623 | 堤 | 藤江町 | | 堤 | 150 | 45 | 5 | 10 |
| 1510 | 3624 | 才戸 | 藤江町 | | 才戸 | 80 | 45 | 10 | 6 |
| 1511 | 3626 | 横木B | 藤江町 | | 横木 | 50 | 60 | 10 | 6 |
| 1512 | 3627 | 中組 | 藤江町 | | 中組 | 250 | 30 | 5 | 36 |
| 1513 | 3771 | 通畑 | 藤江町 | 通畑 | | 150 | 50 | 60 | 9 |
| 1514 | 5221 | 瀬丸 | 藤江町 | 瀬丸 | | 160 | 45 | 10 | 4 |
| 1515 | 5222 | 中組 | 藤江町 | 中組 | | 60 | 60 | 10 | 1 |
| 1516 | 6875 | 中組 | 藤江町 | 中組 | | 110 | 40 | 20 | 6 |
| 1517 | 6879 | 有立 | 藤江町 | 有立 | | 250 | 50 | 20 | 5 |
| 1518 | 6880 | 有立 | 藤江町 | 有立 | | 100 | 50 | 15 | 5 |
| 1519 | 10690 | 上組 | 本郷町 | | 上組 | 80 | 60 | 20 | 1 |
| 1520 | 10691 | 吉田 | 本郷町 | | 吉田 | 150 | 50 | 40 | 2 |
| 1521 | 10899 | 本郷 | 本郷町 | 本郷 | | 50 | 60 | 80 | 1 |
| 1522 | 10919 | 本郷町 | 本郷町 | | | 60 | 35 | 15 | 1 |
| 1523 | 10920 | 御領 | 本郷町 | 御領 | | 80 | 50 | 20 | 1 |
| 1524 | 2209 | 横山 | 本郷町 | | 横山 | 180 | 35 | 40 | |
| 1525 | 2210 | 二ノ宮 | 本郷町 | | | 400 | 35 | 20 | |
| 1526 | 2211 | 上組 | 本郷町 | | 上組 | 100 | 45 | 90 | |
| 1527 | 2212 | 横山 | 本郷町 | | 横山 | 400 | 35 | 20 | |
| 1528 | 2213 | 横山 | 本郷町 | | 横山 | 200 | 35 | 30 | |
| 1529 | 2214 | 横山 | 本郷町 | | 横山 | 120 | 30 | 20 | |
| 1530 | 2215 | 横山 | 本郷町 | | 横山 | 10 | 30 | 30 | |
| 1531 | 2216 | 横山 | 本郷町 | | 横山 | 160 | 30 | 10 | |
| 1532 | 2217 | 横山 | 本郷町 | | 横山 | 120 | 35 | 30 | |
| 1533 | 2245 | 二ノ宮 | 本郷町 | | | 300 | 30 | 20 | |
| 1534 | 2715 | 本郷 | 本郷町 | 本郷 | | 80 | 50 | 40 | 2 |
| 1535 | 2716 | 本郷 | 本郷町 | 本郷 | | 110 | 50 | 60 | 2 |
| 1536 | 2756 | 御領 | 本郷町 | 御領 | | 120 | 40 | 20 | 2 |
| 1537 | 2759 | 本郷町 | 本郷町 | | | 120 | 40 | 50 | 3 |

| | 箇所番号 | 箇所名 | 位置 | | | 地形 | | | 人家 |
|---|---|---|---|---|---|---|---|---|---|
| | | | | | | 延長m | 傾斜度 | 斜面高さ | |
| 1538 | 2760 | 本郷町 | 本郷町 | | | 70 | 50 | 40 | 2 |
| 1539 | 2761 | 本郷町 | 本郷町 | | | 120 | 50 | 30 | 3 |
| 1540 | 3603 | 槙原 | 本郷町 | | | 400 | 45 | 40 | 17 |
| 1541 | 3604 | 本郷 | 本郷町 | | 尾越 | 500 | 30 | 6 | 25 |
| 1542 | 3651 | 本郷 | 本郷町 | 本郷 | | 160 | 40 | 60 | 5 |
| 1543 | 3652 | 本郷 | 本郷町 | | | 230 | 50 | 80 | 5 |
| 1544 | 3653 | 本郷 | 本郷町 | | | 320 | 50 | 120 | 7 |
| 1545 | 3720 | 本郷町 | 本郷町 | | | 570 | 50 | 30 | 9 |
| 1546 | 3721 | 本郷町 | 本郷町 | | | 180 | 35 | 80 | 6 |
| 1547 | 3722 | 本郷町 | 本郷町 | | | 280 | 40 | 30 | 9 |
| 1548 | 3725 | 尾越 | 本郷町 | 尾越 | | 60 | 40 | 20 | 7 |
| 1549 | 5244 | 尾越 | 本郷町 | 尾越 | | 120 | 40 | 30 | 4 |
| 1550 | 6784 | 盛岡 | 本郷町 | | 森岡 | 60 | 48 | 12 | 5 |
| 1551 | 6785 | 本郷 | 本郷町 | 本郷 | | 220 | 50 | 40 | 6 |
| 1552 | 3458 | 大谷 | 本庄町 | | 大谷 | 98 | 69 | 5 | 8 |
| 1553 | 3459 | 池尻 | 本庄町 | | 池尻 | 250 | 69 | 10 | |
| 1554 | 3462 | 宮本 | 本庄町 | | 宮本 | 150 | 50 | 6 | 11 |
| 1555 | 3612 | 松永明神北 | 松永町 | | 上之町 | 100 | 45 | 15 | 14 |
| 1556 | 3613 | 松永明神南 | 松永町 | | 中之町 | 300 | 45 | 30 | 107 |
| 1557 | 10722 | 栗ノ木 | 箕島町 | | 栗ノ木 | 90 | 50 | 40 | 2 |
| 1558 | 10723 | 栗ノ木 | 箕島町 | | 栗ノ木 | 90 | 40 | 40 | 2 |
| 1559 | 10938 | 箕島町 | 箕島町 | | | 100 | 40 | 20 | 1 |
| 1560 | 2059 | 茶山 | 箕島町 | | 茶山 | 130 | 30 | 20 | |
| 1561 | 2060 | 茶山 | 箕島町 | | 茶山 | 120 | 30 | 20 | |
| 1562 | 2061 | 釜屋 | 箕島町 | | 釜屋 | 20 | 45 | 10 | |
| 1563 | 2062 | 箕島 | 箕島町 | | | 100 | 30 | 20 | |
| 1564 | 2661 | 栗ノ栖 | 箕島町 | | 栗ノ栖 | 200 | 45 | 8 | 3 |
| 1565 | 2803 | 箕島町 | 箕島町 | | | 200 | 40 | 20 | 4 |
| 1566 | 2804 | 箕島町 | 箕島町 | | | 200 | 40 | 30 | 3 |
| 1567 | 2805 | 箕島町 | 箕島町 | | | 100 | 40 | 30 | 3 |
| 1568 | 3476 | 釜屋A | 箕島町 | | 釜屋 | 250 | 45 | 6 | 17 |
| 1569 | 3478 | 釣ケ端 | 箕島町 | | 釣ケ端 | 200 | 45 | 6 | 11 |
| 1570 | 3479 | 瀬戸 | 箕島町 | | 瀬戸 | 200 | 45 | 7 | 9 |
| 1571 | 3763 | 箕島町 | 箕島町 | | | 200 | 50 | 20 | 20 |
| 1572 | 3764 | 箕島町 | 箕島町 | | | 100 | 60 | 20 | 5 |
| 1573 | 5217 | 簑島 | 箕島町 | | | 80 | 60 | 10 | 1 |
| 1574 | 6872 | 箕島町 | 箕島町 | | | 150 | 40 | 20 | 5 |
| 1575 | 10720 | 洗谷 | 水呑町 | | 洗谷 | 80 | 55 | 10 | 2 |
| 1576 | 10859 | 西郷 | 水呑町 | | 西郷 | 240 | 50 | 6 | 2 |
| 1577 | 10860 | 竹ケ端 | 水呑町 | | 竹ケ端 | 150 | 70 | 15 | 4 |
| 1578 | 10884 | 宮迫 | 水呑町 | 宮迫 | | 100 | 40 | 20 | 3 |
| 1579 | 10925 | 水呑 | 水呑町 | | | 100 | 50 | 20 | 1 |
| 1580 | 10939 | 水呑町 | 水呑町 | | | 60 | 45 | 30 | 2 |
| 1581 | 10940 | 水呑町 | 水呑町 | | | 220 | 45 | 10 | 1 |
| 1582 | 10941 | 水呑町 | 水呑町 | | | 150 | 45 | 30 | 1 |
| 1583 | 2063 | 西 | 水呑町 | | 西 | 110 | 30 | 20 | |
| 1584 | 2064 | 竹ヶ端 | 水呑町 | | 竹ヶ端 | 50 | 40 | 20 | |
| 1585 | 2065 | 竹ヶ端 | 水呑町 | | 竹ヶ端 | 30 | 30 | 20 | |
| 1586 | 2066 | 竹ヶ端 | 水呑町 | | 竹ヶ端 | 120 | 30 | 20 | |
| 1587 | 2067 | 佐須良池 | 水呑町 | | | 250 | 35 | 30 | |
| 1588 | 2068 | 水呑 | 水呑町 | | | 130 | 30 | 10 | |
| 1589 | 2069 | 水呑 | 水呑町 | | | 20 | 35 | 30 | |
| 1590 | 2110 | 洗谷 | 水呑町 | | 洗谷 | 120 | 30 | 20 | |
| 1591 | 2111 | 洗谷 | 水呑町 | | 洗谷 | 120 | 30 | 30 | |
| 1592 | 2112 | 水呑 | 水呑町 | | | 100 | 35 | 30 | |
| 1593 | 2113 | 水呑 | 水呑町 | | | 110 | 30 | 30 | |
| 1594 | 2114 | 洗谷 | 水呑町 | | 洗谷 | 110 | 35 | 40 | |

| | 箇所番号 | 箇所名 | 位置 | | | 地形 | | | 人家 |
|---|---|---|---|---|---|---|---|---|---|
| | | | | | | 延長m | 傾斜度 | 斜面高さ | |
| 1595 | 2808 | 水呑町 | 水呑町 | | | 100 | 40 | 20 | 2 |
| 1596 | 2809 | 水呑町 | 水呑町 | | | 100 | 45 | 20 | 2 |
| 1597 | 2811 | 水呑町 | 水呑町 | | | 100 | 50 | 20 | 2 |
| 1598 | 2813 | 水呑町 | 水呑町 | | | 150 | 50 | 20 | 1 |
| 1599 | 2815 | 水呑町 | 水呑町 | | | 200 | 40 | 10 | 4 |
| 1600 | 3480 | 高浦 | 水呑町 | | 高浦 | 150 | 70 | 15 | 7 |
| 1601 | 3481 | 白萩 | 水呑町 | | 白萩 | 320 | 70 | 10 | 5 |
| 1602 | 3483 | 中村奥 | 水呑町 | | 中村奥 | 100 | 50 | 10 | |
| 1603 | 3493 | 洗谷 | 水呑町 | | 洗谷 | 300 | 60 | 7 | 13 |
| 1604 | 3765 | 水呑町 | 水呑町 | | | 100 | 40 | 20 | 7 |
| 1605 | 3767 | 水呑町 | 水呑町 | | | 150 | 50 | 10 | 13 |
| 1606 | 3768 | 水呑町 | 水呑町 | | | 150 | 50 | 10 | 14 |
| 1607 | 3769 | 水呑町 | 水呑町 | | | 250 | 45 | 10 | 11 |
| 1608 | 5245 | 水呑 | 水呑町 | | | 230 | 45 | 30 | 2 |
| 1609 | 5412 | 向丘 | 水呑町 | 向丘 | | 220 | 45 | 15 | 17 |
| 1610 | 6746 | 水呑向丘 | 水呑町 | | 水呑向丘 | 200 | 50 | 20 | 8 |
| 1611 | 6874 | 水呑町 | 水呑町 | | | 100 | 40 | 30 | |
| 1612 | 6882 | 竹ヶ端B | 水呑町 | 竹ヶ端 | | 150 | 70 | 15 | 5 |
| 1613 | 2032 | 西光寺 | 御幸町 | 森脇 | 西光寺 | 170 | 40 | 30 | |
| 1614 | 2034 | 牧谷 | 御幸町 | 中津原 | 牧谷 | 100 | 35 | 30 | |
| 1615 | 2240 | 中津原 | 御幸町 | 中津原 | | 140 | 35 | 30 | |
| 1616 | 3419 | 正戸山 | 御幸町 | 上岩成 | | 100 | 60 | 14 | 5 |
| 1617 | 3663 | 御幸町牧台 | 御幸町 | 牧台 | | 160 | 50 | 20 | 5 |
| 1618 | 2247 | 中組 | 柳津町 | | 中組 | 10 | 30 | 20 | |
| 1619 | 3615 | 柳津A | 柳津町 | | 劔平 | 300 | 45 | 15 | 67 |
| 1620 | 3617 | 西組 | 柳津町 | | 久井平 | 400 | 45 | 30 | 61 |
| 1621 | 3619 | 柳津C | 柳津町 | | 明池 | 150 | 45 | 15 | 2 |
| 1622 | 3620 | 中岡 | 柳津町 | | 中岡 | 60 | 45 | 6 | 13 |
| 1623 | 3621 | 市場組 | 柳津町 | | 林 | 40 | 45 | 6 | 11 |
| 1624 | 6745 | 東組 | 柳津町 | | 東組 | 200 | 45 | 30 | 3 |
| 1625 | 10900 | 山手町 | 山手町 | | | 100 | 40 | 20 | 1 |
| 1626 | 2727 | 山手町 | 山手町 | | | 70 | 40 | 10 | 3 |
| 1627 | 3466 | 天田 | 山手町 | | 天田 | 200 | 50 | 5 | 7 |
| 1628 | 3467 | 坊坂 | 山手町 | | 坊坂 | 200 | 65 | 10 | 3 |
| 1629 | 3468 | 江良 | 山手町 | | 江良 | 150 | 50 | 10 | 12 |
| 1630 | 3469 | 小田 | 山手町 | | 小田 | 300 | 60 | 10 | 6 |
| 1631 | 6786 | 山手町 | 山手町 | | | 70 | 40 | 20 | 7 |
| 1632 | 10621 | 田原 | 山野町 | 山野 | 田原 | 70 | 50 | 20 | 1 |
| 1633 | 10622 | 田原 | 山野町 | 山野 | 田原 | 130 | 55 | 30 | 1 |
| 1634 | 10623 | 田原 | 山野町 | 山野 | 田原 | 220 | 50 | 80 | 3 |
| 1635 | 10624 | 中原谷 | 山野町 | 山野 | 中原谷 | 110 | 35 | 70 | 1 |
| 1636 | 10625 | 中原谷 | 山野町 | 山野 | 中原谷 | 120 | 50 | 10 | 1 |
| 1637 | 10626 | 中原谷 | 山野町 | 山野 | 中原谷 | 90 | 40 | 80 | 1 |
| 1638 | 10627 | 矢川 | 山野町 | 矢川 | | 100 | 40 | 50 | 2 |
| 1639 | 10628 | 矢川 | 山野町 | 矢川 | | 90 | 50 | 40 | 1 |
| 1640 | 10629 | 矢川 | 山野町 | 矢川 | | 100 | 50 | 50 | 1 |
| 1641 | 10630 | 池尻 | 山野町 | 山野 | 池尻 | 200 | 50 | 60 | 2 |
| 1642 | 10631 | 池尻 | 山野町 | 山野 | 池尻 | 90 | 55 | 40 | 1 |
| 1643 | 10632 | 大正 | 山野町 | 山野 | 大正 | 100 | 50 | 20 | 1 |
| 1644 | 10633 | 大正 | 山野町 | 山野 | 大正 | 80 | 50 | 50 | 1 |
| 1645 | 10634 | 大正 | 山野町 | 山野 | 大正 | 90 | 60 | 50 | 1 |
| 1646 | 10635 | 小迫 | 山野町 | 山野 | 小迫 | 220 | 60 | 30 | 1 |
| 1647 | 10636 | 高尾 | 山野町 | 山野 | 高尾 | 120 | 40 | 50 | 1 |
| 1648 | 10637 | 高尾 | 山野町 | 山野 | 高尾 | 60 | 50 | 60 | 1 |
| 1649 | 10638 | 米山 | 山野町 | 山野 | 米山 | 60 | 50 | 30 | 1 |
| 1650 | 10639 | 江谷 | 山野町 | 山野 | 江谷 | 70 | 50 | 30 | 1 |
| 1651 | 10640 | 江谷 | 山野町 | 山野 | 江谷 | 180 | 40 | 50 | 1 |

| | 箇所番号 | 箇所名 | 位置 | | | 地形 | | | 人家 |
|---|---|---|---|---|---|---|---|---|---|
| | | | | | | 延長m | 傾斜度 | 斜面高さ | |
| 1652 | 10641 | 上市 | 山野町 | 山野 | 上市 | 80 | 40 | 50 | 1 |
| 1653 | 10642 | 殿川内 | 山野町 | 山野 | 殿川内 | 70 | 40 | 30 | 1 |
| 1654 | 10643 | 町組 | 山野町 | 山野 | 町組 | 120 | 60 | 40 | 2 |
| 1655 | 10644 | 小迫 | 山野町 | 山野 | 小迫 | 90 | 50 | 60 | 1 |
| 1656 | 10645 | 大谷 | 山野町 | 山野 | 大谷 | 240 | 45 | 30 | 2 |
| 1657 | 10646 | 大谷 | 山野町 | 山野 | 大谷 | 150 | 40 | 30 | 1 |
| 1658 | 10647 | 大谷 | 山野町 | 山野 | 大谷 | 190 | 50 | 30 | 1 |
| 1659 | 10648 | 大谷 | 山野町 | 山野 | 大谷 | 210 | 50 | 30 | 2 |
| 1660 | 10649 | 大谷 | 山野町 | 山野 | 大谷 | 100 | 60 | 40 | 1 |
| 1661 | 10650 | 大谷 | 山野町 | 山野 | 大谷 | 120 | 50 | 60 | 1 |
| 1662 | 10651 | 大谷 | 山野町 | 山野 | 大谷 | 100 | 50 | 40 | 1 |
| 1663 | 10652 | 大谷 | 山野町 | 山野 | 大谷 | 120 | 40 | 20 | 1 |
| 1664 | 10653 | 大谷 | 山野町 | 山野 | 大谷 | 160 | 50 | 30 | 2 |
| 1665 | 10654 | 大谷 | 山野町 | 山野 | 大谷 | 100 | 50 | 50 | 1 |
| 1666 | 10655 | 大谷 | 山野町 | 山野 | 大谷 | 100 | 60 | 50 | 1 |
| 1667 | 10656 | 大谷 | 山野町 | 山野 | 大谷 | 180 | 50 | 25 | 1 |
| 1668 | 10657 | 大谷 | 山野町 | 山野 | 大谷 | 200 | 50 | 30 | 1 |
| 1669 | 10870 | 下原谷 | 山野町 | 下原谷 | | 120 | 60 | 10 | 4 |
| 1670 | 10871 | 山野下市 | 山野町 | 下市 | | 100 | 40 | 10 | 3 |
| 1671 | 10887 | 矢川 | 山野町 | 矢川 | | 20 | 50 | 10 | 1 |
| 1672 | 10888 | 山野 | 山野町 | 山野 | | 30 | 40 | 10 | 1 |
| 1673 | 10896 | 山野 | 山野町 | | | 30 | 60 | 12 | 1 |
| 1674 | 1821 | 島串 | 山野町 | 山野 | 島串 | 110 | 30 | 20 | |
| 1675 | 1822 | 島串 | 山野町 | 山野 | 島串 | 100 | 35 | 20 | |
| 1676 | 1823 | 田原 | 山野町 | 山野 | 田原 | 120 | 40 | 20 | |
| 1677 | 1824 | 田原 | 山野町 | 山野 | 田原 | 120 | 35 | 30 | |
| 1678 | 1825 | 下原谷 | 山野町 | 山野 | 下原谷 | 150 | 45 | 50 | |
| 1679 | 1826 | 下原谷 | 山野町 | 山野 | 下原谷 | 120 | 50 | 60 | |
| 1680 | 1827 | 下原谷 | 山野町 | 山野 | 下原谷 | 120 | 35 | 20 | |
| 1681 | 1828 | 下原谷 | 山野町 | 山野 | 下原谷 | 200 | 35 | 20 | |
| 1682 | 1829 | 下原谷 | 山野町 | 山野 | 下原谷 | 180 | 35 | 40 | |
| 1683 | 1830 | 中原谷 | 山野町 | 山野 | 中原谷 | 100 | 30 | 20 | |
| 1684 | 1831 | 中原谷 | 山野町 | 山野 | 中原谷 | 170 | 35 | 30 | |
| 1685 | 1832 | 岩屋 | 山野町 | 山野 | 中原谷 | 180 | 30 | 20 | |
| 1686 | 1833 | 中原谷 | 山野町 | 山野 | 中原谷 | 200 | 40 | 40 | |
| 1687 | 1834 | 矢川 | 山野町 | 矢川 | 矢川 | 450 | 35 | 30 | |
| 1688 | 1835 | 矢川 | 山野町 | 矢川 | 矢川 | 150 | 35 | 20 | |
| 1689 | 1836 | 矢川 | 山野町 | 矢川 | 矢川 | 10 | 30 | 30 | |
| 1690 | 1837 | 甲橋 | 山野町 | 矢川 | 矢川 | 100 | 35 | 30 | |
| 1691 | 1838 | 塩川 | 山野町 | 矢川 | 矢川 | 10 | 30 | 30 | |
| 1692 | 1839 | 入谷橋 | 山野町 | 矢川 | 矢川 | 180 | 40 | 20 | |
| 1693 | 1840 | 矢川 | 山野町 | 矢川 | 矢川 | 130 | 40 | 20 | |
| 1694 | 1841 | 田原 | 山野町 | 山野 | 田原 | 170 | 40 | 30 | |
| 1695 | 1842 | 池尻 | 山野町 | 山野 | 池尻 | 170 | 40 | 30 | |
| 1696 | 1843 | 池尻橋 | 山野町 | 山野 | 池尻 | 100 | 45 | 20 | |
| 1697 | 1844 | 小田原橋 | 山野町 | 山野 | 池尻 | 270 | 35 | 20 | |
| 1698 | 1845 | 西ノ免橋 | 山野町 | 山野 | 池尻 | 190 | 30 | 20 | |
| 1699 | 1846 | 上市橋 | 山野町 | 山野 | 上市 | 100 | 30 | 20 | |
| 1700 | 1847 | 池尻 | 山野町 | 山野 | 池尻 | 300 | 40 | 20 | |
| 1701 | 1848 | 池尻 | 山野町 | 山野 | 池尻 | 170 | 30 | 20 | |
| 1702 | 1849 | 大正 | 山野町 | 山野 | 大正 | 110 | 40 | 20 | |
| 1703 | 1850 | 大正 | 山野町 | 山野 | 大正 | 130 | 30 | 30 | |
| 1704 | 1851 | 大正 | 山野町 | 山野 | 大正 | 140 | 30 | 20 | |
| 1705 | 1852 | 大正 | 山野町 | 山野 | 大正 | 40 | 30 | 10 | |
| 1706 | 1853 | 下市 | 山野町 | 山野 | 下市 | 350 | 35 | 20 | |
| 1707 | 1854 | 町組 | 山野町 | 山野 | 町組 | 380 | 30 | 20 | |
| 1708 | 1855 | 高尾 | 山野町 | 山野 | 高尾 | 120 | 30 | 20 | |

| | 箇所番号 | 箇所名 | 位　　置 | | | 地形 | | | 人家 |
|---|---|---|---|---|---|---|---|---|---|
| | | | | | | 延長m | 傾斜度 | 斜面高さ | |
| 1709 | 1856 | 日南橋 | 山野町 | 山野 | 高尾 | 90 | 30 | 30 | |
| 1710 | 1857 | 出口橋 | 山野町 | 山野 | 高尾 | 150 | 40 | 30 | |
| 1711 | 1858 | 出口橋 | 山野町 | 山野 | 高尾 | 30 | 35 | 30 | |
| 1712 | 1859 | 広間 | 山野町 | 山野 | 広間 | 100 | 35 | 20 | |
| 1713 | 1860 | 広間 | 山野町 | 山野 | 広間 | 120 | 35 | 30 | |
| 1714 | 1861 | 大谷橋 | 山野町 | 山野 | | 130 | 35 | 30 | |
| 1715 | 1862 | 大正 | 山野町 | 山野 | 大正 | 150 | 35 | 30 | |
| 1716 | 1863 | 大谷 | 山野町 | 山野 | | 20 | 35 | 30 | |
| 1717 | 1864 | 大谷 | 山野町 | 山野 | | 100 | 30 | 20 | |
| 1718 | 2227 | 大正 | 山野町 | 山野 | 大正 | 120 | 30 | 30 | |
| 1719 | 2228 | 高尾 | 山野町 | 山野 | 高尾 | 120 | 35 | 20 | |
| 1720 | 2685 | 山野東免 | 山野町 | 東免 | | 120 | 45 | 10 | 3 |
| 1721 | 2686 | 島串 | 山野町 | 島串 | | 150 | 40 | 8 | 2 |
| 1722 | 3535 | 田原B | 山野町 | 山野 | | 120 | 40 | 25 | 5 |
| 1723 | 3537 | 原谷B | 山野町 | 山野 | | 190 | 50 | 15 | 3 |
| 1724 | 3538 | 殿河内 | 山野町 | 山野 | | 80 | 40 | 30 | 1 |
| 1725 | 3630 | 田原 | 山野町 | 田原 | | 300 | 55 | 15 | 9 |
| 1726 | 3632 | 池尻 | 山野町 | 池尻 | | 150 | 50 | 10 | 5 |
| 1727 | 5194 | 田原 | 山野町 | 田原 | | 300 | 60 | 12 | 4 |
| 1728 | 5195 | 東免 | 山野町 | 東免 | | 150 | 40 | 10 | 3 |
| 1729 | 5196 | 高尾 | 山野町 | 高尾 | | 30 | 60 | 8 | 2 |
| 1730 | 5391 | 竜頭 | 山野町 | 田原 | | 100 | 60 | 40 | |
| 1731 | 6731 | 高尾 | 山野町 | 山野 | 高尾 | 190 | 50 | 30 | 5 |
| 1732 | 10704 | 横尾 | 横尾町 | | | 140 | 40 | 30 | 3 |
| 1733 | 2723 | 横尾2丁目 | 横尾 | 2丁目 | | 90 | 40 | 20 | 4 |
| 1734 | 3441 | 横尾C | 横尾町 | | 横尾東 | 900 | 60 | 8 | 69 |
| 1735 | 3664 | 横尾2 | 横尾 | 2丁目 | | 110 | 50 | 30 | 8 |
| 1736 | 3706 | 緑陽町2丁目 | 緑陽町 | 2丁目 | | 180 | 45 | 7 | 8 |
| 1737 | 3449 | 西深津 | 西深津町 | | 七丁目 | 100 | 50 | 8 | 6 |
| 1738 | 3474 | 長崎 | 引野町 | | | 400 | 50 | 30 | 14 |
| 1739 | 3438 | 宅部川 | 引野町 | | | 100 | 50 | 8 | 6 |
| 1740 | 10856 | 通り | 春日町 | 浦上 | | 100 | 45 | 6 | 5 |
| 1741 | 2179 | 四区 | 神村町 | | | 150 | 38 | 30 | 10 |
| 1742 | 435 | 早戸二組川 | 赤坂町 | 早戸 | | 60 | 50 | 7 | 3 |

※　傾斜度30度以上、高さ5m以上の急傾斜地の箇所　　6713

## (6)-2急傾斜地崩壊危険箇所(人工斜面)

土木管理課(2026年(令和8年)4月1日現在)

| | 箇所番号 | 箇所名 | 位置 | | | 地形 | | | 人家 |
|---|---|---|---|---|---|---|---|---|---|
| | | | | | | 延長m | 傾斜度 | 斜面高さ | |
| 1 | 1432 | 青葉台 | 青葉台 | 2丁目 | | 60 | 40 | 30 | 4 |
| 2 | 1436 | 市原 | 芦田町 | | | 110 | 35 | 5 | 4 |
| 3 | 768 | 伊勢丘8丁目 | 伊勢丘 | 8丁目 | | 150 | 60 | 10 | 11 |
| 4 | 1171 | 弥生ヶ丘 | 駅家町 | 弥生ヶ丘 | | 200 | 50 | 15 | 23 |
| 5 | 524 | 大橋 | 駅家町 | 大橋 | | 90 | 40 | 10 | 2 |
| 6 | 774 | 金江町 | 金江町 | | | 120 | 60 | 20 | 6 |
| 7 | 1178 | 神村町 | 神村町 | | | 120 | 40 | 15 | 7 |
| 8 | 1438 | 神村町 | 神村町 | | | 220 | 60 | 30 | 1 |
| 9 | 1439 | 神村町 | 神村町 | | | 50 | 60 | 10 | 1 |
| 10 | 403 | 神村町 | 神村町 | | | 190 | 60 | 10 | 2 |
| 11 | 773 | 神村町 | 神村町 | | | 240 | 40 | 40 | 9 |
| 12 | 1172 | 加茂ハイツ | 加茂町 | 中野 | 加茂ハイツ | 90 | 50 | 20 | 6 |
| 13 | 1446 | 長畑山 | 神辺町 | 川南 | 長畑山 | 120 | 40 | 80 | 1 |
| 14 | 790 | 森ヶ市 | 神辺町 | 三谷 | 森ヶ市 | 200 | 45 | 50 | 7 |
| 15 | 791 | 大両ノ木 | 神辺町 | 西中条 | 大両ノ木 | 80 | 50 | 7 | 6 |
| 16 | 792 | 中谷 | 神辺町 | 道上 | 中谷 | 200 | 70 | 15 | 22 |
| 17 | 793 | 松茸山 | 神辺町 | 川南 | 松茸山 | 100 | 70 | 10 | 30 |
| 18 | 794 | 古城 | 神辺町 | 川北 | 古城 | 100 | 80 | 14 | 15 |
| 19 | 795 | 古市 | 神辺町 | 平野 | 古市 | 100 | 60 | 20 | 40 |
| 20 | 796 | 井迫 | 神辺町 | 平野 | 井迫 | 220 | 40 | 7 | 7 |
| 21 | 797 | 沼坂 | 神辺町 | 下竹田 | 沼坂 | 100 | 40 | 60 | 10 |
| 22 | 798 | 長坂 | 神辺町 | 下竹田 | 長坂 | 150 | 40 | 30 | 6 |
| 23 | 1437 | 高下 | 熊野町 | | | 140 | 50 | 15 | 3 |
| 24 | 1442 | 池之内 | 熊野町 | 池之内 | | 150 | 40 | 20 | 1 |
| 25 | 1443 | 寺迫下 | 熊野町 | 寺迫下 | | 100 | 40 | 30 | 1 |
| 26 | 1444 | 中組 | 熊野町 | 中組 | | 100 | 50 | 20 | 1 |
| 27 | 1445 | 中組 | 熊野町 | 中組 | | 100 | 50 | 10 | 1 |
| 28 | 410 | 寺迫下 | 熊野町 | 寺迫下 | | 100 | 40 | 10 | 2 |
| 29 | 1173 | 蔵王ハイツ | 蔵王町 | 蔵王ハイツ | | 170 | 35 | 50 | 12 |
| 30 | 1174 | 蔵王 | 蔵王町 | | 四丁目 | 200 | 45 | 12 | 5 |
| 31 | 926 | 宮内 | 新市町 | 宮内 | | 100 | 74 | 12 | 16 |
| 32 | 930 | 長和 | 瀬戸町 | | | 140 | 50 | 20 | 9 |
| 33 | 1431 | 憩ヶ丘 | 千田町 | 千田 | 憩ヶ丘団地 | 100 | 45 | 20 | 4 |
| 34 | 1433 | 緑ヶ丘 | 千田町 | 藪路 | 緑ヶ丘団地 | 60 | 50 | 30 | 3 |
| 35 | 1175 | 大門 | 大門町 | 大門 | | 80 | 50 | 20 | 10 |
| 36 | 1177 | 旭 | 大門町 | 旭 | | 80 | 35 | 10 | 1 |
| 37 | 1435 | 大門 | 大門町 | 大門 | | 100 | 60 | 5 | 4 |
| 38 | 399 | 馬場 | 大門町 | | 馬場 | 70 | 30 | 6 | 3 |
| 39 | 763 | かじや | 大門町 | | かじや | 70 | 60 | 8 | 5 |
| 40 | 771 | 野々浜 | 大門町 | 野々浜 | | 130 | 35 | 10 | 21 |
| 41 | 772 | 野々浜 | 大門町 | 野々浜 | | 180 | 40 | 10 | |
| 42 | 406 | 金崎 | 田尻町 | 金崎 | | 140 | 50 | 20 | 2 |
| 43 | 1179 | 南 | 坪生町 | 南 | | 100 | 35 | 10 | 16 |
| 44 | 1441 | 鞆町後地 | 鞆町 | 後地 | | 100 | 50 | 10 | 1 |
| 45 | 408 | 宝城 | 鞆町 | 後地 | 宝城 | 140 | 50 | 10 | 4 |
| 46 | 776 | 後地 | 鞆町 | | | 110 | 40 | 20 | 7 |
| 47 | 765 | 深津調3丁目 | 奈良津町 | 3丁目 | | 120 | 40 | 15 | 12 |
| 48 | 766 | 西深津町7丁目 | 西深津町 | 7丁目 | | 280 | 60 | 10 | 31 |
| 49 | 786 | 亀山 | 沼隈町 | 草深 | 浜組 | 200 | 35 | 15 | 9 |
| 50 | 787 | 下根引 | 沼隈町 | 常石 | 根引 | 200 | 30 | 25 | 20 |
| 51 | 1440 | 瀬丸 | 藤江町 | 瀬丸 | | 170 | 50 | 20 | 1 |
| 52 | 528 | 通畑 | 藤江町 | | | 150 | 60 | 50 | 3 |
| 53 | 769 | 幕山台 | 幕山台 | 3丁目 | | 390 | 63 | 7 | 33 |

| | 箇所番号 | 箇所名 | 位　　置 | | | 地形 | | | 人家 |
|---|---|---|---|---|---|---|---|---|---|
| | | | | | | 延長m | 傾斜度 | 斜面高さ | |
| 54 | 770 | 幕山台 | 幕山台 | 4丁目 | | 240 | 65 | 8 | 21 |
| 55 | 929 | 幕山台 | 幕山台 | 4丁目 | | 110 | 40 | 20 | 6 |
| 56 | 1434 | 六平谷 | 箕島町 | | 六平谷 | 100 | 45 | 6 | 4 |
| 57 | 1180 | 妙見団地 | 水呑町 | 宮迫 | | 80 | 55 | 20 | 12 |
| 58 | 932 | 洗谷 | 水呑町 | | | 90 | 55 | 10 | 7 |
| 59 | 1176 | 明王台 | 明王台 | | 1丁目 | 150 | 40 | 10 | 5 |
| 60 | 525 | 江良 | 山手町 | 江良 | | 80 | 50 | 12 | 3 |

※ 傾斜度30度以上、高さ5m以上の急傾斜地の箇所　519

## (7) 土砂災害警戒区域 ・土砂災害特別警戒区域 指定区域

土木管理課(2026年(令和8年)4月1日現在)

| | 所在地 | 地 区 名 | 自然現象の区分 | 土砂災害警戒区域 | 土砂災害特別警戒区域 | 告示年月日告示番号 |
|---|---|---|---|---|---|---|
| 1 | 田尻町 | 高島(10733) | 急傾斜地の崩壊 | ○ | ○ | 平成16年3月29日広島県告示第501号 |
| 2 | 〃 | 高島(2071) | 急傾斜地の崩壊 | ○ | ○ | |
| 3 | 〃 | 高島(10944) | 急傾斜地の崩壊 | ○ | ○ | |
| 4 | 〃 | 高島(2072) | 急傾斜地の崩壊 | ○ | ○ | |
| 5 | 〃 | 高浜(3510) | 急傾斜地の崩壊 | ○ | ○ | |
| 6 | 〃 | 高浜(3512隣a) | 急傾斜地の崩壊 | ○ | ○ | |
| 7 | 〃 | 高浜(3512) | 急傾斜地の崩壊 | ○ | ○ | |
| 8 | 〃 | 向山(3511) | 急傾斜地の崩壊 | ○ | ○ | |
| 9 | 〃 | 沖新涯(10734) | 急傾斜地の崩壊 | ○ | ○ | |
| 10 | 〃 | 高島(2822) | 急傾斜地の崩壊 | ○ | ○ | |
| 11 | 〃 | 栗林池(6873隣b) | 急傾斜地の崩壊 | ○ | ○ | |
| 12 | 〃 | 田尻町二子(6873) | 急傾斜地の崩壊 | ○ | ○ | |
| 13 | 〃 | 賽の峠(6873隣a) | 急傾斜地の崩壊 | ○ | ○ | |
| 14 | 〃 | 賽の峠(3486隣b) | 急傾斜地の崩壊 | ○ | ○ | |
| 15 | 〃 | 賽の峠(3486隣a) | 急傾斜地の崩壊 | ○ | ○ | |
| 16 | 〃 | 石亀(3486b) | 急傾斜地の崩壊 | ○ | ○ | |
| 17 | 〃 | 石亀(3486a) | 急傾斜地の崩壊 | ○ | ○ | |
| 18 | 〃 | 石亀(3486) | 急傾斜地の崩壊 | ○ | ○ | |
| 19 | 〃 | 勘定池(2070b) | 急傾斜地の崩壊 | ○ | ○ | |
| 20 | 〃 | 勘定池(2070) | 急傾斜地の崩壊 | ○ | ○ | |
| 21 | 〃 | 勘定池(2070a) | 急傾斜地の崩壊 | ○ | ○ | |
| 22 | 〃 | 古山田(5415) | 急傾斜地の崩壊 | ○ | ○ | |
| 23 | 〃 | 大常(10739隣a) | 急傾斜地の崩壊 | ○ | ○ | |
| 24 | 〃 | 中東(10739) | 急傾斜地の崩壊 | ○ | ○ | |
| 25 | 〃 | 金崎(406) | 急傾斜地の崩壊 | ○ | ○ | |
| 26 | 〃 | 西中(5416) | 急傾斜地の崩壊 | ○ | ○ | |
| 27 | 〃 | 西中(2077) | 急傾斜地の崩壊 | ○ | ○ | |
| 28 | 〃 | 西中(2825) | 急傾斜地の崩壊 | ○ | ○ | |
| 29 | 〃 | 西中(2078) | 急傾斜地の崩壊 | ○ | ○ | |
| 30 | 〃 | 西中(2079) | 急傾斜地の崩壊 | ○ | ○ | |
| 31 | 〃 | 丸山(2080) | 急傾斜地の崩壊 | ○ | ○ | |
| 32 | 〃 | 丸山(2080隣a) | 急傾斜地の崩壊 | ○ | ○ | |
| 33 | 〃 | 丸山(2081) | 急傾斜地の崩壊 | ○ | ○ | |
| 34 | 〃 | 金崎(3513) | 急傾斜地の崩壊 | ○ | ○ | |
| 35 | 〃 | 西中(3514) | 急傾斜地の崩壊 | ○ | ○ | |
| 36 | 〃 | 金崎南(3515) | 急傾斜地の崩壊 | ○ | ○ | |
| 37 | 〃 | 金崎南(3515a) | 急傾斜地の崩壊 | ○ | ○ | |
| 38 | 〃 | 金崎南(3515b) | 急傾斜地の崩壊 | ○ | ○ | |
| 39 | 〃 | 丸山(2082) | 急傾斜地の崩壊 | ○ | ○ | |
| 40 | 〃 | 八獄谷川(355) | 土石流 | ○ | ○ | |
| 41 | 〃 | 西中川(1204) | 土石流 | ○ | ○ | |
| 42 | 〃 | 佐層谷川(356) | 土石流 | ○ | ○ | |
| 43 | 〃 | 高島川(363) | 土石流 | ○ | ○ | |
| 44 | 〃 | 丸山川左支川(1202b) | 土石流 | ○ | ○ | |
| 45 | 水呑町 | 妙見団地(527) | 急傾斜地の崩壊 | ○ | ○ | 平成17年3月31日広島県告示第516号 |
| 46 | 〃 | 洗谷(932) | 急傾斜地の崩壊 | ○ | ○ | |
| 47 | 〃 | 竹ヶ端(2064a) | 急傾斜地の崩壊 | ○ | ○ | |
| 48 | 〃 | 竹ヶ端(2064b) | 急傾斜地の崩壊 | ○ | ○ | |
| 49 | 〃 | 竹ヶ端(2064c) | 急傾斜地の崩壊 | ○ | ○ | |
| 50 | 〃 | 竹ヶ端(2064d) | 急傾斜地の崩壊 | ○ | ○ | |
| 51 | 〃 | 竹ヶ端(2064e) | 急傾斜地の崩壊 | ○ | ○ | |
| 52 | 〃 | 竹ヶ端(2065a) | 急傾斜地の崩壊 | ○ | ○ | |
| 53 | 〃 | 水呑町(2067) | 急傾斜地の崩壊 | ○ | ○ | |
| 54 | 〃 | 佐須良池(2068a) | 急傾斜地の崩壊 | ○ | ○ | |
| 55 | 〃 | 佐須良池(2068b) | 急傾斜地の崩壊 | ○ | ○ | |
| 56 | 〃 | 水呑町(2083a) | 急傾斜地の崩壊 | ○ | ○ | |
| 57 | 〃 | 洗谷(2110) | 急傾斜地の崩壊 | ○ | ○ | |
| 58 | 〃 | 洗谷(2111) | 急傾斜地の崩壊 | ○ | ○ | |
| 59 | 水呑町 | 水呑(2112a) | 急傾斜地の崩壊 | ○ | ○ | 平成17年3月31日広島県告示第516号 |
| 60 | 〃 | 水呑(2112b) | 急傾斜地の崩壊 | ○ | ○ | |
| 61 | 〃 | 水呑(2113a) | 急傾斜地の崩壊 | ○ | ○ | |
| 62 | 〃 | 水呑(2113b) | 急傾斜地の崩壊 | ○ | ○ | |
| 63 | 〃 | 水呑町(2808) | 急傾斜地の崩壊 | ○ | ○ | |
| 64 | 〃 | 水呑町(2809) | 急傾斜地の崩壊 | ○ | ○ | |

| | 所在地 | 地 区 名 | 自然現象の区分 | 土砂災害警戒区域 | 土砂災害特別警戒区域 | 告示年月日告示番号 |
|---|---|---|---|---|---|---|
| 65 | 〃 | 水呑町(2811) | 急傾斜地の崩壊 | ○ | ○ | |
| 66 | 〃 | 水呑町(2813) | 急傾斜地の崩壊 | ○ | ○ | |
| 67 | 〃 | 水呑町(2814) | 急傾斜地の崩壊 | ○ | ○ | |
| 68 | 〃 | 水呑町(2815a) | 急傾斜地の崩壊 | ○ | ○ | |
| 69 | 〃 | 水呑(3327a) | 急傾斜地の崩壊 | ○ | ○ | |
| 70 | 〃 | 水呑(3327b) | 急傾斜地の崩壊 | ○ | ○ | |
| 71 | 〃 | 水呑(3327c) | 急傾斜地の崩壊 | ○ | ○ | (R7.1.23解除・指定) |
| 72 | 〃 | 水呑町(3343) | 急傾斜地の崩壊 | ○ | ○ | |
| 73 | 〃 | 水呑町(3344a) | 急傾斜地の崩壊 | ○ | ○ | |
| 74 | 〃 | 水呑町(3344b) | 急傾斜地の崩壊 | ○ | ○ | |
| 75 | 〃 | 水呑町(3345) | 急傾斜地の崩壊 | ○ | ○ | |
| 76 | 〃 | 高浦(3480) | 急傾斜地の崩壊 | ○ | ○ | |
| 77 | 〃 | 高浦(3480隣) | 急傾斜地の崩壊 | ○ | ○ | |
| 78 | 〃 | 白萩(3481) | 急傾斜地の崩壊 | ○ | ○ | |
| 79 | 〃 | 西郷(3482) | 急傾斜地の崩壊 | ○ | ○ | |
| 80 | 〃 | 中村奥(3483) | 急傾斜地の崩壊 | ○ | ○ | |
| 81 | 〃 | 竹ヶ端(3484) | 急傾斜地の崩壊 | ○ | ○ | |
| 82 | 〃 | 洗谷(3493a) | 急傾斜地の崩壊 | ○ | ○ | |
| 83 | 〃 | 洗谷(3493b) | 急傾斜地の崩壊 | ○ | ○ | |
| 84 | 〃 | 洗谷(3493c) | 急傾斜地の崩壊 | ○ | ○ | |
| 85 | 〃 | 水呑町(3765) | 急傾斜地の崩壊 | ○ | ○ | |
| 86 | 〃 | 水呑町(3767) | 急傾斜地の崩壊 | ○ | ○ | |
| 87 | 〃 | 水呑町(3768) | 急傾斜地の崩壊 | ○ | ○ | |
| 88 | 〃 | 竹ヶ端(5227) | 急傾斜地の崩壊 | ○ | ○ | |
| 89 | 〃 | 水呑(5245) | 急傾斜地の崩壊 | ○ | ○ | |
| 90 | 〃 | 向丘(5412a) | 急傾斜地の崩壊 | ○ | ○ | |
| 91 | 〃 | 向丘(5412b) | 急傾斜地の崩壊 | ○ | ○ | |
| 92 | 〃 | 宮迫(5421a) | 急傾斜地の崩壊 | ○ | ○ | |
| 93 | 〃 | 宮迫(5421b) | 急傾斜地の崩壊 | ○ | ○ | |
| 94 | 〃 | 宮迫(5421c) | 急傾斜地の崩壊 | ○ | ○ | |
| 95 | 〃 | 水呑町(2067隣a) | 急傾斜地の崩壊 | ○ | ○ | |
| 96 | 〃 | 水呑町(2067隣b) | 急傾斜地の崩壊 | ○ | ○ | |
| 97 | 〃 | 水呑町(2067隣c) | 急傾斜地の崩壊 | ○ | ○ | |
| 98 | 〃 | 水呑町(2067隣d) | 急傾斜地の崩壊 | ○ | ○ | |
| 99 | 〃 | 水呑町(2067隣e) | 急傾斜地の崩壊 | ○ | ○ | |
| 100 | 〃 | 水呑町(2067隣f) | 急傾斜地の崩壊 | ○ | ○ | |
| 101 | 〃 | 竹ヶ橋下川(430) | 土石流 | ○ | ○ | |
| 102 | 〃 | 小水呑(8211) | 土石流 | ○ | ○ | |
| 103 | 〃 | 水呑向丘(8222) | 土石流 | ○ | ○ | |
| 104 | 〃 | 丹屋奥谷西川(8518a) | 土石流 | ○ | ○ | |
| 105 | 〃 | 北受川(8523a) | 土石流 | ○ | ○ | |
| 106 | 〃 | 北受川(8523b) | 土石流 | ○ | ○ | |
| 107 | 〃 | 北受川(8523c) | 土石流 | ○ | ○ | |
| 108 | 〃 | 竹ヶ淵上川(364) | 土石流 | ○ | ○ | |
| 109 | 赤坂町 | 新庄川(100a) | 土石流 | ○ | ○ | 平成18年3月27日広島県告示第351号<br>(R元.10.24解除・指定) |
| 110 | 〃 | 新庄川(100b) | 土石流 | ○ | ○ | (R元.10.24解除・指定) |
| 111 | 〃 | 新庄川(100c) | 土石流 | ○ | ○ | (R元.10.24解除・指定) |
| 112 | 〃 | 新庄川(100d) | 土石流 | ○ | ○ | |
| 113 | 〃 | 新庄川(100e) | 土石流 | ○ | ○ | (R元.10.24解除・指定) |
| 114 | 〃 | 新庄川(100f) | 土石流 | ○ | ○ | (R元.10.24解除・指定) |
| 115 | 〃 | 新庄南川(101) | 土石流 | ○ | ○ | |
| 116 | 〃 | 新庄南川(102a) | 土石流 | ○ | ○ | |
| 117 | 〃 | 新庄南川(102b) | 土石流 | ○ | ○ | (R元.10.24解除・指定) |
| 118 | 〃 | 新庄南川(102b隣) | 土石流 | ○ | ○ | (R元.10.24解除・指定) |
| 119 | 〃 | 道上川(434) | 土石流 | ○ | ○ | |
| 120 | 〃 | 早戸二組川(435) | 土石流 | ○ | ○ | |
| 121 | 〃 | 上組川(436a) | 土石流 | ○ | ○ | (R元.10.24解除・指定) |
| 122 | 〃 | 上組川(436b) | 土石流 | ○ | ○ | |
| 123 | 〃 | 上組川(436c) | 土石流 | ○ | ○ | |
| 124 | 〃 | 上組川(436d) | 土石流 | ○ | ○ | |
| 125 | 〃 | 上組川(436e) | 土石流 | ○ | ○ | (R元.10.24解除・指定) |
| 126 | 〃 | 鈴谷(5008) | 土石流 | ○ | ○ | (R元.10.24解除・指定) |
| 127 | 〃 | 鈴谷(5008隣a) | 土石流 | ○ | ○ | (R元.10.24解除・指定) |
| 128 | 〃 | 鈴谷(5008隣b) | 土石流 | ○ | ○ | |
| 129 | 〃 | 赤坂(8179) | 土石流 | ○ | ○ | (R元.10.24解除・指定) |
| 130 | 〃 | 赤坂(8184) | 土石流 | ○ | ○ | (R元.10.24解除・指定) |

| | 所在地 | 地 区 名 | 自然現象の区分 | 土砂災害警戒区域 | 土砂災害特別警戒区域 | 告示年月日告示番号 |
|---|---|---|---|---|---|---|
| 131 | 〃 | 赤坂(8184隣) | 土石流 | ○ | ○ | |
| 132 | 〃 | 正田川(8521a) | 土石流 | ○ | ○ | (R元.10.24解除・指定) |
| 133 | 〃 | 正田川(8521b) | 土石流 | ○ | ○ | (R元.10.24解除・指定) |
| 134 | 〃 | 正明寺川(94) | 土石流 | ○ | ○ | (R元.10.24解除・指定) |
| 135 | 〃 | 正明寺川(94隣a) | 土石流 | ○ | ○ | (R元.10.24解除・指定) |
| 136 | 〃 | 正明寺川(94隣b) | 土石流 | ○ | ○ | (R元.10.24解除・指定) |
| 137 | 〃 | 正明寺川(94隣c) | 土石流 | ○ | ○ | (R元.10.24解除・指定) |
| 138 | 〃 | スベリ谷川(95) | 土石流 | ○ | ○ | |
| 139 | 〃 | 大本川(96) | 土石流 | ○ | ○ | (R元.10.24解除・指定) |
| 140 | 〃 | 宮の前川(97) | 土石流 | ○ | ○ | |
| 141 | 〃 | 青木(2671a) | がけ崩れ | ○ | ○ | |
| 142 | 〃 | 青木(2671b) | がけ崩れ | ○ | ○ | |
| 143 | 〃 | 済美中学校(3502) | がけ崩れ | ○ | ○ | |
| 144 | 〃 | 正明寺(3503a) | がけ崩れ | ○ | ○ | |
| 145 | 〃 | 正明寺(3503b) | がけ崩れ | ○ | ○ | |
| 146 | 〃 | 正田B(3504a) | がけ崩れ | ○ | ○ | |
| 147 | 〃 | 正田(3504b) | がけ崩れ | ○ | ○ | |
| 148 | 〃 | 鹿田(3505a) | がけ崩れ | ○ | ○ | |
| 149 | 〃 | 鹿田(3505b) | がけ崩れ | ○ | ○ | (R2.12.24解除・指定) |
| 150 | 〃 | 坊坂A(3506a) | がけ崩れ | ○ | ○ | |
| 151 | 〃 | 道上(3509a) | がけ崩れ | ○ | ○ | |
| 152 | 〃 | 道上(3509b) | がけ崩れ | ○ | ○ | |
| 153 | 〃 | 長者ヶ原(3681a) | がけ崩れ | ○ | ○ | |
| 154 | 〃 | 長者ヶ原(3681b) | がけ崩れ | ○ | ○ | |
| 155 | 〃 | 赤坂(3748a) | がけ崩れ | ○ | ○ | |
| 156 | 〃 | 赤坂(3748b) | がけ崩れ | ○ | ○ | |
| 157 | 〃 | 赤坂(3748c) | がけ崩れ | ○ | ○ | |
| 158 | 〃 | 赤坂(3748d) | がけ崩れ | ○ | ○ | |
| 159 | 〃 | 赤坂(3748e) | がけ崩れ | ○ | ○ | (R6.1.31解除・指定) |
| 160 | 〃 | 赤坂(3749a) | がけ崩れ | ○ | ○ | |
| 161 | 〃 | 赤坂(3749b) | がけ崩れ | ○ | ○ | |
| 162 | 〃 | 赤坂(3750) | がけ崩れ | ○ | ○ | |
| 163 | 〃 | 加屋平(3752) | がけ崩れ | ○ | ○ | |
| 164 | 〃 | 中組(6742a) | がけ崩れ | ○ | ○ | |
| 165 | 〃 | 赤坂(6742b) | がけ崩れ | ○ | ○ | |
| 166 | 〃 | 鈴谷(5009a) | 土石流 | ○ | ○ | (R元.10.24解除・指定) |
| 167 | 〃 | 鈴谷(5009a隣) | 土石流 | ○ | ○ | (R元.10.24解除・指定) |
| 168 | 〃 | 鈴谷(5009b) | 土石流 | ○ | ○ | (R元.10.24解除・指定) |
| 169 | 〃 | 長者ヶ原(5010) | 土石流 | ○ | ○ | |
| 170 | 〃 | 鈴谷(5011) | 土石流 | ○ | ○ | (R元.10.24解除・指定) |
| 171 | 〃 | 長者ヶ原(8163a) | 土石流 | ○ | ○ | |
| 172 | 〃 | 長者ヶ原(8163b) | 土石流 | ○ | ○ | |
| 173 | 〃 | 長者ヶ原(8164) | 土石流 | ○ | ○ | (R元.10.24解除・指定) |
| 174 | 〃 | 赤坂(8185) | 土石流 | ○ | ○ | (R元.10.24解除・指定) |
| 175 | 〃 | 赤坂(8185隣) | 土石流 | ○ | ○ | (R元.10.24解除・指定) |
| 176 | 〃 | 早戸(8205) | 土石流 | ○ | ○ | (R元.10.24解除・指定) |
| 177 | 〃 | 道上(8221) | 土石流 | ○ | ○ | (R元.10.24解除・指定) |
| 178 | 〃 | 鈴谷(10714a) | がけ崩れ | ○ | ○ | |
| 179 | 〃 | 鈴谷(10714b) | がけ崩れ | ○ | ○ | |
| 180 | 〃 | 赤坂(10714c) | がけ崩れ | ○ | ○ | |
| 181 | 〃 | 道上(10716a) | がけ崩れ | ○ | ○ | |
| 182 | 〃 | 道上(10716b) | がけ崩れ | ○ | ○ | |
| 183 | 〃 | 早戸(10716c) | がけ崩れ | ○ | ○ | |
| 184 | 〃 | 早戸(10716d) | がけ崩れ | ○ | ○ | |
| 185 | 〃 | 早戸(10716e) | がけ崩れ | ○ | ○ | |
| 186 | 〃 | 早戸(10716f) | がけ崩れ | ○ | ○ | |
| 187 | 〃 | 長者ヶ原(2659a) | がけ崩れ | ○ | ○ | |
| 188 | 〃 | 長者ヶ原(2659b) | がけ崩れ | ○ | ○ | |
| 189 | 〃 | 長者ヶ原(2659c) | がけ崩れ | ○ | ○ | |
| 190 | 〃 | 長者ヶ原(2659d) | がけ崩れ | ○ | ○ | |
| 191 | 〃 | 長者ヶ原(2659e) | がけ崩れ | ○ | ○ | |
| 192 | 〃 | 赤坂(2659f) | がけ崩れ | ○ | ○ | |
| 193 | 〃 | 加屋平(2669a) | がけ崩れ | ○ | ○ | |
| 194 | 〃 | 加屋平(2669b) | がけ崩れ | ○ | ○ | |
| 195 | 〃 | 鹿田(2669c) | がけ崩れ | ○ | ○ | |
| 196 | 〃 | 鈴谷(2669d) | がけ崩れ | ○ | ○ | |
| 197 | 〃 | 赤坂(2669e) | がけ崩れ | ○ | ○ | |

| | 所在地 | 地 区 名 | 自然現象の区分 | 土砂災害警戒区域 | 土砂災害特別警戒区域 | 告示年月日告示番号 |
|---|---|---|---|---|---|---|
| 198 | 〃 | 赤坂(2669f) | がけ崩れ | ○ | ○ | |
| 199 | 〃 | 赤坂(2669g) | がけ崩れ | ○ | ○ | |
| 200 | 〃 | 蓮花寺(2670) | がけ崩れ | ○ | ○ | |
| 201 | 〃 | 早戸(2799a) | がけ崩れ | ○ | ○ | |
| 202 | 〃 | 早戸(2799b) | がけ崩れ | ○ | ○ | |
| 203 | 〃 | 早戸(2799c) | がけ崩れ | ○ | ○ | |
| 204 | 〃 | 赤坂(2799d) | がけ崩れ | ○ | ○ | |
| 205 | 〃 | 赤坂(3303a) | がけ崩れ | ○ | ○ | |
| 206 | 〃 | 赤坂(3303b) | がけ崩れ | ○ | ○ | |
| 207 | 〃 | 赤坂(3303c) | がけ崩れ | ○ | ○ | |
| 208 | 〃 | 赤坂(3304a) | がけ崩れ | ○ | ○ | |
| 209 | 〃 | 赤坂(3304b) | がけ崩れ | ○ | ○ | |
| 210 | 〃 | 赤坂(3338a) | がけ崩れ | ○ | ○ | |
| 211 | 〃 | 赤坂(3338b) | がけ崩れ | ○ | ○ | |
| 212 | 〃 | 赤坂(3338c) | がけ崩れ | ○ | ○ | |
| 213 | 〃 | 早戸(3339a) | がけ崩れ | ○ | ○ | |
| 214 | 〃 | 早戸(3339b) | がけ崩れ | ○ | ○ | (R6.12.26解除・指定) |
| 215 | 〃 | 早戸(5229a) | がけ崩れ | ○ | ○ | |
| 216 | 〃 | 早戸(5229b) | がけ崩れ | ○ | ○ | |
| 217 | 〃 | 早戸(5229c) | がけ崩れ | ○ | ○ | |
| 218 | 〃 | 早戸(5229d) | がけ崩れ | ○ | ○ | |
| 219 | 〃 | 早戸(5229e) | がけ崩れ | ○ | ○ | |
| 220 | 〃 | 早戸(5229f) | がけ崩れ | ○ | ○ | |
| 221 | 〃 | 早戸(5229g) | がけ崩れ | ○ | ○ | |
| 222 | 〃 | 早戸(5229h) | がけ崩れ | ○ | ○ | |
| 223 | 〃 | 赤坂(5229i) | がけ崩れ | ○ | ○ | |
| 224 | 〃 | 赤坂(5229j) | がけ崩れ | ○ | ○ | |
| 225 | 〃 | 赤坂(5229k) | がけ崩れ | ○ | ○ | |
| 226 | 〃 | 赤坂(5229l) | がけ崩れ | ○ | ○ | |
| 227 | 〃 | 赤坂(5229m) | がけ崩れ | ○ | ○ | |
| 228 | 〃 | 早戸(5229n) | がけ崩れ | ○ | ○ | |
| 229 | 〃 | 赤坂(5229o) | がけ崩れ | ○ | ○ | |
| 230 | 〃 | 赤坂(5229p) | がけ崩れ | ○ | ○ | |
| 231 | 〃 | 正明寺(5229隣-2) | がけ崩れ | ○ | ○ | |
| 232 | 〃 | 正明寺(5229隣-3) | がけ崩れ | ○ | ○ | |
| 233 | 〃 | 正明寺(5229隣-4) | がけ崩れ | ○ | ○ | |
| 234 | 〃 | 早戸(5230b) | がけ崩れ | ○ | ○ | |
| 235 | 〃 | 小原川(12) | 土石流 | ○ | ○ | (R元.10.24解除・指定) |
| 236 | 〃 | 小原川(12隣) | 土石流 | ○ | ○ | (R元.10.24解除・指定) |
| 237 | 〃 | 長者ヶ原(2010) | がけ崩れ | ○ | ○ | |
| 238 | 〃 | 長者ヶ原(2011) | がけ崩れ | ○ | ○ | |
| 239 | 〃 | 江木(2122a) | がけ崩れ | ○ | ○ | |
| 240 | 〃 | 早戸(2122b) | がけ崩れ | ○ | ○ | |
| 241 | 〃 | 早戸(2122c) | がけ崩れ | ○ | ○ | |
| 242 | 〃 | 早戸(2122d) | がけ崩れ | ○ | ○ | |
| 243 | 〃 | 早戸(2122e) | がけ崩れ | ○ | ○ | |
| 244 | 〃 | 早戸(2122f) | がけ崩れ | ○ | ○ | |
| 245 | 〃 | 早戸(2122g) | がけ崩れ | ○ | ○ | |
| 246 | 〃 | 早戸(2122h) | がけ崩れ | ○ | ○ | |
| 247 | 〃 | 早戸(2122i) | がけ崩れ | ○ | ○ | |
| 248 | 〃 | 早戸(2122j) | がけ崩れ | ○ | ○ | |
| 249 | 〃 | 早戸(2122k) | がけ崩れ | ○ | ○ | |
| 250 | 〃 | 早戸(2122l) | がけ崩れ | ○ | ○ | |
| 251 | 〃 | 早戸(2122m) | がけ崩れ | ○ | ○ | |
| 252 | 〃 | 長者ヶ原(2163a) | がけ崩れ | ○ | ○ | |
| 253 | 〃 | 長者ヶ原(2163b) | がけ崩れ | ○ | ○ | |
| 254 | 〃 | 長者ヶ原(2164a) | がけ崩れ | ○ | ○ | |
| 255 | 〃 | 長者ヶ原(2164b) | がけ崩れ | ○ | ○ | |
| 256 | 〃 | 長者ヶ原(2165a) | がけ崩れ | ○ | ○ | |
| 257 | 〃 | 赤坂(2165b) | がけ崩れ | ○ | ○ | |
| 258 | 〃 | 赤坂(2165c) | がけ崩れ | ○ | ○ | |
| 259 | 〃 | 赤坂(2174a) | がけ崩れ | ○ | ○ | |
| 260 | 〃 | 赤坂(2174b) | がけ崩れ | ○ | ○ | |
| 261 | 〃 | 赤坂(2174c) | がけ崩れ | ○ | ○ | |
| 262 | 〃 | 赤坂(2174d) | がけ崩れ | ○ | ○ | |
| 263 | 〃 | 赤坂(2174e) | がけ崩れ | ○ | ○ | |
| 264 | 〃 | 赤坂(2174f) | がけ崩れ | ○ | ○ | |

| | 所在地 | 地 区 名 | 自然現象の区分 | 土砂災害警戒区域 | 土砂災害特別警戒区域 | 告示年月日告示番号 |
|---|---|---|---|---|---|---|
| 265 | 〃 | 赤坂(2174g) | がけ崩れ | ○ | ○ | |
| 266 | 〃 | 鈴谷(2175a) | がけ崩れ | ○ | ○ | |
| 267 | 〃 | 鈴谷(2176) | がけ崩れ | ○ | ○ | |
| 268 | 〃 | 鈴谷(2177a) | がけ崩れ | ○ | ○ | |
| 269 | 〃 | 鈴谷(2177b) | がけ崩れ | ○ | ○ | |
| 270 | 〃 | 鈴谷(2177c) | がけ崩れ | ○ | ○ | |
| 271 | 〃 | 鈴谷(2177d) | がけ崩れ | ○ | ○ | |
| 272 | 〃 | 赤坂(2177e) | がけ崩れ | ○ | ○ | |
| 273 | 〃 | 加屋平(2180a) | がけ崩れ | ○ | ○ | |
| 274 | 〃 | 加屋平(2180b) | がけ崩れ | ○ | ○ | |
| 275 | 〃 | 赤坂(2180c) | がけ崩れ | ○ | ○ | |
| 276 | 〃 | 道上(2248b) | がけ崩れ | ○ | ○ | |
| 277 | 〃 | 道上(2248c) | がけ崩れ | ○ | ○ | |
| 278 | 〃 | 赤坂(2248d) | がけ崩れ | ○ | ○ | |
| 279 | 〃 | 赤坂(2248e) | がけ崩れ | ○ | ○ | |
| 280 | 〃 | 赤坂(2248f) | がけ崩れ | ○ | ○ | |
| 281 | 〃 | 赤坂(2248g) | がけ崩れ | ○ | ○ | |
| 282 | 〃 | 長者ヶ原(8174) | がけ崩れ | ○ | ○ | (R元.10.24解除・指定) |
| 283 | 〃 | 長者ヶ原(8174隣) | がけ崩れ | ○ | ○ | (R元.10.24解除・指定) |
| 284 | 〃 | 長者ヶ原(8175) | がけ崩れ | ○ | ○ | (R元.10.24解除・指定) |
| 285 | 〃 | 長者ヶ原(8177) | がけ崩れ | ○ | ○ | |
| 286 | 〃 | 長者ヶ原(8178) | 土石流 | ○ | ○ | |
| 287 | 〃 | 赤坂(8180) | 土石流 | ○ | ○ | (R元.10.24解除・指定) |
| 288 | 〃 | 赤坂(8180隣) | 土石流 | ○ | ○ | (R元.10.24解除・指定) |
| 289 | 〃 | 赤坂(8181) | 土石流 | ○ | ○ | (R元.10.24解除・指定) |
| 290 | 〃 | 赤坂(8182) | 土石流 | ○ | ○ | (R元.10.24解除・指定) |
| 291 | 〃 | 赤坂(8183a) | 土石流 | ○ | ○ | (R元.10.24解除・指定) |
| 292 | 〃 | 赤坂(8183b) | 土石流 | ○ | ○ | (R元.10.24解除・指定) |
| 293 | 〃 | 江木(8215) | 土石流 | ○ | ○ | (R元.10.24解除・指定) |
| 294 | 〃 | 江木(8215隣) | 土石流 | ○ | ○ | (R元.10.24解除・指定) |
| 295 | 〃 | 長者ヶ原(8246) | 土石流 | ○ | ○ | (R元.10.24解除・指定) |
| 296 | 今津町 | 今津中地区(3609) | がけ崩れ | ○ | ○ | |
| 297 | 〃 | 長波(3718a) | がけ崩れ | ○ | ○ | |
| 298 | 〃 | 長波(3718b) | がけ崩れ | ○ | ○ | |
| 299 | 〃 | 長波(3718c) | がけ崩れ | ○ | ○ | |
| 300 | 〃 | 長波(3718d) | がけ崩れ | ○ | ○ | |
| 301 | 〃 | 長波(3718e) | がけ崩れ | ○ | ○ | |
| 302 | 〃 | 長波(3718f) | がけ崩れ | ○ | ○ | |
| 303 | 〃 | 長波(3718g) | がけ崩れ | ○ | ○ | |
| 304 | 〃 | 長波(3718h) | がけ崩れ | ○ | ○ | |
| 305 | 〃 | 長波(3718i) | がけ崩れ | ○ | ○ | |
| 306 | 〃 | 今津西(3718隣-1) | がけ崩れ | ○ | ○ | |
| 307 | 〃 | 今津西(3718隣-2) | がけ崩れ | ○ | ○ | |
| 308 | 〃 | 今津西(3718隣-3) | がけ崩れ | ○ | ○ | |
| 309 | 〃 | 今津(3718隣-4) | がけ崩れ | ○ | ○ | |
| 310 | 〃 | 今津(6741) | がけ崩れ | ○ | ○ | |
| 311 | 〃 | 長場川(2) | 土石流 | ○ | ○ | |
| 312 | 〃 | 今津(10710隣-1) | がけ崩れ | ○ | ○ | |
| 313 | 〃 | 今津(10710隣-2) | がけ崩れ | ○ | ○ | |
| 314 | 〃 | 鷹ノ口(3610a) | がけ崩れ | ○ | ○ | |
| 315 | 〃 | 鷹ノ口(3610b) | がけ崩れ | ○ | ○ | |
| 316 | 〃 | 鷹ノ口(3610c) | がけ崩れ | ○ | ○ | |
| 317 | 〃 | 川尻(3610d) | がけ崩れ | ○ | ○ | |
| 318 | 〃 | 川尻(8100) | 土石流 | ○ | ○ | |
| 319 | 〃 | 川尻(8101) | 土石流 | ○ | ○ | |
| 320 | 高西町 | 川尻(8101隣) | 土石流 | ○ | ○ | 平成19年12月25日広島県告示第1236号 |
| 321 | 〃 | 川尻(10923) | がけ崩れ | ○ | ○ | |
| 322 | 〃 | 川尻(2767a) | がけ崩れ | ○ | ○ | |
| 323 | 〃 | 川尻(2767b) | がけ崩れ | ○ | ○ | |
| 324 | 〃 | 川尻(5001) | 土石流 | ○ | ○ | |
| 325 | 〃 | 川尻(2223) | がけ崩れ | ○ | ○ | |
| 326 | 松永町 | 松永明神北地区(3612) | がけ崩れ | ○ | ○ | |
| 327 | 〃 | 松永明神南地区(3613a) | がけ崩れ | ○ | ○ | |
| 328 | 〃 | 中之町(3613b) | がけ崩れ | ○ | ○ | |
| 329 | 柳津町 | 柳津A(3615a) | がけ崩れ | ○ | ○ | |
| 330 | 〃 | 柳津(3615b) | がけ崩れ | ○ | ○ | |
| 331 | 〃 | 柳津(3615c) | がけ崩れ | ○ | ○ | |

| | 所在地 | 地 区 名 | 自然現象の区分 | 土砂災害警戒区域 | 土砂災害特別警戒区域 | 告示年月日告示番号 |
|---|---|---|---|---|---|---|
| 332 | 〃 | 柳津(3615d) | がけ崩れ | ○ | ○ | |
| 333 | 〃 | 柳津(3615e) | がけ崩れ | ○ | ○ | |
| 334 | 〃 | 西組(3617) | がけ崩れ | ○ | ○ | |
| 335 | 〃 | 柳津C(3619) | がけ崩れ | ○ | ○ | |
| 336 | 〃 | 中岡(3620a) | がけ崩れ | ○ | ○ | |
| 337 | 〃 | 中岡(3620b) | がけ崩れ | ○ | ○ | |
| 338 | 〃 | 中岡(3620c) | がけ崩れ | ○ | ○ | |
| 339 | 〃 | 中岡(3620d) | がけ崩れ | ○ | ○ | |
| 340 | 〃 | 市場組(3621b) | がけ崩れ | ○ | ○ | |
| 341 | 〃 | 市場組(3621c) | がけ崩れ | ○ | ○ | |
| 342 | 〃 | 市場組(3621d) | がけ崩れ | ○ | ○ | |
| 343 | 〃 | 市場組(3621e) | がけ崩れ | ○ | ○ | |
| 344 | 〃 | 市場組(3621f) | がけ崩れ | ○ | ○ | |
| 345 | 〃 | 東組(6745a) | がけ崩れ | ○ | ○ | |
| 346 | 〃 | 柳津(6745b) | がけ崩れ | ○ | ○ | |
| 347 | 〃 | 柳津(6745c) | がけ崩れ | ○ | ○ | |
| 348 | 〃 | 柳津(6745d) | がけ崩れ | ○ | ○ | |
| 349 | 〃 | 東山田(6745e) | がけ崩れ | ○ | ○ | |
| 350 | 〃 | 東山田(6745f) | がけ崩れ | ○ | ○ | |
| 351 | 〃 | 畑本二川(7) | 土石流 | ○ | ○ | |
| 352 | 〃 | 市場組川(1) | 土石流 | ○ | ○ | |
| 353 | 〃 | 東組川(2) | 土石流 | ○ | ○ | |
| 354 | 〃 | 中組川(4) | 土石流 | ○ | ○ | |
| 355 | 〃 | 市場組(8500a) | 土石流 | ○ | ○ | |
| 356 | 〃 | 市場組(8500b) | 土石流 | ○ | ○ | |
| 357 | 沼隈町 | 敷名(3886) | 急傾斜地の崩壊 | ○ | ○ | 平成20年3月27日広島県告示第326号 |
| 358 | 〃 | 小尾越(3887) | 急傾斜地の崩壊 | ○ | ○ | |
| 359 | 〃 | 敷名(3887隣-1) | 急傾斜地の崩壊 | ○ | ○ | |
| 360 | 〃 | 敷名(3887隣-2) | 急傾斜地の崩壊 | ○ | ○ | |
| 361 | 〃 | 大越浜(3888) | 急傾斜地の崩壊 | ○ | ○ | (R2.2.27解除・指定) |
| 362 | 〃 | 大越(1)(3890) | 急傾斜地の崩壊 | ○ | ○ | |
| 363 | 〃 | 大越(1)(3890隣-1) | 急傾斜地の崩壊 | ○ | ○ | |
| 364 | 〃 | 根引(3892) | 急傾斜地の崩壊 | ○ | ○ | |
| 365 | 〃 | 根引(3892隣-1) | 急傾斜地の崩壊 | ○ | ○ | |
| 366 | 〃 | 根引(3892隣-2) | 急傾斜地の崩壊 | ○ | ○ | |
| 367 | 〃 | 辻(3894) | 急傾斜地の崩壊 | ○ | ○ | |
| 368 | 〃 | 辻(3894隣-1) | 急傾斜地の崩壊 | ○ | ○ | |
| 369 | 〃 | 辻(3894隣-2) | 急傾斜地の崩壊 | ○ | ○ | |
| 370 | 〃 | 辻(3894隣-3) | 急傾斜地の崩壊 | ○ | ○ | |
| 371 | 〃 | 辻(3894隣-4) | 急傾斜地の崩壊 | ○ | ○ | |
| 372 | 〃 | 中組(3895) | 急傾斜地の崩壊 | ○ | ○ | |
| 373 | 〃 | 矢川(3897) | 急傾斜地の崩壊 | ○ | ○ | |
| 374 | 〃 | 矢川(3897隣-1) | 急傾斜地の崩壊 | ○ | ○ | |
| 375 | 〃 | 矢川(3897隣-2) | 急傾斜地の崩壊 | ○ | ○ | |
| 376 | 〃 | 開谷団地(3899) | 急傾斜地の崩壊 | ○ | ○ | |
| 377 | 〃 | 開谷団地(3899隣-1) | 急傾斜地の崩壊 | ○ | ○ | |
| 378 | 〃 | 開谷団地(3899隣-2) | 急傾斜地の崩壊 | ○ | ○ | |
| 379 | 〃 | 開谷(3900) | 急傾斜地の崩壊 | ○ | ○ | |
| 380 | 〃 | 蓮池団地(3900隣-1) | 急傾斜地の崩壊 | ○ | ○ | |
| 381 | 〃 | 蓮池団地(3901) | 急傾斜地の崩壊 | ○ | ○ | |
| 382 | 〃 | 蓮池(3902) | 急傾斜地の崩壊 | ○ | ○ | |
| 383 | 〃 | 蓮池(3902隣-1) | 急傾斜地の崩壊 | ○ | ○ | |
| 384 | 〃 | 蓮池(3902隣-2) | 急傾斜地の崩壊 | ○ | ○ | |
| 385 | 〃 | 松尾団地(3902隣-3) | 急傾斜地の崩壊 | ○ | ○ | |
| 386 | 〃 | 松尾団地(3902隣-4) | 急傾斜地の崩壊 | ○ | ○ | |
| 387 | 〃 | 松尾団地(3903) | 急傾斜地の崩壊 | ○ | ○ | |
| 388 | 〃 | 片山(3904) | 急傾斜地の崩壊 | ○ | ○ | |
| 389 | 〃 | 片山(3904隣-1) | 急傾斜地の崩壊 | ○ | ○ | |
| 390 | 〃 | 松尾団地(3904隣-2) | 急傾斜地の崩壊 | ○ | ○ | |
| 391 | 〃 | 常石公民館裏(3927) | 急傾斜地の崩壊 | ○ | ○ | |
| 392 | 〃 | 土生(6775) | 急傾斜地の崩壊 | ○ | ○ | |
| 393 | 〃 | 土生(6775隣-1) | 急傾斜地の崩壊 | ○ | ○ | |
| 394 | 〃 | 大越(6778) | 急傾斜地の崩壊 | ○ | ○ | |
| 395 | 〃 | 下根引(0787) | 急傾斜地の崩壊 | ○ | ○ | |
| 396 | 〃 | 矢川(10837) | 急傾斜地の崩壊 | ○ | ○ | |
| 397 | 〃 | 大越(10841隣-1) | 急傾斜地の崩壊 | ○ | ○ | |
| 398 | 〃 | 土生(10841隣-2) | 急傾斜地の崩壊 | ○ | ○ | |

| | 所在地 | 地 区 名 | 自然現象の区分 | 土砂災害警戒区域 | 土砂災害特別警戒区域 | 告示年月日告示番号 |
|---|---|---|---|---|---|---|
| 399 | 〃 | 大越(2)(14330) | 急傾斜地の崩壊 | ○ | ○ | |
| 400 | 〃 | 根引(14330隣-1) | 急傾斜地の崩壊 | ○ | ○ | |
| 401 | 〃 | 下片山(14331) | 急傾斜地の崩壊 | ○ | ○ | |
| 402 | 〃 | 矢川(5162) | 急傾斜地の崩壊 | ○ | ○ | |
| 403 | 〃 | 敷名(5162隣-1) | 急傾斜地の崩壊 | ○ | ○ | |
| 404 | 〃 | 敷名(5162隣-2) | 急傾斜地の崩壊 | ○ | ○ | |
| 405 | 〃 | 開谷(2556) | 急傾斜地の崩壊 | ○ | ○ | |
| 406 | 〃 | 奥江(2560) | 急傾斜地の崩壊 | ○ | ○ | |
| 407 | 〃 | 松尾団地(2560隣-1) | 急傾斜地の崩壊 | ○ | ○ | |
| 408 | 〃 | 松尾団地(2560隣-2) | 急傾斜地の崩壊 | ○ | ○ | |
| 409 | 〃 | 奥江(2560隣-3) | 急傾斜地の崩壊 | ○ | ○ | |
| 410 | 〃 | 常石(2564) | 急傾斜地の崩壊 | ○ | ○ | |
| 411 | 〃 | 常石(2565) | 急傾斜地の崩壊 | ○ | ○ | |
| 412 | 〃 | 宮寺谷川(8367) | 土石流 | ○ | ○ | |
| 413 | 〃 | 宮寺谷川(8366) | 土石流 | ○ | ○ | |
| 414 | 〃 | 開谷川(7) | 土石流 | ○ | ○ | |
| 415 | 〃 | 中組川(1197) | 土石流 | ○ | | |
| 416 | 〃 | 開谷川(34) | 土石流 | ○ | ○ | |
| 417 | 〃 | 楢原川(8) | 土石流 | ○ | ○ | |
| 418 | 〃 | 堂尾川(35) | 土石流 | ○ | ○ | |
| 419 | 〃 | 奥江川(33a) | 土石流 | ○ | ○ | |
| 420 | 〃 | 奥江川(33b) | 土石流 | ○ | ○ | |
| 421 | 〃 | 中組川(1198a) | 土石流 | ○ | ○ | |
| 422 | 〃 | 中組川(1198b) | 土石流 | ○ | ○ | |
| 423 | 〃 | 奥江川(6a) | 土石流 | ○ | ○ | |
| 424 | 〃 | 奥江川(6b) | 土石流 | ○ | ○ | |
| 425 | 〃 | 常石川(1199) | 土石流 | ○ | ○ | |
| 426 | 〃 | 常石川(1200) | 土石流 | ○ | ○ | |
| 427 | 〃 | 根引川(328) | 土石流 | ○ | ○ | |
| 428 | 〃 | 根引川(329) | 土石流 | ○ | ○ | |
| 429 | 〃 | 尾越川(330) | 土石流 | ○ | ○ | |
| 430 | 〃 | 奥江川(5) | 土石流 | ○ | ○ | |
| 431 | 〃 | 尾越川(331) | 土石流 | ○ | ○ | |
| 432 | 〃 | 奥江川(5隣a) | 土石流 | ○ | ○ | |
| 433 | 〃 | 奥江川(5隣b) | 土石流 | ○ | ○ | |
| 434 | 〃 | 奥江川(5隣c) | 土石流 | ○ | ○ | |
| 435 | 〃 | 奥江川(5隣d) | 土石流 | ○ | ○ | |
| 436 | 〃 | 奥江川(5隣e) | 土石流 | ○ | ○ | |
| 437 | 〃 | 新川(32) | 土石流 | ○ | ○ | |
| 438 | 〃 | 土生川(31隣) | 土石流 | ○ | ○ | |
| 439 | 〃 | 土生川(31) | 土石流 | ○ | ○ | |
| 440 | 〃 | 大林川(4) | 土石流 | ○ | ○ | |
| 441 | 〃 | 大林川(3) | 土石流 | ○ | ○ | |
| 442 | 〃 | 小尾越奥川(333) | 土石流 | ○ | ○ | |
| 443 | 〃 | 小尾越奥川(332) | 土石流 | ○ | ○ | |
| 444 | 〃 | 矢川川(5001) | 土石流 | ○ | | |
| 445 | 〃 | 矢野川(2) | 土石流 | ○ | ○ | |
| 446 | 〃 | 矢野川(1) | 土石流 | ○ | ○ | |
| 447 | 千田町 | 千田町(3702) | 急傾斜地の崩壊 | ○ | ○ | |
| 448 | 神辺町 | 王子(3931) | 急傾斜地の崩壊 | ○ | ○ | |
| 449 | 〃 | 岩田(3932) | 急傾斜地の崩壊 | ○ | ○ | |
| 450 | 〃 | 岩田(3932－1) | 急傾斜地の崩壊 | ○ | ○ | |
| 451 | 〃 | 丙(3933) | 急傾斜地の崩壊 | ○ | ○ | |
| 452 | 〃 | 長畑(3934) | 急傾斜地の崩壊 | ○ | ○ | |
| 453 | 〃 | 丁(3935) | 急傾斜地の崩壊 | ○ | ○ | (R7.1.23解除・指定) |
| 454 | 〃 | 片山(3937) | 急傾斜地の崩壊 | ○ | ○ | |
| 455 | 〃 | 丙1(6755) | 急傾斜地の崩壊 | ○ | ○ | |
| 456 | 〃 | 丙2(6756) | 急傾斜地の崩壊 | ○ | ○ | |
| 457 | 〃 | 帰2(6757) | 急傾斜地の崩壊 | ○ | ○ | |
| 458 | 〃 | 丙3(6765) | 急傾斜地の崩壊 | ○ | ○ | |
| 459 | 〃 | 松茸山(793) | 急傾斜地の崩壊 | ○ | ○ | |
| 460 | 〃 | 古城(794) | 急傾斜地の崩壊 | ○ | ○ | |
| 461 | 〃 | 丙谷(2897) | 急傾斜地の崩壊 | ○ | ○ | |
| 462 | 〃 | 帰(2423) | 急傾斜地の崩壊 | ○ | ○ | |
| 463 | 〃 | 帰(2423－1) | 急傾斜地の崩壊 | ○ | ○ | |
| 464 | 〃 | 帰(2423－2) | 急傾斜地の崩壊 | ○ | ○ | |
| 465 | 〃 | 丙(2425) | 急傾斜地の崩壊 | ○ | ○ | |

| | 所在地 | 地 区 名 | 自然現象の区分 | 土砂災害警戒区域 | 土砂災害特別警戒区域 | 告示年月日告示番号 |
|---|---|---|---|---|---|---|
| 466 | 〃 | 丙（2426） | 急傾斜地の崩壊 | ○ | ○ | |
| 467 | 〃 | 丙（2428） | 急傾斜地の崩壊 | ○ | ○ | |
| 468 | 〃 | 丙（2428－1） | 急傾斜地の崩壊 | ○ | ○ | |
| 469 | 〃 | 岩田（2429） | 急傾斜地の崩壊 | ○ | ○ | |
| 470 | 〃 | 岩田（2429－1） | 急傾斜地の崩壊 | ○ | ○ | |
| 471 | 〃 | 岩田（2430） | 急傾斜地の崩壊 | ○ | ○ | |
| 472 | 〃 | 帰川（129） | 土石流 | ○ | ○ | |
| 473 | 〃 | 帰川（129隣2） | 土石流 | ○ | ○ | |
| 474 | 〃 | 小山川（143） | 土石流 | ○ | ○ | |
| 475 | 〃 | 小山川（143隣3） | 土石流 | ○ | | |
| 476 | 〃 | 丁谷川（144） | 土石流 | ○ | ○ | |
| 477 | 〃 | 丁谷川（144隣2） | 土石流 | ○ | | |
| 478 | 〃 | 長畦山川（145隣3） | 土石流 | ○ | ○ | |
| 479 | 〃 | 長畦山川（145隣4） | 土石流 | ○ | ○ | |
| 480 | 〃 | 長畦山川（145隣5） | 土石流 | ○ | ○ | |
| 481 | 〃 | 丙谷川（8406隣1） | 土石流 | ○ | | |
| 482 | 〃 | 丙谷川（8406隣2） | 土石流 | ○ | ○ | |
| 483 | 〃 | 丙谷川（8406隣3） | 土石流 | ○ | ○ | |
| 484 | 沼隈町 | 岩船(3874) | 急傾斜地の崩壊 | ○ | ○ | 平成21年1月13日広島県告示第25号 |
| 485 | 〃 | 横引(1)(3875) | 急傾斜地の崩壊 | ○ | ○ | |
| 486 | 〃 | 樋之上(3876) | 急傾斜地の崩壊 | ○ | ○ | |
| 487 | 〃 | 樋之上(3876隣-1) | 急傾斜地の崩壊 | ○ | ○ | |
| 488 | 〃 | 平石(3878) | 急傾斜地の崩壊 | ○ | ○ | |
| 489 | 〃 | 寄ノ宮(3879) | 急傾斜地の崩壊 | ○ | ○ | |
| 490 | 〃 | 塚田(3880) | 急傾斜地の崩壊 | ○ | ○ | |
| 491 | 〃 | 槙尾(3881) | 急傾斜地の崩壊 | ○ | ○ | |
| 492 | 〃 | 奥組前(3881隣-1) | 急傾斜地の崩壊 | ○ | ○ | |
| 493 | 〃 | 奥組(3882) | 急傾斜地の崩壊 | ○ | ○ | |
| 494 | 〃 | 南泉坊裏(3883) | 急傾斜地の崩壊 | ○ | ○ | |
| 495 | 〃 | 林崎東平(3884) | 急傾斜地の崩壊 | ○ | ○ | |
| 496 | 〃 | 林崎上(3884隣-1) | 急傾斜地の崩壊 | ○ | ○ | |
| 497 | 〃 | 柏迫(3884隣-2) | 急傾斜地の崩壊 | ○ | ○ | |
| 498 | 〃 | 柏迫(3884隣-3) | 急傾斜地の崩壊 | ○ | ○ | |
| 499 | 〃 | 柏迫(3884隣-4) | 急傾斜地の崩壊 | ○ | ○ | |
| 500 | 〃 | 林崎西平(3885) | 急傾斜地の崩壊 | ○ | ○ | |
| 501 | 〃 | 林崎西平(3885隣-1) | 急傾斜地の崩壊 | ○ | ○ | |
| 502 | 〃 | 黒迫(3906) | 急傾斜地の崩壊 | ○ | ○ | |
| 503 | 〃 | 黒迫(3906隣-1) | 急傾斜地の崩壊 | ○ | ○ | |
| 504 | 〃 | 難民救援ｾﾝﾀｰ裏(3929) | 急傾斜地の崩壊 | ○ | ○ | |
| 505 | 〃 | 横引(2)(5358) | 急傾斜地の崩壊 | ○ | ○ | （R2.2.27解除・指定） |
| 506 | 〃 | 横引(5358隣-1) | 急傾斜地の崩壊 | ○ | ○ | （R7.1.23解除・指定） |
| 507 | 〃 | 浜組下(5359) | 急傾斜地の崩壊 | ○ | ○ | |
| 508 | 〃 | ｾﾞﾉ少年牧場(5360) | 急傾斜地の崩壊 | ○ | ○ | |
| 509 | 〃 | 槙尾(5360隣-1) | 急傾斜地の崩壊 | ○ | ○ | |
| 510 | 〃 | 土居(5361) | 急傾斜地の崩壊 | ○ | ○ | |
| 511 | 〃 | 柏迫(5361隣-1) | 急傾斜地の崩壊 | ○ | ○ | |
| 512 | 〃 | 柏迫(5361隣-2) | 急傾斜地の崩壊 | ○ | ○ | |
| 513 | 〃 | 柏迫(5361隣-3) | 急傾斜地の崩壊 | ○ | ○ | |
| 514 | 〃 | 柏迫(5361隣-4) | 急傾斜地の崩壊 | ○ | ○ | |
| 515 | 〃 | 亀山(0786) | 急傾斜地の崩壊 | ○ | ○ | |
| 516 | 〃 | 阿北(5160) | 急傾斜地の崩壊 | ○ | ○ | |
| 517 | 〃 | 阿北(5160隣-1) | 急傾斜地の崩壊 | ○ | ○ | |
| 518 | 〃 | 阿北(5160隣-2) | 急傾斜地の崩壊 | ○ | ○ | |
| 519 | 〃 | 土居(10838) | 急傾斜地の崩壊 | ○ | ○ | |
| 520 | 〃 | 柏迫(10838隣-1) | 急傾斜地の崩壊 | ○ | ○ | |
| 521 | 〃 | 柏迫(10838隣-2) | 急傾斜地の崩壊 | ○ | ○ | |
| 522 | 〃 | 柏迫(2563) | 急傾斜地の崩壊 | ○ | ○ | |
| 523 | 〃 | 柏迫(2563隣-1) | 急傾斜地の崩壊 | ○ | ○ | |
| 524 | 〃 | 柏迫(2563隣-2) | 急傾斜地の崩壊 | ○ | ○ | |
| 525 | 〃 | 奥組(2567) | 急傾斜地の崩壊 | ○ | ○ | |
| 526 | 〃 | 奥組(2567隣-1) | 急傾斜地の崩壊 | ○ | ○ | |
| 527 | 〃 | 奥組(2567隣-2) | 急傾斜地の崩壊 | ○ | ○ | |
| 528 | 〃 | 奥組(2568) | 急傾斜地の崩壊 | ○ | ○ | |
| 529 | 〃 | 奥組(2568隣-1) | 急傾斜地の崩壊 | ○ | ○ | |
| 530 | 〃 | 奥組(2569) | 急傾斜地の崩壊 | ○ | ○ | |
| 531 | 〃 | 阿北(2570) | 急傾斜地の崩壊 | ○ | ○ | |
| 532 | 〃 | 阿北(2570隣-1) | 急傾斜地の崩壊 | ○ | ○ | |

| | 所在地 | 地 区 名 | 自然現象の区分 | 土砂災害警戒区域 | 土砂災害特別警戒区域 | 告示年月日告示番号 |
|---|---|---|---|---|---|---|
| 533 | 〃 | 槙尾(2602) | 急傾斜地の崩壊 | ○ | ○ | |
| 534 | 〃 | 槙尾(2602隣-1) | 急傾斜地の崩壊 | ○ | ○ | |
| 535 | 〃 | 広の奥川(25) | 土石流 | ○ | ○ | |
| 536 | 〃 | 広の奥川(25隣a) | 土石流 | ○ | | |
| 537 | 〃 | 柏迫(5010) | 土石流 | ○ | ○ | |
| 538 | 〃 | 奥組川(26a) | 土石流 | ○ | ○ | |
| 539 | 〃 | 奥組川(26b) | 土石流 | ○ | ○ | |
| 540 | 〃 | 奥組川(26c) | 土石流 | ○ | ○ | |
| 541 | 〃 | 奥組川(26d) | 土石流 | ○ | ○ | |
| 542 | 〃 | 奥組川(26e) | 土石流 | ○ | ○ | |
| 543 | 〃 | 奥組川(26f) | 土石流 | ○ | ○ | |
| 544 | 〃 | 奥組川(26g) | 土石流 | ○ | ○ | |
| 545 | 〃 | 奥組川(26h) | 土石流 | ○ | ○ | |
| 546 | 〃 | 奥組川(26i) | 土石流 | ○ | ○ | |
| 547 | 〃 | 前阿引川(335) | 土石流 | ○ | ○ | |
| 548 | 〃 | 前阿引川(336) | 土石流 | ○ | ○ | |
| 549 | 〃 | 柿木迫川(334) | 土石流 | ○ | ○ | |
| 550 | 〃 | 奥組川(43) | 土石流 | ○ | ○ | |
| 551 | 〃 | 槙尾谷川(8365) | 土石流 | ○ | ○ | |
| 552 | 〃 | 塚田川(27) | 土石流 | ○ | ○ | |
| 553 | 沼隈町 | 別館東(3863) | 急傾斜地の崩壊 | ○ | ○ | 平成21年3月12日広島県告示第222号 |
| 554 | 〃 | 別館東(3863隣-1) | 急傾斜地の崩壊 | ○ | ○ | |
| 555 | 〃 | 鞆路(3864) | 急傾斜地の崩壊 | ○ | ○ | |
| 556 | 〃 | 鞆路(3864隣-1) | 急傾斜地の崩壊 | ○ | ○ | |
| 557 | 〃 | 鞆路(3864隣-2) | 急傾斜地の崩壊 | ○ | ○ | |
| 558 | 〃 | 本谷(3865) | 急傾斜地の崩壊 | ○ | ○ | |
| 559 | 〃 | 宝大寺(3866) | 急傾斜地の崩壊 | ○ | ○ | |
| 560 | 〃 | 下組(3866隣-1) | 急傾斜地の崩壊 | ○ | ○ | |
| 561 | 〃 | 下組(3866隣-2) | 急傾斜地の崩壊 | ○ | ○ | |
| 562 | 〃 | 下組(3866隣-3) | 急傾斜地の崩壊 | ○ | ○ | |
| 563 | 〃 | 能登原保育所(3867) | 急傾斜地の崩壊 | ○ | ○ | |
| 564 | 〃 | 立河内(3868) | 急傾斜地の崩壊 | ○ | ○ | |
| 565 | 〃 | 宮前(3869) | 急傾斜地の崩壊 | ○ | ○ | |
| 566 | 〃 | 白浜(3871) | 急傾斜地の崩壊 | ○ | ○ | |
| 567 | 〃 | 白浜(3871隣-1) | 急傾斜地の崩壊 | ○ | | |
| 568 | 〃 | 斧子(3872) | 急傾斜地の崩壊 | ○ | ○ | |
| 569 | 〃 | 桜東(3873) | 急傾斜地の崩壊 | ○ | ○ | (R2.2.13解除・指定) |
| 570 | 〃 | 桜東(3873隣-1) | 急傾斜地の崩壊 | ○ | ○ | |
| 571 | 〃 | 岩船(3874隣-1) | 急傾斜地の崩壊 | ○ | ○ | (R2.12.24解除・指定) |
| 572 | 〃 | 桜(3930) | 急傾斜地の崩壊 | ○ | ○ | |
| 573 | 〃 | 室間(14332) | 急傾斜地の崩壊 | ○ | ○ | |
| 574 | 〃 | 桜西(5357) | 急傾斜地の崩壊 | ○ | ○ | |
| 575 | 〃 | 能登原(5357隣-1) | 急傾斜地の崩壊 | ○ | ○ | |
| 576 | 〃 | 能登原(5357隣-2) | 急傾斜地の崩壊 | ○ | ○ | |
| 577 | 〃 | 丸池(10840) | 急傾斜地の崩壊 | ○ | ○ | |
| 578 | 〃 | 石鎚神社(10846) | 急傾斜地の崩壊 | ○ | ○ | |
| 579 | 〃 | 樋ノ上(2571) | 急傾斜地の崩壊 | ○ | ○ | |
| 580 | 〃 | 樋ノ上(2571隣-1) | 急傾斜地の崩壊 | ○ | ○ | |
| 581 | 〃 | 樋ノ上(2572) | 急傾斜地の崩壊 | ○ | ○ | |
| 582 | 〃 | 樋ノ上(2573) | 急傾斜地の崩壊 | ○ | ○ | |
| 583 | 〃 | 樋ノ上(2573隣-1) | 急傾斜地の崩壊 | ○ | ○ | |
| 584 | 〃 | 白浜(2574) | 急傾斜地の崩壊 | ○ | ○ | |
| 585 | 〃 | 白浜(2574隣-1) | 急傾斜地の崩壊 | ○ | ○ | |
| 586 | 〃 | 立河内(2575) | 急傾斜地の崩壊 | ○ | ○ | |
| 587 | 〃 | 本谷(2593) | 急傾斜地の崩壊 | ○ | ○ | |
| 588 | 〃 | 本谷(2594) | 急傾斜地の崩壊 | ○ | ○ | |
| 589 | 〃 | 本谷(2595) | 急傾斜地の崩壊 | ○ | ○ | |
| 590 | 〃 | 本谷(2596) | 急傾斜地の崩壊 | ○ | ○ | |
| 591 | 〃 | 鞆路(2596隣-1) | 急傾斜地の崩壊 | ○ | ○ | |
| 592 | 〃 | 鞆路(2597) | 急傾斜地の崩壊 | ○ | ○ | |
| 593 | 〃 | 鞆路(2598) | 急傾斜地の崩壊 | ○ | ○ | |
| 594 | 〃 | 鞆路(2599) | 急傾斜地の崩壊 | ○ | ○ | |
| 595 | 〃 | 能登原(2600) | 急傾斜地の崩壊 | ○ | ○ | |
| 596 | 〃 | 能登原(2601) | 急傾斜地の崩壊 | ○ | ○ | |
| 597 | 〃 | 子桜谷川(8364) | 土石流 | ○ | ○ | |
| 598 | 〃 | 桜谷川(8363) | 土石流 | ○ | ○ | |
| 599 | 〃 | 桜深山川(337a) | 土石流 | ○ | ○ | |

| | 所在地 | 地 区 名 | 自然現象の区分 | 土砂災害警戒区域 | 土砂災害特別警戒区域 | 告示年月日告示番号 |
|---|---|---|---|---|---|---|
| 600 | 〃 | 桜深山川(337b) | 土石流 | ○ | ○ | |
| 601 | 〃 | 桜深山川(337c) | 土石流 | ○ | ○ | |
| 602 | 〃 | 桜東側川(338) | 土石流 | ○ | ○ | |
| 603 | 〃 | 桜東側川(339) | 土石流 | ○ | ○ | |
| 604 | 〃 | 白浜川(340隣) | 土石流 | ○ | ○ | |
| 605 | 〃 | 白浜川(340) | 土石流 | ○ | ○ | |
| 606 | 〃 | 田ノ浜(341) | 土石流 | ○ | ○ | |
| 607 | 〃 | 立河内川(342) | 土石流 | ○ | ○ | |
| 608 | 〃 | 殿坂川(1) | 土石流 | ○ | ○ | |
| 609 | 〃 | 殿坂川(2) | 土石流 | ○ | ○ | |
| 610 | 〃 | 大明神川(3) | 土石流 | ○ | ○ | |
| 611 | 〃 | 谷坂川(4) | 土石流 | ○ | ○ | |
| 612 | 〃 | 谷坂川(4隣) | 土石流 | ○ | ○ | |
| 613 | 〃 | 本谷谷川(8386) | 土石流 | ○ | ○ | |
| 614 | 〃 | 西本谷川(5a) | 土石流 | ○ | ○ | |
| 615 | 〃 | 西本谷川(5b) | 土石流 | ○ | ○ | |
| 616 | 〃 | 西本谷川(5c) | 土石流 | ○ | ○ | |
| 617 | 〃 | 西本谷川(5d) | 土石流 | ○ | ○ | |
| 618 | 〃 | 西本谷川(5e) | 土石流 | ○ | ○ | |
| 619 | 〃 | 本谷川(6隣) | 土石流 | ○ | ○ | |
| 620 | 〃 | 本谷川(6a) | 土石流 | ○ | ○ | |
| 621 | 〃 | 本谷川(6b) | 土石流 | ○ | ○ | |
| 622 | 〃 | 本谷川(6c) | 土石流 | ○ | ○ | |
| 623 | 〃 | 本谷川(6d) | 土石流 | ○ | ○ | |
| 624 | 〃 | 本谷川(6e) | 土石流 | ○ | ○ | |
| 625 | 〃 | 本谷川(6f) | 土石流 | ○ | ○ | |
| 626 | 〃 | 本谷川(6g) | 土石流 | ○ | ○ | |
| 627 | 〃 | 本谷川(6h) | 土石流 | ○ | ○ | |
| 628 | 〃 | 本谷川(6i) | 土石流 | ○ | ○ | |
| 629 | 〃 | 鞆路川(9) | 土石流 | ○ | ○ | |
| 630 | 〃 | 鞆路川(7) | 土石流 | ○ | ○ | |
| 631 | 〃 | 鞆路川(10) | 土石流 | ○ | ○ | |
| 632 | 〃 | 室間川(5001) | 土石流 | ○ | ○ | |
| 633 | 〃 | 海後川(8) | 土石流 | ○ | ○ | |
| 634 | 〃 | 明神川(5002) | 土石流 | ○ | ○ | |
| 635 | 〃 | 明神川(5002隣) | 土石流 | ○ | ○ | |
| 636 | 千田町 | 後谷川(123) | 土石流 | ○ | ○ | 平成21年3月26日広島県告示第287号 |
| 637 | 〃 | 後谷川(123隣) | 土石流 | ○ | ○ | |
| 638 | 〃 | 飯の山川(124) | 土石流 | ○ | ○ | |
| 639 | 〃 | 烏山下川(510) | 土石流 | ○ | ○ | |
| 640 | 〃 | 烏山下川(510隣) | 土石流 | ○ | ○ | |
| 641 | 〃 | 千田2(8129) | 土石流 | ○ | | |
| 642 | 〃 | 千田(8130) | 土石流 | ○ | ○ | |
| 643 | 〃 | 坂田(8155) | 土石流 | ○ | | |
| 644 | 〃 | 藪路(8157a) | 土石流 | ○ | ○ | |
| 645 | 〃 | 藪路(8157b) | 土石流 | ○ | ○ | |
| 646 | 〃 | 藪路(8157c) | 土石流 | ○ | ○ | |
| 647 | 〃 | 藪路(8157隣) | 土石流 | ○ | ○ | |
| 648 | 〃 | 藪路(8157隣2) | 土石流 | ○ | | |
| 649 | 〃 | 藪路(8157隣3) | 土石流 | ○ | | |
| 650 | 〃 | 坂田(8159) | 土石流 | ○ | ○ | |
| 651 | 〃 | 坂田(8159隣1) | 土石流 | ○ | | |
| 652 | 〃 | 大迫小池(8239隣) | 土石流 | ○ | | |
| 653 | 〃 | 小池(8239隣2) | 土石流 | ○ | ○ | |
| 654 | 〃 | 大迫(8239隣a) | 土石流 | ○ | ○ | |
| 655 | 〃 | 横尾(8241) | 土石流 | ○ | ○ | |
| 656 | 〃 | 烏山上(5137) | 土石流 | ○ | ○ | |
| 657 | 横尾町 | 横尾C(3441) | 急傾斜地の崩壊 | ○ | ○ | |
| 658 | 〃 | 横尾C(3441-1) | 急傾斜地の崩壊 | ○ | | |
| 659 | 〃 | 横尾C(3441-2) | 急傾斜地の崩壊 | ○ | ○ | |
| 660 | 〃 | 横尾C(3441-3) | 急傾斜地の崩壊 | ○ | ○ | |
| 661 | 〃 | 横尾C(3441-4) | 急傾斜地の崩壊 | ○ | ○ | (R2.12.24解除・指定) |
| 662 | 〃 | 三軒家(3443) | 急傾斜地の崩壊 | ○ | ○ | |
| 663 | 〃 | 三軒家(3443-1) | 急傾斜地の崩壊 | ○ | | |
| 664 | 〃 | 天満下(3444) | 急傾斜地の崩壊 | ○ | ○ | |
| 665 | 〃 | 天満下(3444-1) | 急傾斜地の崩壊 | ○ | ○ | |
| 666 | 〃 | 天満下(3444-2) | 急傾斜地の崩壊 | ○ | ○ | |

| | 所在地 | 地 区 名 | 自然現象の区分 | 土砂災害警戒区域 | 土砂災害特別警戒区域 | 告示年月日告示番号 |
|---|---|---|---|---|---|---|
| 667 | 〃 | 天満下(3444-3) | 急傾斜地の崩壊 | ○ | ○ | |
| 668 | 〃 | 大峠東(3445) | 急傾斜地の崩壊 | ○ | ○ | |
| 669 | 〃 | 大峠東(3445-5) | 急傾斜地の崩壊 | ○ | | |
| 670 | 〃 | 大峠東(3445-6) | 急傾斜地の崩壊 | ○ | | |
| 671 | 〃 | 大峠東(3445-7) | 急傾斜地の崩壊 | ○ | | |
| 672 | 〃 | 才ノ峠A(3446-1) | 急傾斜地の崩壊 | ○ | ○ | |
| 673 | 〃 | 才ノ峠A(3446-2) | 急傾斜地の崩壊 | ○ | | |
| 674 | 〃 | 才ノ峠B(3447-1) | 急傾斜地の崩壊 | ○ | ○ | |
| 675 | 〃 | 楠本(3457) | 急傾斜地の崩壊 | ○ | ○ | |
| 676 | 〃 | 平畑B(3461) | 急傾斜地の崩壊 | ○ | ○ | |
| 677 | 〃 | 平畑B(3461-1) | 急傾斜地の崩壊 | ○ | ○ | |
| 678 | 〃 | 千田町坂田(3666) | 急傾斜地の崩壊 | ○ | ○ | |
| 679 | 〃 | 千田町坂田(3666-1) | 急傾斜地の崩壊 | ○ | ○ | |
| 680 | 〃 | 千田町(3701) | 急傾斜地の崩壊 | ○ | ○ | |
| 681 | 〃 | 千田町(3701-1) | 急傾斜地の崩壊 | ○ | ○ | |
| 682 | 〃 | 千田町(3701-2) | 急傾斜地の崩壊 | ○ | ○ | |
| 683 | 〃 | 千田町(3702-1) | 急傾斜地の崩壊 | ○ | ○ | |
| 684 | 〃 | 千田町(3702-2) | 急傾斜地の崩壊 | ○ | ○ | |
| 685 | 〃 | 千田町(3702-3) | 急傾斜地の崩壊 | ○ | ○ | |
| 686 | 〃 | 千田町(3702-4) | 急傾斜地の崩壊 | ○ | | |
| 687 | 〃 | 千田町(3702-6) | 急傾斜地の崩壊 | ○ | ○ | |
| 688 | 〃 | 千田町(3702-7) | 急傾斜地の崩壊 | ○ | ○ | |
| 689 | 〃 | 千田町(3702-8) | 急傾斜地の崩壊 | ○ | ○ | |
| 690 | 〃 | 千田大峠(3704) | 急傾斜地の崩壊 | ○ | ○ | |
| 691 | 〃 | 千田大峠(3705) | 急傾斜地の崩壊 | ○ | ○ | |
| 692 | 〃 | 千田大峠(3705-2) | 急傾斜地の崩壊 | ○ | ○ | |
| 693 | 〃 | 千田大峠(3705-3) | 急傾斜地の崩壊 | ○ | ○ | |
| 694 | 緑陽町二丁目 | 緑陽町2丁目(3706-1) | 急傾斜地の崩壊 | ○ | ○ | |
| 695 | 神辺町 | 片山(6754) | 急傾斜地の崩壊 | ○ | ○ | |
| 696 | 〃 | 片山(6754-1) | 急傾斜地の崩壊 | ○ | ○ | |
| 697 | 〃 | 片山(6754-2) | 急傾斜地の崩壊 | ○ | ○ | |
| 698 | 〃 | 片山(6754-3) | 急傾斜地の崩壊 | ○ | ○ | |
| 699 | 〃 | 片山(6754-4) | 急傾斜地の崩壊 | ○ | ○ | |
| 700 | 〃 | 片山(6754-5) | 急傾斜地の崩壊 | ○ | ○ | |
| 701 | 千田町 | 烏山(6787) | 急傾斜地の崩壊 | ○ | ○ | |
| 702 | 〃 | 烏山(6787-1) | 急傾斜地の崩壊 | ○ | ○ | |
| 703 | 〃 | 千田町(10915) | 急傾斜地の崩壊 | ○ | ○ | |
| 704 | 〃 | 千田町(10915-1) | 急傾斜地の崩壊 | ○ | ○ | |
| 705 | 〃 | 千田町(10915-2) | 急傾斜地の崩壊 | ○ | ○ | |
| 706 | 〃 | 坂田北(2722) | 急傾斜地の崩壊 | ○ | ○ | |
| 707 | 〃 | 後谷(2745) | 急傾斜地の崩壊 | ○ | ○ | |
| 708 | 〃 | 後谷(2745-1) | 急傾斜地の崩壊 | ○ | ○ | |
| 709 | 〃 | 奥谷(2747-1) | 急傾斜地の崩壊 | ○ | ○ | |
| 710 | 〃 | 奥谷(2747-2) | 急傾斜地の崩壊 | ○ | ○ | |
| 711 | 〃 | 奥谷(2747-3) | 急傾斜地の崩壊 | ○ | | |
| 712 | 〃 | 憩ヶ丘(1431) | 急傾斜地の崩壊 | ○ | ○ | |
| 713 | 〃 | 緑ヶ丘(1433) | 急傾斜地の崩壊 | ○ | ○ | |
| 714 | 〃 | 緑ヶ丘(1433-1) | 急傾斜地の崩壊 | ○ | ○ | |
| 715 | 〃 | 緑ヶ丘(1433-2) | 急傾斜地の崩壊 | ○ | ○ | |
| 716 | 〃 | 緑ヶ丘(1433-3) | 急傾斜地の崩壊 | ○ | ○ | |
| 717 | 〃 | 緑ヶ丘(1433-4) | 急傾斜地の崩壊 | ○ | ○ | |
| 718 | 〃 | 緑ヶ丘(1433-5) | 急傾斜地の崩壊 | ○ | ○ | |
| 719 | 〃 | 緑ヶ丘(1433-6) | 急傾斜地の崩壊 | ○ | ○ | |
| 720 | 〃 | 烏山(2036) | 急傾斜地の崩壊 | ○ | ○ | |
| 721 | 〃 | 烏山(2036-1) | 急傾斜地の崩壊 | ○ | | |
| 722 | 〃 | 烏山(2036-2) | 急傾斜地の崩壊 | ○ | | |
| 723 | 〃 | 烏山(2036-3) | 急傾斜地の崩壊 | ○ | ○ | |
| 724 | 〃 | 烏山(2037) | 急傾斜地の崩壊 | ○ | ○ | |
| 725 | 〃 | 千田大峠(2038) | 急傾斜地の崩壊 | ○ | ○ | |
| 726 | 〃 | 向谷(2243-1) | 急傾斜地の崩壊 | ○ | ○ | |
| 727 | 〃 | 向谷(2243-2) | 急傾斜地の崩壊 | ○ | ○ | |
| 728 | 〃 | 向谷(2243-3) | 急傾斜地の崩壊 | ○ | ○ | |
| 729 | 〃 | 向谷(2243-4) | 急傾斜地の崩壊 | ○ | ○ | |
| 730 | 神辺町 | 岩田(2429-2) | 急傾斜地の崩壊 | ○ | ○ | |
| 731 | 〃 | 岩田(2429-3) | 急傾斜地の崩壊 | ○ | ○ | |
| 732 | 春日町 | 鳥居七目(3427-1) | 急傾斜地の崩壊 | ○ | ○ | 平成21年4月16日広島県告示第415号 |
| 733 | 〃 | 鳥居七目(3427-2) | 急傾斜地の崩壊 | ○ | ○ | |

| | 所在地 | 地 区 名 | 自然現象の区分 | 土砂災害警戒区域 | 土砂災害特別警戒区域 | 告示年月日告示番号 |
|---|---|---|---|---|---|---|
| 734 | 大門町 | 大津野小学校(3428) | 急傾斜地の崩壊 | ○ | ○ | |
| 735 | 〃 | 大津野小学校(3428-1) | 急傾斜地の崩壊 | ○ | ○ | |
| 736 | 〃 | 石樋(3429-1) | 急傾斜地の崩壊 | ○ | ○ | |
| 737 | 〃 | 石樋(3429-2) | 急傾斜地の崩壊 | ○ | ○ | (R2.2.27解除・指定) |
| 738 | 〃 | 水の前(3430) | 急傾斜地の崩壊 | ○ | ○ | |
| 739 | 〃 | 水の前(3430-1) | 急傾斜地の崩壊 | ○ | ○ | |
| 740 | 〃 | 水の前(3430-2) | 急傾斜地の崩壊 | ○ | ○ | |
| 741 | 〃 | 水の前(3430-3) | 急傾斜地の崩壊 | ○ | ○ | |
| 742 | 〃 | 水の前(3430-4) | 急傾斜地の崩壊 | ○ | ○ | |
| 743 | 〃 | 跡口(3431) | 急傾斜地の崩壊 | ○ | ○ | |
| 744 | 〃 | 跡口(3431-1) | 急傾斜地の崩壊 | ○ | ○ | |
| 745 | 〃 | 跡口(3431-2) | 急傾斜地の崩壊 | ○ | ○ | |
| 746 | 〃 | 跡口(3431-3) | 急傾斜地の崩壊 | ○ | ○ | |
| 747 | 〃 | 跡口(3431-4) | 急傾斜地の崩壊 | ○ | ○ | |
| 748 | 〃 | 大門(3432) | 急傾斜地の崩壊 | ○ | ○ | |
| 749 | 〃 | 南浜(3433) | 急傾斜地の崩壊 | ○ | ○ | (R7.10.23解除・指定) |
| 750 | 〃 | 四山(3434) | 急傾斜地の崩壊 | ○ | ○ | |
| 751 | 〃 | 野々浜(3713) | 急傾斜地の崩壊 | ○ | ○ | |
| 752 | 〃 | 野々浜(3714-1) | 急傾斜地の崩壊 | ○ | ○ | |
| 753 | 〃 | 大門(5408) | 急傾斜地の崩壊 | ○ | ○ | |
| 754 | 〃 | 大門(5408-1) | 急傾斜地の崩壊 | ○ | ○ | |
| 755 | 〃 | 旭(1177-1) | 急傾斜地の崩壊 | ○ | ○ | |
| 756 | 〃 | 旭(1177-2) | 急傾斜地の崩壊 | ○ | ○ | |
| 757 | 〃 | かじや(763) | 急傾斜地の崩壊 | ○ | ○ | |
| 758 | 〃 | かじや(763-1) | 急傾斜地の崩壊 | ○ | ○ | |
| 759 | 〃 | かじや(763-2) | 急傾斜地の崩壊 | ○ | ○ | |
| 760 | 〃 | 野々浜(771) | 急傾斜地の崩壊 | ○ | ○ | |
| 761 | 〃 | 野々浜(771-1) | 急傾斜地の崩壊 | ○ | ○ | |
| 762 | 〃 | 野々浜(771-2) | 急傾斜地の崩壊 | ○ | ○ | |
| 763 | 〃 | 野々浜(771-3) | 急傾斜地の崩壊 | ○ | ○ | |
| 764 | 〃 | 野々浜(771-4) | 急傾斜地の崩壊 | ○ | ○ | |
| 765 | 〃 | 野々浜(772) | 急傾斜地の崩壊 | ○ | ○ | |
| 766 | 〃 | 東谷(10705) | 急傾斜地の崩壊 | ○ | ○ | |
| 767 | 〃 | 東谷(10705-1) | 急傾斜地の崩壊 | ○ | ○ | |
| 768 | 〃 | 東谷(10705-2) | 急傾斜地の崩壊 | ○ | ○ | |
| 769 | 〃 | 東谷(10708) | 急傾斜地の崩壊 | ○ | ○ | |
| 770 | 〃 | 東谷(10708-1) | 急傾斜地の崩壊 | ○ | ○ | |
| 771 | 〃 | 大門(1175) | 急傾斜地の崩壊 | ○ | ○ | |
| 772 | 〃 | 皿山A(2658) | 急傾斜地の崩壊 | ○ | ○ | |
| 773 | 〃 | 皿山A(2658-1) | 急傾斜地の崩壊 | ○ | ○ | |
| 774 | 〃 | 野々浜(2752) | 急傾斜地の崩壊 | ○ | ○ | |
| 775 | 鋼管町 | 鋼管町(2801) | 急傾斜地の崩壊 | ○ | ○ | |
| 776 | 〃 | 鋼管町(2801-1) | 急傾斜地の崩壊 | ○ | ○ | |
| 777 | 大門町 | 大門(1435) | 急傾斜地の崩壊 | ○ | ○ | |
| 778 | 〃 | 大門(1435-1) | 急傾斜地の崩壊 | ○ | ○ | |
| 779 | 〃 | 大門(1435-2) | 急傾斜地の崩壊 | ○ | ○ | |
| 780 | 〃 | 馬場(399) | 急傾斜地の崩壊 | ○ | ○ | |
| 781 | 〃 | 津之下(2054-1) | 急傾斜地の崩壊 | ○ | ○ | |
| 782 | 大門町 | 大門(8110) | 土石流 | ○ | ○ | (R元.5.30解除・指定) |
| 783 | 〃 | 大門(8110隣) | 土石流 | ○ | ○ | (R元.5.30解除・指定) |
| 784 | 引野町 | 長崎川(366隣1) | 土石流 | ○ | ○ | |
| 785 | 〃 | 長崎川(366隣2) | 土石流 | ○ | ○ | (R元.5.30解除・指定) |
| 786 | 郷分町 | 石原(2029-1) | 急傾斜地の崩壊 | ○ | ○ | 平成22年3月29日広島県告示第279号 |
| 787 | 〃 | 石原(2033) | 急傾斜地の崩壊 | ○ | ○ | |
| 788 | 〃 | 石原(2033-1) | 急傾斜地の崩壊 | ○ | ○ | |
| 789 | 〃 | 石原(2033-2) | 急傾斜地の崩壊 | ○ | ○ | |
| 790 | 〃 | 郷分町(2724) | 急傾斜地の崩壊 | ○ | ○ | |
| 791 | 〃 | 横路(3463) | 急傾斜地の崩壊 | ○ | ○ | |
| 792 | 〃 | 横路(3463-1) | 急傾斜地の崩壊 | ○ | ○ | |
| 793 | 〃 | 境(2023) | 急傾斜地の崩壊 | ○ | ○ | |
| 794 | 〃 | 境(2023-1) | 急傾斜地の崩壊 | ○ | ○ | |
| 795 | 〃 | 境(3464,3668,2028) | 急傾斜地の崩壊 | ○ | ○ | |
| 796 | 〃 | 境(3464-1) | 急傾斜地の崩壊 | ○ | ○ | |
| 797 | 〃 | 境(3669,3671) | 急傾斜地の崩壊 | ○ | ○ | |
| 798 | 〃 | 境(5418) | 急傾斜地の崩壊 | ○ | ○ | |
| 799 | 〃 | 境(5418-1) | 急傾斜地の崩壊 | ○ | ○ | |
| 800 | 〃 | 境(10698) | 急傾斜地の崩壊 | ○ | ○ | |

| | 所在地 | 地 区 名 | 自然現象の区分 | 土砂災害警戒区域 | 土砂災害特別警戒区域 | 告示年月日告示番号 |
|---|---|---|---|---|---|---|
| 801 | 〃 | 境(10698-1) | 急傾斜地の崩壊 | ○ | ○ | |
| 802 | 〃 | 境(10699) | 急傾斜地の崩壊 | ○ | ○ | |
| 803 | 〃 | 境(10699-1) | 急傾斜地の崩壊 | ○ | ○ | |
| 804 | 〃 | 境(10699-2) | 急傾斜地の崩壊 | ○ | ○ | |
| 805 | 〃 | 八反田(2021-1) | 急傾斜地の崩壊 | ○ | ○ | |
| 806 | 〃 | 草木(3672) | 急傾斜地の崩壊 | ○ | ○ | |
| 807 | 〃 | 草木(3672-1) | 急傾斜地の崩壊 | ○ | ○ | |
| 808 | 〃 | 草木(3673) | 急傾斜地の崩壊 | ○ | ○ | |
| 809 | 〃 | 草木(3674,2026) | 急傾斜地の崩壊 | ○ | ○ | |
| 810 | 〃 | 草木(10874) | 急傾斜地の崩壊 | ○ | ○ | |
| 811 | 〃 | 佐古(10857) | 急傾斜地の崩壊 | ○ | ○ | |
| 812 | 〃 | 佐古(10857-1) | 急傾斜地の崩壊 | ○ | ○ | |
| 813 | 〃 | 大田志(2024) | 急傾斜地の崩壊 | ○ | ○ | |
| 814 | 〃 | 大田志(2024-1) | 急傾斜地の崩壊 | ○ | ○ | |
| 815 | 〃 | 大田志(2025) | 急傾斜地の崩壊 | ○ | ○ | |
| 816 | 〃 | 大田志(2025-1) | 急傾斜地の崩壊 | ○ | ○ | |
| 817 | 山手町 | 矢田(3466) | 急傾斜地の崩壊 | ○ | ○ | |
| 818 | 〃 | 矢田(3466-1) | 急傾斜地の崩壊 | ○ | ○ | |
| 819 | 〃 | 前奥(3466-2) | 急傾斜地の崩壊 | ○ | ○ | |
| 820 | 〃 | 前奥(3466-3) | 急傾斜地の崩壊 | ○ | ○ | |
| 821 | 〃 | 前奥(3466-4) | 急傾斜地の崩壊 | ○ | ○ | |
| 822 | 〃 | 前奥(3466-5) | 急傾斜地の崩壊 | ○ | ○ | |
| 823 | 〃 | 前奥(3466-6) | 急傾斜地の崩壊 | ○ | ○ | |
| 824 | 郷分町 | 石原川(20a) | 土石流 | ○ | | (H30.6.28解除・指定) |
| 825 | 〃 | 石原川(20b) | 土石流 | ○ | | (H30.6.28解除・指定) |
| 826 | 〃 | 石原川(20隣) | 土石流 | ○ | | (H30.6.28解除・指定) |
| 827 | 〃 | 横路川(18隣) | 土石流 | ○ | ○ | (H30.6.28解除・指定) |
| 828 | 〃 | 境川(18a) | 土石流 | ○ | ○ | (H30.6.28解除・指定) |
| 829 | 〃 | 境川(18b) | 土石流 | ○ | ○ | (H30.6.28解除・指定) |
| 830 | 〃 | 境川(18c) | 土石流 | ○ | ○ | (H30.6.28解除・指定) |
| 831 | 〃 | 境川(18d) | 土石流 | ○ | ○ | (H30.6.28解除・指定) |
| 832 | 〃 | 境川(18e) | 土石流 | ○ | ○ | (H30.6.28解除・指定) |
| 833 | 〃 | 境川(18f) | 土石流 | ○ | ○ | (H30.6.28解除・指定) |
| 834 | 〃 | 境川(18g) | 土石流 | ○ | | |
| 835 | 〃 | 境川(18h) | 土石流 | ○ | ○ | |
| 836 | 〃 | 草木川(17a) | 土石流 | ○ | ○ | (H30.6.28解除・指定) |
| 837 | 〃 | 草木川(17b) | 土石流 | ○ | ○ | (H30.6.28解除・指定) |
| 838 | 〃 | 草木川(17c) | 土石流 | ○ | ○ | |
| 839 | 〃 | 草木川(17隣) | 土石流 | ○ | ○ | (H30.6.28解除・指定) |
| 840 | 山手町 | 矢田川(16) | 土石流 | ○ | ○ | (H30.6.28解除・指定) |
| 841 | 〃 | 矢田川(8162) | 土石流 | ○ | ○ | (H30.6.28解除・指定) |
| 842 | 〃 | 矢田川(8162隣a) | 土石流 | ○ | ○ | |
| 843 | 〃 | 矢田川(8162隣b) | 土石流 | ○ | ○ | (H30.6.28解除・指定) |
| 844 | 〃 | 桜川(83a) | 土石流 | ○ | ○ | (H30.6.28解除・指定) |
| 845 | 〃 | 桜川(83b) | 土石流 | ○ | ○ | (H30.6.28解除・指定) |
| 846 | 〃 | 桜川(83c) | 土石流 | ○ | ○ | |
| 847 | 〃 | 桜川(83d) | 土石流 | ○ | ○ | |
| 848 | 千田町 | 千田町2(3661－5) | 急傾斜地の崩壊 | ○ | ○ | 平成22年7月22日広島県告示第640号 |
| 849 | 〃 | 千田町2(3661－6) | 急傾斜地の崩壊 | ○ | ○ | |
| 850 | 〃 | 千田町2(3661－10) | 急傾斜地の崩壊 | ○ | ○ | |
| 851 | 向陽町二丁目 | 向陽町2(3661-7) | 急傾斜地の崩壊 | ○ | ○ | |
| 852 | 向陽町二丁目 | 向陽町2(3661-8) | 急傾斜地の崩壊 | ○ | ○ | |
| 853 | 久松台二丁目 | 久松台2(3661) | 急傾斜地の崩壊 | ○ | ○ | |
| 854 | 〃 | 久松台2(3661-1) | 急傾斜地の崩壊 | ○ | ○ | |
| 855 | 〃 | 久松台2(3661-2) | 急傾斜地の崩壊 | ○ | ○ | |
| 856 | 〃 | 久松台2(3661-3) | 急傾斜地の崩壊 | ○ | ○ | |
| 857 | 〃 | 久松台2(3661-4) | 急傾斜地の崩壊 | ○ | ○ | |
| 858 | 〃 | 久松台2(3661-9) | 急傾斜地の崩壊 | ○ | | |
| 859 | 〃 | 久松台2(3661-11) | 急傾斜地の崩壊 | ○ | ○ | |
| 860 | 〃 | 久松台3(5398-2) | 急傾斜地の崩壊 | ○ | ○ | |
| 861 | 〃 | 久松台3(5459-2) | 急傾斜地の崩壊 | ○ | ○ | |
| 862 | 北本庄二丁目 | 北本庄(5459-1) | 急傾斜地の崩壊 | ○ | ○ | |
| 863 | 北本庄四丁目 | 北本庄4(3656) | 急傾斜地の崩壊 | ○ | ○ | |
| 864 | 〃 | 北本庄4(3656-1) | 急傾斜地の崩壊 | ○ | ○ | |
| 865 | 〃 | 北本庄四丁目(3660) | 急傾斜地の崩壊 | ○ | ○ | |
| 866 | 〃 | 北本庄四丁目(3660-1) | 急傾斜地の崩壊 | ○ | ○ | |
| 867 | 〃 | 北本庄四丁目(3660-2) | 急傾斜地の崩壊 | ○ | ○ | |

| | 所在地 | 地 区 名 | 自然現象の区分 | 土砂災害警戒区域 | 土砂災害特別警戒区域 | 告示年月日告示番号 |
|---|---|---|---|---|---|---|
| 868 | 〃 | 北本庄四丁目(3660-3) | 急傾斜地の崩壊 | ○ | ○ | |
| 869 | 〃 | 北本庄(2057),北本庄5丁目(3659) | 急傾斜地の崩壊 | ○ | ○ | |
| 870 | 〃 | 池尻(3459) | 急傾斜地の崩壊 | ○ | ○ | |
| 871 | 〃 | 大谷(3458) | 急傾斜地の崩壊 | ○ | ○ | |
| 872 | 〃 | 大谷(3458-1) | 急傾斜地の崩壊 | ○ | ○ | |
| 873 | 〃 | 大谷(3458-2) | 急傾斜地の崩壊 | ○ | ○ | |
| 874 | 〃 | 大谷(3458-3) | 急傾斜地の崩壊 | ○ | ○ | |
| 875 | 〃 | 大谷(3458-4) | 急傾斜地の崩壊 | ○ | ○ | |
| 876 | 〃 | 大谷(3458-5) | 急傾斜地の崩壊 | ○ | ○ | |
| 877 | 〃 | 大谷(3458-6) | 急傾斜地の崩壊 | ○ | ○ | |
| 878 | 北本庄二丁目 | 宮本(3462) | 急傾斜地の崩壊 | ○ | ○ | (R7.11.27解除・指定) |
| 879 | 〃 | 宮本(3462-1) | 急傾斜地の崩壊 | ○ | ○ | |
| 880 | 〃 | 宮本(3462-2) | 急傾斜地の崩壊 | ○ | ○ | |
| 881 | 〃 | 宮本(3462-3) | 急傾斜地の崩壊 | ○ | ○ | |
| 882 | 〃 | 宮本(3462-4) | 急傾斜地の崩壊 | ○ | ○ | |
| 883 | 〃 | 宮本(3462-5) | 急傾斜地の崩壊 | ○ | ○ | |
| 884 | 木之庄町三丁目 | 木之庄3(5398) | 急傾斜地の崩壊 | ○ | ○ | |
| 885 | 〃 | 木之庄3(5398-1) | 急傾斜地の崩壊 | ○ | ○ | |
| 886 | 〃 | 木之庄3(5398-3) | 急傾斜地の崩壊 | ○ | ○ | |
| 887 | 〃 | 木之庄3(5398-4) | 急傾斜地の崩壊 | ○ | ○ | |
| 888 | 〃 | 木之庄3(5398-5) | 急傾斜地の崩壊 | ○ | ○ | (R7.1.23解除・指定) |
| 889 | 〃 | 木之庄3(5398-7) | 急傾斜地の崩壊 | ○ | ○ | |
| 890 | 〃 | 木之庄3(5398-8) | 急傾斜地の崩壊 | ○ | ○ | |
| 891 | 〃 | 木之庄3(5398-9) | 急傾斜地の崩壊 | ○ | ○ | |
| 892 | 〃 | 木之庄3(5398-10) | 急傾斜地の崩壊 | ○ | ○ | |
| 893 | 〃 | 木之庄3(5398-13) | 急傾斜地の崩壊 | ○ | ○ | |
| 894 | 北吉津町一丁目 | 北吉津(5398-11) | 急傾斜地の崩壊 | ○ | ○ | |
| 895 | 〃 | 北吉津(5398-12) | 急傾斜地の崩壊 | ○ | ○ | |
| 896 | 久松台二丁目 | 久松台(8160隣a) | 土石流 | ○ | ○ | |
| 897 | 新市町新市 | 2525(大佐山), 3989(新市) | 急傾斜地の崩壊 | ○ | ○ | 平成24年6月21日広島県告示第583号 |
| 898 | 〃 | 大佐山(2525-1) | 急傾斜地の崩壊 | ○ | ○ | |
| 899 | 〃 | 大佐山(2525-2) | 急傾斜地の崩壊 | ○ | ○ | |
| 900 | 〃 | 大佐山(2525-3) | 急傾斜地の崩壊 | ○ | ○ | |
| 901 | 〃 | 新市(2526) | 急傾斜地の崩壊 | ○ | ○ | |
| 902 | 〃 | 3988(下江忠夫), 4024(新市) | 急傾斜地の崩壊 | ○ | ○ | |
| 903 | 〃 | 新市(3989-1) | 急傾斜地の崩壊 | ○ | ○ | |
| 904 | 〃 | 3990(新市), 5172(上戸手) | 急傾斜地の崩壊 | ○ | ○ | |
| 905 | 〃 | 新市(3990-1) | 急傾斜地の崩壊 | ○ | ○ | |
| 906 | 〃 | 中央中学校(4009) | 急傾斜地の崩壊 | ○ | ○ | |
| 907 | 〃 | 新市(5369) | 急傾斜地の崩壊 | ○ | ○ | |
| 908 | 〃 | 新市(5370) | 急傾斜地の崩壊 | ○ | ○ | |
| 909 | 〃 | 新市川(478) | 土石流 | ○ | ○ | (R元.10.24解除・指定) |
| 910 | 〃 | 新市川(478隣1) | 土石流 | ○ | ○ | (R元.10.24解除・指定) |
| 911 | 〃 | 新市川(478隣2) | 土石流 | ○ | ○ | (R元.10.24解除・指定) |
| 912 | 新市町戸手 | 下戸手(2531) | 急傾斜地の崩壊 | ○ | ○ | |
| 913 | 〃 | 戸手(2919) | 急傾斜地の崩壊 | ○ | ○ | |
| 914 | 〃 | 戸手(4004) | 急傾斜地の崩壊 | ○ | ○ | |
| 915 | 〃 | 戸手(5173) | 急傾斜地の崩壊 | ○ | ○ | |
| 916 | 〃 | 戸手(5368) | 急傾斜地の崩壊 | ○ | ○ | |
| 917 | 〃 | 戸手(5368-1) | 急傾斜地の崩壊 | ○ | ○ | |
| 918 | 〃 | 戸手(5368-2) | 急傾斜地の崩壊 | ○ | ○ | |
| 919 | 〃 | 戸手(5368-3) | 急傾斜地の崩壊 | ○ | ○ | |
| 920 | 〃 | 交流館(3992) | 急傾斜地の崩壊 | ○ | ○ | |
| 921 | 〃 | 交流館(3992-1) | 急傾斜地の崩壊 | ○ | ○ | |
| 922 | 〃 | 交流館(3992-2) | 急傾斜地の崩壊 | ○ | ○ | |
| 923 | 〃 | 交流館(3992-3) | 急傾斜地の崩壊 | ○ | ○ | (R7.11.27解除・指定) |
| 924 | 〃 | 交流館(3992-4) | 急傾斜地の崩壊 | ○ | ○ | |
| 925 | 〃 | 信岡竜二(3993) | 急傾斜地の崩壊 | ○ | ○ | |
| 926 | 〃 | 信岡竜二(3993-1) | 急傾斜地の崩壊 | ○ | ○ | |
| 927 | 〃 | 上戸手-1(5172-1) | 急傾斜地の崩壊 | ○ | ○ | |
| 928 | 〃 | 戸手2(10832) | 急傾斜地の崩壊 | ○ | ○ | |
| 929 | 〃 | 戸手2(10832-1) | 急傾斜地の崩壊 | ○ | ○ | |
| 930 | 〃 | 青目寺池(31隣1) | 土石流 | ○ | ○ | (R元.10.24解除・指定) |
| 931 | 〃 | 青目寺池(31隣2) | 土石流 | ○ | ○ | (R元.10.24解除・指定) |
| 932 | 〃 | 戸手川(479) | 土石流 | ○ | ○ | (R元.10.24解除・指定) |
| 933 | 〃 | 戸手(5083) | 土石流 | ○ | ○ | (R元.10.24解除・指定) |
| 934 | 〃 | 戸手(5083隣1) | 土石流 | ○ | ○ | (R元.10.24解除・指定) |

| | 所在地 | 地 区 名 | 自然現象の区分 | 土砂災害警戒区域 | 土砂災害特別警戒区域 | 告示年月日告示番号 |
|---|---|---|---|---|---|---|
| 935 | 〃 | 戸手(5083隣2) | 土石流 | ○ | ○ | (R元.10.24解除・指定) |
| 936 | 〃 | 戸手(5083隣3) | 土石流 | ○ | ○ | (R元.10.24解除・指定) |
| 937 | 〃 | 戸手(5083隣4) | 土石流 | ○ | ○ | |
| 938 | 〃 | 戸手(5083隣5) | 土石流 | ○ | ○ | |
| 939 | 新市町相方 | 2533(相方), 4002(山田団地) | 急傾斜地の崩壊 | ○ | ○ | |
| 940 | 〃 | 相方(3994) | 急傾斜地の崩壊 | ○ | ○ | |
| 941 | 〃 | 相方(3995) | 急傾斜地の崩壊 | ○ | ○ | |
| 942 | 〃 | 相方(3997) | 急傾斜地の崩壊 | ○ | ○ | |
| 943 | 〃 | 相方(3997-1) | 急傾斜地の崩壊 | ○ | ○ | |
| 944 | 〃 | 相方(3997-2) | 急傾斜地の崩壊 | ○ | ○ | |
| 945 | 〃 | 相方(4003) | 急傾斜地の崩壊 | ○ | ○ | |
| 946 | 〃 | 5171(相方), 10833(相方) | 急傾斜地の崩壊 | ○ | ○ | |
| 947 | 〃 | 相方(5171-1) | 急傾斜地の崩壊 | ○ | ○ | |
| 948 | 〃 | 相方(5171-2) | 急傾斜地の崩壊 | ○ | ○ | |
| 949 | 〃 | 相方(5171-3) | 急傾斜地の崩壊 | ○ | ○ | |
| 950 | 〃 | 相方(5171-4) | 急傾斜地の崩壊 | ○ | ○ | |
| 951 | 〃 | 相方(5171-5) | 急傾斜地の崩壊 | ○ | ○ | |
| 952 | 〃 | 相方(10833-1) | 急傾斜地の崩壊 | ○ | ○ | |
| 953 | 〃 | 2534(汐首), 4000(汐首) | 急傾斜地の崩壊 | ○ | ○ | (R7.11.27解除・指定) |
| 954 | 〃 | 汐首(4000-1) | 急傾斜地の崩壊 | ○ | ○ | (R7.11.27解除・指定) |
| 955 | 〃 | 汐首(4001) | 急傾斜地の崩壊 | ○ | ○ | |
| 956 | 〃 | 汐首(4001-1) | 急傾斜地の崩壊 | ○ | ○ | |
| 957 | 〃 | 汐首(4001-2) | 急傾斜地の崩壊 | ○ | ○ | |
| 958 | 〃 | 汐首(4001-3) | 急傾斜地の崩壊 | ○ | ○ | |
| 959 | 〃 | 汐首(4001-4) | 急傾斜地の崩壊 | ○ | ○ | |
| 960 | 〃 | 汐首(4001-5) | 急傾斜地の崩壊 | ○ | ○ | |
| 961 | 〃 | 汐首(4001-6) | 急傾斜地の崩壊 | ○ | ○ | |
| 962 | 〃 | 山田団地(4002-1) | 急傾斜地の崩壊 | ○ | ○ | |
| 963 | 〃 | 相方下川(32) | 土石流 | ○ | ○ | (R元.10.24解除・指定) |
| 964 | 〃 | 相方下川(32隣1) | 土石流 | ○ | ○ | (R元.10.24解除・指定) |
| 965 | 〃 | 相方中川(33) | 土石流 | ○ | ○ | (R元.10.24解除・指定) |
| 966 | 〃 | 相方上川(34) | 土石流 | ○ | ○ | (R元.10.24解除・指定) |
| 967 | 〃 | 相方(5020) | 土石流 | ○ | ○ | (R元.10.24解除・指定) |
| 968 | 〃 | 相方(5020隣1) | 土石流 | ○ | ○ | |
| 969 | 〃 | 相方2(5021) | 土石流 | ○ | ○ | (R元.10.24解除・指定) |
| 970 | 〃 | 下組(8283) | 土石流 | ○ | ○ | (R元.10.24解除・指定) |
| 971 | 〃 | 下組(8283隣1) | 土石流 | ○ | ○ | |
| 972 | 〃 | 下組(8283隣2) | 土石流 | ○ | ○ | |
| 973 | 神辺町道上 | 中谷(5367) | 急傾斜地の崩壊 | ○ | ○ | 平成27年2月23日広島県告示第114号 |
| 974 | 〃 | 中谷(5367-1) | 急傾斜地の崩壊 | ○ | ○ | |
| 975 | 〃 | 中谷(5367-2) | 急傾斜地の崩壊 | ○ | ○ | (R6.12.26解除・指定) |
| 976 | 〃 | 中谷(5367-3) | 急傾斜地の崩壊 | ○ | ○ | |
| 977 | 〃 | 中谷(792) | 急傾斜地の崩壊 | ○ | ○ | |
| 978 | 〃 | 中谷(792-1) | 急傾斜地の崩壊 | ○ | ○ | |
| 979 | 〃 | 中谷(792-2) | 急傾斜地の崩壊 | ○ | ○ | |
| 980 | 〃 | 十念(3981) | 急傾斜地の崩壊 | ○ | ○ | |
| 981 | 〃 | 十念(3981-1) | 急傾斜地の崩壊 | ○ | ○ | |
| 982 | 〃 | 十念(3981-2) | 急傾斜地の崩壊 | ○ | ○ | |
| 983 | 〃 | 十念(3981-3) | 急傾斜地の崩壊 | ○ | ○ | |
| 984 | 〃 | 大附(2415) | 急傾斜地の崩壊 | ○ | ○ | |
| 985 | 〃 | 大附(2415-1) | 急傾斜地の崩壊 | ○ | ○ | |
| 986 | 〃 | 大附(2415-2) | 急傾斜地の崩壊 | ○ | ○ | (R6.12.26解除・指定) |
| 987 | 神辺町西中条 | 後谷(2414-1) | 急傾斜地の崩壊 | ○ | ○ | |
| 988 | 〃 | 後谷(2414-2) | 急傾斜地の崩壊 | ○ | ○ | |
| 989 | 〃 | 後谷(2414-3) | 急傾斜地の崩壊 | ○ | ○ | (R7.11.27解除・指定) |
| 990 | 〃 | 的場(2416) | 急傾斜地の崩壊 | ○ | ○ | |
| 991 | 〃 | 的場(2416-1) | 急傾斜地の崩壊 | ○ | ○ | |
| 992 | 〃 | 的場(2416-2) | 急傾斜地の崩壊 | ○ | ○ | |
| 993 | 〃 | 的場(2416-3) | 急傾斜地の崩壊 | ○ | ○ | |
| 994 | 〃 | 的場(2416-4) | 急傾斜地の崩壊 | ○ | ○ | |
| 995 | 〃 | 的場(2416-5) | 急傾斜地の崩壊 | ○ | ○ | (R7.1.23解除・指定) |
| 996 | 〃 | 安光(2915) | 急傾斜地の崩壊 | ○ | ○ | |
| 997 | 〃 | 安光(2915-1) | 急傾斜地の崩壊 | ○ | ○ | |
| 998 | 〃 | 安光(3940) | 急傾斜地の崩壊 | ○ | ○ | |
| 999 | 〃 | 安光(3940-1) | 急傾斜地の崩壊 | ○ | ○ | |
| 1000 | 〃 | 安光(3940-2) | 急傾斜地の崩壊 | ○ | ○ | |
| 1001 | 〃 | 田渕(2413-1) | 急傾斜地の崩壊 | ○ | ○ | (R7.1.23解除・指定) |

| | 所在地 | 地 区 名 | 自然現象の区分 | 土砂災害警戒区域 | 土砂災害特別警戒区域 | 告示年月日告示番号 |
|---|---|---|---|---|---|---|
| 1002 | 〃 | 田渕(2413-2) | 急傾斜地の崩壊 | ○ | ○ | (R7.11.27解除・指定) |
| 1003 | 〃 | 大両木(3978) | 急傾斜地の崩壊 | ○ | ○ | |
| 1004 | 〃 | 大両ノ木(791), 国成(6889) | 急傾斜地の崩壊 | ○ | ○ | |
| 1005 | 〃 | 大両ノ木(791-1) | 急傾斜地の崩壊 | ○ | ○ | |
| 1006 | 〃 | 山田(2418) | 急傾斜地の崩壊 | ○ | ○ | |
| 1007 | 〃 | 山田2(10819) | 急傾斜地の崩壊 | ○ | ○ | |
| 1008 | 〃 | 山田2(10819-1) | 急傾斜地の崩壊 | ○ | ○ | |
| 1009 | 〃 | 山田1(10806) | 急傾斜地の崩壊 | ○ | ○ | |
| 1010 | 〃 | 深水(3977) | 急傾斜地の崩壊 | ○ | ○ | (R7.1.23解除・指定) |
| 1011 | 〃 | 深水(3977-1) | 急傾斜地の崩壊 | ○ | ○ | |
| 1012 | 〃 | 深水(2912) | 急傾斜地の崩壊 | ○ | ○ | |
| 1013 | 〃 | 藤森(10807) | 急傾斜地の崩壊 | ○ | ○ | |
| 1014 | 〃 | 藤森(10807-1) | 急傾斜地の崩壊 | ○ | ○ | |
| 1015 | 〃 | 藤森(10807-2) | 急傾斜地の崩壊 | ○ | | |
| 1016 | 〃 | 藤森(10807-3) | 急傾斜地の崩壊 | ○ | ○ | |
| 1017 | 神辺町湯野 | 陽光台(2419), 静方園(5366) | 急傾斜地の崩壊 | ○ | ○ | |
| 1018 | 〃 | 陽光台(2419-1) | 急傾斜地の崩壊 | ○ | ○ | |
| 1019 | 〃 | 静方園(5366-1) | 急傾斜地の崩壊 | ○ | ○ | |
| 1020 | 〃 | 静方園(5366-2) | 急傾斜地の崩壊 | ○ | ○ | |
| 1021 | 〃 | 久原(3939) | 急傾斜地の崩壊 | ○ | ○ | |
| 1022 | 〃 | 久原(3939-1) | 急傾斜地の崩壊 | ○ | ○ | |
| 1023 | 〃 | 中陣団地(5365) | 急傾斜地の崩壊 | ○ | ○ | |
| 1024 | 〃 | 中陣団地(5365-1) | 急傾斜地の崩壊 | ○ | ○ | |
| 1025 | 神辺町箱田 | 中陣団地(5365-2) | 急傾斜地の崩壊 | ○ | ○ | |
| 1026 | 〃 | 中陣団地(5365-3) | 急傾斜地の崩壊 | ○ | ○ | |
| 1027 | 〃 | 中陣団地(5365-4) | 急傾斜地の崩壊 | ○ | ○ | |
| 1028 | 〃 | 中陣団地(5365-5) | 急傾斜地の崩壊 | ○ | ○ | |
| 1029 | 神辺町川北 | 秋丸(3938) | 急傾斜地の崩壊 | ○ | ○ | (R7.10.23解除・指定) |
| 1030 | 神辺町徳田 | 徳田(5364) | 急傾斜地の崩壊 | ○ | ○ | |
| 1031 | 神辺町西中条 | 後谷川(489a) | 土石流 | ○ | | |
| 1032 | 〃 | 後谷川(489b) | 土石流 | ○ | | |
| 1033 | 〃 | 大坊川(163) | 土石流 | ○ | | |
| 1034 | 〃 | 大坊川(163隣) | 土石流 | ○ | | |
| 1035 | 〃 | 一対川(164a) | 土石流 | ○ | | |
| 1036 | 〃 | 一対川(164b) | 土石流 | ○ | | |
| 1037 | 〃 | 一対川(164c) | 土石流 | ○ | | |
| 1038 | 〃 | 山田川(180) | 土石流 | ○ | | |
| 1039 | 〃 | 山田川(180隣a) | 土石流 | ○ | | |
| 1040 | 〃 | 山田川(180隣b) | 土石流 | ○ | | |
| 1041 | 〃 | 深水川(178a) | 土石流 | ○ | | |
| 1042 | 〃 | 深水川(178b) | 土石流 | ○ | | |
| 1043 | 〃 | 深水川(178c) | 土石流 | ○ | | |
| 1044 | 〃 | 深水川(178隣a) | 土石流 | ○ | | (R4.9.22解除・指定) |
| 1045 | 〃 | 深水川(178隣b) | 土石流 | ○ | | |
| 1046 | 〃 | 深水川(5130) | 土石流 | ○ | | |
| 1047 | 〃 | 貝谷川(181) | 土石流 | ○ | | |
| 1048 | 〃 | 貝谷川(181隣) | 土石流 | ○ | | |
| 1049 | 〃 | 藤森谷川(8404) | 土石流 | ○ | | |
| 1050 | 神辺町下御領 | 米道(3976) | 急傾斜地の崩壊 | ○ | ○ | 平成27年3月12日広島県告示第153号 |
| 1051 | 〃 | 米道(3976-1) | 急傾斜地の崩壊 | ○ | ○ | |
| 1052 | 〃 | 山王前町(2893) | 急傾斜地の崩壊 | ○ | ○ | |
| 1053 | 〃 | 米道(2911) | 急傾斜地の崩壊 | ○ | ○ | |
| 1054 | 〃 | 堂々川(134b) | 土石流 | ○ | ○ | (H28.8.4解除・指定) |
| 1055 | 〃 | 堂々川(134a) | 土石流 | ○ | ○ | (H28.8.4解除・指定) |
| 1056 | 神辺町上御領 | 宇根(3946) | 急傾斜地の崩壊 | ○ | ○ | |
| 1057 | 〃 | 宇根(3946-1) | 急傾斜地の崩壊 | ○ | ○ | |
| 1058 | 〃 | 張田(3947) | 急傾斜地の崩壊 | ○ | ○ | |
| 1059 | 〃 | 張田A(3948) | 急傾斜地の崩壊 | ○ | ○ | |
| 1060 | 神辺町上御領 | 張田A(3948-1) | 急傾斜地の崩壊 | ○ | ○ | |
| 1061 | 〃 | 張田A(3948-2) | 急傾斜地の崩壊 | ○ | ○ | |
| 1062 | 〃 | 張田A(3948-3) | 急傾斜地の崩壊 | ○ | ○ | |
| 1063 | 〃 | 張田A(3948-4) | 急傾斜地の崩壊 | ○ | ○ | |
| 1064 | 〃 | 張田A(3948-5) | 急傾斜地の崩壊 | ○ | ○ | |
| 1065 | 〃 | 張田A(3948-6) | 急傾斜地の崩壊 | ○ | ○ | |
| 1066 | 〃 | 張田A(3948-7) | 急傾斜地の崩壊 | ○ | ○ | |
| 1067 | 〃 | 張田A(3948-8) | 急傾斜地の崩壊 | ○ | ○ | |
| 1068 | 〃 | 張田A(3948-9) | 急傾斜地の崩壊 | ○ | ○ | |

| | 所在地 | 地 区 名 | 自然現象の区分 | 土砂災害警戒区域 | 土砂災害特別警戒区域 | 告示年月日告示番号 |
|---|---|---|---|---|---|---|
| 1069 | 〃 | 張田A(3948-10) | 急傾斜地の崩壊 | ○ | ○ | |
| 1070 | 〃 | 張田A(3948-11) | 急傾斜地の崩壊 | ○ | ○ | |
| 1071 | 〃 | 張田A(3948-12) | 急傾斜地の崩壊 | ○ | | |
| 1072 | 〃 | 張田A(3948-13) | 急傾斜地の崩壊 | ○ | ○ | |
| 1073 | 〃 | 上滝山(6760) | 急傾斜地の崩壊 | ○ | ○ | |
| 1074 | 〃 | 鳴岩(2910) | 急傾斜地の崩壊 | ○ | ○ | |
| 1075 | 〃 | 城主山(3975) | 急傾斜地の崩壊 | ○ | ○ | |
| 1076 | 〃 | 城主山(3972) | 急傾斜地の崩壊 | ○ | ○ | |
| 1077 | 〃 | 八反田(3982) | 急傾斜地の崩壊 | ○ | ○ | |
| 1078 | 神辺町平野 | 古市(795) | 急傾斜地の崩壊 | ○ | ○ | |
| 1079 | 〃 | 古市(795-1) | 急傾斜地の崩壊 | ○ | ○ | |
| 1080 | 〃 | 古市(795-2) | 急傾斜地の崩壊 | ○ | ○ | |
| 1081 | 〃 | 古市(795-3) | 急傾斜地の崩壊 | ○ | ○ | |
| 1082 | 〃 | 井迫(796) | 急傾斜地の崩壊 | ○ | ○ | |
| 1083 | 〃 | 井迫(796-1) | 急傾斜地の崩壊 | ○ | ○ | |
| 1084 | 〃 | 観音寺(3965) | 急傾斜地の崩壊 | ○ | ○ | |
| 1085 | 〃 | 観音寺(3965-1) | 急傾斜地の崩壊 | ○ | ○ | |
| 1086 | 〃 | 観音寺(3965-2) | 急傾斜地の崩壊 | ○ | ○ | |
| 1087 | 〃 | 名越(6758) | 急傾斜地の崩壊 | ○ | ○ | |
| 1088 | 〃 | 名越(6758-1) | 急傾斜地の崩壊 | ○ | ○ | |
| 1089 | 〃 | 名越(6759) | 急傾斜地の崩壊 | ○ | ○ | |
| 1090 | 〃 | 名越(6759-1) | 急傾斜地の崩壊 | ○ | ○ | |
| 1091 | 〃 | 名越(6759-2) | 急傾斜地の崩壊 | ○ | ○ | |
| 1092 | 〃 | 観音寺(10810) | 急傾斜地の崩壊 | ○ | ○ | |
| 1093 | 〃 | 帰(14311) | 急傾斜地の崩壊 | ○ | ○ | |
| 1094 | 〃 | 道城(14316) | 急傾斜地の崩壊 | ○ | ○ | |
| 1095 | 〃 | 道城(14316-1) | 急傾斜地の崩壊 | ○ | ○ | |
| 1096 | 〃 | 道城(14316-2) | 急傾斜地の崩壊 | ○ | ○ | |
| 1097 | 〃 | 道城(14316-3) | 急傾斜地の崩壊 | ○ | ○ | |
| 1098 | 〃 | 道城(14316-4) | 急傾斜地の崩壊 | ○ | ○ | |
| 1099 | 神辺町下竹田 | 沼坂(797) | 急傾斜地の崩壊 | ○ | ○ | |
| 1100 | 〃 | 長坂(798) | 急傾斜地の崩壊 | ○ | ○ | |
| 1101 | 〃 | 長坂(798-1) | 急傾斜地の崩壊 | ○ | ○ | |
| 1102 | 〃 | 長坂(798-2) | 急傾斜地の崩壊 | ○ | ○ | |
| 1103 | 〃 | 大内(3951) | 急傾斜地の崩壊 | ○ | ○ | (R5.9.30解除・指定) |
| 1104 | 〃 | 大内(3951-1) | 急傾斜地の崩壊 | ○ | ○ | |
| 1105 | 〃 | 大内(3951-2) | 急傾斜地の崩壊 | ○ | ○ | |
| 1106 | 〃 | 大内(3951-3) | 急傾斜地の崩壊 | ○ | ○ | |
| 1107 | 〃 | 大内(3951-4) | 急傾斜地の崩壊 | ○ | ○ | |
| 1108 | 〃 | 田村(3952) | 急傾斜地の崩壊 | ○ | ○ | |
| 1109 | 〃 | 長迫(3962) | 急傾斜地の崩壊 | ○ | ○ | (R3.4.26解除・指定) |
| 1110 | 〃 | 長迫(3962-1) | 急傾斜地の崩壊 | ○ | ○ | |
| 1111 | 〃 | 長迫(3962-2) | 急傾斜地の崩壊 | ○ | ○ | |
| 1112 | 〃 | 岸(3963) | 急傾斜地の崩壊 | ○ | ○ | |
| 1113 | 〃 | 岸(3963-1) | 急傾斜地の崩壊 | ○ | ○ | |
| 1114 | 〃 | 岸(3963-2) | 急傾斜地の崩壊 | ○ | ○ | |
| 1115 | 〃 | 岸(3963-3) | 急傾斜地の崩壊 | ○ | ○ | |
| 1116 | 〃 | 辺木(3964) | 急傾斜地の崩壊 | ○ | ○ | |
| 1117 | 〃 | 辺木(3964-1) | 急傾斜地の崩壊 | ○ | ○ | |
| 1118 | 〃 | 辺木(3964-2) | 急傾斜地の崩壊 | ○ | ○ | |
| 1119 | 〃 | 辺木(3964-3) | 急傾斜地の崩壊 | ○ | ○ | |
| 1120 | 〃 | 小角(3969) | 急傾斜地の崩壊 | ○ | ○ | |
| 1121 | 〃 | 城之端(6761) | 急傾斜地の崩壊 | ○ | ○ | |
| 1122 | 〃 | 城之端(6761-1) | 急傾斜地の崩壊 | ○ | ○ | |
| 1123 | 〃 | 城之端(6761-2) | 急傾斜地の崩壊 | ○ | ○ | (R7.10.23解除・指定) |
| 1124 | 〃 | 城之端(6761-3) | 急傾斜地の崩壊 | ○ | ○ | |
| 1125 | 〃 | 城之端(6761-4) | 急傾斜地の崩壊 | ○ | ○ | |
| 1126 | 〃 | 誠和ハイツ(6762) | 急傾斜地の崩壊 | ○ | ○ | |
| 1127 | 〃 | 誠和ハイツ(6762-1) | 急傾斜地の崩壊 | ○ | | |
| 1128 | 〃 | 誠和ハイツ(6762-2) | 急傾斜地の崩壊 | ○ | ○ | |
| 1129 | 〃 | 轟(6763) | 急傾斜地の崩壊 | ○ | ○ | |
| 1130 | 〃 | 轟(6763-1) | 急傾斜地の崩壊 | ○ | ○ | |
| 1131 | 〃 | 轟(6763-2) | 急傾斜地の崩壊 | ○ | ○ | |
| 1132 | 〃 | 塔谷(2900) | 急傾斜地の崩壊 | ○ | ○ | |
| 1133 | 〃 | 流田(2901) | 急傾斜地の崩壊 | ○ | ○ | |
| 1134 | 〃 | 流田(2901-1) | 急傾斜地の崩壊 | ○ | ○ | |
| 1135 | 〃 | 板屋子(2906) | 急傾斜地の崩壊 | ○ | ○ | |

| | 所在地 | 地 区 名 | 自然現象の区分 | 土砂災害警戒区域 | 土砂災害特別警戒区域 | 告示年月日告示番号 |
|---|---|---|---|---|---|---|
| 1136 | 〃 | 高鳥(2909) | 急傾斜地の崩壊 | ○ | ○ | |
| 1137 | 〃 | 小角2(10811) | 急傾斜地の崩壊 | ○ | ○ | |
| 1138 | 〃 | 梅谷(10812) | 急傾斜地の崩壊 | ○ | ○ | |
| 1139 | 〃 | 梅谷(10812-1) | 急傾斜地の崩壊 | ○ | ○ | |
| 1140 | 〃 | 梅谷(10812-2) | 急傾斜地の崩壊 | ○ | ○ | |
| 1141 | 〃 | 梅谷(10812-3) | 急傾斜地の崩壊 | ○ | ○ | |
| 1142 | 〃 | 梅谷(10812-4) | 急傾斜地の崩壊 | ○ | ○ | |
| 1143 | 〃 | 梅谷(10812-5) | 急傾斜地の崩壊 | ○ | ○ | |
| 1144 | 〃 | 梅谷(10812-6) | 急傾斜地の崩壊 | ○ | ○ | |
| 1145 | 〃 | 流田(2433) | 急傾斜地の崩壊 | ○ | ○ | |
| 1146 | 〃 | 流田(2434) | 急傾斜地の崩壊 | ○ | ○ | |
| 1147 | 〃 | 流田(2434-1) | 急傾斜地の崩壊 | ○ | ○ | |
| 1148 | 〃 | 小角(2435) | 急傾斜地の崩壊 | ○ | ○ | |
| 1149 | 〃 | 大内(2444) | 急傾斜地の崩壊 | ○ | ○ | |
| 1150 | 〃 | 大内(2445) | 急傾斜地の崩壊 | ○ | ○ | |
| 1151 | 神辺町八尋 | 大仁五(3950) | 急傾斜地の崩壊 | ○ | ○ | |
| 1152 | 〃 | 大仁五(3950-1) | 急傾斜地の崩壊 | ○ | | |
| 1153 | 〃 | 大仁五(3950-2) | 急傾斜地の崩壊 | ○ | ○ | |
| 1154 | 〃 | 大仁五(3950-3) | 急傾斜地の崩壊 | ○ | ○ | |
| 1155 | 〃 | 梨ノ木(3967) | 急傾斜地の崩壊 | ○ | | |
| 1156 | 〃 | 梨ノ木(3967-1) | 急傾斜地の崩壊 | ○ | ○ | |
| 1157 | 〃 | 梨ノ木(3967-2) | 急傾斜地の崩壊 | ○ | | |
| 1158 | 〃 | 梨ノ木(3967-3) | 急傾斜地の崩壊 | ○ | ○ | |
| 1159 | 〃 | 梨ノ木(6767) | 急傾斜地の崩壊 | ○ | ○ | |
| 1160 | 〃 | 和名木(2907) | 急傾斜地の崩壊 | ○ | ○ | |
| 1161 | 〃 | 森(2908) | 急傾斜地の崩壊 | ○ | ○ | |
| 1162 | 〃 | 森(2908-1) | 急傾斜地の崩壊 | ○ | ○ | |
| 1163 | 〃 | 森(2908-2) | 急傾斜地の崩壊 | ○ | ○ | |
| 1164 | 〃 | 横路(2438) | 急傾斜地の崩壊 | ○ | ○ | |
| 1165 | 〃 | 上滝山(2439) | 急傾斜地の崩壊 | ○ | ○ | |
| 1166 | 〃 | 上滝山(2439-1) | 急傾斜地の崩壊 | ○ | ○ | |
| 1167 | 〃 | 下滝山(2440) | 急傾斜地の崩壊 | ○ | ○ | (R7.10.23解除・指定) |
| 1168 | 〃 | 森(2442) | 急傾斜地の崩壊 | ○ | ○ | (R5.9.30解除・指定) |
| 1169 | 〃 | 森(2442-1) | 急傾斜地の崩壊 | ○ | ○ | |
| 1170 | 〃 | 森(2442-2) | 急傾斜地の崩壊 | ○ | ○ | |
| 1171 | 〃 | 和名木(2443) | 急傾斜地の崩壊 | ○ | ○ | |
| 1172 | 〃 | 山田(2446) | 急傾斜地の崩壊 | ○ | ○ | |
| 1173 | 〃 | 山田(2446-1) | 急傾斜地の崩壊 | ○ | ○ | |
| 1174 | 〃 | 権田(2447) | 急傾斜地の崩壊 | ○ | ○ | |
| 1175 | 〃 | 権田(2447-1) | 急傾斜地の崩壊 | ○ | ○ | |
| 1176 | 神辺町下竹田 | 絵下川(193) | 土石流 | ○ | | |
| 1177 | 〃 | 二重坂川(194) | 土石流 | ○ | | |
| 1178 | 〃 | 狭間川(195) | 土石流 | ○ | | |
| 1179 | 〃 | 狭間川(195隣) | 土石流 | ○ | | |
| 1180 | 〃 | 轟川(196) | 土石流 | ○ | | |
| 1181 | 〃 | 轟川(196隣) | 土石流 | ○ | | |
| 1182 | 〃 | 鳥越川(197) | 土石流 | ○ | | |
| 1183 | 〃 | 鳥越川(197隣) | 土石流 | ○ | | |
| 1184 | 〃 | 鳥越川(508) | 土石流 | ○ | | |
| 1185 | 〃 | 流田川(509) | 土石流 | ○ | | |
| 1186 | 〃 | 流田川(509隣) | 土石流 | ○ | | |
| 1187 | 〃 | 轟川(5132) | 土石流 | ○ | | |
| 1188 | 〃 | 梅谷谷川(8419) | 土石流 | ○ | | |
| 1189 | 神辺町八尋 | 八尋(40) | 地すべり | ○ | | |
| 1190 | 〃 | 八尋(40-1) | 地すべり | ○ | | |
| 1191 | 〃 | 八尋(40-2) | 地すべり | ○ | | |
| 1192 | 〃 | 八尋(40-3) | 地すべり | ○ | | |
| 1193 | 〃 | 八尋(40-4) | 地すべり | ○ | | |
| 1194 | 西深津町七丁目 | 西深津町七丁目(3449) | 急傾斜地の崩壊 | ○ | ○ | 平成27年3月26日広島県告示第220号(R2.5.28解除・指定) |
| 1195 | 〃 | 西深津町七丁目(3450) | 急傾斜地の崩壊 | ○ | ○ | |
| 1196 | 〃 | 西深津町七丁目(3450-1) | 急傾斜地の崩壊 | ○ | ○ | |
| 1197 | 西深津町六丁目 | 西深津町六丁目(3450-2) | 急傾斜地の崩壊 | ○ | ○ | |
| 1198 | 〃 | 西深津町六丁目(3450-3) | 急傾斜地の崩壊 | ○ | ○ | |
| 1199 | 西深津町四丁目 | 西深津町四丁目(3450-4) | 急傾斜地の崩壊 | ○ | ○ | |
| 1200 | 〃 | 西深津町四丁目(3450-5) | 急傾斜地の崩壊 | ○ | ○ | (R3.6.24解除・指定) |
| 1201 | 西深津町三丁目 | 西深津町三丁目(3450-6) | 急傾斜地の崩壊 | ○ | ○ | |
| 1202 | 〃 | 西深津町三丁目(3450-7) | 急傾斜地の崩壊 | ○ | ○ | |

| | 所在地 | 地 区 名 | 自然現象の区分 | 土砂災害警戒区域 | 土砂災害特別警戒区域 | 告示年月日告示番号 |
|---|---|---|---|---|---|---|
| 1203 | 東深津町七丁目 | 米座(3451) | 急傾斜地の崩壊 | ○ | ○ | |
| 1204 | 東深津町一丁目 | 東深津町一丁目(3451-1) | 急傾斜地の崩壊 | ○ | ○ | |
| 1205 | 〃 | 東深津町一丁目(3451-2) | 急傾斜地の崩壊 | ○ | ○ | |
| 1206 | 東深津町七丁目 | 東深津町七丁目(3451-3) | 急傾斜地の崩壊 | ○ | ○ | |
| 1207 | 東深津町六丁目 | 東深津町六丁目(3452) | 急傾斜地の崩壊 | ○ | ○ | (R2.5.28解除・指定) |
| 1208 | 〃 | 東深津町六丁目(3453) | 急傾斜地の崩壊 | ○ | ○ | |
| 1209 | 〃 | 暁の星東(3453-1) | 急傾斜地の崩壊 | ○ | | |
| 1210 | 東深津町七丁目 | 長尾寺(3453-2) | 急傾斜地の崩壊 | ○ | ○ | |
| 1211 | 東深津町五丁目 | 王子下(3454) | 急傾斜地の崩壊 | ○ | ○ | |
| 1212 | 〃 | 上丁分甲(3454-1) | 急傾斜地の崩壊 | ○ | | |
| 1213 | 〃 | 東深津町五丁目(5402) | 急傾斜地の崩壊 | ○ | ○ | |
| 1214 | 〃 | 王子上(5402-1) | 急傾斜地の崩壊 | ○ | ○ | |
| 1215 | 東深津町六丁目 | 東深津町六丁目(6739) | 急傾斜地の崩壊 | ○ | ○ | |
| 1216 | 蔵王町三丁目 | 石井(3440) | 急傾斜地の崩壊 | ○ | ○ | |
| 1217 | 南蔵王町一丁目 | 南蔵王町一丁目(3440-1) | 急傾斜地の崩壊 | ○ | ○ | |
| 1218 | 〃 | 南蔵王町一丁目(3440-2) | 急傾斜地の崩壊 | ○ | ○ | |
| 1219 | 蔵王町一丁目 | 蔵王町一丁目(3440-3) | 急傾斜地の崩壊 | ○ | ○ | |
| 1220 | 〃 | 蔵王町一丁目(3440-4) | 急傾斜地の崩壊 | ○ | ○ | |
| 1221 | 蔵王町二丁目 | 蔵王町二丁目(3440-5) | 急傾斜地の崩壊 | ○ | ○ | |
| 1222 | 〃 | 仁吾(3440-6) | 急傾斜地の崩壊 | ○ | ○ | |
| 1223 | 〃 | 蔵王町二丁目(3440-7) | 急傾斜地の崩壊 | ○ | ○ | |
| 1224 | 〃 | 蔵王町二丁目(3440-8) | 急傾斜地の崩壊 | ○ | ○ | |
| 1225 | 蔵王町一丁目 | 蔵王町一丁目(3440-9) | 急傾斜地の崩壊 | ○ | ○ | |
| 1226 | 〃 | 蔵王町一丁目(3440-10) | 急傾斜地の崩壊 | ○ | ○ | |
| 1227 | 蔵王町三丁目 | 蔵王町三丁目(3440-11) | 急傾斜地の崩壊 | ○ | ○ | |
| 1228 | 〃 | 蔵王町三丁目(3440-12) | 急傾斜地の崩壊 | ○ | ○ | |
| 1229 | 蔵王町 | 蔵王町(3440-13) | 急傾斜地の崩壊 | ○ | | |
| 1230 | 蔵王町五丁目 | 蔵王町五丁目(5403) | 急傾斜地の崩壊 | ○ | ○ | |
| 1231 | 蔵王町 | 蔵王町(5403-1) | 急傾斜地の崩壊 | ○ | ○ | |
| 1232 | 〃 | 蔵王町(5403-2) | 急傾斜地の崩壊 | ○ | ○ | |
| 1233 | 〃 | 蔵王町(5403-3) | 急傾斜地の崩壊 | ○ | ○ | |
| 1234 | 〃 | 蔵王町(6738) | 急傾斜地の崩壊 | ○ | ○ | |
| 1235 | 〃 | 蔵王町(6738-1) | 急傾斜地の崩壊 | ○ | | |
| 1236 | 蔵王町六丁目 | 蔵王町六丁目(6738-2) | 急傾斜地の崩壊 | ○ | | |
| 1237 | 蔵王町五丁目 | 蔵王町五丁目(10707) | 急傾斜地の崩壊 | ○ | ○ | |
| 1238 | 〃 | 蔵王町五丁目(10707-1) | 急傾斜地の崩壊 | ○ | | |
| 1239 | 〃 | 蔵王町五丁目(10707-2) | 急傾斜地の崩壊 | ○ | ○ | (R6.12.26解除・指定) |
| 1240 | 蔵王町五丁目 | 蔵王町五丁目(10707-3) | 急傾斜地の崩壊 | ○ | ○ | |
| 1241 | 蔵王町 | 蔵王町(10914) | 急傾斜地の崩壊 | ○ | | |
| 1242 | 西深津町七丁目 | 平山川(1b隣) | 土石流 | ○ | ○ | 平成28年3月10日広島県告示第140号 |
| 1243 | 神辺町湯野 | 本湯野川(498) | 土石流 | ○ | ○ | 平成28年3月10日広島県告示第141号 |
| 1244 | 千田町 | 飯の山川(124隣) | 土石流 | ○ | ○ | 平成28年3月31日広島県告示第280号 |
| 1245 | 蔵王町一丁目 | 蔵王町一丁目(2) | 土石流 | ○ | ○ | 平成28年3月31日広島県告示第281号 |
| 1246 | 〃 | 蔵王町一丁目(2隣) | 土石流 | ○ | ○ | |
| 1247 | 〃 | 綱木川(3) | 土石流 | ○ | ○ | |
| 1248 | 蔵王町 | 蔵王町(4) | 土石流 | ○ | ○ | |
| 1249 | 〃 | 蔵王町(5) | 土石流 | ○ | ○ | |
| 1250 | 〃 | 蔵王町(5隣) | 土石流 | ○ | ○ | |
| 1251 | 〃 | 蔵王町(15) | 土石流 | ○ | ○ | |
| 1252 | 〃 | 蔵王町(15隣) | 土石流 | ○ | ○ | |
| 1253 | 神辺町道上 | 道上川(488a) | 土石流 | ○ | | 平成28年3月31日広島県告示第282号 |
| 1254 | 〃 | 道上川(488b) | 土石流 | ○ | ○ | |
| 1255 | 〃 | 後谷川(489隣) | 土石流 | ○ | ○ | |
| 1256 | 神辺町平野 | 古城川(5135) | 土石流 | ○ | ○ | 平成28年8月4日広島県告示第502号 |
| 1257 | 〃 | 古城川(5136) | 土石流 | ○ | ○ | |
| 1258 | 神辺町下御領 | 堂々川(135) | 土石流 | ○ | ○ | 平成28年8月4日広島県告示第503号 |
| 1259 | 〃 | 堂々川(134b) | 土石流 | ○ | ○ | |
| 1260 | 〃 | 堂々川(134a) | 土石流 | ○ | ○ | |
| 1261 | 〃 | 堂々川(133) | 土石流 | ○ | ○ | |
| 1262 | 〃 | 堂々川(132) | 土石流 | ○ | ○ | |
| 1263 | 〃 | 堂々川(182d) | 土石流 | ○ | | |
| 1264 | 〃 | 堂々川(182c) | 土石流 | ○ | ○ | |
| 1265 | 〃 | 堂々川(182b) | 土石流 | ○ | | |
| 1266 | 神辺町西中条 | 堂々川(182a) | 土石流 | ○ | ○ | |
| 1267 | 神辺町上御領 | 三反田谷川(8395隣) | 土石流 | ○ | ○ | |
| 1268 | 〃 | 奈良原谷川(8396) | 土石流 | ○ | ○ | |
| 1269 | 〃 | 堂砂子谷川(8397b) | 土石流 | ○ | | |

| | 所在地 | 地 区 名 | 自然現象の区分 | 土砂災害警戒区域 | 土砂災害特別警戒区域 | 告示年月日告示番号 |
|---|---|---|---|---|---|---|
| 1270 | 〃 | 堂砂子谷川(8397a) | 土石流 | ○ | ○ | |
| 1271 | 〃 | 宇根川(200) | 土石流 | ○ | ○ | |
| 1272 | 〃 | 張田谷川(8400) | 土石流 | ○ | ○ | |
| 1273 | 〃 | 宮地川(141隣) | 土石流 | ○ | ○ | |
| 1274 | 〃 | 宮地川(141) | 土石流 | ○ | ○ | |
| 1275 | 〃 | 宗重川(140b) | 土石流 | ○ | | |
| 1276 | 〃 | 宗重川(140a) | 土石流 | ○ | ○ | |
| 1277 | 〃 | 西宗重川(139) | 土石流 | ○ | ○ | |
| 1278 | 〃 | 宗重川(138) | 土石流 | ○ | ○ | |
| 1279 | 〃 | 西清水川(137) | 土石流 | ○ | ○ | |
| 1280 | 〃 | 宗重川(136) | 土石流 | ○ | ○ | |
| 1281 | 〃 | 上滝山川(499) | 土石流 | ○ | ○ | |
| 1282 | 〃 | 上滝山川(500) | 土石流 | ○ | ○ | |
| 1283 | 〃 | 横路川(501) | 土石流 | ○ | | |
| 1284 | 神辺町平野 | 岡下川(5133) | 土石流 | ○ | ○ | |
| 1285 | 〃 | 平野谷川(8410) | 土石流 | ○ | ○ | |
| 1286 | 〃 | 平野谷川(8409隣a) | 土石流 | ○ | | |
| 1287 | 〃 | 平野谷川(8409隣b) | 土石流 | ○ | ○ | |
| 1288 | 〃 | ヒジヤ川(130) | 土石流 | ○ | ○ | |
| 1289 | 〃 | 道城川(177) | 土石流 | ○ | ○ | |
| 1290 | 〃 | 道城川(176b) | 土石流 | ○ | ○ | |
| 1291 | 〃 | 道城川(176a) | 土石流 | ○ | ○ | |
| 1292 | 〃 | 道城川(175) | 土石流 | ○ | ○ | |
| 1293 | 〃 | 名越川(174) | 土石流 | ○ | ○ | |
| 1294 | 〃 | 名越川(173) | 土石流 | ○ | ○ | |
| 1295 | 〃 | 名越川(172) | 土石流 | ○ | ○ | |
| 1296 | 〃 | 古市川(171) | 土石流 | ○ | ○ | |
| 1297 | 津之郷町加屋 | 加屋(3745) | 急傾斜地の崩壊 | ○ | ○ | 平成29年2月9日広島県告示第58号 |
| 1298 | 〃 | 加屋(2790)，加屋(10880) | 急傾斜地の崩壊 | ○ | ○ | |
| 1299 | 〃 | 加屋(2789) | 急傾斜地の崩壊 | ○ | ○ | |
| 1300 | 〃 | 加屋(10715) | 急傾斜地の崩壊 | ○ | ○ | |
| 1301 | 〃 | 加屋(10715-1) | 急傾斜地の崩壊 | ○ | ○ | |
| 1302 | 〃 | 加屋(10715-2) | 急傾斜地の崩壊 | ○ | ○ | |
| 1303 | 〃 | 加屋(10903) | 急傾斜地の崩壊 | ○ | ○ | |
| 1304 | 〃 | 加屋(10903-1) | 急傾斜地の崩壊 | ○ | ○ | |
| 1305 | 〃 | 加屋(10903-2) | 急傾斜地の崩壊 | ○ | ○ | |
| 1306 | 〃 | 青木(6871)，坂部(10933) | 急傾斜地の崩壊 | ○ | ○ | |
| 1307 | 津之郷町津之郷 | 本谷上(3680) | 急傾斜地の崩壊 | ○ | ○ | |
| 1308 | 〃 | 本谷上(2105) | 急傾斜地の崩壊 | ○ | ○ | |
| 1309 | 〃 | 本谷上(10902) | 急傾斜地の崩壊 | ○ | ○ | |
| 1310 | 〃 | 山根(3470) | 急傾斜地の崩壊 | ○ | ○ | |
| 1311 | 〃 | 山根(3470-1) | 急傾斜地の崩壊 | ○ | ○ | |
| 1312 | 〃 | 本谷上(5399) | 急傾斜地の崩壊 | ○ | ○ | |
| 1313 | 〃 | 小山(3677) | 急傾斜地の崩壊 | ○ | ○ | (R6.12.26解除・指定) |
| 1314 | 〃 | 小山(3677-1) | 急傾斜地の崩壊 | ○ | ○ | |
| 1315 | 〃 | 小山(3677-2) | 急傾斜地の崩壊 | ○ | ○ | |
| 1316 | 〃 | 名倉(10858) | 急傾斜地の崩壊 | ○ | ○ | |
| 1317 | 〃 | 本谷上(8176-1) | 土石流 | ○ | ○ | |
| 1318 | 〃 | 本谷上(8176-2) | 土石流 | ○ | ○ | |
| 1319 | 津之郷町加屋 | 加屋川(93a) | 土石流 | ○ | ○ | |
| 1320 | 〃 | 加屋川(93b) | 土石流 | ○ | ○ | |
| 1321 | 〃 | 加屋川(93c-1) | 土石流 | ○ | ○ | |
| 1322 | 〃 | 加屋川(93c-2) | 土石流 | ○ | ○ | |
| 1323 | 〃 | 加屋川(93d) | 土石流 | ○ | ○ | |
| 1324 | 〃 | 加屋川(93e) | 土石流 | ○ | ○ | |
| 1325 | 〃 | 加屋川(93f) | 土石流 | ○ | ○ | |
| 1326 | 〃 | 加屋川(93隣a) | 土石流 | ○ | ○ | |
| 1327 | 〃 | 加屋川(93隣b) | 土石流 | ○ | | |
| 1328 | 〃 | 加屋川(93隣c) | 土石流 | ○ | ○ | |
| 1329 | 津之郷町津之郷 | 加屋川(93隣d) | 土石流 | ○ | ○ | |
| 1330 | 山手町 | 山手町(6786) | 急傾斜地の崩壊 | ○ | ○ | 平成29年2月23日広島県告示第92号 |
| 1331 | 〃 | 山手町(6786-1) | 急傾斜地の崩壊 | ○ | ○ | |
| 1332 | 〃 | 山手町(6786-2) | 急傾斜地の崩壊 | ○ | ○ | |
| 1333 | 〃 | 小田(3469) | 急傾斜地の崩壊 | ○ | ○ | |
| 1334 | 〃 | 江良(525)，江良(3468) | 急傾斜地の崩壊 | ○ | ○ | |
| 1335 | 〃 | 山手町(2727) | 急傾斜地の崩壊 | ○ | | |
| 1336 | 〃 | 坊坂(3467) | 急傾斜地の崩壊 | ○ | ○ | |

| | 所在地 | 地 区 名 | 自然現象の区分 | 土砂災害警戒区域 | 土砂災害特別警戒区域 | 告示年月日告示番号 |
|---|---|---|---|---|---|---|
| 1337 | 〃 | 杢原川(86) | 土石流 | ○ | ○ | |
| 1338 | 〃 | 杢原川(87) | 土石流 | ○ | ○ | |
| 1339 | 〃 | 杢原川(88a) | 土石流 | ○ | ○ | |
| 1340 | 〃 | 杢原川(88b) | 土石流 | ○ | ○ | |
| 1341 | 〃 | 杢原川(88c) | 土石流 | ○ | ○ | |
| 1342 | 田尻町 | 白茅(3516) | 急傾斜地の崩壊 | ○ | ○ | 平成29年6月1日広島県告示第333号<br>(R2.12.24解除・指定) |
| 1343 | 鞆町 | 後地(6881)，白茅(10735) | 急傾斜地の崩壊 | ○ | ○ | 平成29年6月1日広島県告示第334号 |
| 1344 | 〃 | 後地(2083)，後地(6876)，中島(10736) | 急傾斜地の崩壊 | ○ | ○ | (R8.3.26解除・指定) |
| 1345 | 〃 | 中島(10737) | 急傾斜地の崩壊 | ○ | ○ | |
| 1346 | 〃 | 後地(2084) | 急傾斜地の崩壊 | ○ | ○ | |
| 1347 | 〃 | 中島A(3517) | 急傾斜地の崩壊 | ○ | | |
| 1348 | 〃 | 後地(2085)，中島B(3518)，中島(6747) | 急傾斜地の崩壊 | ○ | ○ | |
| 1349 | 〃 | 後地(776)，御幸A(3519) | 急傾斜地の崩壊 | ○ | ○ | |
| 1350 | 〃 | 鞆町後地(1441)，<br>草谷(3521)，祇園(3775)，<br>御幸(10738) | 急傾斜地の崩壊 | ○ | ○ | (R5.10.31解除・指定) |
| 1351 | 〃 | 城山(3522) | 急傾斜地の崩壊 | ○ | ○ | |
| 1352 | 〃 | 古城跡(3523) | 急傾斜地の崩壊 | ○ | ○ | |
| 1353 | 〃 | 古城跡(3523-1) | 急傾斜地の崩壊 | ○ | ○ | |
| 1354 | 〃 | 後地(2086)，焚場(3524) | 急傾斜地の崩壊 | ○ | ○ | (R2.12.24解除・指定) |
| 1355 | 〃 | 平(3525) | 急傾斜地の崩壊 | ○ | | |
| 1356 | 〃 | 宮前(2158) | 急傾斜地の崩壊 | ○ | ○ | |
| 1357 | 〃 | 室城(408) | 急傾斜地の崩壊 | ○ | ○ | |
| 1358 | 〃 | 室城(408-1) | 急傾斜地の崩壊 | ○ | ○ | |
| 1359 | 〃 | 室城(408-2) | 急傾斜地の崩壊 | ○ | ○ | |
| 1360 | 〃 | 室浜(2161) | 急傾斜地の崩壊 | ○ | ○ | |
| 1361 | 〃 | 室浜(2161-1) | 急傾斜地の崩壊 | ○ | ○ | |
| 1362 | 〃 | 中ノ池(2160-1) | 急傾斜地の崩壊 | ○ | ○ | |
| 1363 | 〃 | 田ノ浦(2089) | 急傾斜地の崩壊 | ○ | ○ | |
| 1364 | 〃 | 平谷川(343) | 土石流 | ○ | ○ | |
| 1365 | 〃 | 清水川(344) | 土石流 | ○ | ○ | |
| 1366 | 〃 | 後山川(345) | 土石流 | ○ | ○ | |
| 1367 | 〃 | 後山川(346) | 土石流 | ○ | ○ | |
| 1368 | 〃 | ギオン川(347) | 土石流 | ○ | ○ | |
| 1369 | 〃 | 陰平川(348-1) | 土石流 | ○ | ○ | |
| 1370 | 〃 | 陰平川(348-2) | 土石流 | ○ | ○ | |
| 1371 | 〃 | 陰平川(348-3) | 土石流 | ○ | ○ | |
| 1372 | 〃 | 陰平川(348-4) | 土石流 | ○ | ○ | |
| 1373 | 〃 | 御幸川(352) | 土石流 | ○ | ○ | |
| 1374 | 〃 | 鞆後地川(1201) | 土石流 | ○ | ○ | |
| 1375 | 〃 | 中取川(353) | 土石流 | ○ | ○ | |
| 1376 | 〃 | 白茅川(354) | 土石流 | ○ | ○ | |
| 1377 | 〃 | 田ノ浦川(854) | 土石流 | ○ | ○ | |
| 1378 | 〃 | 鞆(81) | 地滑り | ○ | | |
| 1379 | 田尻町 | 九所谷川(357) | 土石流 | ○ | ○ | 平成29年9月7日広島県告示第481号 |
| 1380 | 〃 | 大常川(358) | 土石流 | ○ | ○ | |
| 1381 | 〃 | 古山田川(359) | 土石流 | ○ | ○ | |
| 1382 | 〃 | 権現川(360) | 土石流 | ○ | ○ | |
| 1383 | 〃 | 大迫川(361) | 土石流 | ○ | ○ | |
| 1384 | 〃 | 二子川(362) | 土石流 | ○ | ○ | |
| 1385 | 〃 | 二子(8100) | 土石流 | ○ | ○ | |
| 1386 | 〃 | 丸山川左支川(1202a) | 土石流 | ○ | ○ | |
| 1387 | 〃 | 平谷川(5174) | 土石流 | ○ | ○ | |
| 1388 | 千田町 | 坂田(8160) | 土石流 | ○ | | 平成29年9月7日広島県告示第482号 |
| 1389 | 久松台二丁目 | 北本庄(8160隣b) | 土石流 | ○ | ○ | |
| 1390 | 北本庄四丁目 | 北本庄川(8161) | 土石流 | ○ | ○ | |
| 1391 | 北本庄四丁目 | 北本庄川(8161隣) | 土石流 | ○ | ○ | |
| 1392 | 水呑町 | 佐須良谷川(1) | 土石流 | ○ | ○ | 平成29年9月21日広島県告示第503号 |
| 1393 | 〃 | 丹屋奥谷西川(8518b) | 土石流 | ○ | ○ | |
| 1394 | 〃 | 丹屋奥谷西川(8518c) | 土石流 | ○ | ○ | |
| 1395 | 〃 | 丹屋奥谷西川(8518d) | 土石流 | ○ | ○ | |
| 1396 | 〃 | 平木川(6) | 土石流 | ○ | ○ | |
| 1397 | 〃 | 北迫川(7) | 土石流 | ○ | ○ | |
| 1398 | 〃 | 丸山川(8) | 土石流 | ○ | ○ | |
| 1399 | 〃 | 北受川(8523d) | 土石流 | ○ | ○ | |
| 1400 | 〃 | 北受川(8523e) | 土石流 | ○ | ○ | |
| 1401 | 〃 | 北受川(8523f) | 土石流 | ○ | ○ | |

| | 所在地 | 地 区 名 | 自然現象の区分 | 土砂災害警戒区域 | 土砂災害特別警戒区域 | 告示年月日告示番号 |
|---|---|---|---|---|---|---|
| 1402 | 〃 | 宮坂川(11) | 土石流 | ○ | | |
| 1403 | 〃 | 半坂(12) | 土石流 | ○ | ○ | |
| 1404 | 〃 | 竹ケ橋下川(429b) | 土石流 | ○ | ○ | |
| 1405 | 〃 | 竹ケ橋下川(429c) | 土石流 | ○ | ○ | |
| 1406 | 〃 | 竹ケ橋下川(429d) | 土石流 | ○ | ○ | |
| 1407 | 〃 | 小水呑(8210) | 土石流 | ○ | ○ | |
| 1408 | 〃 | 竹ヶ淵下川(365) | 土石流 | ○ | ○ | |
| 1409 | 〃 | 日之出ヶ丘(8227) | 土石流 | ○ | ○ | |
| 1410 | 神辺町 | ナメラ谷川(126) | 土石流 | ○ | ○ | 平成29年9月21日広島県告示第504号 |
| 1411 | 〃 | 岩田奥川(127隣1) | 土石流 | ○ | ○ | |
| 1412 | 〃 | 岩田奥川(127隣2) | 土石流 | ○ | ○ | |
| 1413 | 〃 | 岩田奥川(127隣3) | 土石流 | ○ | ○ | |
| 1414 | 〃 | 岩田奥川(127隣4) | 土石流 | ○ | | |
| 1415 | 〃 | 帰川(129隣1) | 土石流 | ○ | ○ | |
| 1416 | 〃 | 小山川(143隣1) | 土石流 | ○ | ○ | |
| 1417 | 〃 | 小山川(143隣2) | 土石流 | ○ | ○ | |
| 1418 | 〃 | 丁谷川(144隣1) | 土石流 | ○ | ○ | |
| 1419 | 〃 | 長畦山川(145) | 土石流 | ○ | | |
| 1420 | 〃 | 長畦山川(145隣1) | 土石流 | ○ | ○ | |
| 1421 | 〃 | 長畦山川(145隣2) | 土石流 | ○ | ○ | |
| 1422 | 〃 | 長畦山川(145隣6) | 土石流 | ○ | ○ | |
| 1423 | 〃 | 丙谷川(8406) | 土石流 | ○ | ○ | |
| 1424 | 〃 | 吉野山川(128-1) | 土石流 | ○ | ○ | |
| 1425 | 〃 | 吉野山川(128-2) | 土石流 | ○ | ○ | |
| 1426 | 東村町 | 馬場(6579-1) | 急傾斜地の崩壊 | ○ | ○ | 平成29年10月5日広島県告示第521号 |
| 1427 | 千田町 | 永谷(3455) | 急傾斜地の崩壊 | ○ | ○ | 平成29年10月19日広島県告示第550号 |
| 1428 | 〃 | 荒神谷(3456) | 急傾斜地の崩壊 | ○ | ○ | |
| 1429 | 〃 | 飯の山川(124a) | 土石流 | ○ | ○ | |
| 1430 | 〃 | 千田2(8129隣) | 土石流 | ○ | | |
| 1431 | 〃 | 千田(8130隣) | 土石流 | ○ | | |
| 1432 | 〃 | 坂田(8155隣) | 土石流 | ○ | ○ | |
| 1433 | 〃 | 坂田(8159隣2) | 土石流 | ○ | ○ | |
| 1434 | 〃 | 小池(8239) | 土石流 | ○ | ○ | |
| 1435 | 〃 | 小池(8239隣1) | 土石流 | ○ | | |
| 1436 | 〃 | 烏山上川(5137隣) | 土石流 | ○ | ○ | |
| 1437 | 駅家町 | 琴森(3546) | 急傾斜地の崩壊 | ○ | ○ | 平成29年10月19日広島県告示第551号 |
| 1438 | 〃 | 本郷下(3547) | 急傾斜地の崩壊 | ○ | ○ | |
| 1439 | 〃 | 新造(3551) | 急傾斜地の崩壊 | ○ | ○ | |
| 1440 | 〃 | 下足水B(3555) | 急傾斜地の崩壊 | ○ | ○ | |
| 1441 | 〃 | 大迫(3556) | 急傾斜地の崩壊 | ○ | ○ | |
| 1442 | 〃 | 中谷(3560) | 急傾斜地の崩壊 | ○ | ○ | |
| 1443 | 〃 | 中谷(3560-1) | 急傾斜地の崩壊 | ○ | ○ | |
| 1444 | 〃 | 中谷(3560-2) | 急傾斜地の崩壊 | ○ | ○ | |
| 1445 | 〃 | 中谷(3560-3) | 急傾斜地の崩壊 | ○ | ○ | |
| 1446 | 〃 | 中谷(3560-4) | 急傾斜地の崩壊 | ○ | ○ | |
| 1447 | 〃 | 本郷下(3635) | 急傾斜地の崩壊 | ○ | ○ | |
| 1448 | 〃 | 本郷中(3636) | 急傾斜地の崩壊 | ○ | ○ | |
| 1449 | 〃 | 服部永谷(3643) | 急傾斜地の崩壊 | ○ | ○ | |
| 1450 | 〃 | 門前(3644) | 急傾斜地の崩壊 | ○ | ○ | |
| 1451 | 〃 | 本永谷(3647) | 急傾斜地の崩壊 | ○ | ○ | |
| 1452 | 〃 | 助元(5392) | 急傾斜地の崩壊 | ○ | ○ | |
| 1453 | 〃 | 大迫(6732) | 急傾斜地の崩壊 | ○ | ○ | |
| 1454 | 〃 | 大迫(6732-1) | 急傾斜地の崩壊 | ○ | ○ | |
| 1455 | 〃 | 雨木(2688) | 急傾斜地の崩壊 | ○ | ○ | |
| 1456 | 〃 | 雨木(2689) | 急傾斜地の崩壊 | ○ | ○ | |
| 1457 | 〃 | 本郷下(2691) | 急傾斜地の崩壊 | ○ | ○ | |
| 1458 | 〃 | 服部本郷(2695) | 急傾斜地の崩壊 | ○ | ○ | |
| 1459 | 〃 | 平林(2697) | 急傾斜地の崩壊 | ○ | ○ | |
| 1460 | 〃 | 服部本郷(2709) | 急傾斜地の崩壊 | ○ | ○ | |
| 1461 | 〃 | 服部永谷(2710) | 急傾斜地の崩壊 | ○ | ○ | |
| 1462 | 〃 | 本永谷(2713) | 急傾斜地の崩壊 | ○ | ○ | |
| 1463 | 〃 | 峠(5232) | 急傾斜地の崩壊 | ○ | ○ | |
| 1464 | 〃 | 本郷上(10667) | 急傾斜地の崩壊 | ○ | ○ | |
| 1465 | 〃 | 中組(10669) | 急傾斜地の崩壊 | ○ | ○ | |
| 1466 | 〃 | 助元(10672) | 急傾斜地の崩壊 | ○ | ○ | |
| 1467 | 〃 | 琴森(10673) | 急傾斜地の崩壊 | ○ | ○ | |
| 1468 | 〃 | 大迫(10675) | 急傾斜地の崩壊 | ○ | ○ | |

| | 所在地 | 地 区 名 | 自然現象の区分 | 土砂災害警戒区域 | 土砂災害特別警戒区域 | 告示年月日告示番号 |
|---|---|---|---|---|---|---|
| 1469 | 〃 | 東谷(10679) | 急傾斜地の崩壊 | ○ | ○ | |
| 1470 | 〃 | 東谷(10679-1) | 急傾斜地の崩壊 | ○ | ○ | |
| 1471 | 〃 | 東谷(10679-2) | 急傾斜地の崩壊 | ○ | ○ | |
| 1472 | 〃 | 東谷(10679-3) | 急傾斜地の崩壊 | ○ | ○ | |
| 1473 | 〃 | 明字(10862) | 急傾斜地の崩壊 | ○ | ○ | |
| 1474 | 〃 | 下組(10890) | 急傾斜地の崩壊 | ○ | ○ | |
| 1475 | 〃 | 助元(10897) | 急傾斜地の崩壊 | ○ | ○ | |
| 1476 | 〃 | 服部本郷(1906) | 急傾斜地の崩壊 | ○ | ○ | |
| 1477 | 〃 | 本郷中(1911) | 急傾斜地の崩壊 | ○ | ○ | |
| 1478 | 〃 | 本郷下(1913) | 急傾斜地の崩壊 | ○ | ○ | |
| 1479 | 〃 | 上組(1915-1) | 急傾斜地の崩壊 | ○ | ○ | |
| 1480 | 〃 | 上組(1915-2) | 急傾斜地の崩壊 | ○ | ○ | |
| 1481 | 〃 | 中組(1925) | 急傾斜地の崩壊 | ○ | ○ | |
| 1482 | 〃 | 正覚寺(1929) | 急傾斜地の崩壊 | ○ | ○ | |
| 1483 | 〃 | 雨木奥池(1930) | 急傾斜地の崩壊 | ○ | ○ | |
| 1484 | 〃 | 中組(1932) | 急傾斜地の崩壊 | ○ | ○ | |
| 1485 | 〃 | 仲間(1933) | 急傾斜地の崩壊 | ○ | ○ | |
| 1486 | 〃 | 仲間(1933-1) | 急傾斜地の崩壊 | ○ | ○ | |
| 1487 | 〃 | 仲間(1934-1) | 急傾斜地の崩壊 | ○ | ○ | |
| 1488 | 〃 | 新造(1938) | 急傾斜地の崩壊 | ○ | ○ | |
| 1489 | 〃 | 助元(1939) | 急傾斜地の崩壊 | ○ | ○ | |
| 1490 | 〃 | 助元(1941) | 急傾斜地の崩壊 | ○ | ○ | |
| 1491 | 〃 | 門前(1945-1) | 急傾斜地の崩壊 | ○ | ○ | |
| 1492 | 〃 | 市場(1949) | 急傾斜地の崩壊 | ○ | ○ | |
| 1493 | 〃 | 市場(1950) | 急傾斜地の崩壊 | ○ | ○ | |
| 1494 | 〃 | 明字(1954) | 急傾斜地の崩壊 | ○ | ○ | |
| 1495 | 〃 | 服部永谷(1958-1) | 急傾斜地の崩壊 | ○ | ○ | |
| 1496 | 〃 | 本永谷(1960-1) | 急傾斜地の崩壊 | ○ | ○ | |
| 1497 | 〃 | 本永谷(1960-2) | 急傾斜地の崩壊 | ○ | ○ | |
| 1498 | 〃 | 服部永谷(1961-1) | 急傾斜地の崩壊 | ○ | ○ | |
| 1499 | 〃 | 大迫(1969) | 急傾斜地の崩壊 | ○ | ○ | |
| 1500 | 〃 | 迫谷(1985-1) | 急傾斜地の崩壊 | ○ | ○ | |
| 1501 | 〃 | 迫谷(1985-2) | 急傾斜地の崩壊 | ○ | ○ | |
| 1502 | 〃 | 法条寺(2231) | 急傾斜地の崩壊 | ○ | ○ | (R5.7.3解除・指定) |
| 1503 | 〃 | 下足水川(201) | 土石流 | ○ | ○ | |
| 1504 | 〃 | 市場川(203) | 土石流 | ○ | ○ | |
| 1505 | 〃 | 市場川(204) | 土石流 | ○ | | |
| 1506 | 〃 | 門前川(205-1) | 土石流 | ○ | ○ | |
| 1507 | 〃 | 門前川(205-2) | 土石流 | ○ | | |
| 1508 | 〃 | 本郷下川(207) | 土石流 | ○ | ○ | |
| 1509 | 〃 | 本郷下川(207隣) | 土石流 | ○ | ○ | |
| 1510 | 〃 | 本郷中川(208) | 土石流 | ○ | ○ | |
| 1511 | 〃 | 上長砂谷川(209) | 土石流 | ○ | ○ | |
| 1512 | 〃 | 上長砂谷川(209隣a) | 土石流 | ○ | | |
| 1513 | 〃 | 上長砂谷川(209隣b) | 土石流 | ○ | ○ | |
| 1514 | 〃 | 宇根谷川(210) | 土石流 | ○ | ○ | |
| 1515 | 〃 | 梨ヶ峠川(211-1) | 土石流 | ○ | ○ | |
| 1516 | 〃 | 梨ヶ峠川(211-2) | 土石流 | ○ | ○ | |
| 1517 | 〃 | 本郷下川(481-1) | 土石流 | ○ | ○ | |
| 1518 | 〃 | 本郷下川(481-2) | 土石流 | ○ | ○ | |
| 1519 | 〃 | 本郷下川(482-1) | 土石流 | ○ | ○ | |
| 1520 | 〃 | 本郷下川(482-2) | 土石流 | ○ | ○ | |
| 1521 | 〃 | 中組(5093) | 土石流 | ○ | ○ | |
| 1522 | 〃 | 下組(5094) | 土石流 | ○ | ○ | |
| 1523 | 〃 | 下組(5094隣) | 土石流 | ○ | ○ | |
| 1524 | 〃 | 本郷中(5101) | 土石流 | ○ | ○ | |
| 1525 | 〃 | 本郷中(5104-1) | 土石流 | ○ | ○ | |
| 1526 | 〃 | 本郷中(5104-2) | 土石流 | ○ | ○ | |
| 1527 | 〃 | 本郷下(5106) | 土石流 | ○ | ○ | |
| 1528 | 〃 | 助元川(8106) | 土石流 | ○ | ○ | |
| 1529 | 〃 | 仲間川(202隣a) | 土石流 | ○ | ○ | |
| 1530 | 〃 | 仲間川(202隣b) | 土石流 | ○ | | |
| 1531 | 〃 | 平林川(214) | 土石流 | ○ | | |
| 1532 | 〃 | 服部永谷川(483) | 土石流 | ○ | ○ | |
| 1533 | 〃 | 新造(5086隣) | 土石流 | ○ | | |
| 1534 | 〃 | 下組(5087) | 土石流 | ○ | ○ | |
| 1535 | 〃 | 下組(5087隣) | 土石流 | ○ | ○ | |

| | 所在地 | 地 区 名 | 自然現象の区分 | 土砂災害警戒区域 | 土砂災害特別警戒区域 | 告示年月日告示番号 |
|---|---|---|---|---|---|---|
| 1536 | 〃 | 下組(5088) | 土石流 | ○ | ○ | |
| 1537 | 〃 | 中組(5090) | 土石流 | ○ | | |
| 1538 | 〃 | 中組(5092) | 土石流 | ○ | ○ | |
| 1539 | 〃 | 下組(5096) | 土石流 | ○ | ○ | |
| 1540 | 〃 | 本郷中(5097-1) | 土石流 | ○ | | |
| 1541 | 〃 | 本郷中(5097-2) | 土石流 | ○ | ○ | |
| 1542 | 〃 | 本郷中(5098) | 土石流 | ○ | ○ | |
| 1543 | 〃 | 本郷中(5098隣) | 土石流 | ○ | ○ | |
| 1544 | 〃 | 本郷中(5099) | 土石流 | ○ | ○ | |
| 1545 | 〃 | 本郷中(5103) | 土石流 | ○ | ○ | |
| 1546 | 〃 | 平林(5108) | 土石流 | ○ | ○ | |
| 1547 | 〃 | 下組(5089) | 土石流 | ○ | ○ | |
| 1548 | 〃 | 服部川(8109) | 土石流 | ○ | ○ | |
| 1549 | 千田町 | 千田大峠川(14) | 土石流 | ○ | ○ | 平成29年11月30日広島県告示第652号 |
| 1550 | 〃 | 千田大峠川(14隣) | 土石流 | ○ | ○ | |
| 1551 | 御幸町 | 正戸山(3419) | 急傾斜地の崩壊 | ○ | ○ | 平成29年11月30日広島県告示第653号 |
| 1552 | 〃 | 西光寺(2032) | 急傾斜地の崩壊 | ○ | ○ | |
| 1553 | 〃 | 横尾二丁目(2723-1) | 急傾斜地の崩壊 | ○ | ○ | |
| 1554 | 〃 | 横尾二丁目(2723) | 急傾斜地の崩壊 | ○ | ○ | |
| 1555 | 〃 | 御幸町牧台(3663) | 急傾斜地の崩壊 | ○ | ○ | |
| 1556 | 〃 | 牧谷(2034) | 急傾斜地の崩壊 | ○ | ○ | |
| 1557 | 〃 | 森脇(8127隣) | 土石流 | ○ | ○ | |
| 1558 | 〃 | 中津原(8156-1) | 土石流 | ○ | ○ | |
| 1559 | 〃 | 中津原(8156-2) | 土石流 | ○ | ○ | |
| 1560 | 〃 | 中津原(8156隣) | 土石流 | ○ | ○ | |
| 1561 | 高美台 | 高美台(3445-10) | 急傾斜地の崩壊 | ○ | ○ | 平成29年11月30日広島県告示第654号 |
| 1562 | 〃 | 高美台(3445-8) | 急傾斜地の崩壊 | ○ | ○ | |
| 1563 | 〃 | 高美台(3445-9) | 急傾斜地の崩壊 | ○ | ○ | |
| 1564 | 〃 | 高美台(2058-1) | 急傾斜地の崩壊 | ○ | ○ | |
| 1565 | 〃 | 高美台(2058-6) | 急傾斜地の崩壊 | ○ | ○ | |
| 1566 | 北美台 | 北美台(3445-11) | 急傾斜地の崩壊 | ○ | ○ | |
| 1567 | 〃 | 北美台(3445-12) | 急傾斜地の崩壊 | ○ | ○ | |
| 1568 | 〃 | 北美台(3445-13) | 急傾斜地の崩壊 | ○ | ○ | |
| 1569 | 〃 | 北美台(3445-14) | 急傾斜地の崩壊 | ○ | | |
| 1570 | 〃 | 北美台(3445-18) | 急傾斜地の崩壊 | ○ | ○ | |
| 1571 | 北吉津町三丁目 | 北吉津町三丁目(3445-15) | 急傾斜地の崩壊 | ○ | | |
| 1572 | 〃 | 北吉津町三丁目(3445-16) | 急傾斜地の崩壊 | ○ | | |
| 1573 | 〃 | 北吉津町三丁目(3445-17) | 急傾斜地の崩壊 | ○ | ○ | |
| 1574 | 北吉津町五丁目 | 北吉津町五丁目(10706-3) | 急傾斜地の崩壊 | ○ | ○ | |
| 1575 | 〃 | 北吉津町五丁目(10706-4) | 急傾斜地の崩壊 | ○ | ○ | |
| 1576 | 〃 | 北吉津町五丁目(10706-5) | 急傾斜地の崩壊 | ○ | | |
| 1577 | 〃 | 北吉津町五丁目(10706-6) | 急傾斜地の崩壊 | ○ | ○ | |
| 1578 | 〃 | 北吉津町五丁目(10706-7) | 急傾斜地の崩壊 | ○ | ○ | |
| 1579 | 奈良津町一丁目 | 奈良津町一丁目(3446) | 急傾斜地の崩壊 | ○ | ○ | |
| 1580 | 奈良津町二丁目 | 奈良津町二丁目(3447) | 急傾斜地の崩壊 | ○ | ○ | |
| 1581 | 〃 | 奈良津町二丁目(3708) | 急傾斜地の崩壊 | ○ | ○ | |
| 1582 | 〃 | 奈良津町二丁目(3708-1) | 急傾斜地の崩壊 | ○ | ○ | |
| 1583 | 〃 | 奈良津町二丁目(3708-2) | 急傾斜地の崩壊 | ○ | ○ | |
| 1584 | 奈良津町一丁目 | 奈良津町一丁目(5400) | 急傾斜地の崩壊 | ○ | ○ | |
| 1585 | 〃 | 奈良津町一丁目(5400-1) | 急傾斜地の崩壊 | ○ | ○ | |
| 1586 | 奈良津町二丁目 | 奈良津町二丁目(6735) | 急傾斜地の崩壊 | ○ | ○ | |
| 1587 | 〃 | 奈良津町二丁目(6735-1) | 急傾斜地の崩壊 | ○ | ○ | |
| 1588 | 奈良津町三丁目 | 奈良津町三丁目(6736) | 急傾斜地の崩壊 | ○ | ○ | |
| 1589 | 〃 | 奈良津町三丁目(6736-1) | 急傾斜地の崩壊 | ○ | ○ | |
| 1590 | 〃 | 奈良津町三丁目(6736-2) | 急傾斜地の崩壊 | ○ | ○ | |
| 1591 | 〃 | 奈良津町三丁目(766) | 急傾斜地の崩壊 | ○ | ○ | |
| 1592 | 〃 | 奈良津町三丁目(765) | 急傾斜地の崩壊 | ○ | ○ | |
| 1593 | 〃 | 奈良津町三丁目(765-1) | 急傾斜地の崩壊 | ○ | ○ | |
| 1594 | 奈良津町一丁目 | 奈良津町一丁目(10706) | 急傾斜地の崩壊 | ○ | ○ | |
| 1595 | 〃 | 奈良津町一丁目(10706-10) | 急傾斜地の崩壊 | ○ | ○ | |
| 1596 | 〃 | 奈良津町一丁目(10706-11) | 急傾斜地の崩壊 | ○ | ○ | |
| 1597 | 〃 | 奈良津町一丁目(10706-8) | 急傾斜地の崩壊 | ○ | ○ | |
| 1598 | 〃 | 奈良津町一丁目(10706-9) | 急傾斜地の崩壊 | ○ | ○ | |
| 1599 | 奈良津町 | 奈良津町(2039) | 急傾斜地の崩壊 | ○ | ○ | |
| 1600 | 〃 | 奈良津町(2039-1) | 急傾斜地の崩壊 | ○ | ○ | |
| 1601 | 奈良津町一丁目 | 奈良津町一丁目(2058) | 急傾斜地の崩壊 | ○ | ○ | |
| 1602 | 〃 | 奈良津町一丁目(2058-2) | 急傾斜地の崩壊 | ○ | ○ | |

| | 所在地 | 地 区 名 | 自然現象の区分 | 土砂災害警戒区域 | 土砂災害特別警戒区域 | 告示年月日告示番号 |
|---|---|---|---|---|---|---|
| 1603 | 〃 | 奈良津町一丁目(2058-3) | 急傾斜地の崩壊 | ○ | ○ | |
| 1604 | 〃 | 奈良津町一丁目(2058-4) | 急傾斜地の崩壊 | ○ | ○ | |
| 1605 | 〃 | 奈良津町一丁目(2058-5) | 急傾斜地の崩壊 | ○ | ○ | |
| 1606 | 奈良津町 | 奈良津川(1a) | 土石流 | ○ | ○ | |
| 1607 | 奈良津町三丁目 | 奈良津川(1b) | 土石流 | ○ | ○ | |
| 1608 | 芦田町 | 東才町(2226) | 急傾斜地の崩壊 | ○ | ○ | 平成29年12月7日広島県告示第680号 |
| 1609 | 〃 | 東才町(10676) | 急傾斜地の崩壊 | ○ | ○ | |
| 1610 | 〃 | 才町(3571) | 急傾斜地の崩壊 | ○ | ○ | |
| 1611 | 〃 | 西才町(2735-1) | 急傾斜地の崩壊 | ○ | ○ | (R6.12.26解除・指定) |
| 1612 | 〃 | 芦田町西才町(10875-1) | 急傾斜地の崩壊 | ○ | ○ | |
| 1613 | 〃 | 芦田町西才町(10875-2) | 急傾斜地の崩壊 | ○ | ○ | |
| 1614 | 〃 | 割石A(3572) | 急傾斜地の崩壊 | ○ | ○ | |
| 1615 | 〃 | 割石A(3572-1) | 急傾斜地の崩壊 | ○ | ○ | |
| 1616 | 〃 | 割石A(3572-2) | 急傾斜地の崩壊 | ○ | ○ | |
| 1617 | 〃 | 割石A(3572-4) | 急傾斜地の崩壊 | ○ | ○ | |
| 1618 | 〃 | 下割石(5397) | 急傾斜地の崩壊 | ○ | ○ | |
| 1619 | 〃 | 下割石(2678) | 急傾斜地の崩壊 | ○ | ○ | |
| 1620 | 〃 | 下割石(2678-1) | 急傾斜地の崩壊 | ○ | ○ | |
| 1621 | 〃 | 割石B(3573) | 急傾斜地の崩壊 | ○ | ○ | |
| 1622 | 〃 | 割石B(3573-1) | 急傾斜地の崩壊 | ○ | ○ | |
| 1623 | 〃 | 上福田地A(3574) | 急傾斜地の崩壊 | ○ | ○ | |
| 1624 | 〃 | 上福田地A(3574-1) | 急傾斜地の崩壊 | ○ | ○ | |
| 1625 | 〃 | 上福田地A(3574-2) | 急傾斜地の崩壊 | ○ | ○ | |
| 1626 | 〃 | 上福田地B(3575) | 急傾斜地の崩壊 | ○ | ○ | |
| 1627 | 〃 | 上福田寺(2734) | 急傾斜地の崩壊 | ○ | ○ | |
| 1628 | 〃 | 上福田寺(2734-1) | 急傾斜地の崩壊 | ○ | ○ | |
| 1629 | 〃 | 上福田寺(2734-2) | 急傾斜地の崩壊 | ○ | ○ | |
| 1630 | 〃 | 上福田寺(2734-3) | 急傾斜地の崩壊 | ○ | ○ | |
| 1631 | 〃 | 下東之面(3683) | 急傾斜地の崩壊 | ○ | ○ | |
| 1632 | 〃 | 下東之面(3683-1) | 急傾斜地の崩壊 | ○ | ○ | |
| 1633 | 〃 | 芦田町市原(10907) | 急傾斜地の崩壊 | ○ | ○ | |
| 1634 | 〃 | 市原(1436) | 急傾斜地の崩壊 | ○ | ○ | |
| 1635 | 〃 | 市原(1436-1) | 急傾斜地の崩壊 | ○ | ○ | |
| 1636 | 〃 | 市原(1436-2) | 急傾斜地の崩壊 | ○ | ○ | |
| 1637 | 〃 | 市原(1436-3) | 急傾斜地の崩壊 | ○ | ○ | |
| 1638 | 〃 | 市原(1436-4) | 急傾斜地の崩壊 | ○ | ○ | |
| 1639 | 〃 | 市原(3577) | 急傾斜地の崩壊 | ○ | ○ | |
| 1640 | 〃 | 市原(5210) | 急傾斜地の崩壊 | ○ | ○ | |
| 1641 | 〃 | 市原(2008-1) | 急傾斜地の崩壊 | ○ | ○ | |
| 1642 | 〃 | 別所A(3578) | 急傾斜地の崩壊 | ○ | ○ | |
| 1643 | 〃 | 別所A(3578-1) | 急傾斜地の崩壊 | ○ | ○ | |
| 1644 | 〃 | 別所A(3578-2) | 急傾斜地の崩壊 | ○ | ○ | |
| 1645 | 〃 | 別所(2239) | 急傾斜地の崩壊 | ○ | ○ | |
| 1646 | 〃 | 別所(2239-1) | 急傾斜地の崩壊 | ○ | ○ | |
| 1647 | 〃 | 別所(2239-2) | 急傾斜地の崩壊 | ○ | ○ | |
| 1648 | 〃 | 別所B(5235) | 急傾斜地の崩壊 | ○ | ○ | |
| 1649 | 〃 | 別所(2007) | 急傾斜地の崩壊 | ○ | ○ | |
| 1650 | 〃 | 福田別所(10909) | 急傾斜地の崩壊 | ○ | ○ | |
| 1651 | 〃 | 福田別所(10909-1) | 急傾斜地の崩壊 | ○ | ○ | |
| 1652 | 〃 | 福田別所(10909-2) | 急傾斜地の崩壊 | ○ | ○ | |
| 1653 | 〃 | 市原(1436-5) | 急傾斜地の崩壊 | ○ | ○ | |
| 1654 | 〃 | 市原(1436-6) | 急傾斜地の崩壊 | ○ | ○ | |
| 1655 | 〃 | 西才(8121隣) | 土石流 | ○ | ○ | |
| 1656 | 〃 | 小丸子谷川(232隣a) | 土石流 | ○ | | |
| 1657 | 〃 | 小丸子谷川(232隣b) | 土石流 | ○ | ○ | |
| 1658 | 〃 | 小丸子谷川(232隣c) | 土石流 | ○ | | |
| 1659 | 〃 | 割石中川(218) | 土石流 | ○ | ○ | |
| 1660 | 〃 | 割石奥川(219) | 土石流 | ○ | | |
| 1661 | 〃 | 別所谷川(220-1) | 土石流 | ○ | ○ | |
| 1662 | 〃 | 別所谷川(220-2) | 土石流 | ○ | ○ | |
| 1663 | 〃 | 西才町川(228) | 土石流 | ○ | ○ | |
| 1664 | 〃 | 小丸子谷川(232-2) | 土石流 | ○ | ○ | |
| 1665 | 〃 | 小丸子谷川(232-1) | 土石流 | ○ | ○ | |
| 1666 | 〃 | 小丸子谷川(232-3) | 土石流 | ○ | ○ | |
| 1667 | 〃 | 下割石(8119) | 土石流 | ○ | | |
| 1668 | 〃 | 西才(8121) | 土石流 | ○ | | |
| 1669 | 〃 | 下有地2(8143) | 土石流 | ○ | ○ | |

| | 所在地 | 地 区 名 | 自然現象の区分 | 土砂災害警戒区域 | 土砂災害特別警戒区域 | 告示年月日告示番号 |
|---|---|---|---|---|---|---|
| 1670 | 駅家町 | 本永谷(1960-4) | 急傾斜地の崩壊 | ○ | ○ | 平成29年12月21日広島県告示第711号 |
| 1671 | 〃 | 本永谷(1960-5) | 急傾斜地の崩壊 | ○ | ○ | |
| 1672 | 〃 | 本永谷(1960-3) | 急傾斜地の崩壊 | ○ | ○ | |
| 1673 | 〃 | 掛迫(3557-1) | 急傾斜地の崩壊 | ○ | ○ | |
| 1674 | 〃 | 掛迫(3557) | 急傾斜地の崩壊 | ○ | ○ | |
| 1675 | 〃 | 掛迫(3557-2) | 急傾斜地の崩壊 | ○ | ○ | |
| 1676 | 〃 | 川西(3559) | 急傾斜地の崩壊 | ○ | ○ | (R6.12.26解除・指定) |
| 1677 | 〃 | 川西(3559-1) | 急傾斜地の崩壊 | ○ | ○ | |
| 1678 | 〃 | 西組上(1973-2) | 急傾斜地の崩壊 | ○ | ○ | |
| 1679 | 〃 | 西組上(1973-3) | 急傾斜地の崩壊 | ○ | ○ | |
| 1680 | 〃 | 西組上(1973-4) | 急傾斜地の崩壊 | ○ | ○ | |
| 1681 | 〃 | 東中(10678) | 急傾斜地の崩壊 | ○ | ○ | |
| 1682 | 〃 | 東中(10678-1) | 急傾斜地の崩壊 | ○ | ○ | |
| 1683 | 〃 | 法成寺(5395) | 急傾斜地の崩壊 | ○ | ○ | |
| 1684 | 〃 | 法成寺(5395-1) | 急傾斜地の崩壊 | ○ | ○ | |
| 1685 | 〃 | 法成寺(5395-2) | 急傾斜地の崩壊 | ○ | ○ | |
| 1686 | 〃 | 法成寺(5395-3) | 急傾斜地の崩壊 | ○ | ○ | |
| 1687 | 〃 | 法成寺(5395-4) | 急傾斜地の崩壊 | ○ | ○ | |
| 1688 | 〃 | 東法成寺(3558) | 急傾斜地の崩壊 | ○ | ○ | |
| 1689 | 〃 | 東法成寺(3558-1) | 急傾斜地の崩壊 | ○ | ○ | |
| 1690 | 〃 | 東法成寺(3558-2) | 急傾斜地の崩壊 | ○ | ○ | |
| 1691 | 〃 | 東法成寺(3558-3) | 急傾斜地の崩壊 | ○ | ○ | |
| 1692 | 〃 | 東法成寺(3558-4) | 急傾斜地の崩壊 | ○ | ○ | |
| 1693 | 〃 | 川西(5109隣) | 土石流 | ○ | ○ | |
| 1694 | 〃 | 掛迫(8107) | 土石流 | ○ | ○ | |
| 1695 | 駅家町 | 七社(2031) | 急傾斜地の崩壊 | ○ | ○ | 平成30年1月18日広島県告示第35号 |
| 1696 | 〃 | 上山守(5243) | 急傾斜地の崩壊 | ○ | ○ | |
| 1697 | 〃 | 下郷B(3566) | 急傾斜地の崩壊 | ○ | ○ | |
| 1698 | 〃 | 中郷(3567) | 急傾斜地の崩壊 | ○ | ○ | |
| 1699 | 〃 | 中郷(3567-1) | 急傾斜地の崩壊 | ○ | ○ | |
| 1700 | 〃 | 中郷(3567-2) | 急傾斜地の崩壊 | ○ | ○ | |
| 1701 | 〃 | 今岡(2736) | 急傾斜地の崩壊 | ○ | ○ | |
| 1702 | 〃 | 今岡(10911-1) | 急傾斜地の崩壊 | ○ | ○ | |
| 1703 | 〃 | 今岡(10697-1) | 急傾斜地の崩壊 | ○ | ○ | |
| 1704 | 〃 | 西谷(2019) | 急傾斜地の崩壊 | ○ | ○ | |
| 1705 | 〃 | 今岡(10697) | 急傾斜地の崩壊 | ○ | ○ | |
| 1706 | 〃 | 大橋(6878) | 急傾斜地の崩壊 | ○ | ○ | |
| 1707 | 〃 | 大橋(6878-1) | 急傾斜地の崩壊 | ○ | ○ | |
| 1708 | 〃 | 大橋(6878-2) | 急傾斜地の崩壊 | ○ | ○ | |
| 1709 | 〃 | 大橋(6878-3) | 急傾斜地の崩壊 | ○ | ○ | |
| 1710 | 〃 | 大橋(6878-4) | 急傾斜地の崩壊 | ○ | ○ | |
| 1711 | 〃 | 中組(3569) | 急傾斜地の崩壊 | ○ | ○ | |
| 1712 | 〃 | 駅家町大橋(3685) | 急傾斜地の崩壊 | ○ | ○ | |
| 1713 | 〃 | 大橋(5211-1) | 急傾斜地の崩壊 | ○ | ○ | |
| 1714 | 〃 | 駅家町大橋(3685-1) | 急傾斜地の崩壊 | ○ | ○ | |
| 1715 | 〃 | 大橋(5211) | 急傾斜地の崩壊 | ○ | ○ | |
| 1716 | 〃 | 大橋(5212) | 急傾斜地の崩壊 | ○ | ○ | |
| 1717 | 〃 | 大橋(524) | 急傾斜地の崩壊 | ○ | ○ | |
| 1718 | 〃 | 吹上B(3570-1) | 急傾斜地の崩壊 | ○ | ○ | |
| 1719 | 〃 | 吹上B(3570-2) | 急傾斜地の崩壊 | ○ | ○ | |
| 1720 | 〃 | 吹上B(3570) | 急傾斜地の崩壊 | ○ | ○ | |
| 1721 | 〃 | 吹上B(3570-3) | 急傾斜地の崩壊 | ○ | ○ | |
| 1722 | 〃 | 大橋(10696) | 急傾斜地の崩壊 | ○ | ○ | |
| 1723 | 〃 | 大橋(10696-1) | 急傾斜地の崩壊 | ○ | ○ | |
| 1724 | 〃 | 今岡(6734) | 急傾斜地の崩壊 | ○ | ○ | |
| 1725 | 〃 | 大橋(10696-2) | 急傾斜地の崩壊 | ○ | ○ | |
| 1726 | 〃 | 本谷(2731-1) | 急傾斜地の崩壊 | ○ | ○ | |
| 1727 | 〃 | 本谷(2731) | 急傾斜地の崩壊 | ○ | ○ | |
| 1728 | 〃 | 本谷(2731-2) | 急傾斜地の崩壊 | ○ | ○ | |
| 1729 | 〃 | 芦田町市原(10907-1) | 急傾斜地の崩壊 | ○ | ○ | |
| 1730 | 〃 | 芦田町市原(10907-2) | 急傾斜地の崩壊 | ○ | ○ | |
| 1731 | 〃 | 芦田町市原(10907-3) | 急傾斜地の崩壊 | ○ | ○ | |
| 1732 | 〃 | 芦田町市原(10907-4) | 急傾斜地の崩壊 | ○ | ○ | |
| 1733 | 〃 | 芦田町市原(10907-5) | 急傾斜地の崩壊 | ○ | ○ | |
| 1734 | 〃 | 向永谷(2012) | 急傾斜地の崩壊 | ○ | ○ | |
| 1735 | 〃 | 本谷(2730) | 急傾斜地の崩壊 | ○ | ○ | |
| 1736 | 〃 | 本谷(10695) | 急傾斜地の崩壊 | ○ | ○ | |

| | 所在地 | 地 区 名 | 自然現象の区分 | 土砂災害警戒区域 | 土砂災害特別警戒区域 | 告示年月日告示番号 |
|---|---|---|---|---|---|---|
| 1737 | 〃 | 本谷(2013) | 急傾斜地の崩壊 | ○ | ○ | |
| 1738 | 〃 | 今岡(2736-1) | 急傾斜地の崩壊 | ○ | ○ | |
| 1739 | 〃 | 大橋(524-1) | 急傾斜地の崩壊 | ○ | ○ | |
| 1740 | 〃 | 本谷川(230隣) | 土石流 | ○ | ○ | |
| 1741 | 〃 | 本谷(5014隣a) | 土石流 | ○ | ○ | |
| 1742 | 〃 | 本谷(5014隣b) | 土石流 | ○ | ○ | |
| 1743 | 〃 | 本谷(5014隣c) | 土石流 | ○ | ○ | |
| 1744 | 〃 | 本谷(5014隣d) | 土石流 | ○ | ○ | |
| 1745 | 〃 | 本谷(5014隣e) | 土石流 | ○ | ○ | |
| 1746 | 〃 | 本谷(5014隣f) | 土石流 | ○ | ○ | |
| 1747 | 〃 | 七社谷川(22) | 土石流 | ○ | ○ | |
| 1748 | 〃 | 下郷川(23) | 土石流 | ○ | ○ | |
| 1749 | 〃 | 中開地谷川(24) | 土石流 | ○ | ○ | |
| 1750 | 〃 | 下郷川(25) | 土石流 | ○ | ○ | |
| 1751 | 〃 | 山口東谷川(26) | 土石流 | ○ | ○ | |
| 1752 | 〃 | 上郷川(27) | 土石流 | ○ | ○ | (R2.11.12指定・解除) |
| 1753 | 〃 | 山口西谷川(28) | 土石流 | ○ | ○ | |
| 1754 | 〃 | 金鋼寺谷川(29-1) | 土石流 | ○ | ○ | |
| 1755 | 〃 | 金鋼寺谷川(29-2) | 土石流 | ○ | ○ | |
| 1756 | 〃 | 金鋼寺谷川(29-3) | 土石流 | ○ | ○ | |
| 1757 | 〃 | 小池川(215) | 土石流 | ○ | ○ | |
| 1758 | 〃 | 八反田川(216) | 土石流 | ○ | ○ | |
| 1759 | 〃 | 栗江奥谷川(229) | 土石流 | ○ | ○ | |
| 1760 | 〃 | 本谷川(230) | 土石流 | ○ | ○ | |
| 1761 | 〃 | 本谷川(231) | 土石流 | ○ | | |
| 1762 | 〃 | 今岡(5012) | 土石流 | ○ | | |
| 1763 | 〃 | 本谷(5014) | 土石流 | ○ | ○ | |
| 1764 | 駅家町 | 大迫(1971) | 急傾斜地の崩壊 | ○ | ○ | 平成30年1月18日広島県告示第36号 |
| 1765 | 〃 | 大迫(1972-1) | 急傾斜地の崩壊 | ○ | ○ | |
| 1766 | 〃 | 大迫(1972-2) | 急傾斜地の崩壊 | ○ | ○ | |
| 1767 | 〃 | 刈山(3561) | 急傾斜地の崩壊 | ○ | ○ | |
| 1768 | 〃 | 刈山(3561-1) | 急傾斜地の崩壊 | ○ | ○ | |
| 1769 | 〃 | 上組(1975) | 急傾斜地の崩壊 | ○ | ○ | |
| 1770 | 〃 | 上組(3562) | 急傾斜地の崩壊 | ○ | ○ | |
| 1771 | 〃 | 上組(3562-1) | 急傾斜地の崩壊 | ○ | ○ | |
| 1772 | 〃 | 上組(3562-2) | 急傾斜地の崩壊 | ○ | ○ | |
| 1773 | 〃 | 上組(3562-3) | 急傾斜地の崩壊 | ○ | ○ | |
| 1774 | 〃 | 上組(3562-4) | 急傾斜地の崩壊 | ○ | ○ | |
| 1775 | 〃 | 池の内(10864) | 急傾斜地の崩壊 | ○ | ○ | |
| 1776 | 〃 | 池の内(10864-1) | 急傾斜地の崩壊 | ○ | ○ | |
| 1777 | 〃 | 池の内(10864-2) | 急傾斜地の崩壊 | ○ | ○ | |
| 1778 | 〃 | 池の内(10864-3) | 急傾斜地の崩壊 | ○ | ○ | |
| 1779 | 〃 | 小山田(1976-1) | 急傾斜地の崩壊 | ○ | ○ | |
| 1780 | 〃 | 小山田(1976-2) | 急傾斜地の崩壊 | ○ | ○ | |
| 1781 | 〃 | 小山田(1976-3) | 急傾斜地の崩壊 | ○ | ○ | |
| 1782 | 〃 | 小山田(1976-4) | 急傾斜地の崩壊 | ○ | ○ | |
| 1783 | 〃 | 小山田(1976-5) | 急傾斜地の崩壊 | ○ | ○ | |
| 1784 | 〃 | 小山田(1976-6) | 急傾斜地の崩壊 | ○ | ○ | |
| 1785 | 〃 | 弥生ヶ丘(3642-1) | 急傾斜地の崩壊 | ○ | ○ | |
| 1786 | 〃 | 弥生ヶ丘(3642-2) | 急傾斜地の崩壊 | ○ | ○ | |
| 1787 | 〃 | 弥生ヶ丘(3642-3) | 急傾斜地の崩壊 | ○ | ○ | |
| 1788 | 〃 | 弥生ヶ丘(1171) | 急傾斜地の崩壊 | ○ | ○ | |
| 1789 | 〃 | 弥生ヶ丘(1171-1) | 急傾斜地の崩壊 | ○ | ○ | |
| 1790 | 〃 | 弥生ヶ丘(1171-3) | 急傾斜地の崩壊 | ○ | ○ | |
| 1791 | 〃 | 弥生ヶ丘(1171-4) | 急傾斜地の崩壊 | ○ | ○ | |
| 1792 | 〃 | 弥生ヶ丘(1171-5) | 急傾斜地の崩壊 | ○ | ○ | |
| 1793 | 〃 | 弥生ヶ丘(1171-6) | 急傾斜地の崩壊 | ○ | ○ | |
| 1794 | 〃 | 弥生ヶ丘(1171-8) | 急傾斜地の崩壊 | ○ | | |
| 1795 | 〃 | 近田(3780) | 急傾斜地の崩壊 | ○ | ○ | |
| 1796 | 〃 | 近田(3780-1) | 急傾斜地の崩壊 | ○ | ○ | |
| 1797 | 〃 | 新山(5085隣) | 土石流 | ○ | ○ | |
| 1798 | 〃 | 小山田川(480隣) | 土石流 | ○ | ○ | |
| 1799 | 〃 | 小山田川(480) | 土石流 | ○ | | |
| 1800 | 〃 | 新山(5085) | 土石流 | ○ | ○ | |
| 1801 | 瀬戸町 | 長和(3735) | 急傾斜地の崩壊 | ○ | ○ | 平成30年2月1日広島県告示第84号 |
| 1802 | 〃 | 長和(3735-1) | 急傾斜地の崩壊 | ○ | ○ | |
| 1803 | 〃 | 長和(10926) | 急傾斜地の崩壊 | ○ | ○ | |

| | 所在地 | 地 区 名 | 自然現象の区分 | 土砂災害警戒区域 | 土砂災害特別警戒区域 | 告示年月日告示番号 |
|---|---|---|---|---|---|---|
| 1804 | 〃 | 長和(10926-1) | 急傾斜地の崩壊 | ○ | ○ | |
| 1805 | 〃 | 長和(2108-1) | 急傾斜地の崩壊 | ○ | ○ | |
| 1806 | 〃 | 長和(10927) | 急傾斜地の崩壊 | ○ | ○ | |
| 1807 | 〃 | 長和(10927-1) | 急傾斜地の崩壊 | ○ | ○ | |
| 1808 | 〃 | 長和(5422-1) | 急傾斜地の崩壊 | ○ | ○ | |
| 1809 | 〃 | 宮近西ケ迫(3494),<br>長和(2774),<br>長和(5422) | 急傾斜地の崩壊 | ○ | ○ | |
| 1810 | 〃 | 長和(10878) | 急傾斜地の崩壊 | ○ | ○ | |
| 1811 | 〃 | 長和(10878-1) | 急傾斜地の崩壊 | ○ | ○ | |
| 1812 | 〃 | 長和(10721) | 急傾斜地の崩壊 | ○ | ○ | |
| 1813 | 〃 | 長和(3737-1) | 急傾斜地の崩壊 | ○ | ○ | |
| 1814 | 〃 | 地頭分(2786-1) | 急傾斜地の崩壊 | ○ | ○ | |
| 1815 | 〃 | 地頭分(2786),<br>地頭分(2787),<br>地頭分(10932) | 急傾斜地の崩壊 | ○ | ○ | |
| 1816 | 〃 | 地頭分(3743) | 急傾斜地の崩壊 | ○ | ○ | |
| 1817 | 〃 | 立屋板(3495) | 急傾斜地の崩壊 | ○ | ○ | |
| 1818 | 〃 | 地頭分(3742), 松山(2118) | 急傾斜地の崩壊 | ○ | ○ | |
| 1819 | 〃 | 地頭分(3742-1) | 急傾斜地の崩壊 | ○ | ○ | |
| 1820 | 〃 | 坊迫B(5229-1) | 急傾斜地の崩壊 | ○ | | (R5.12.31解除・指定) |
| 1821 | 〃 | 坊谷(3496) | 急傾斜地の崩壊 | ○ | ○ | (R5.9.29解除・指定) |
| 1822 | 〃 | 地頭分(2797) | 急傾斜地の崩壊 | ○ | ○ | |
| 1823 | 〃 | 松山A(3497), 松山B(3498) | 急傾斜地の崩壊 | ○ | ○ | |
| 1824 | 〃 | 地頭分(10934) | 急傾斜地の崩壊 | ○ | ○ | |
| 1825 | 〃 | 地頭分(3761-1) | 急傾斜地の崩壊 | ○ | ○ | |
| 1826 | 〃 | 地頭分(3760),<br>地頭分(3741),<br>地頭分(3761),<br>別所(10718) | 急傾斜地の崩壊 | ○ | ○ | |
| 1827 | 〃 | 地頭分(2785) | 急傾斜地の崩壊 | ○ | ○ | |
| 1828 | 〃 | 地頭分(2783) | 急傾斜地の崩壊 | ○ | ○ | |
| 1829 | 〃 | 長和(930) | 急傾斜地の崩壊 | ○ | ○ | |
| 1830 | 〃 | 長和(930-1) | 急傾斜地の崩壊 | ○ | ○ | |
| 1831 | 〃 | 長和(3737), 長和(10928) | 急傾斜地の崩壊 | ○ | ○ | (R7.1.23解除・指定) |
| 1832 | 〃 | 長和(6790), 枠田(2117) | 急傾斜地の崩壊 | ○ | ○ | (R7.1.23解除・指定) |
| 1833 | 〃 | 長和(10928-1) | 急傾斜地の崩壊 | ○ | ○ | |
| 1834 | 〃 | 長和(6790-1) | 急傾斜地の崩壊 | ○ | ○ | |
| 1835 | 〃 | 長和(6790-2) | 急傾斜地の崩壊 | ○ | ○ | |
| 1836 | 〃 | 志田原(2123) | 急傾斜地の崩壊 | ○ | ○ | |
| 1837 | 〃 | 長和(2777), 長和(10879) | 急傾斜地の崩壊 | ○ | ○ | |
| 1838 | 〃 | 長和(3732),<br>落(2664),<br>長和(3738) | 急傾斜地の崩壊 | ○ | ○ | |
| 1839 | 〃 | 長和(3732-1) | 急傾斜地の崩壊 | ○ | ○ | |
| 1840 | 〃 | 梅之木原(2116) | 急傾斜地の崩壊 | ○ | ○ | |
| 1841 | 〃 | 梅之木原(2116-1) | 急傾斜地の崩壊 | ○ | ○ | |
| 1842 | 〃 | 梅之木原(2116-2) | 急傾斜地の崩壊 | ○ | ○ | |
| 1843 | 〃 | 長和(2770) | 急傾斜地の崩壊 | ○ | ○ | |
| 1844 | 〃 | 長和(2770-1) | 急傾斜地の崩壊 | ○ | ○ | |
| 1845 | 〃 | 長和(10930-1) | 急傾斜地の崩壊 | ○ | ○ | |
| 1846 | 〃 | 長和(2782) | 急傾斜地の崩壊 | ○ | ○ | |
| 1847 | 〃 | 長和(5216), 長和(10931) | 急傾斜地の崩壊 | ○ | ○ | |
| 1848 | 〃 | 梅之木原(2116-3) | 急傾斜地の崩壊 | ○ | ○ | |
| 1849 | 〃 | 松山A(3497-1) | 急傾斜地の崩壊 | ○ | ○ | |
| 1850 | 〃 | 長和(3738),<br>落(2664),<br>長和(2776),<br>長和(10929) | 急傾斜地の崩壊 | ○ | ○ | |
| 1851 | 〃 | 地頭分(2785-1) | 急傾斜地の崩壊 | ○ | ○ | |
| 1852 | 〃 | 地頭分(2783-1) | 急傾斜地の崩壊 | ○ | ○ | |
| 1853 | 〃 | 高浦(8186) | 土石流 | ○ | ○ | |
| 1854 | 〃 | 長和③(8190) | 土石流 | ○ | | |
| 1855 | 〃 | 長和③(8190隣) | 土石流 | ○ | | |

| | 所在地 | 地 区 名 | 自然現象の区分 | 土砂災害警戒区域 | 土砂災害特別警戒区域 | 告示年月日告示番号 |
|---|---|---|---|---|---|---|
| 1856 | 〃 | 栗ヶ迫(8191) | 土石流 | ○ | ○ | |
| 1857 | 〃 | 栗ヶ迫(8192) | 土石流 | ○ | ○ | |
| 1858 | 〃 | 矢迫(8193) | 土石流 | ○ | ○ | |
| 1859 | 〃 | 田平(8194) | 土石流 | ○ | | |
| 1860 | 〃 | 田平(8195) | 土石流 | ○ | ○ | |
| 1861 | 〃 | 長和(8196) | 土石流 | ○ | ○ | |
| 1862 | 〃 | 枠田(8199) | 土石流 | ○ | | |
| 1863 | 〃 | 枠田②(8200-1) | 土石流 | ○ | ○ | |
| 1864 | 〃 | 枠田②(8200-2) | 土石流 | ○ | ○ | |
| 1865 | 〃 | 枠田③(8203隣a) | 土石流 | ○ | ○ | |
| 1866 | 〃 | 枠田③(8203隣b) | 土石流 | ○ | ○ | |
| 1867 | 〃 | 枠田③(8203隣c) | 土石流 | ○ | ○ | |
| 1868 | 〃 | 枠田④(8204) | 土石流 | ○ | ○ | |
| 1869 | 〃 | 枠田④(8204隣) | 土石流 | ○ | | |
| 1870 | 〃 | 長和④(8206) | 土石流 | ○ | ○ | |
| 1871 | 〃 | 長和(5001) | 土石流 | ○ | ○ | |
| 1872 | 〃 | 梅之木原(5002-2) | 土石流 | ○ | ○ | |
| 1873 | 〃 | 梅之木原(5002-1) | 土石流 | ○ | ○ | |
| 1874 | 〃 | 梅之木原(5002隣-1) | 土石流 | ○ | ○ | |
| 1875 | 〃 | 梅之木原(5002隣-2) | 土石流 | ○ | ○ | |
| 1876 | 〃 | 松山(8201) | 土石流 | ○ | ○ | |
| 1877 | 〃 | 松山(8202) | 土石流 | ○ | | |
| 1878 | 〃 | 別所右川(80隣b-2) | 土石流 | ○ | | |
| 1879 | 〃 | 別所右川(80隣b-1) | 土石流 | ○ | ○ | |
| 1880 | 〃 | 別所右川(80隣a-3) | 土石流 | ○ | | |
| 1881 | 〃 | 別所右川(80隣a-2) | 土石流 | ○ | ○ | |
| 1882 | 〃 | 別所右川(80隣a-1) | 土石流 | ○ | ○ | |
| 1883 | 〃 | 別所右川(80隣c) | 土石流 | ○ | ○ | |
| 1884 | 〃 | 別所右川(80) | 土石流 | ○ | ○ | |
| 1885 | 〃 | 田中(8207) | 土石流 | ○ | ○ | |
| 1886 | 〃 | 虎②(8208) | 土石流 | ○ | | |
| 1887 | 〃 | 虎②(8208隣) | 土石流 | ○ | | |
| 1888 | 〃 | 地頭分(8213) | 土石流 | ○ | ○ | |
| 1889 | 〃 | 地頭分(8212) | 土石流 | ○ | ○ | |
| 1890 | 〃 | 志田原(8158) | 土石流 | ○ | ○ | |
| 1891 | 〃 | 志田原(8158隣a) | 土石流 | ○ | ○ | |
| 1892 | 〃 | 志田原(8159隣b) | 土石流 | ○ | ○ | |
| 1893 | 〃 | 地頭分(8214) | 土石流 | ○ | ○ | |
| 1894 | 〃 | 地頭分(8214隣a) | 土石流 | ○ | ○ | |
| 1895 | 〃 | 地頭分(8214隣b) | 土石流 | ○ | ○ | |
| 1896 | 〃 | 西谷②(8216) | 土石流 | ○ | ○ | |
| 1897 | 〃 | 梅之木川(82-1) | 土石流 | ○ | ○ | |
| 1898 | 〃 | 梅之木川(82-2) | 土石流 | ○ | ○ | |
| 1899 | 〃 | 梅之木川(82隣) | 土石流 | ○ | ○ | |
| 1900 | 芦田町 | 土壁(1989) | 急傾斜地の崩壊 | ○ | ○ | 平成30年2月1日広島県告示第85号 |
| 1901 | 〃 | 土壁(1990-2) | 急傾斜地の崩壊 | ○ | ○ | |
| 1902 | 〃 | 土壁(1990-1) | 急傾斜地の崩壊 | ○ | ○ | |
| 1903 | 〃 | 土壁(10868-1) | 急傾斜地の崩壊 | ○ | ○ | |
| 1904 | 〃 | 土壁(10868-2) | 急傾斜地の崩壊 | ○ | ○ | |
| 1905 | 〃 | 柞磨(10868-3) | 急傾斜地の崩壊 | ○ | ○ | |
| 1906 | 〃 | 柞磨(5207-1) | 急傾斜地の崩壊 | ○ | ○ | |
| 1907 | 〃 | 柞磨(5208) | 急傾斜地の崩壊 | ○ | ○ | |
| 1908 | 〃 | 柞磨(3655-1) | 急傾斜地の崩壊 | ○ | ○ | |
| 1909 | 〃 | 下谷(3655-2) | 急傾斜地の崩壊 | ○ | ○ | |
| 1910 | 〃 | 末元B(5240-2) | 急傾斜地の崩壊 | ○ | ○ | |
| 1911 | 〃 | 下谷(3597) | 急傾斜地の崩壊 | ○ | ○ | |
| 1912 | 〃 | 末元B(5240-3) | 急傾斜地の崩壊 | ○ | ○ | |
| 1913 | 〃 | 柞磨(1986-2) | 急傾斜地の崩壊 | ○ | ○ | |
| 1914 | 〃 | 下柞磨(1986-1) | 急傾斜地の崩壊 | ○ | ○ | |
| 1915 | 〃 | 柞磨(2720) | 急傾斜地の崩壊 | ○ | ○ | |
| 1916 | 〃 | 中郡A(3598) | 急傾斜地の崩壊 | ○ | ○ | |
| 1917 | 〃 | 迫谷(3599) | 急傾斜地の崩壊 | ○ | ○ | |
| 1918 | 〃 | 上柞磨(3600) | 急傾斜地の崩壊 | ○ | ○ | |
| 1919 | 〃 | 湯舟(1982) | 急傾斜地の崩壊 | ○ | ○ | |
| 1920 | 〃 | 湯舟(1983) | 急傾斜地の崩壊 | ○ | ○ | |
| 1921 | 〃 | 湯舟(1984) | 急傾斜地の崩壊 | ○ | ○ | |
| 1922 | 〃 | 迫谷(1985) | 急傾斜地の崩壊 | ○ | ○ | |

| | 所在地 | 地 区 名 | 自然現象の区分 | 土砂災害警戒区域 | 土砂災害特別警戒区域 | 告示年月日告示番号 |
|---|---|---|---|---|---|---|
| 1923 | 〃 | 中郡B(2679) | 急傾斜地の崩壊 | ○ | ○ | |
| 1924 | 〃 | 中柞磨(10687) | 急傾斜地の崩壊 | ○ | ○ | |
| 1925 | 〃 | 下柞磨(1986-3) | 急傾斜地の崩壊 | ○ | ○ | |
| 1926 | 〃 | 末元D(3593-1) | 急傾斜地の崩壊 | ○ | ○ | |
| 1927 | 〃 | 末元D(3593-2) | 急傾斜地の崩壊 | ○ | | |
| 1928 | 〃 | 峠(1992) | 急傾斜地の崩壊 | ○ | ○ | |
| 1929 | 〃 | 峠(2719-1) | 急傾斜地の崩壊 | ○ | ○ | |
| 1930 | 〃 | 峠(2719-2) | 急傾斜地の崩壊 | ○ | ○ | |
| 1931 | 〃 | 峠(10689) | 急傾斜地の崩壊 | ○ | ○ | |
| 1932 | 〃 | 横内(10867-1) | 急傾斜地の崩壊 | ○ | ○ | |
| 1933 | 〃 | 横内(10867-2) | 急傾斜地の崩壊 | ○ | ○ | |
| 1934 | 〃 | 中村B(5238-3) | 急傾斜地の崩壊 | ○ | ○ | |
| 1935 | 〃 | 下有地(2721) | 急傾斜地の崩壊 | ○ | ○ | |
| 1936 | 〃 | 久田谷(10682) | 急傾斜地の崩壊 | ○ | ○ | |
| 1937 | 〃 | 久田谷A(10865-1) | 急傾斜地の崩壊 | ○ | ○ | |
| 1938 | 〃 | 久田谷A(10865-2) | 急傾斜地の崩壊 | ○ | ○ | |
| 1939 | 〃 | 久田谷B(3583-1) | 急傾斜地の崩壊 | ○ | ○ | |
| 1940 | 〃 | 下有地(5206-2) | 急傾斜地の崩壊 | ○ | ○ | |
| 1941 | 〃 | 下有地(5206-1) | 急傾斜地の崩壊 | ○ | ○ | |
| 1942 | 〃 | 下有地(5206-3) | 急傾斜地の崩壊 | ○ | ○ | |
| 1943 | 〃 | 久田谷B(3583-2) | 急傾斜地の崩壊 | ○ | ○ | |
| 1944 | 〃 | 久田谷B(3583-3) | 急傾斜地の崩壊 | ○ | ○ | |
| 1945 | 〃 | 久田谷(1995-2) | 急傾斜地の崩壊 | ○ | ○ | |
| 1946 | 〃 | 久田谷(1995-1) | 急傾斜地の崩壊 | ○ | ○ | |
| 1947 | 〃 | 久田谷下B(5237) | 急傾斜地の崩壊 | ○ | ○ | |
| 1948 | 〃 | 久田谷下B(5236-1) | 急傾斜地の崩壊 | ○ | ○ | |
| 1949 | 〃 | 久田谷下B(5236-2) | 急傾斜地の崩壊 | ○ | ○ | |
| 1950 | 〃 | 久田谷下B(5236-3) | 急傾斜地の崩壊 | ○ | ○ | |
| 1951 | 〃 | 久田谷下B(5236-4) | 急傾斜地の崩壊 | ○ | ○ | |
| 1952 | 〃 | 久田谷下B(5236-5) | 急傾斜地の崩壊 | ○ | ○ | |
| 1953 | 〃 | 下有地(2733-2) | 急傾斜地の崩壊 | ○ | ○ | |
| 1954 | 〃 | 下有地(2733-3) | 急傾斜地の崩壊 | ○ | ○ | |
| 1955 | 〃 | 下有地(2733-1) | 急傾斜地の崩壊 | ○ | ○ | |
| 1956 | 〃 | 下有地(2733-4) | 急傾斜地の崩壊 | ○ | ○ | |
| 1957 | 〃 | 下有地(2732) | 急傾斜地の崩壊 | ○ | ○ | |
| 1958 | 〃 | 下東之面(10910-1) | 急傾斜地の崩壊 | ○ | ○ | |
| 1959 | 〃 | 下東之面(10910-3) | 急傾斜地の崩壊 | ○ | ○ | |
| 1960 | 〃 | 下東之面(10910-2) | 急傾斜地の崩壊 | ○ | ○ | |
| 1961 | 〃 | 上有地(5396-3) | 急傾斜地の崩壊 | ○ | ○ | |
| 1962 | 〃 | 上有地(5396-2) | 急傾斜地の崩壊 | ○ | ○ | |
| 1963 | 〃 | 上有地(5396-1) | 急傾斜地の崩壊 | ○ | ○ | |
| 1964 | 〃 | 上有地(5396-4) | 急傾斜地の崩壊 | ○ | ○ | |
| 1965 | 〃 | 下本郷(10866-2) | 急傾斜地の崩壊 | ○ | ○ | |
| 1966 | 〃 | 下本郷(10866-1) | 急傾斜地の崩壊 | ○ | ○ | |
| 1967 | 〃 | 下本郷(10866-3) | 急傾斜地の崩壊 | ○ | ○ | |
| 1968 | 〃 | 下本郷(10866-4) | 急傾斜地の崩壊 | ○ | ○ | |
| 1969 | 〃 | 久田谷下B(5236-6) | 急傾斜地の崩壊 | ○ | ○ | |
| 1970 | 〃 | 久田谷下B(5236-7) | 急傾斜地の崩壊 | ○ | ○ | |
| 1971 | 〃 | 久田谷(1995-3) | 急傾斜地の崩壊 | ○ | ○ | |
| 1972 | 〃 | 久田谷(1995-4) | 急傾斜地の崩壊 | ○ | ○ | (R元.6.6解除・指定) |
| 1973 | 〃 | 上本郷A(3585-2) | 急傾斜地の崩壊 | ○ | ○ | |
| 1974 | 〃 | 久田谷(1995-5) | 急傾斜地の崩壊 | ○ | ○ | |
| 1975 | 〃 | 上本郷A(3585-3) | 急傾斜地の崩壊 | ○ | ○ | |
| 1976 | 〃 | 上本郷A(3585-1) | 急傾斜地の崩壊 | ○ | ○ | |
| 1977 | 〃 | 本郷(5246-1) | 急傾斜地の崩壊 | ○ | ○ | |
| 1978 | 〃 | 本郷下(3587-1) | 急傾斜地の崩壊 | ○ | ○ | |
| 1979 | 〃 | 中村B(5238-2) | 急傾斜地の崩壊 | ○ | ○ | |
| 1980 | 〃 | 中村B(5238-1) | 急傾斜地の崩壊 | ○ | ○ | |
| 1981 | 〃 | 中村(1997) | 急傾斜地の崩壊 | ○ | ○ | |
| 1982 | 〃 | 中村(1996-1) | 急傾斜地の崩壊 | ○ | ○ | |
| 1983 | 〃 | 中村(1996-2) | 急傾斜地の崩壊 | ○ | ○ | |
| 1984 | 〃 | 本郷下(3587-2) | 急傾斜地の崩壊 | ○ | ○ | |
| 1985 | 〃 | 上本郷A(3585-4) | 急傾斜地の崩壊 | ○ | ○ | |
| 1986 | 〃 | 末元A(5239-3) | 急傾斜地の崩壊 | ○ | ○ | |
| 1987 | 〃 | 末元A(5239-2) | 急傾斜地の崩壊 | ○ | ○ | |
| 1988 | 〃 | 末元A(5239-1) | 急傾斜地の崩壊 | ○ | ○ | |
| 1989 | 〃 | 堀町(2235) | 急傾斜地の崩壊 | ○ | ○ | |

| | 所在地 | 地 区 名 | 自然現象の区分 | 土砂災害警戒区域 | 土砂災害特別警戒区域 | 告示年月日告示番号 |
|---|---|---|---|---|---|---|
| 1990 | 〃 | 堀町(10685-1) | 急傾斜地の崩壊 | ○ | ○ | |
| 1991 | 〃 | 末元B(5240-1) | 急傾斜地の崩壊 | ○ | ○ | |
| 1992 | 〃 | 末元C(3592) | 急傾斜地の崩壊 | ○ | ○ | |
| 1993 | 〃 | 堀町(10685-3) | 急傾斜地の崩壊 | ○ | ○ | |
| 1994 | 〃 | 堀町(10685-2) | 急傾斜地の崩壊 | ○ | ○ | |
| 1995 | 〃 | 山方(10686-5) | 急傾斜地の崩壊 | ○ | ○ | |
| 1996 | 〃 | 山方(10686-6) | 急傾斜地の崩壊 | ○ | ○ | |
| 1997 | 〃 | 山方(10686-8) | 急傾斜地の崩壊 | ○ | ○ | |
| 1998 | 〃 | 山方(10686-7) | 急傾斜地の崩壊 | ○ | ○ | |
| 1999 | 〃 | 山方(10686-4) | 急傾斜地の崩壊 | ○ | ○ | |
| 2000 | 〃 | 山方(10686-3) | 急傾斜地の崩壊 | ○ | ○ | |
| 2001 | 〃 | 山方(10686-1) | 急傾斜地の崩壊 | ○ | ○ | |
| 2002 | 〃 | 山方(10686-2) | 急傾斜地の崩壊 | ○ | ○ | |
| 2003 | 〃 | 大谷(2003-2) | 急傾斜地の崩壊 | ○ | ○ | |
| 2004 | 〃 | 大谷(2003-1) | 急傾斜地の崩壊 | ○ | ○ | |
| 2005 | 〃 | 大谷(3594-1) | 急傾斜地の崩壊 | ○ | ○ | |
| 2006 | 〃 | 大谷(2004) | 急傾斜地の崩壊 | ○ | ○ | |
| 2007 | 〃 | 大谷池(2005) | 急傾斜地の崩壊 | ○ | ○ | |
| 2008 | 〃 | 大谷(3594-2) | 急傾斜地の崩壊 | ○ | ○ | |
| 2009 | 〃 | 大谷(3594-3) | 急傾斜地の崩壊 | ○ | ○ | |
| 2010 | 〃 | 大谷(3594-4) | 急傾斜地の崩壊 | ○ | ○ | |
| 2011 | 〃 | 三斗(5209-4) | 急傾斜地の崩壊 | ○ | ○ | |
| 2012 | 〃 | 三斗(5209-3) | 急傾斜地の崩壊 | ○ | ○ | |
| 2013 | 〃 | 三斗(5209-6) | 急傾斜地の崩壊 | ○ | ○ | |
| 2014 | 〃 | 三斗(5209-5) | 急傾斜地の崩壊 | ○ | ○ | |
| 2015 | 〃 | 三斗(5209-1) | 急傾斜地の崩壊 | ○ | ○ | |
| 2016 | 〃 | 上三斗木(2236) | 急傾斜地の崩壊 | ○ | ○ | |
| 2017 | 〃 | 上三斗木(2002) | 急傾斜地の崩壊 | ○ | ○ | |
| 2018 | 〃 | 三斗(5209-2) | 急傾斜地の崩壊 | ○ | ○ | |
| 2019 | 〃 | 下有地(2733-5) | 急傾斜地の崩壊 | ○ | ○ | |
| 2020 | 〃 | 柞磨(5207-2) | 急傾斜地の崩壊 | ○ | ○ | |
| 2021 | 〃 | 西上谷川(226隣) | 土石流 | ○ | ○ | |
| 2022 | 〃 | 峠3(8152隣a) | 土石流 | ○ | ○ | |
| 2023 | 〃 | 峠3(8152隣b) | 土石流 | ○ | ○ | |
| 2024 | 〃 | 下柞磨(8149隣) | 土石流 | ○ | ○ | |
| 2025 | 〃 | 末元(8240隣a) | 土石流 | ○ | ○ | |
| 2026 | 〃 | 末元(8240隣b) | 土石流 | ○ | ○ | |
| 2027 | 〃 | 宇山川(237隣) | 土石流 | ○ | | |
| 2028 | 〃 | 上三斗木(5016隣) | 土石流 | ○ | ○ | |
| 2029 | 〃 | 上三斗木川2(441隣) | 土石流 | ○ | ○ | |
| 2030 | 〃 | ヒエダ奥川(235隣) | 土石流 | ○ | ○ | |
| 2031 | 〃 | 堀町川(234) | 土石流 | ○ | ○ | |
| 2032 | 〃 | 市迫川(221隣) | 土石流 | ○ | | |
| 2033 | 〃 | 市迫川(221) | 土石流 | ○ | ○ | |
| 2034 | 〃 | 近玉谷川(222) | 土石流 | ○ | | |
| 2035 | 〃 | 西上谷川(226) | 土石流 | ○ | | |
| 2036 | 〃 | 表谷川(233) | 土石流 | ○ | ○ | |
| 2037 | 〃 | ヒエダ奥川(235) | 土石流 | ○ | ○ | |
| 2038 | 〃 | 石ケ迫奥川(236) | 土石流 | ○ | ○ | |
| 2039 | 〃 | 石ケ迫奥川(236隣) | 土石流 | ○ | ○ | |
| 2040 | 〃 | 宇山川(237) | 土石流 | ○ | | |
| 2041 | 〃 | 上三斗木川2(441) | 土石流 | ○ | ○ | |
| 2042 | 〃 | 中郡川(442隣) | 土石流 | ○ | | |
| 2043 | 〃 | 中郡川(442) | 土石流 | ○ | ○ | |
| 2044 | 〃 | 別所川(443) | 土石流 | ○ | ○ | |
| 2045 | 〃 | 迫谷川(444) | 土石流 | ○ | ○ | |
| 2046 | 〃 | 川西(5015) | 土石流 | ○ | ○ | |
| 2047 | 〃 | 上三斗木(5016) | 土石流 | ○ | ○ | |
| 2048 | 〃 | 中柞磨(5017) | 土石流 | ○ | ○ | |
| 2049 | 〃 | 中村(5018) | 土石流 | ○ | ○ | |
| 2050 | 〃 | 久田谷(8114) | 土石流 | ○ | | |
| 2051 | 〃 | 下有地川(8117) | 土石流 | ○ | ○ | |
| 2052 | 〃 | 土壁(8122) | 土石流 | ○ | | |
| 2053 | 〃 | 土壁(8122隣) | 土石流 | ○ | | |
| 2054 | 〃 | 土壁2(8123) | 土石流 | ○ | ○ | |
| 2055 | 〃 | 柞磨3(8125) | 土石流 | ○ | ○ | |
| 2056 | 〃 | 柞磨4(8126) | 土石流 | ○ | ○ | |

| | 所在地 | 地 区 名 | 自然現象の区分 | 土砂災害警戒区域 | 土砂災害特別警戒区域 | 告示年月日告示番号 |
|---|---|---|---|---|---|---|
| 2057 | 〃 | 別所(8132) | 土石流 | ○ | ○ | |
| 2058 | 〃 | 上柞磨2(8133) | 土石流 | ○ | ○ | |
| 2059 | 〃 | 追谷(8134) | 土石流 | ○ | ○ | |
| 2060 | 〃 | 下有地(8142) | 土石流 | ○ | ○ | |
| 2061 | 〃 | 柞磨1(8144) | 土石流 | ○ | ○ | |
| 2062 | 〃 | 柞磨5(8147) | 土石流 | ○ | | |
| 2063 | 〃 | 下柞磨(8149) | 土石流 | ○ | | |
| 2064 | 〃 | 中柞磨(8150) | 土石流 | ○ | ○ | |
| 2065 | 〃 | 峠3(8152) | 土石流 | ○ | ○ | |
| 2066 | 〃 | 下三斗木(8154) | 土石流 | ○ | ○ | |
| 2067 | 〃 | 末元(8240) | 土石流 | ○ | ○ | |
| 2068 | 〃 | 清水池(8243) | 土石流 | ○ | | |
| 2069 | 〃 | 東田池(8247) | 土石流 | ○ | | |
| 2070 | 〃 | 東田池(8247隣) | 土石流 | ○ | ○ | |
| 2071 | 加茂町 | 神末(3540) | 急傾斜地の崩壊 | ○ | ○ | 平成30年3月15日広島県告示第247号 |
| 2072 | 〃 | 芦原(3640) | 急傾斜地の崩壊 | ○ | ○ | |
| 2073 | 〃 | 芦原(3640-2) | 急傾斜地の崩壊 | ○ | ○ | |
| 2074 | 〃 | 芦原(3640-3) | 急傾斜地の崩壊 | ○ | ○ | |
| 2075 | 〃 | 芦原(3640-4) | 急傾斜地の崩壊 | ○ | ○ | |
| 2076 | 〃 | 北山(3641) | 急傾斜地の崩壊 | ○ | ○ | |
| 2077 | 〃 | 中組(3649) | 急傾斜地の崩壊 | ○ | ○ | |
| 2078 | 〃 | 中組(3649-1) | 急傾斜地の崩壊 | ○ | ○ | |
| 2079 | 〃 | 粟根(3650) | 急傾斜地の崩壊 | ○ | ○ | |
| 2080 | 〃 | 中野(3781) | 急傾斜地の崩壊 | ○ | ○ | |
| 2081 | 〃 | 中野(3781-1) | 急傾斜地の崩壊 | ○ | ○ | |
| 2082 | 〃 | 中野(3781-2) | 急傾斜地の崩壊 | ○ | ○ | |
| 2083 | 〃 | 加茂ハイツ(5393) | 急傾斜地の崩壊 | ○ | ○ | |
| 2084 | 〃 | 猪子(6733) | 急傾斜地の崩壊 | ○ | ○ | |
| 2085 | 〃 | 猪子(6733-1) | 急傾斜地の崩壊 | ○ | ○ | |
| 2086 | 〃 | 猪子(6733-2) | 急傾斜地の崩壊 | ○ | ○ | |
| 2087 | 〃 | 芦原(6877) | 急傾斜地の崩壊 | ○ | ○ | |
| 2088 | 〃 | 芦原(6877-1) | 急傾斜地の崩壊 | ○ | ○ | |
| 2089 | 〃 | 百谷(2698) | 急傾斜地の崩壊 | ○ | ○ | |
| 2090 | 〃 | 百谷(2698-1) | 急傾斜地の崩壊 | ○ | ○ | |
| 2091 | 〃 | 百谷(2698-2) | 急傾斜地の崩壊 | ○ | ○ | |
| 2092 | 駅家町 | 服部本郷(2699) | 急傾斜地の崩壊 | ○ | ○ | |
| 2093 | 加茂町 | 粟根(2703) | 急傾斜地の崩壊 | ○ | ○ | |
| 2094 | 〃 | 北山(5197) | 急傾斜地の崩壊 | ○ | ○ | |
| 2095 | 〃 | 北山(5197-1) | 急傾斜地の崩壊 | ○ | ○ | |
| 2096 | 〃 | 粟根(5198) | 急傾斜地の崩壊 | ○ | ○ | |
| 2097 | 〃 | 百谷(5199) | 急傾斜地の崩壊 | ○ | ○ | |
| 2098 | 〃 | 百谷(5199-1) | 急傾斜地の崩壊 | ○ | ○ | |
| 2099 | 〃 | 百谷(5199-2) | 急傾斜地の崩壊 | ○ | ○ | |
| 2100 | 〃 | 大附(5204) | 急傾斜地の崩壊 | ○ | ○ | |
| 2101 | 〃 | 大附(5204-1) | 急傾斜地の崩壊 | ○ | ○ | |
| 2102 | 〃 | 大附(5204-2) | 急傾斜地の崩壊 | ○ | ○ | |
| 2103 | 〃 | 大附(5204-3) | 急傾斜地の崩壊 | ○ | ○ | |
| 2104 | 〃 | 大附(5204-4) | 急傾斜地の崩壊 | ○ | ○ | |
| 2105 | 〃 | 片側(5205) | 急傾斜地の崩壊 | ○ | ○ | |
| 2106 | 〃 | 片側(5205-1) | 急傾斜地の崩壊 | ○ | ○ | |
| 2107 | 〃 | 下加茂(5231) | 急傾斜地の崩壊 | ○ | ○ | |
| 2108 | 〃 | 下加茂(5231-1) | 急傾斜地の崩壊 | ○ | ○ | |
| 2109 | 〃 | 下加茂(5231-2) | 急傾斜地の崩壊 | ○ | ○ | |
| 2110 | 〃 | 東側(10660) | 急傾斜地の崩壊 | ○ | ○ | |
| 2111 | 〃 | 東側(10660-1) | 急傾斜地の崩壊 | ○ | ○ | |
| 2112 | 〃 | 東側(10661) | 急傾斜地の崩壊 | ○ | ○ | |
| 2113 | 〃 | 東側(10661-1) | 急傾斜地の崩壊 | ○ | ○ | |
| 2114 | 〃 | 東側(10662) | 急傾斜地の崩壊 | ○ | ○ | |
| 2115 | 〃 | 四川(10664) | 急傾斜地の崩壊 | ○ | ○ | |
| 2116 | 〃 | 百谷(10665) | 急傾斜地の崩壊 | ○ | ○ | |
| 2117 | 〃 | 百谷(10666) | 急傾斜地の崩壊 | ○ | ○ | |
| 2118 | 〃 | 中野(10882) | 急傾斜地の崩壊 | ○ | ○ | |
| 2119 | 〃 | 中野(10882-1) | 急傾斜地の崩壊 | ○ | ○ | |
| 2120 | 〃 | 百谷(10892) | 急傾斜地の崩壊 | ○ | ○ | |
| 2121 | 〃 | 北山(10895) | 急傾斜地の崩壊 | ○ | ○ | |
| 2122 | 〃 | 百谷(1877-1) | 急傾斜地の崩壊 | ○ | ○ | |
| 2123 | 〃 | 西側(1889-1) | 急傾斜地の崩壊 | ○ | ○ | |

| | 所在地 | 地 区 名 | 自然現象の区分 | 土砂災害警戒区域 | 土砂災害特別警戒区域 | 告示年月日告示番号 |
|---|---|---|---|---|---|---|
| 2124 | 〃 | 西側(1889-2) | 急傾斜地の崩壊 | ○ | ○ | |
| 2125 | 〃 | 西側(1890) | 急傾斜地の崩壊 | ○ | ○ | |
| 2126 | 〃 | 西側(1890-1) | 急傾斜地の崩壊 | ○ | ○ | |
| 2127 | 〃 | 西側(1890-2) | 急傾斜地の崩壊 | ○ | ○ | |
| 2128 | 〃 | 百谷(1893) | 急傾斜地の崩壊 | ○ | ○ | |
| 2129 | 駅家町 | 服部永谷(1894) | 急傾斜地の崩壊 | ○ | ○ | |
| 2130 | 加茂町 | 百谷(1898) | 急傾斜地の崩壊 | ○ | ○ | |
| 2131 | 〃 | 百谷(1898-1) | 急傾斜地の崩壊 | ○ | ○ | |
| 2132 | 〃 | 百谷(1898-2) | 急傾斜地の崩壊 | ○ | ○ | |
| 2133 | 〃 | 百谷(1901) | 急傾斜地の崩壊 | ○ | ○ | |
| 2134 | 駅家町 | 百谷(1901-1) | 急傾斜地の崩壊 | ○ | ○ | |
| 2135 | 加茂町 | 広畑(1962) | 急傾斜地の崩壊 | ○ | ○ | |
| 2136 | 〃 | 広畑(1962-1) | 急傾斜地の崩壊 | ○ | ○ | |
| 2137 | 〃 | 吉和(1965-1) | 急傾斜地の崩壊 | ○ | ○ | |
| 2138 | 〃 | 吉和(1965-2) | 急傾斜地の崩壊 | ○ | ○ | |
| 2139 | 〃 | 猪子(1968-1) | 急傾斜地の崩壊 | ○ | ○ | |
| 2140 | 〃 | 稲付(1977) | 急傾斜地の崩壊 | ○ | ○ | |
| 2141 | 〃 | 稲付(1977-1) | 急傾斜地の崩壊 | ○ | ○ | |
| 2142 | 〃 | 四川(2230-1) | 急傾斜地の崩壊 | ○ | ○ | |
| 2143 | 〃 | 片側(2233) | 急傾斜地の崩壊 | ○ | ○ | |
| 2144 | 〃 | 明言川(146) | 土石流 | ○ | ○ | |
| 2145 | 〃 | 明言川(146隣) | 土石流 | ○ | | |
| 2146 | 〃 | 加茂川(148) | 土石流 | ○ | ○ | |
| 2147 | 〃 | 安忠川(149) | 土石流 | ○ | ○ | |
| 2148 | 〃 | 勇言川(150) | 土石流 | ○ | | |
| 2149 | 〃 | 小池谷川(151) | 土石流 | ○ | | |
| 2150 | 〃 | 小池谷川(151隣) | 土石流 | ○ | | |
| 2151 | 〃 | 深山川(152) | 土石流 | ○ | ○ | |
| 2152 | 〃 | 深山川(152隣) | 土石流 | ○ | ○ | |
| 2153 | 〃 | 深山川(153) | 土石流 | ○ | ○ | |
| 2154 | 〃 | 深山川(153隣) | 土石流 | ○ | | |
| 2155 | 〃 | 加茂川(154-1) | 土石流 | ○ | ○ | |
| 2156 | 〃 | 加茂川(154-2) | 土石流 | ○ | ○ | |
| 2157 | 〃 | 加茂川(154隣) | 土石流 | ○ | ○ | |
| 2158 | 〃 | 猪子川(156隣) | 土石流 | ○ | ○ | |
| 2159 | 〃 | 一ノ井出川(157) | 土石流 | ○ | ○ | |
| 2160 | 〃 | 広畑川(158) | 土石流 | ○ | ○ | |
| 2161 | 〃 | 真光寺川(159) | 土石流 | ○ | ○ | |
| 2162 | 〃 | 真光寺川(159隣) | 土石流 | ○ | ○ | |
| 2163 | 〃 | 真光寺川(160) | 土石流 | ○ | ○ | |
| 2164 | 〃 | 深山川(161) | 土石流 | ○ | ○ | |
| 2165 | 〃 | 百谷川(484) | 土石流 | ○ | ○ | |
| 2166 | 〃 | 百谷川(484隣) | 土石流 | ○ | ○ | |
| 2167 | 〃 | 芦原川(485) | 土石流 | ○ | | |
| 2168 | 〃 | 刈光川(486) | 土石流 | ○ | ○ | |
| 2169 | 〃 | 中野川(487) | 土石流 | ○ | ○ | |
| 2170 | 〃 | 中野川(487隣) | 土石流 | ○ | | |
| 2171 | 〃 | 井出(5116) | 土石流 | ○ | ○ | |
| 2172 | 〃 | 四川(5117) | 土石流 | ○ | ○ | |
| 2173 | 〃 | 江良(8101) | 土石流 | ○ | ○ | |
| 2174 | 〃 | 加茂川(8102) | 土石流 | ○ | ○ | |
| 2175 | 〃 | 猪の子(8105) | 土石流 | ○ | ○ | |
| 2176 | 〃 | 姫谷(511隣) | 土石流 | ○ | ○ | |
| 2177 | 〃 | 四川(5118) | 土石流 | ○ | ○ | |
| 2178 | 〃 | 四川(5119) | 土石流 | ○ | ○ | |
| 2179 | 〃 | 刈光(5122) | 土石流 | ○ | ○ | |
| 2180 | 〃 | 土井(8100) | 土石流 | ○ | ○ | |
| 2181 | 〃 | 下加茂(8104隣) | 土石流 | ○ | ○ | |
| 2182 | 新市町 | 上安井(3986) | 急傾斜地の崩壊 | ○ | ○ | 平成30年3月15日広島県告示第248号 |
| 2183 | 〃 | 上安井(3986-1) | 急傾斜地の崩壊 | ○ | ○ | |
| 2184 | 〃 | 下安井(4006) | 急傾斜地の崩壊 | ○ | ○ | |
| 2185 | 〃 | 大森(4007) | 急傾斜地の崩壊 | ○ | ○ | |
| 2186 | 〃 | 大森(4008) | 急傾斜地の崩壊 | ○ | ○ | |
| 2187 | 〃 | 宮内(4010) | 急傾斜地の崩壊 | ○ | ○ | |
| 2188 | 〃 | 連下公会堂(4012) | 急傾斜地の崩壊 | ○ | ○ | |
| 2189 | 〃 | 荒神社宮内(4013) | 急傾斜地の崩壊 | ○ | ○ | |
| 2190 | 〃 | 荒神社宮内(4013-1) | 急傾斜地の崩壊 | ○ | ○ | |

| | 所在地 | 地 区 名 | 自然現象の区分 | 土砂災害警戒区域 | 土砂災害特別警戒区域 | 告示年月日告示番号 |
|---|---|---|---|---|---|---|
| 2191 | 〃 | 荒神社宮内(4013-2) | 急傾斜地の崩壊 | ○ | ○ | |
| 2192 | 〃 | 荒神社宮内(4013-3) | 急傾斜地の崩壊 | ○ | ○ | |
| 2193 | 〃 | 下安井(4014) | 急傾斜地の崩壊 | ○ | ○ | |
| 2194 | 〃 | 宮内(5373) | 急傾斜地の崩壊 | ○ | ○ | |
| 2195 | 〃 | 川原1(6769) | 急傾斜地の崩壊 | ○ | ○ | |
| 2196 | 〃 | 川原1(6769-1) | 急傾斜地の崩壊 | ○ | ○ | |
| 2197 | 〃 | 川原2(6770) | 急傾斜地の崩壊 | ○ | ○ | |
| 2198 | 〃 | 東谷(10679-4) | 急傾斜地の崩壊 | ○ | ○ | |
| 2199 | 〃 | 東谷(10679-5) | 急傾斜地の崩壊 | ○ | ○ | |
| 2200 | 〃 | 川原(10825) | 急傾斜地の崩壊 | ○ | ○ | |
| 2201 | 〃 | 宮内2(10827) | 急傾斜地の崩壊 | ○ | ○ | |
| 2202 | 〃 | 連下(10829) | 急傾斜地の崩壊 | ○ | ○ | |
| 2203 | 〃 | 連下(10829-1) | 急傾斜地の崩壊 | ○ | ○ | |
| 2204 | 〃 | 下安井(2921) | 急傾斜地の崩壊 | ○ | ○ | |
| 2205 | 〃 | 下安井(2921-1) | 急傾斜地の崩壊 | ○ | ○ | |
| 2206 | 〃 | 吉備津神社宮内(2926) | 急傾斜地の崩壊 | ○ | ○ | |
| 2207 | 〃 | 吉備津神社宮内(2926-1) | 急傾斜地の崩壊 | ○ | ○ | |
| 2208 | 〃 | 上安井(2927-1) | 急傾斜地の崩壊 | ○ | ○ | |
| 2209 | 〃 | 下安井(5175) | 急傾斜地の崩壊 | ○ | ○ | |
| 2210 | 〃 | 下安井(5175-1) | 急傾斜地の崩壊 | ○ | ○ | |
| 2211 | 〃 | 上安井(2509-1) | 急傾斜地の崩壊 | ○ | ○ | |
| 2212 | 〃 | 上安井(2511) | 急傾斜地の崩壊 | ○ | ○ | |
| 2213 | 〃 | 大森(2518-1) | 急傾斜地の崩壊 | ○ | ○ | |
| 2214 | 〃 | 大森(2520) | 急傾斜地の崩壊 | ○ | ○ | |
| 2215 | 〃 | 下安井(2521) | 急傾斜地の崩壊 | ○ | ○ | |
| 2216 | 〃 | 真光寺谷(2522) | 急傾斜地の崩壊 | ○ | ○ | |
| 2217 | 〃 | 木曽丸谷(2523) | 急傾斜地の崩壊 | ○ | ○ | |
| 2218 | 〃 | 別所川(238) | 土石流 | ○ | | |
| 2219 | 〃 | 神仁久下川(244) | 土石流 | ○ | | |
| 2220 | 〃 | 神仁久下川(245) | 土石流 | ○ | ○ | |
| 2221 | 〃 | 宮内川(468) | 土石流 | ○ | ○ | |
| 2222 | 〃 | 真光寺谷川(469-1) | 土石流 | ○ | ○ | |
| 2223 | 〃 | 真光寺谷川(469-2) | 土石流 | ○ | ○ | |
| 2224 | 〃 | 真光寺谷川(469-3) | 土石流 | ○ | ○ | |
| 2225 | 〃 | 真光寺谷川(469隣a-1) | 土石流 | ○ | ○ | |
| 2226 | 〃 | 真光寺谷川(469隣a-2) | 土石流 | ○ | ○ | |
| 2227 | 〃 | 真光寺谷川(469隣b) | 土石流 | ○ | | |
| 2228 | 〃 | 川原川(477) | 土石流 | ○ | ○ | |
| 2229 | 〃 | 紺屋(8275隣a) | 土石流 | ○ | ○ | |
| 2230 | 〃 | 紺屋(8275隣b) | 土石流 | ○ | ○ | |
| 2231 | 〃 | 紺屋(8275隣c) | 土石流 | ○ | | |
| 2232 | 〃 | 木曽丸川(8285) | 土石流 | ○ | ○ | |
| 2233 | 〃 | 下安井(5081) | 土石流 | ○ | ○ | |
| 2234 | 〃 | 下安井(5082) | 土石流 | ○ | ○ | |
| 2235 | 〃 | 下安井(5082隣) | 土石流 | ○ | ○ | |
| 2236 | 神島町 | 東小屋(3472) | 急傾斜地の崩壊 | ○ | ○ | 平成30年5月17日広島県告示第460号 |
| 2237 | 佐波町 | 佐波町(3734) | 急傾斜地の崩壊 | ○ | ○ | |
| 2238 | 〃 | 瀬谷(3473) | 急傾斜地の崩壊 | ○ | ○ | |
| 2239 | 〃 | 日和谷(3487) | 急傾斜地の崩壊 | ○ | ○ | |
| 2240 | 〃 | 佐波町(2771-1) | 急傾斜地の崩壊 | ○ | ○ | |
| 2241 | 〃 | 日和谷(3487-1) | 急傾斜地の崩壊 | ○ | ○ | |
| 2242 | 〃 | 佐波町(2771) | 急傾斜地の崩壊 | ○ | ○ | |
| 2243 | 〃 | 佐波(6743-3) | 急傾斜地の崩壊 | ○ | ○ | |
| 2244 | 〃 | 佐波(6743-1) | 急傾斜地の崩壊 | ○ | ○ | |
| 2245 | 〃 | 佐波(6743-2) | 急傾斜地の崩壊 | ○ | ○ | |
| 2246 | 丸之内一丁目 | 東小屋(3472-1) | 急傾斜地の崩壊 | ○ | ○ | |
| 2247 | 佐波町 | 佐波(6743) | 急傾斜地の崩壊 | ○ | ○ | |
| 2248 | 〃 | 佐波(2107) | 急傾斜地の崩壊 | ○ | ○ | |
| 2249 | 〃 | 明王台下(5411) | 急傾斜地の崩壊 | ○ | ○ | |
| 2250 | 箕島町 | 箕島町(2803) | 急傾斜地の崩壊 | ○ | ○ | 平成30年5月31日広島県告示第476号 |
| 2251 | 〃 | 釜屋A(3476) | 急傾斜地の崩壊 | ○ | ○ | |
| 2252 | 〃 | 箕島町(3763) | 急傾斜地の崩壊 | ○ | ○ | |
| 2253 | 〃 | 六平谷(1434) | 急傾斜地の崩壊 | ○ | ○ | |
| 2254 | 〃 | 釜屋(2061) | 急傾斜地の崩壊 | ○ | ○ | |
| 2255 | 〃 | 箕島町(2804-1) | 急傾斜地の崩壊 | ○ | ○ | |
| 2256 | 〃 | 箕島町(3763-1) | 急傾斜地の崩壊 | ○ | ○ | |
| 2257 | 〃 | 栗ノ木(10722) | 急傾斜地の崩壊 | ○ | ○ | |

| | 所在地 | 地 区 名 | 自然現象の区分 | 土砂災害警戒区域 | 土砂災害特別警戒区域 | 告示年月日告示番号 |
|---|---|---|---|---|---|---|
| 2258 | 〃 | 箕島町(2805) | 急傾斜地の崩壊 | ○ | ○ | |
| 2259 | 〃 | 栗ノ栖(2661-1) | 急傾斜地の崩壊 | ○ | ○ | |
| 2260 | 〃 | 栗ノ栖(2661) | 急傾斜地の崩壊 | ○ | ○ | |
| 2261 | 〃 | 釣ヶ端(3478-1) | 急傾斜地の崩壊 | ○ | ○ | |
| 2262 | 〃 | 栗ノ栖(2661-2) | 急傾斜地の崩壊 | ○ | ○ | |
| 2263 | 〃 | 栗ノ栖(2661-3) | 急傾斜地の崩壊 | ○ | ○ | |
| 2264 | 〃 | 箕島(2062-1) | 急傾斜地の崩壊 | ○ | ○ | |
| 2265 | 〃 | 箕島町(6872-1) | 急傾斜地の崩壊 | ○ | ○ | (R8.3.26解除・指定) |
| 2266 | 〃 | 箕島町(6872-4) | 急傾斜地の崩壊 | ○ | ○ | |
| 2267 | 〃 | 箕島町(6872-2) | 急傾斜地の崩壊 | ○ | ○ | |
| 2268 | 〃 | 箕島(2062) | 急傾斜地の崩壊 | ○ | ○ | |
| 2269 | 〃 | 箕島町(6872) | 急傾斜地の崩壊 | ○ | ○ | |
| 2270 | 〃 | 箕島町(6872-3) | 急傾斜地の崩壊 | ○ | | |
| 2271 | 〃 | 瀬戸(3479) | 急傾斜地の崩壊 | ○ | ○ | |
| 2272 | 〃 | 瀬戸(3479-1) | 急傾斜地の崩壊 | ○ | ○ | |
| 2273 | 〃 | 箕島町(3764) | 急傾斜地の崩壊 | ○ | ○ | |
| 2274 | 明王台四丁目 | 佐波町(3734-1) | 急傾斜地の崩壊 | ○ | ○ | 平成30年5月31日広島県告示第477号 |
| 2275 | 明王台五丁目 | 長和(10926-2) | 急傾斜地の崩壊 | ○ | ○ | |
| 2276 | 明王台四丁目 | 佐波(6743-4) | 急傾斜地の崩壊 | ○ | | |
| 2277 | 明王台五丁目 | 長和(10926-1) | 急傾斜地の崩壊 | ○ | ○ | |
| 2278 | 明王台一丁目 | 草戸町(3731-2) | 急傾斜地の崩壊 | ○ | ○ | |
| 2279 | 〃 | 草戸町(3731-1) | 急傾斜地の崩壊 | ○ | ○ | |
| 2280 | 明王台五丁目 | 宮近西ヶ迫(3494-1) | 急傾斜地の崩壊 | ○ | | |
| 2281 | 東明王台 | 山地B(3489-1) | 急傾斜地の崩壊 | ○ | ○ | |
| 2282 | 明王台五丁目 | 高浦(8186隣) | 土石流 | ○ | ○ | |
| 2283 | 山手町 | 矢田川(16) | 土石流 | ○ | ○ | 平成30年6月28日広島県告示第527号 |
| 2284 | 郷分町 | 草木川(17a) | 土石流 | ○ | ○ | |
| 2285 | 〃 | 草木川(17b) | 土石流 | ○ | ○ | |
| 2286 | 〃 | 草木川(17隣) | 土石流 | ○ | ○ | |
| 2287 | 〃 | 境川(18a) | 土石流 | ○ | ○ | |
| 2288 | 〃 | 境川(18b) | 土石流 | ○ | ○ | |
| 2289 | 〃 | 境川(18c) | 土石流 | ○ | ○ | |
| 2290 | 〃 | 境川(18d) | 土石流 | ○ | ○ | |
| 2291 | 〃 | 境川(18e) | 土石流 | ○ | ○ | |
| 2292 | 〃 | 境川(18f) | 土石流 | ○ | ○ | |
| 2293 | 〃 | 横路川(18隣) | 土石流 | ○ | ○ | |
| 2294 | 〃 | 石原川(20a) | 土石流 | ○ | | |
| 2295 | 〃 | 石原川(20b) | 土石流 | ○ | | |
| 2296 | 〃 | 石原川(20隣) | 土石流 | ○ | | |
| 2297 | 山手町 | 桜川(83a) | 土石流 | ○ | ○ | |
| 2298 | 〃 | 桜川(83b) | 土石流 | ○ | ○ | |
| 2299 | 〃 | 矢田川(8162) | 土石流 | ○ | ○ | |
| 2300 | 〃 | 矢田川(8162隣b) | 土石流 | ○ | ○ | |
| 2301 | 草戸町 | 草戸町(3730) | 急傾斜地の崩壊 | ○ | ○ | 平成30年11月15日広島県告示第810号 |
| 2302 | 〃 | 草戸町(3730-1) | 急傾斜地の崩壊 | ○ | ○ | |
| 2303 | 〃 | 草戸町(10924) | 急傾斜地の崩壊 | ○ | ○ | |
| 2304 | 〃 | 山地A(3844) | 急傾斜地の崩壊 | ○ | ○ | |
| 2305 | 〃 | 山地B(3489) | 急傾斜地の崩壊 | ○ | ○ | |
| 2306 | 〃 | 草戸町(6789-1) | 急傾斜地の崩壊 | ○ | ○ | |
| 2307 | 〃 | 下山地A(3491) | 急傾斜地の崩壊 | ○ | ○ | |
| 2308 | 〃 | 半坂(2663-1) | 急傾斜地の崩壊 | ○ | ○ | |
| 2309 | 〃 | 半坂(10719) | 急傾斜地の崩壊 | ○ | ○ | |
| 2310 | 〃 | 草戸(2109) | 急傾斜地の崩壊 | ○ | ○ | |
| 2311 | 〃 | 上組(8187隣) | 土石流 | ○ | ○ | |
| 2312 | 〃 | 上組(8187) | 土石流 | ○ | ○ | |
| 2313 | 〃 | 上組(8188) | 土石流 | ○ | ○ | |
| 2314 | 〃 | 法音寺川(15) | 土石流 | ○ | ○ | |
| 2315 | 〃 | 半坂(8189隣) | 土石流 | ○ | ○ | |
| 2316 | 〃 | 半坂(8189) | 土石流 | ○ | ○ | |
| 2317 | 〃 | 半坂(8197) | 土石流 | ○ | ○ | |
| 2318 | 〃 | 半坂川(13b) | 土石流 | ○ | ○ | |
| 2319 | 〃 | 半坂川(13a) | 土石流 | ○ | ○ | |
| 2320 | 〃 | 上山地川(14) | 土石流 | ○ | ○ | |
| 2321 | 本郷町 | 槙原(3603) | 急傾斜地の崩壊 | ○ | ○ | 平成30年12月13日広島県告示第870号 |
| 2322 | 〃 | 本郷(3604) | 急傾斜地の崩壊 | ○ | ○ | |
| 2323 | 〃 | 本郷(3651) | 急傾斜地の崩壊 | ○ | ○ | |
| 2324 | 〃 | 本郷(3652) | 急傾斜地の崩壊 | ○ | ○ | |

| | 所在地 | 地 区 名 | 自然現象の区分 | 土砂災害警戒区域 | 土砂災害特別警戒区域 | 告示年月日告示番号 |
|---|---|---|---|---|---|---|
| 2325 | 〃 | 本郷(3653-1) | 急傾斜地の崩壊 | ○ | ○ | |
| 2326 | 〃 | 本郷町(3720) | 急傾斜地の崩壊 | ○ | ○ | |
| 2327 | 〃 | 本郷町(3720-1) | 急傾斜地の崩壊 | ○ | ○ | |
| 2328 | 〃 | 本郷町(3721) | 急傾斜地の崩壊 | ○ | ○ | |
| 2329 | 〃 | 本郷町(3722) | 急傾斜地の崩壊 | ○ | ○ | |
| 2330 | 〃 | 盛岡(6784) | 急傾斜地の崩壊 | ○ | ○ | |
| 2331 | 〃 | 本郷(6785) | 急傾斜地の崩壊 | ○ | ○ | |
| 2332 | 〃 | 本郷(2716) | 急傾斜地の崩壊 | ○ | ○ | |
| 2333 | 〃 | 本郷町(2760) | 急傾斜地の崩壊 | ○ | ○ | |
| 2334 | 〃 | 神村一二区(5215-1) | 急傾斜地の崩壊 | ○ | ○ | |
| 2335 | 〃 | 尾越(5244) | 急傾斜地の崩壊 | ○ | ○ | |
| 2336 | 〃 | 今津(10710-1) | 急傾斜地の崩壊 | ○ | ○ | |
| 2337 | 〃 | 本郷町(10919) | 急傾斜地の崩壊 | ○ | ○ | |
| 2338 | 〃 | 御領(10920) | 急傾斜地の崩壊 | ○ | ○ | |
| 2339 | 〃 | 横山(2209) | 急傾斜地の崩壊 | ○ | ○ | |
| 2340 | 〃 | 横山(2212) | 急傾斜地の崩壊 | ○ | ○ | |
| 2341 | 〃 | 横山(2213-1) | 急傾斜地の崩壊 | ○ | ○ | |
| 2342 | 〃 | 横山(2216) | 急傾斜地の崩壊 | ○ | ○ | |
| 2343 | 〃 | 二ノ宮(2245-1) | 急傾斜地の崩壊 | ○ | ○ | |
| 2344 | 〃 | 二ノ宮(2245-2) | 急傾斜地の崩壊 | ○ | ○ | |
| 2345 | 〃 | 二ノ宮(2245-3) | 急傾斜地の崩壊 | ○ | ○ | |
| 2346 | 〃 | 立神奥川(5) | 土石流 | ○ | ○ | |
| 2347 | 〃 | 住尾迫川(6) | 土石流 | ○ | ○ | |
| 2348 | 〃 | 山手川(8) | 土石流 | ○ | | (R2.3.19解除・指定) |
| 2349 | 〃 | 山手川(8隣a) | 土石流 | ○ | ○ | |
| 2350 | 〃 | 本郷川右支川(5002) | 土石流 | ○ | ○ | |
| 2351 | 〃 | 吉田上川(30) | 土石流 | ○ | ○ | |
| 2352 | 〃 | 吉田下川(31隣a) | 土石流 | ○ | ○ | |
| 2353 | 〃 | 吉田下川(31) | 土石流 | ○ | ○ | |
| 2354 | 〃 | 中野川(10) | 土石流 | ○ | ○ | |
| 2355 | 〃 | 中野川(10隣a) | 土石流 | ○ | | |
| 2356 | 〃 | 中野川(10隣b) | 土石流 | ○ | ○ | |
| 2357 | 〃 | 横山川(32) | 土石流 | ○ | ○ | |
| 2358 | 〃 | 納屋川(13) | 土石流 | ○ | ○ | |
| 2359 | 〃 | 大迫川(14) | 土石流 | ○ | ○ | |
| 2360 | 〃 | 本郷(31) | 地滑り | ○ | | |
| 2361 | 〃 | 御領(33) | 地滑り | ○ | | |
| 2362 | 〃 | 槙原(79) | 地滑り | ○ | | |
| 2363 | 加茂町字北山 | 菅町(10659-1) | 急傾斜地の崩壊 | ○ | ○ | 平成30年12月13日広島県告示第871号 |
| 2364 | 〃 | 菅町(10659) | 急傾斜地の崩壊 | ○ | ○ | |
| 2365 | 〃 | 菅町(10659-2) | 急傾斜地の崩壊 | ○ | ○ | |
| 2366 | 〃 | 菅町(10659-3) | 急傾斜地の崩壊 | ○ | ○ | |
| 2367 | 〃 | 菅町(10659-4) | 急傾斜地の崩壊 | ○ | ○ | |
| 2368 | 〃 | 菅町(2229-1) | 急傾斜地の崩壊 | ○ | ○ | |
| 2369 | 〃 | 菅町(2229-2) | 急傾斜地の崩壊 | ○ | ○ | |
| 2370 | 〃 | 菅町(2229) | 急傾斜地の崩壊 | ○ | ○ | |
| 2371 | 〃 | 菅町(2229-3) | 急傾斜地の崩壊 | ○ | ○ | |
| 2372 | 〃 | 菅町(2229-4) | 急傾斜地の崩壊 | ○ | ○ | |
| 2373 | 〃 | 菅町(2229-5) | 急傾斜地の崩壊 | ○ | ○ | |
| 2374 | 〃 | 菅町(2229-6) | 急傾斜地の崩壊 | ○ | ○ | |
| 2375 | 〃 | 菅町(10659-5) | 急傾斜地の崩壊 | ○ | ○ | |
| 2376 | 〃 | 菅町(10659-6) | 急傾斜地の崩壊 | ○ | ○ | |
| 2377 | 〃 | 楠田(1878-1) | 急傾斜地の崩壊 | ○ | ○ | |
| 2378 | 〃 | 楠田(1878-2) | 急傾斜地の崩壊 | ○ | ○ | |
| 2379 | 〃 | 楠田(1878-3) | 急傾斜地の崩壊 | ○ | ○ | |
| 2380 | 〃 | 楠田(1878-4) | 急傾斜地の崩壊 | ○ | ○ | |
| 2381 | 〃 | 楠田(1878-5) | 急傾斜地の崩壊 | ○ | ○ | |
| 2382 | 〃 | 楠田(1878) | 急傾斜地の崩壊 | ○ | ○ | |
| 2383 | 〃 | 楠田(1878-6) | 急傾斜地の崩壊 | ○ | ○ | |
| 2384 | 〃 | 楠田(1878-7) | 急傾斜地の崩壊 | ○ | ○ | |
| 2385 | 〃 | 楠田(1878-8) | 急傾斜地の崩壊 | ○ | ○ | |
| 2386 | 〃 | 楠田(1878-9) | 急傾斜地の崩壊 | ○ | ○ | |
| 2387 | 〃 | 楠田(1878-10) | 急傾斜地の崩壊 | ○ | ○ | |
| 2388 | 〃 | 楠田(1878-11) | 急傾斜地の崩壊 | ○ | ○ | |
| 2389 | 〃 | 楠田(1878-12) | 急傾斜地の崩壊 | ○ | ○ | |
| 2390 | 〃 | 北山(1884-1) | 急傾斜地の崩壊 | ○ | ○ | |
| 2391 | 〃 | 北山(1884-2) | 急傾斜地の崩壊 | ○ | ○ | |

| | 所在地 | 地 区 名 | 自然現象の区分 | 土砂災害警戒区域 | 土砂災害特別警戒区域 | 告示年月日告示番号 |
|---|---|---|---|---|---|---|
| 2392 | 〃 | 北山(1884-3) | 急傾斜地の崩壊 | ○ | ○ | |
| 2393 | 〃 | 瀧王橋(1883-1) | 急傾斜地の崩壊 | ○ | ○ | |
| 2394 | 〃 | 瀧王橋(1883-2) | 急傾斜地の崩壊 | ○ | ○ | |
| 2395 | 〃 | 瀧王橋(1883-3) | 急傾斜地の崩壊 | ○ | ○ | |
| 2396 | 〃 | 瀧王橋(1883) | 急傾斜地の崩壊 | ○ | ○ | |
| 2397 | 〃 | 瀧王橋(1883-4) | 急傾斜地の崩壊 | ○ | ○ | |
| 2398 | 〃 | 瀧王橋(1883-5) | 急傾斜地の崩壊 | ○ | ○ | |
| 2399 | 〃 | 北山(1884) | 急傾斜地の崩壊 | ○ | ○ | |
| 2400 | 〃 | 北山(1884-4) | 急傾斜地の崩壊 | ○ | ○ | |
| 2401 | 〃 | 北山(1884-5) | 急傾斜地の崩壊 | ○ | ○ | |
| 2402 | 〃 | 北山(1884-6) | 急傾斜地の崩壊 | ○ | ○ | |
| 2403 | 〃 | 北山(1884-7) | 急傾斜地の崩壊 | ○ | ○ | |
| 2404 | 〃 | 北山(1884-8) | 急傾斜地の崩壊 | ○ | ○ | |
| 2405 | 〃 | 北山(1884-9) | 急傾斜地の崩壊 | ○ | ○ | |
| 2406 | 〃 | 瀧王橋(1883-6) | 急傾斜地の崩壊 | ○ | ○ | |
| 2407 | 〃 | 瀧王橋(1883-7) | 急傾斜地の崩壊 | ○ | ○ | |
| 2408 | 〃 | 瀧王橋(1883-8) | 急傾斜地の崩壊 | ○ | ○ | |
| 2409 | 〃 | 瀧王橋(1883-9) | 急傾斜地の崩壊 | ○ | ○ | |
| 2410 | 〃 | 瀧王橋(1883-10) | 急傾斜地の崩壊 | ○ | ○ | |
| 2411 | 〃 | 瀧王橋(1883-11) | 急傾斜地の崩壊 | ○ | ○ | |
| 2412 | 〃 | 瀧王橋(1883-12) | 急傾斜地の崩壊 | ○ | ○ | |
| 2413 | 〃 | 深山川(153隣) | 土石流 | ○ | ○ | |
| 2414 | 〃 | 種(5120) | 土石流 | ○ | ○ | |
| 2415 | 〃 | 種(5120隣a) | 土石流 | ○ | ○ | |
| 2416 | 〃 | 種(5120隣e) | 土石流 | ○ | ○ | |
| 2417 | 〃 | 種(5120隣g) | 土石流 | ○ | | |
| 2418 | 〃 | 種(5120隣f) | 土石流 | ○ | | |
| 2419 | 〃 | 種(5120隣b) | 土石流 | ○ | ○ | |
| 2420 | 〃 | 種(5120隣d) | 土石流 | ○ | ○ | |
| 2421 | 〃 | 種(5120隣c) | 土石流 | ○ | ○ | |
| 2422 | 〃 | 刈光(5122隣) | 土石流 | ○ | ○ | |
| 2423 | 新市町大字藤尾 | 西門木(2464-1) | 急傾斜地の崩壊 | ○ | ○ | 平成30年12月27日広島県告示第929号 |
| 2424 | 〃 | 西門木(2462-1) | 急傾斜地の崩壊 | ○ | ○ | |
| 2425 | 〃 | 西門木(2465-1) | 急傾斜地の崩壊 | ○ | ○ | |
| 2426 | 〃 | 西門木(2466) | 急傾斜地の崩壊 | ○ | ○ | |
| 2427 | 〃 | 西門木(2466-1) | 急傾斜地の崩壊 | ○ | ○ | |
| 2428 | 〃 | 瀬原(14322) | 急傾斜地の崩壊 | ○ | ○ | |
| 2429 | 〃 | 板橋(14323) | 急傾斜地の崩壊 | ○ | ○ | |
| 2430 | 〃 | 白曽根(2470-1) | 急傾斜地の崩壊 | ○ | ○ | |
| 2431 | 〃 | 藤尾(2486-1) | 急傾斜地の崩壊 | ○ | ○ | |
| 2432 | 〃 | 藤尾(2486-2) | 急傾斜地の崩壊 | ○ | ○ | |
| 2433 | 〃 | 藤尾(2471-1) | 急傾斜地の崩壊 | ○ | ○ | |
| 2434 | 〃 | 苔原(2473-2) | 急傾斜地の崩壊 | ○ | | |
| 2435 | 〃 | 苔原(2473-1) | 急傾斜地の崩壊 | ○ | | |
| 2436 | 新市町大字金丸 | 山形(14321) | 急傾斜地の崩壊 | ○ | ○ | |
| 2437 | 〃 | 山形二(6772-1) | 急傾斜地の崩壊 | ○ | ○ | |
| 2438 | 〃 | 山形(2918) | 急傾斜地の崩壊 | ○ | ○ | |
| 2439 | 〃 | 山形(2484-1) | 急傾斜地の崩壊 | ○ | ○ | |
| 2440 | 〃 | 奥見谷(2488) | 急傾斜地の崩壊 | ○ | ○ | |
| 2441 | 〃 | 奥見谷金丸(14326) | 急傾斜地の崩壊 | ○ | ○ | |
| 2442 | 〃 | 奥見谷(2488-1) | 急傾斜地の崩壊 | ○ | ○ | |
| 2443 | 〃 | 奥見谷(2489) | 急傾斜地の崩壊 | ○ | ○ | |
| 2444 | 〃 | 金丸(2925) | 急傾斜地の崩壊 | ○ | ○ | |
| 2445 | 〃 | 金丸(4021-1) | 急傾斜地の崩壊 | ○ | ○ | |
| 2446 | 〃 | 金丸(4021) | 急傾斜地の崩壊 | ○ | ○ | |
| 2447 | 〃 | 金丸(3983-1) | 急傾斜地の崩壊 | ○ | ○ | |
| 2448 | 新市町大字藤尾 | 金丸(3983) | 急傾斜地の崩壊 | ○ | ○ | |
| 2449 | 〃 | 川井(2494-1) | 急傾斜地の崩壊 | ○ | ○ | |
| 2450 | 〃 | 臼原(14317) | 急傾斜地の崩壊 | ○ | ○ | |
| 2451 | 〃 | 臼原(14319) | 急傾斜地の崩壊 | ○ | ○ | |
| 2452 | 〃 | 臼原(14320-1) | 急傾斜地の崩壊 | ○ | ○ | |
| 2453 | 〃 | 臼原(14320) | 急傾斜地の崩壊 | ○ | ○ | |
| 2454 | 〃 | 臼原(3999) | 急傾斜地の崩壊 | ○ | ○ | |
| 2455 | 〃 | 臼原(3999-1) | 急傾斜地の崩壊 | ○ | ○ | |
| 2456 | 新市町大字金丸 | 厚山(2495-1) | 急傾斜地の崩壊 | ○ | ○ | |
| 2457 | 〃 | 金丸(2924) | 急傾斜地の崩壊 | ○ | ○ | |
| 2458 | 〃 | 花屋(10822) | 急傾斜地の崩壊 | ○ | ○ | |

| | 所在地 | 地 区 名 | 自然現象の区分 | 土砂災害警戒区域 | 土砂災害特別警戒区域 | 告示年月日告示番号 |
|---|---|---|---|---|---|---|
| 2459 | 〃 | 金丸(4019) | 急傾斜地の崩壊 | ○ | ○ | (R2.2.13解除・指定) |
| 2460 | 〃 | 金丸(4023) | 急傾斜地の崩壊 | ○ | ○ | |
| 2461 | 〃 | 金丸(3984) | 急傾斜地の崩壊 | ○ | ○ | |
| 2462 | 〃 | 金丸(2497) | 急傾斜地の崩壊 | ○ | ○ | |
| 2463 | 〃 | 金丸二(10823) | 急傾斜地の崩壊 | ○ | ○ | |
| 2464 | 新市町大字常 | 金丸(3985-1) | 急傾斜地の崩壊 | ○ | ○ | |
| 2465 | 〃 | 金丸(3985-2) | 急傾斜地の崩壊 | ○ | ○ | |
| 2466 | 〃 | 金丸(3985-3) | 急傾斜地の崩壊 | ○ | ○ | |
| 2467 | 〃 | 金名(2500-1) | 急傾斜地の崩壊 | ○ | ○ | |
| 2468 | 〃 | 金名(2500-2) | 急傾斜地の崩壊 | ○ | ○ | |
| 2469 | 〃 | 金名(2500-3) | 急傾斜地の崩壊 | ○ | ○ | |
| 2470 | 〃 | 前金名(5375) | 急傾斜地の崩壊 | ○ | ○ | |
| 2471 | 〃 | 金名(2500) | 急傾斜地の崩壊 | ○ | ○ | |
| 2472 | 〃 | 金名(2501) | 急傾斜地の崩壊 | ○ | ○ | |
| 2473 | 〃 | 常(5176) | 急傾斜地の崩壊 | ○ | ○ | |
| 2474 | 新市町大字金丸 | 厚山(2496-1) | 急傾斜地の崩壊 | ○ | ○ | |
| 2475 | 〃 | 厚山(2496-2) | 急傾斜地の崩壊 | ○ | ○ | |
| 2476 | 〃 | 金丸(5177) | 急傾斜地の崩壊 | ○ | ○ | |
| 2477 | 〃 | 砂原(4018) | 急傾斜地の崩壊 | ○ | ○ | (R3.6.24解除・指定) |
| 2478 | 新市町大字常 | 砂原(2499-1) | 急傾斜地の崩壊 | ○ | ○ | |
| 2479 | 〃 | 志和井(3998) | 急傾斜地の崩壊 | ○ | ○ | |
| 2480 | 〃 | 芦浦(2508-1) | 急傾斜地の崩壊 | ○ | ○ | |
| 2481 | 〃 | 志和井(4022) | 急傾斜地の崩壊 | ○ | ○ | |
| 2482 | 〃 | 常(10825-1) | 急傾斜地の崩壊 | ○ | ○ | |
| 2483 | 〃 | 常(2928-1) | 急傾斜地の崩壊 | ○ | ○ | |
| 2484 | 〃 | 常(4016) | 急傾斜地の崩壊 | ○ | ○ | |
| 2485 | 〃 | 芦浦二(10826) | 急傾斜地の崩壊 | ○ | ○ | |
| 2486 | 〃 | 芦浦(2507) | 急傾斜地の崩壊 | ○ | ○ | |
| 2487 | 〃 | 芦浦(14325) | 急傾斜地の崩壊 | ○ | ○ | |
| 2488 | 〃 | 芦浦(2506) | 急傾斜地の崩壊 | ○ | ○ | |
| 2489 | 〃 | 常(2929) | 急傾斜地の崩壊 | ○ | ○ | |
| 2490 | 〃 | 畑谷(2505) | 急傾斜地の崩壊 | ○ | ○ | |
| 2491 | 〃 | 畑谷(2504-1) | 急傾斜地の崩壊 | ○ | ○ | |
| 2492 | 新市町大字藤尾 | 川井(2502-1) | 急傾斜地の崩壊 | ○ | ○ | |
| 2493 | 〃 | 川井(2502) | 急傾斜地の崩壊 | ○ | ○ | |
| 2494 | 〃 | 父尾(2503-1) | 急傾斜地の崩壊 | ○ | ○ | |
| 2495 | 〃 | 藤尾(10820-1) | 急傾斜地の崩壊 | ○ | ○ | |
| 2496 | 〃 | 藤尾(10820) | 急傾斜地の崩壊 | ○ | ○ | |
| 2497 | 〃 | 父尾(14318) | 急傾斜地の崩壊 | ○ | ○ | |
| 2498 | 〃 | 藤尾(10820-2) | 急傾斜地の崩壊 | ○ | ○ | |
| 2499 | 新市町大字金丸 | 見谷川(264-1) | 土石流 | ○ | ○ | |
| 2500 | 〃 | 見谷川(264-2) | 土石流 | ○ | ○ | |
| 2501 | 〃 | 金丸川(472) | 土石流 | ○ | ○ | |
| 2502 | 〃 | 金丸(5072) | 土石流 | ○ | ○ | |
| 2503 | 〃 | 宮宅谷川(263) | 土石流 | ○ | ○ | |
| 2504 | 新市町大字藤尾 | 宮宅谷川(263隣) | 土石流 | ○ | ○ | |
| 2505 | 〃 | 赤奴川(8292) | 土石流 | ○ | ○ | |
| 2506 | 〃 | 板橋(5073) | 土石流 | ○ | ○ | |
| 2507 | 〃 | 龍王川(265) | 土石流 | ○ | ○ | |
| 2508 | 〃 | 龍王川(265隣) | 土石流 | ○ | ○ | |
| 2509 | 〃 | 父尾(5075) | 土石流 | ○ | ○ | |
| 2510 | 〃 | 父尾(5075隣) | 土石流 | ○ | ○ | |
| 2511 | 〃 | 父尾(5076a) | 土石流 | ○ | ○ | |
| 2512 | 〃 | 父尾(5076b) | 土石流 | ○ | ○ | |
| 2513 | 〃 | 父尾(5076隣) | 土石流 | ○ | ○ | |
| 2514 | 新市町大字金丸 | 向金丸川(473-1) | 土石流 | ○ | ○ | |
| 2515 | 〃 | 向金丸川(473-2) | 土石流 | ○ | ○ | |
| 2516 | 〃 | 向金丸川(473-3) | 土石流 | ○ | ○ | |
| 2517 | 〃 | 向金丸川(473-4) | 土石流 | ○ | ○ | |
| 2518 | 〃 | 向金丸川(473-5) | 土石流 | ○ | | |
| 2519 | 〃 | 向金丸川(473隣a) | 土石流 | ○ | ○ | |
| 2520 | 〃 | 向金丸川(473隣b) | 土石流 | ○ | ○ | |
| 2521 | 新市町大字常 | 砂原川(247-1) | 土石流 | ○ | ○ | |
| 2522 | 〃 | 砂原川(247-2) | 土石流 | ○ | | |
| 2523 | 〃 | 志和井川(246) | 土石流 | ○ | ○ | |
| 2524 | 〃 | 芦浦川(8282) | 土石流 | ○ | ○ | |
| 2525 | 〃 | 芦浦川(8282隣a) | 土石流 | ○ | ○ | |

| | 所在地 | 地 区 名 | 自然現象の区分 | 土砂災害警戒区域 | 土砂災害特別警戒区域 | 告示年月日告示番号 |
|---|---|---|---|---|---|---|
| 2526 | 〃 | 芦浦川(8282隣b) | 土石流 | ○ | | |
| 2527 | 〃 | 芦浦川(8282隣c) | 土石流 | ○ | | |
| 2528 | 〃 | 芦浦川(8282隣d) | 土石流 | ○ | | |
| 2529 | 〃 | 芦浦川(8281) | 土石流 | ○ | ○ | |
| 2530 | 〃 | 芦浦二(5078) | 土石流 | ○ | | |
| 2531 | 〃 | 畑谷川(474-1) | 土石流 | ○ | ○ | |
| 2532 | 〃 | 畑谷川(474-2) | 土石流 | ○ | ○ | |
| 2533 | 〃 | 畑谷川(474-3) | 土石流 | ○ | ○ | |
| 2534 | 〃 | 畑谷川(242-1a) | 土石流 | ○ | ○ | |
| 2535 | 〃 | 畑谷川(242-1b) | 土石流 | ○ | ○ | |
| 2536 | 〃 | 畑谷川(242-2) | 土石流 | ○ | | |
| 2537 | 〃 | 畑谷川(242-3) | 土石流 | ○ | | |
| 2538 | 〃 | 畑谷川(242-4) | 土石流 | ○ | ○ | |
| 2539 | 〃 | 畑谷(5080a) | 土石流 | ○ | | |
| 2540 | 〃 | 畑谷(5080b) | 土石流 | ○ | | |
| 2541 | 〃 | 岡谷川(241-1) | 土石流 | ○ | ○ | |
| 2542 | 〃 | 岡谷川(241-2) | 土石流 | ○ | ○ | |
| 2543 | 〃 | 光明寺川(240-1) | 土石流 | ○ | ○ | |
| 2544 | 〃 | 光明寺川(240-2) | 土石流 | ○ | ○ | |
| 2545 | 〃 | 常川(476) | 土石流 | ○ | ○ | |
| 2546 | 〃 | 常川(476隣) | 土石流 | ○ | ○ | |
| 2547 | 新市町大字金丸 | 億見谷(8293) | 土石流 | ○ | ○ | |
| 2548 | 〃 | 億見谷(8293隣) | 土石流 | ○ | ○ | |
| 2549 | 〃 | 億見谷(5071) | 土石流 | ○ | ○ | |
| 2550 | 〃 | 億見谷(5070) | 土石流 | ○ | ○ | |
| 2551 | 〃 | 花屋(5069) | 土石流 | ○ | ○ | |
| 2552 | 〃 | 宇藤木川(262) | 土石流 | ○ | ○ | |
| 2553 | 〃 | 梅本川(249-1) | 土石流 | ○ | | |
| 2554 | 〃 | 梅本川(249-2) | 土石流 | ○ | | |
| 2555 | 〃 | 梅本川(249隣a) | 土石流 | ○ | | |
| 2556 | 〃 | 梅本川(249隣b) | 土石流 | ○ | ○ | |
| 2557 | 〃 | 金丸(5068) | 土石流 | ○ | ○ | |
| 2558 | 〃 | 金丸(5068隣a) | 土石流 | ○ | ○ | |
| 2559 | 〃 | 金丸(5068隣b) | 土石流 | ○ | ○ | |
| 2560 | 〃 | 森の上川(248) | 土石流 | ○ | ○ | |
| 2561 | 〃 | 南迫川(261-1) | 土石流 | ○ | ○ | |
| 2562 | 〃 | 南迫川(261-2) | 土石流 | ○ | | |
| 2563 | 新市町大字常 | 常川(471) | 土石流 | ○ | ○ | |
| 2564 | 〃 | 杭地川(260) | 土石流 | ○ | ○ | |
| 2565 | 〃 | 杭地川(260隣) | 土石流 | ○ | | |
| 2566 | 〃 | 権現川(259) | 土石流 | ○ | ○ | |
| 2567 | 〃 | 権現川(259隣a) | 土石流 | ○ | ○ | |
| 2568 | 〃 | 権現川(259隣b) | 土石流 | ○ | ○ | |
| 2569 | 〃 | 金黒川(243) | 土石流 | ○ | ○ | |
| 2570 | 〃 | 金黒川(243隣a-1) | 土石流 | ○ | ○ | |
| 2571 | 〃 | 金黒川(243隣a-2) | 土石流 | ○ | ○ | |
| 2572 | 〃 | 金黒川(243隣a-3) | 土石流 | ○ | ○ | |
| 2573 | 〃 | 金黒川(243隣b) | 土石流 | ○ | | |
| 2574 | 〃 | 金黒川(243隣c-1) | 土石流 | ○ | ○ | |
| 2575 | 〃 | 金黒川(243隣c-2) | 土石流 | ○ | ○ | |
| 2576 | 〃 | 大久保川(257) | 土石流 | ○ | ○ | |
| 2577 | 〃 | 大久保川(257隣) | 土石流 | ○ | ○ | |
| 2578 | 〃 | 神仁久上川(245) | 土石流 | ○ | ○ | (R7.11.27解除・指定) |
| 2579 | 〃 | 神仁久上川(245隣) | 土石流 | ○ | | |
| 2580 | 東村町 | 東村町(3726) | 急傾斜地の崩壊 | ○ | ○ | 平成31年1月31日広島県告示第74号 |
| 2581 | 〃 | 東村町(3727) | 急傾斜地の崩壊 | ○ | ○ | |
| 2582 | 〃 | 東村町(3728) | 急傾斜地の崩壊 | ○ | ○ | |
| 2583 | 〃 | 東村町(3729) | 急傾斜地の崩壊 | ○ | ○ | |
| 2584 | 〃 | 宗政(5420) | 急傾斜地の崩壊 | ○ | ○ | |
| 2585 | 〃 | 盛岡(6784-1) | 急傾斜地の崩壊 | ○ | ○ | |
| 2586 | 〃 | 盛岡(6784-2) | 急傾斜地の崩壊 | ○ | ○ | |
| 2587 | 〃 | 延江(10711) | 急傾斜地の崩壊 | ○ | ○ | |
| 2588 | 〃 | 延江(10711-1) | 急傾斜地の崩壊 | ○ | | |
| 2589 | 〃 | 延江(10712-1) | 急傾斜地の崩壊 | ○ | ○ | |
| 2590 | 〃 | 横谷(10922) | 急傾斜地の崩壊 | ○ | ○ | |
| 2591 | 〃 | 宇根(2173-4) | 急傾斜地の崩壊 | ○ | ○ | |
| 2592 | 〃 | 横谷(2219-1) | 急傾斜地の崩壊 | ○ | ○ | |

| | 所在地 | 地 区 名 | 自然現象の区分 | 土砂災害警戒区域 | 土砂災害特別警戒区域 | 告示年月日告示番号 |
|---|---|---|---|---|---|---|
| 2593 | 〃 | 横谷(2219-2) | 急傾斜地の崩壊 | ○ | ○ | |
| 2594 | 〃 | 宗金(2221) | 急傾斜地の崩壊 | ○ | ○ | |
| 2595 | 〃 | 松永古墳(2222-2) | 急傾斜地の崩壊 | ○ | | |
| 2596 | 〃 | 瀬儀(2244) | 急傾斜地の崩壊 | ○ | ○ | |
| 2597 | 〃 | 瀬儀(2244-1) | 急傾斜地の崩壊 | ○ | ○ | |
| 2598 | 〃 | 木之迫川(3) | 土石流 | ○ | ○ | |
| 2599 | 〃 | 木之迫川(3隣a) | 土石流 | ○ | ○ | |
| 2600 | 〃 | 高畑川(4) | 土石流 | ○ | ○ | |
| 2601 | 〃 | 瀬儀川(26) | 土石流 | ○ | ○ | |
| 2602 | 〃 | 大谷川(27) | 土石流 | ○ | ○ | |
| 2603 | 〃 | 横谷(5002) | 土石流 | ○ | ○ | |
| 2604 | 〃 | 小原(32) | 地滑り | ○ | | |
| 2605 | 東村町 | 延江(10712-2) | 急傾斜地の崩壊 | ○ | ○ | 平成31年1月31日広島県告示第75号 |
| 2606 | 〃 | 青垣(2174-1) | 急傾斜地の崩壊 | ○ | ○ | |
| 2607 | 山野町大字山野 | 島串(2686-6) | 急傾斜地の崩壊 | ○ | ○ | 平成31年3月7日広島県告示第157号 |
| 2608 | 〃 | 島串(2686-5) | 急傾斜地の崩壊 | ○ | ○ | |
| 2609 | 〃 | 島串(2686-4) | 急傾斜地の崩壊 | ○ | ○ | |
| 2610 | 〃 | 島串(2686-2) | 急傾斜地の崩壊 | ○ | ○ | |
| 2611 | 〃 | 島串(2686-1) | 急傾斜地の崩壊 | ○ | ○ | |
| 2612 | 〃 | 島串(2686) | 急傾斜地の崩壊 | ○ | ○ | |
| 2613 | 〃 | 田原(10621) | 急傾斜地の崩壊 | ○ | ○ | |
| 2614 | 〃 | 田原B(3535) | 急傾斜地の崩壊 | ○ | ○ | |
| 2615 | 〃 | 竜頭(5391-1) | 急傾斜地の崩壊 | ○ | ○ | |
| 2616 | 〃 | 田原(10622) | 急傾斜地の崩壊 | ○ | ○ | |
| 2617 | 〃 | 竜頭(5391) | 急傾斜地の崩壊 | ○ | ○ | |
| 2618 | 〃 | 竜頭(5391-2) | 急傾斜地の崩壊 | ○ | ○ | |
| 2619 | 〃 | 下原谷(1825) | 急傾斜地の崩壊 | ○ | ○ | |
| 2620 | 〃 | 田原(3630) | 急傾斜地の崩壊 | ○ | ○ | |
| 2621 | 〃 | 田原(10623) | 急傾斜地の崩壊 | ○ | ○ | |
| 2622 | 〃 | 下原谷(1825-1) | 急傾斜地の崩壊 | ○ | ○ | |
| 2623 | 〃 | 下原谷(10870) | 急傾斜地の崩壊 | ○ | ○ | |
| 2624 | 〃 | 原谷B(3537) | 急傾斜地の崩壊 | ○ | ○ | |
| 2625 | 〃 | 山野(10888) | 急傾斜地の崩壊 | ○ | ○ | |
| 2626 | 〃 | 中原谷(10624) | 急傾斜地の崩壊 | ○ | ○ | |
| 2627 | 〃 | 中原谷(1831) | 急傾斜地の崩壊 | ○ | ○ | |
| 2628 | 〃 | 中原谷(1831-1) | 急傾斜地の崩壊 | ○ | ○ | |
| 2629 | 〃 | 中原谷(10626) | 急傾斜地の崩壊 | ○ | ○ | |
| 2630 | 〃 | 矢川(10887) | 急傾斜地の崩壊 | ○ | ○ | |
| 2631 | 山野町大字矢川 | 矢川(10627-1) | 急傾斜地の崩壊 | ○ | ○ | |
| 2632 | 〃 | 矢川(10627) | 急傾斜地の崩壊 | ○ | ○ | |
| 2633 | 〃 | 矢川(1838-1) | 急傾斜地の崩壊 | ○ | ○ | |
| 2634 | 〃 | 矢川(10629) | 急傾斜地の崩壊 | ○ | ○ | |
| 2635 | 〃 | 矢川(10629-1) | 急傾斜地の崩壊 | ○ | ○ | |
| 2636 | 〃 | 矢川(1838) | 急傾斜地の崩壊 | ○ | ○ | |
| 2637 | 〃 | 矢川(10628) | 急傾斜地の崩壊 | ○ | ○ | |
| 2638 | 〃 | 矢川(10628-1) | 急傾斜地の崩壊 | ○ | ○ | |
| 2639 | 山野町大字山野 | 中原谷(10624-1) | 急傾斜地の崩壊 | ○ | ○ | |
| 2640 | 〃 | 池尻(10630) | 急傾斜地の崩壊 | ○ | ○ | |
| 2641 | 〃 | 池尻(3632) | 急傾斜地の崩壊 | ○ | ○ | |
| 2642 | 〃 | 池尻(1847) | 急傾斜地の崩壊 | ○ | ○ | |
| 2643 | 〃 | 池尻(3632-1) | 急傾斜地の崩壊 | ○ | ○ | |
| 2644 | 〃 | 池尻(3632-4) | 急傾斜地の崩壊 | ○ | ○ | |
| 2645 | 〃 | 池尻(3632-2) | 急傾斜地の崩壊 | ○ | ○ | |
| 2646 | 〃 | 池尻(3632-3) | 急傾斜地の崩壊 | ○ | ○ | |
| 2647 | 〃 | 小迫(10635) | 急傾斜地の崩壊 | ○ | ○ | |
| 2648 | 〃 | 山野東免(2685-2) | 急傾斜地の崩壊 | ○ | ○ | |
| 2649 | 〃 | 山野東免(2685-1) | 急傾斜地の崩壊 | ○ | ○ | |
| 2650 | 〃 | 山野東免(2685) | 急傾斜地の崩壊 | ○ | ○ | |
| 2651 | 〃 | 江谷(10640) | 急傾斜地の崩壊 | ○ | ○ | |
| 2652 | 〃 | 江谷(10640-1) | 急傾斜地の崩壊 | ○ | ○ | |
| 2653 | 〃 | 江谷(10639) | 急傾斜地の崩壊 | ○ | ○ | |
| 2654 | 〃 | 江谷(10640-2) | 急傾斜地の崩壊 | ○ | ○ | |
| 2655 | 〃 | 江谷(10640-3) | 急傾斜地の崩壊 | ○ | ○ | |
| 2656 | 〃 | 小迫(10644) | 急傾斜地の崩壊 | ○ | ○ | |
| 2657 | 〃 | 東免(5195) | 急傾斜地の崩壊 | ○ | ○ | |
| 2658 | 〃 | 大正(10633) | 急傾斜地の崩壊 | ○ | ○ | |
| 2659 | 〃 | 大正(10632) | 急傾斜地の崩壊 | ○ | ○ | |

| | 所在地 | 地 区 名 | 自然現象の区分 | 土砂災害警戒区域 | 土砂災害特別警戒区域 | 告示年月日告示番号 |
|---|---|---|---|---|---|---|
| 2660 | 〃 | 大正(1850) | 急傾斜地の崩壊 | ○ | ○ | |
| 2661 | 〃 | 殿川内(10642) | 急傾斜地の崩壊 | ○ | ○ | |
| 2662 | 〃 | 町組(10643) | 急傾斜地の崩壊 | ○ | ○ | |
| 2663 | 〃 | 下市(1853) | 急傾斜地の崩壊 | ○ | ○ | |
| 2664 | 〃 | 町組(1854) | 急傾斜地の崩壊 | ○ | ○ | |
| 2665 | 〃 | 高尾(6731-1) | 急傾斜地の崩壊 | ○ | ○ | |
| 2666 | 〃 | 高尾(6731-2) | 急傾斜地の崩壊 | ○ | ○ | |
| 2667 | 〃 | 高尾(6731) | 急傾斜地の崩壊 | ○ | ○ | |
| 2668 | 〃 | 高尾(6731-3) | 急傾斜地の崩壊 | ○ | ○ | |
| 2669 | 〃 | 高尾(10637-1) | 急傾斜地の崩壊 | ○ | ○ | |
| 2670 | 〃 | 高尾(10637) | 急傾斜地の崩壊 | ○ | ○ | |
| 2671 | 〃 | 大正(1850-2) | 急傾斜地の崩壊 | ○ | ○ | |
| 2672 | 〃 | 大正(1850-1) | 急傾斜地の崩壊 | ○ | ○ | |
| 2673 | 〃 | 大正(10634-1) | 急傾斜地の崩壊 | ○ | ○ | |
| 2674 | 〃 | 大正(10634) | 急傾斜地の崩壊 | ○ | ○ | |
| 2675 | 〃 | 高尾(10637-2) | 急傾斜地の崩壊 | ○ | ○ | |
| 2676 | 〃 | 高尾(10637-3) | 急傾斜地の崩壊 | ○ | ○ | |
| 2677 | 〃 | 大谷(10645) | 急傾斜地の崩壊 | ○ | ○ | |
| 2678 | 〃 | 大谷(10646) | 急傾斜地の崩壊 | ○ | ○ | |
| 2679 | 〃 | 大谷(10647) | 急傾斜地の崩壊 | ○ | ○ | |
| 2680 | 〃 | 山野(10896) | 急傾斜地の崩壊 | ○ | ○ | |
| 2681 | 〃 | 大谷(10646-1) | 急傾斜地の崩壊 | ○ | ○ | |
| 2682 | 〃 | 大谷(10648) | 急傾斜地の崩壊 | ○ | ○ | |
| 2683 | 〃 | 大谷(10649) | 急傾斜地の崩壊 | ○ | ○ | |
| 2684 | 〃 | 大谷(10651) | 急傾斜地の崩壊 | ○ | ○ | |
| 2685 | 〃 | 大谷(10652) | 急傾斜地の崩壊 | ○ | ○ | |
| 2686 | 〃 | 大谷(10653) | 急傾斜地の崩壊 | ○ | ○ | |
| 2687 | 〃 | 大谷(10654) | 急傾斜地の崩壊 | ○ | ○ | |
| 2688 | 〃 | 大谷(10655) | 急傾斜地の崩壊 | ○ | ○ | |
| 2689 | 〃 | 大谷(10653-3) | 急傾斜地の崩壊 | ○ | ○ | |
| 2690 | 〃 | 大谷(10653-1) | 急傾斜地の崩壊 | ○ | ○ | |
| 2691 | 〃 | 大谷(10653-2) | 急傾斜地の崩壊 | ○ | ○ | |
| 2692 | 〃 | 大谷(10657-2) | 急傾斜地の崩壊 | ○ | ○ | |
| 2693 | 〃 | 大谷(10657-1) | 急傾斜地の崩壊 | ○ | ○ | |
| 2694 | 〃 | 大谷(1863-4) | 急傾斜地の崩壊 | ○ | ○ | |
| 2695 | 〃 | 大谷(1863-3) | 急傾斜地の崩壊 | ○ | ○ | |
| 2696 | 〃 | 大谷(1863-2) | 急傾斜地の崩壊 | ○ | ○ | |
| 2697 | 〃 | 大谷(10657) | 急傾斜地の崩壊 | ○ | ○ | |
| 2698 | 〃 | 大谷(1864-1) | 急傾斜地の崩壊 | ○ | ○ | |
| 2699 | 〃 | 大谷(1864) | 急傾斜地の崩壊 | ○ | ○ | |
| 2700 | 〃 | 大谷(1863) | 急傾斜地の崩壊 | ○ | ○ | |
| 2701 | 〃 | 大谷(1863-1) | 急傾斜地の崩壊 | ○ | ○ | |
| 2702 | 〃 | 中原谷(10624-2) | 急傾斜地の崩壊 | ○ | ○ | |
| 2703 | 〃 | 東免川(3) | 土石流 | ○ | ○ | |
| 2704 | 〃 | 東免一(5029) | 土石流 | ○ | ○ | |
| 2705 | 〃 | 東免二(59) | 土石流 | ○ | ○ | |
| 2706 | 〃 | 東免二(59隣a) | 土石流 | ○ | ○ | |
| 2707 | 〃 | 東免二(59隣b) | 土石流 | ○ | ○ | |
| 2708 | 〃 | 江谷川(2) | 土石流 | ○ | ○ | |
| 2709 | 〃 | 下市川(60隣b) | 土石流 | ○ | ○ | |
| 2710 | 〃 | 下市川(60隣a) | 土石流 | ○ | ○ | |
| 2711 | 〃 | 下市川(60) | 土石流 | ○ | ○ | |
| 2712 | 〃 | 殿川内(57) | 土石流 | ○ | ○ | |
| 2713 | 〃 | 大原川(1) | 土石流 | ○ | ○ | |
| 2714 | 〃 | 大原川(1隣) | 土石流 | ○ | ○ | |
| 2715 | 〃 | 高尾(5019) | 土石流 | ○ | ○ | |
| 2716 | 〃 | 高尾(5019隣a) | 土石流 | ○ | ○ | |
| 2717 | 〃 | 高尾(5019隣b) | 土石流 | ○ | ○ | |
| 2718 | 〃 | 高尾(5019隣c) | 土石流 | ○ | ○ | |
| 2719 | 〃 | 高尾(5019隣d) | 土石流 | ○ | ○ | |
| 2720 | 〃 | 高尾川(5001) | 土石流 | ○ | ○ | |
| 2721 | 〃 | 角屋川(8-1) | 土石流 | ○ | ○ | |
| 2722 | 〃 | 角屋川(8-2) | 土石流 | ○ | ○ | |
| 2723 | 〃 | 角屋川(8隣) | 土石流 | ○ | ○ | |
| 2724 | 〃 | 山野(5002) | 土石流 | ○ | ○ | |
| 2725 | 〃 | 竹の丸(9) | 土石流 | ○ | ○ | |
| 2726 | 〃 | 山野(5003) | 土石流 | ○ | ○ | |

| | 所在地 | 地 区 名 | 自然現象の区分 | 土砂災害警戒区域 | 土砂災害特別警戒区域 | 告示年月日告示番号 |
|---|---|---|---|---|---|---|
| 2727 | 〃 | 大谷上(5004) | 土石流 | ○ | | |
| 2728 | 〃 | 山野一(5005隣c) | 土石流 | ○ | ○ | |
| 2729 | 〃 | 山野一(5005-1) | 土石流 | ○ | ○ | |
| 2730 | 〃 | 山野一(5005-2) | 土石流 | ○ | ○ | |
| 2731 | 〃 | 山野二(5006) | 土石流 | ○ | ○ | |
| 2732 | 〃 | 山野三(5007) | 土石流 | ○ | ○ | |
| 2733 | 〃 | 山野四(5008) | 土石流 | ○ | ○ | |
| 2734 | 〃 | 山野四(5009) | 土石流 | ○ | ○ | |
| 2735 | 〃 | 山野四(5009隣) | 土石流 | ○ | ○ | |
| 2736 | 〃 | 山野四(5012隣) | 土石流 | ○ | ○ | |
| 2737 | 〃 | 山野四(5010隣a) | 土石流 | ○ | ○ | |
| 2738 | 〃 | 山野四(5010隣b) | 土石流 | ○ | ○ | |
| 2739 | 〃 | 山野(5011隣a) | 土石流 | ○ | ○ | |
| 2740 | 〃 | 山野(5011) | 土石流 | ○ | ○ | |
| 2741 | 〃 | 山野四(5010隣c) | 土石流 | ○ | ○ | |
| 2742 | 〃 | 山野(5010) | 土石流 | ○ | ○ | |
| 2743 | 〃 | 山野四(5012) | 土石流 | ○ | ○ | |
| 2744 | 〃 | 山野(5013隣) | 土石流 | ○ | ○ | |
| 2745 | 〃 | 山野(5013) | 土石流 | ○ | ○ | |
| 2746 | 〃 | 大正(5017隣b) | 土石流 | ○ | ○ | |
| 2747 | 〃 | 山野(5014) | 土石流 | ○ | ○ | |
| 2748 | 〃 | 大正(5015) | 土石流 | ○ | ○ | |
| 2749 | 〃 | 大正(5016) | 土石流 | ○ | ○ | |
| 2750 | 〃 | 大正(5017) | 土石流 | ○ | ○ | |
| 2751 | 〃 | 大正(5017隣a) | 土石流 | ○ | ○ | |
| 2752 | 〃 | 大正(5018-1) | 土石流 | ○ | ○ | |
| 2753 | 〃 | 大正(5018-2) | 土石流 | ○ | ○ | |
| 2754 | 〃 | 大正(5018隣) | 土石流 | ○ | ○ | |
| 2755 | 〃 | 田原(5020) | 土石流 | ○ | ○ | |
| 2756 | 〃 | 中原谷(5021隣a-1) | 土石流 | ○ | ○ | |
| 2757 | 〃 | 中原谷(5021隣a-2) | 土石流 | ○ | ○ | |
| 2758 | 〃 | 中原谷(5021) | 土石流 | ○ | ○ | |
| 2759 | 〃 | 矢川下(5022) | 土石流 | ○ | ○ | |
| 2760 | 山野町大字矢川 | 矢川(5023) | 土石流 | ○ | ○ | |
| 2761 | 〃 | 矢川(5023隣) | 土石流 | ○ | ○ | |
| 2762 | 〃 | 矢川四(5026) | 土石流 | ○ | ○ | |
| 2763 | 山野町大字山野 | 下原谷(5028) | 土石流 | ○ | ○ | |
| 2764 | 〃 | 下原谷川(58) | 土石流 | ○ | ○ | |
| 2765 | 〃 | 下原谷川(58隣a) | 土石流 | ○ | ○ | |
| 2766 | 〃 | 下原谷川(58隣b) | 土石流 | ○ | ○ | |
| 2767 | 〃 | 山野(5011隣b) | 土石流 | ○ | ○ | |
| 2768 | 山野町大字山野 | 島串(2686-3) | 急傾斜地の崩壊 | ○ | ○ | 平成31年3月7日広島県告示第158号 |
| 2769 | 神村町 | 高屋(3607-1) | 急傾斜地の崩壊 | ○ | ○ | 平成31年3月18日広島県告示第208号 |
| 2770 | 〃 | 矢捨(3608) | 急傾斜地の崩壊 | ○ | ○ | |
| 2771 | 〃 | 神村町(3715) | 急傾斜地の崩壊 | ○ | ○ | |
| 2772 | 〃 | 神村町(3716) | 急傾斜地の崩壊 | ○ | ○ | |
| 2773 | 〃 | 神村町(3716-1) | 急傾斜地の崩壊 | ○ | ○ | |
| 2774 | 〃 | 神村町(3716-2) | 急傾斜地の崩壊 | ○ | ○ | |
| 2775 | 〃 | 神村町(3716-3) | 急傾斜地の崩壊 | ○ | ○ | |
| 2776 | 〃 | 神村町(3717) | 急傾斜地の崩壊 | ○ | ○ | |
| 2777 | 〃 | 神村町一区(3754) | 急傾斜地の崩壊 | ○ | ○ | |
| 2778 | 〃 | 神村町(3755) | 急傾斜地の崩壊 | ○ | ○ | |
| 2779 | 〃 | 神村町(3756) | 急傾斜地の崩壊 | ○ | ○ | |
| 2780 | 〃 | 神村二区(5410) | 急傾斜地の崩壊 | ○ | ○ | |
| 2781 | 〃 | 七区(6740) | 急傾斜地の崩壊 | ○ | ○ | |
| 2782 | 〃 | 今津(6741-1) | 急傾斜地の崩壊 | ○ | ○ | |
| 2783 | 〃 | 神村町(1178) | 急傾斜地の崩壊 | ○ | ○ | |
| 2784 | 〃 | 神村町(773) | 急傾斜地の崩壊 | ○ | ○ | |
| 2785 | 〃 | 神村町(773-1) | 急傾斜地の崩壊 | ○ | ○ | |
| 2786 | 〃 | 十四区(10692-1) | 急傾斜地の崩壊 | ○ | ○ | |
| 2787 | 〃 | 十四区(10693-1) | 急傾斜地の崩壊 | ○ | ○ | |
| 2788 | 〃 | 十四区(10694) | 急傾斜地の崩壊 | ○ | ○ | |
| 2789 | 〃 | 長者ヶ原(10700) | 急傾斜地の崩壊 | ○ | ○ | |
| 2790 | 〃 | 神村(10873) | 急傾斜地の崩壊 | ○ | ○ | |
| 2791 | 〃 | 神村(10873-1) | 急傾斜地の崩壊 | ○ | ○ | |
| 2792 | 〃 | 神村八(10883-1) | 急傾斜地の崩壊 | ○ | ○ | |
| 2793 | 〃 | 神村町(10916) | 急傾斜地の崩壊 | ○ | ○ | |

| | 所在地 | 地 区 名 | 自然現象の区分 | 土砂災害警戒区域 | 土砂災害特別警戒区域 | 告示年月日告示番号 |
|---|---|---|---|---|---|---|
| 2794 | 〃 | 神村町(10917-1) | 急傾斜地の崩壊 | ○ | ○ | |
| 2795 | 〃 | 神村町(2753) | 急傾斜地の崩壊 | ○ | ○ | |
| 2796 | 〃 | 神村町(2754) | 急傾斜地の崩壊 | ○ | ○ | |
| 2797 | 〃 | 神村町(2754-1) | 急傾斜地の崩壊 | ○ | ○ | |
| 2798 | 〃 | 神村町(2754-2) | 急傾斜地の崩壊 | ○ | ○ | |
| 2799 | 〃 | 神村町(2792-1) | 急傾斜地の崩壊 | ○ | ○ | |
| 2800 | 〃 | 神村町(2794) | 急傾斜地の崩壊 | ○ | ○ | |
| 2801 | 〃 | 神村町(2795) | 急傾斜地の崩壊 | ○ | ○ | |
| 2802 | 〃 | 神村一二区(5215) | 急傾斜地の崩壊 | ○ | ○ | |
| 2803 | 〃 | 木ノ原(5241) | 急傾斜地の崩壊 | ○ | ○ | |
| 2804 | 〃 | 木ノ原(5241-1) | 急傾斜地の崩壊 | ○ | ○ | |
| 2805 | 〃 | 神村町(1438) | 急傾斜地の崩壊 | ○ | ○ | |
| 2806 | 〃 | 十三区(2166-1) | 急傾斜地の崩壊 | ○ | ○ | |
| 2807 | 〃 | 十三区(2169) | 急傾斜地の崩壊 | ○ | ○ | |
| 2808 | 〃 | 十三区(2169-1) | 急傾斜地の崩壊 | ○ | ○ | |
| 2809 | 〃 | 十三区(2171-1) | 急傾斜地の崩壊 | ○ | ○ | |
| 2810 | 〃 | 十三区(2171-2) | 急傾斜地の崩壊 | ○ | ○ | |
| 2811 | 〃 | 十三区(2171-3) | 急傾斜地の崩壊 | ○ | ○ | |
| 2812 | 〃 | 十三区(2172-1) | 急傾斜地の崩壊 | ○ | ○ | |
| 2813 | 〃 | 四区(2178-1) | 急傾斜地の崩壊 | ○ | ○ | |
| 2814 | 〃 | 四区(2179-1) | 急傾斜地の崩壊 | ○ | ○ | (R2.5.28解除・指定) |
| 2815 | 〃 | 二区(2182-1) | 急傾斜地の崩壊 | ○ | ○ | |
| 2816 | 〃 | 二区(2182-2) | 急傾斜地の崩壊 | ○ | ○ | |
| 2817 | 〃 | 二区(2184-1) | 急傾斜地の崩壊 | ○ | ○ | |
| 2818 | 〃 | 二区(2186-1) | 急傾斜地の崩壊 | ○ | ○ | |
| 2819 | 〃 | 大野ヶ原川(1隣a) | 土石流 | ○ | ○ | |
| 2820 | 〃 | 大野ヶ原川(1) | 土石流 | ○ | ○ | |
| 2821 | 〃 | 大野ヶ原川(1隣b) | 土石流 | ○ | ○ | |
| 2822 | 〃 | 奥田西平川(3) | 土石流 | ○ | ○ | |
| 2823 | 〃 | 奥田西平川(4) | 土石流 | ○ | ○ | |
| 2824 | 〃 | 十三区(8104) | 土石流 | ○ | ○ | |
| 2825 | 〃 | 奥田西平川(5) | 土石流 | ○ | | |
| 2826 | 〃 | 奥田西平川(5隣a) | 土石流 | ○ | ○ | |
| 2827 | 〃 | 十三区(8100) | 土石流 | ○ | ○ | |
| 2828 | 〃 | 奥田西平川(6) | 土石流 | ○ | ○ | |
| 2829 | 〃 | 奥田西平川(6隣a) | 土石流 | ○ | ○ | |
| 2830 | 〃 | 奥田川(11) | 土石流 | ○ | ○ | |
| 2831 | 〃 | 奥田川(11隣a) | 土石流 | ○ | ○ | |
| 2832 | 〃 | 十一区(8107隣a) | 土石流 | ○ | ○ | |
| 2833 | 〃 | 二区川(13) | 土石流 | ○ | ○ | |
| 2834 | 〃 | 二区川(13隣a) | 土石流 | ○ | ○ | (R3.4.26解除・指定) |
| 2835 | 〃 | 八区川(14) | 土石流 | ○ | ○ | |
| 2836 | 〃 | 西山(34) | 地滑り | ○ | | |
| 2837 | 柳津町 | 西組(3617-1) | 急傾斜地の崩壊 | ○ | ○ | 平成31年3月25日広島県告示第246号 |
| 2838 | 〃 | 中岡(3620-1) | 急傾斜地の崩壊 | ○ | ○ | |
| 2839 | 〃 | 市場組(3621-1) | 急傾斜地の崩壊 | ○ | ○ | |
| 2840 | 〃 | 市場組(3621-2) | 急傾斜地の崩壊 | ○ | ○ | |
| 2841 | 〃 | 柳津(6745-1) | 急傾斜地の崩壊 | ○ | ○ | |
| 2842 | 〃 | 柳津(6745-2) | 急傾斜地の崩壊 | ○ | ○ | |
| 2843 | 〃 | 柳津(6745-3) | 急傾斜地の崩壊 | ○ | ○ | |
| 2844 | 〃 | 東組川(2隣a) | 土石流 | ○ | ○ | |
| 2845 | 〃 | 柳井津(35) | 地滑り | ○ | | |
| 2846 | 金江町藁江 | 平田(3602) | 急傾斜地の崩壊 | ○ | ○ | 平成31年3月25日広島県告示第247号 |
| 2847 | 〃 | 平田(3602-1) | 急傾斜地の崩壊 | ○ | ○ | |
| 2848 | 金江町金見 | 堤(3623-1) | 急傾斜地の崩壊 | ○ | ○ | |
| 2849 | 〃 | 堤(3623-2) | 急傾斜地の崩壊 | ○ | ○ | |
| 2850 | 〃 | 本谷(3772) | 急傾斜地の崩壊 | ○ | ○ | |
| 2851 | 〃 | 近居(3773) | 急傾斜地の崩壊 | ○ | ○ | |
| 2852 | 金江町藁江 | 近居(3773-1) | 急傾斜地の崩壊 | ○ | ○ | |
| 2853 | 金江町金見 | 近居(3773-2) | 急傾斜地の崩壊 | ○ | ○ | |
| 2854 | 〃 | 近居(3773-3) | 急傾斜地の崩壊 | ○ | ○ | |
| 2855 | 金江町藁江 | 奈良木(3774) | 急傾斜地の崩壊 | ○ | ○ | |
| 2856 | 金江町金見 | 野島(5413) | 急傾斜地の崩壊 | ○ | ○ | |
| 2857 | 金江町藁江 | 奈良木(5423) | 急傾斜地の崩壊 | ○ | ○ | |
| 2858 | 〃 | 山庄(6744) | 急傾斜地の崩壊 | ○ | ○ | |
| 2859 | 〃 | 山庄(6744-1) | 急傾斜地の崩壊 | ○ | ○ | |
| 2860 | 金江町金見 | 金江町(774) | 急傾斜地の崩壊 | ○ | ○ | |

| | 所在地 | 地 区 名 | 自然現象の区分 | 土砂災害警戒区域 | 土砂災害特別警戒区域 | 告示年月日告示番号 |
|---|---|---|---|---|---|---|
| 2861 | 〃 | 金江町(774-1) | 急傾斜地の崩壊 | ○ | ○ | |
| 2862 | 〃 | 幸田(10717) | 急傾斜地の崩壊 | ○ | ○ | |
| 2863 | 金江町藁江 | 幸田(10717-1) | 急傾斜地の崩壊 | ○ | ○ | |
| 2864 | 〃 | 金江(10885) | 急傾斜地の崩壊 | ○ | ○ | |
| 2865 | 金江町金見 | 金江町(10937) | 急傾斜地の崩壊 | ○ | ○ | |
| 2866 | 〃 | 本谷(10943) | 急傾斜地の崩壊 | ○ | ○ | |
| 2867 | 金江町藁江 | 二区(2186-2) | 急傾斜地の崩壊 | ○ | ○ | |
| 2868 | 〃 | 藁江(2189-1) | 急傾斜地の崩壊 | ○ | ○ | |
| 2869 | 〃 | 藁江(2189-2) | 急傾斜地の崩壊 | ○ | ○ | |
| 2870 | 〃 | 藁江(2190) | 急傾斜地の崩壊 | ○ | ○ | |
| 2871 | 〃 | 藁江(2190-1) | 急傾斜地の崩壊 | ○ | ○ | |
| 2872 | 〃 | 藁江(2190-2) | 急傾斜地の崩壊 | ○ | ○ | |
| 2873 | 〃 | 藁江(2190-3) | 急傾斜地の崩壊 | ○ | ○ | |
| 2874 | 〃 | 藁江(2193-1) | 急傾斜地の崩壊 | ○ | ○ | |
| 2875 | 金江町金見 | 本谷(2195-1) | 急傾斜地の崩壊 | ○ | ○ | |
| 2876 | 〃 | 本谷(2195-2) | 急傾斜地の崩壊 | ○ | ○ | |
| 2877 | 〃 | 本谷(2195-3) | 急傾斜地の崩壊 | ○ | ○ | |
| 2878 | 〃 | 本谷(2198-1) | 急傾斜地の崩壊 | ○ | ○ | |
| 2879 | 〃 | 金見(2199) | 急傾斜地の崩壊 | ○ | ○ | |
| 2880 | 〃 | 金見(2201-1) | 急傾斜地の崩壊 | ○ | ○ | |
| 2881 | 金江町藁江 | 藁江(2249-1) | 急傾斜地の崩壊 | ○ | ○ | |
| 2882 | 〃 | 平田(8107) | 土石流 | ○ | ○ | |
| 2883 | 〃 | 奈良木(8115) | 土石流 | ○ | ○ | |
| 2884 | 金江町金見 | 本谷(5002隣a) | 土石流 | ○ | | |
| 2885 | 大門町大門 | 大門(8110) | 土石流 | ○ | ○ | 令和元年5月30日広島県告示第405号 |
| 2886 | 〃 | 大門(8110隣) | 土石流 | ○ | | |
| 2887 | 引野町長崎 | 長崎川(366隣2) | 土石流 | ○ | ○ | |
| 2888 | 沼隈町大字下山南 | 林崎西平(3885-1) | 急傾斜地の崩壊 | ○ | ○ | 令和元年5月30日広島県告示第406号 |
| 2889 | 〃 | 黒迫(3906-1) | 急傾斜地の崩壊 | ○ | ○ | |
| 2890 | 〃 | 菅野(3908) | 急傾斜地の崩壊 | ○ | ○ | |
| 2891 | 〃 | 樫隈(三)(3925) | 急傾斜地の崩壊 | ○ | ○ | |
| 2892 | 〃 | 太田(3926) | 急傾斜地の崩壊 | ○ | ○ | |
| 2893 | 〃 | 菅野(一)(3928) | 急傾斜地の崩壊 | ○ | ○ | |
| 2894 | 〃 | 菅野(一)(3928-1) | 急傾斜地の崩壊 | ○ | ○ | |
| 2895 | 〃 | 矢操(6773) | 急傾斜地の崩壊 | ○ | ○ | |
| 2896 | 〃 | 矢操(6773-1) | 急傾斜地の崩壊 | ○ | ○ | |
| 2897 | 〃 | 菅野(6774) | 急傾斜地の崩壊 | ○ | ○ | |
| 2898 | 〃 | 樫隈(2888-1) | 急傾斜地の崩壊 | ○ | ○ | |
| 2899 | 〃 | 矢操(2559-1) | 急傾斜地の崩壊 | ○ | ○ | |
| 2900 | 〃 | 小坂川(16) | 土石流 | ○ | | |
| 2901 | 〃 | 小坂谷川(8368) | 土石流 | ○ | ○ | |
| 2902 | 〃 | 宮迫谷川(17) | 土石流 | ○ | ○ | |
| 2903 | 〃 | 太田川(18) | 土石流 | ○ | ○ | |
| 2904 | 〃 | 太田川(18隣a) | 土石流 | ○ | ○ | |
| 2905 | 〃 | 黒迫川(19) | 土石流 | ○ | ○ | |
| 2906 | 〃 | 黒迫川(20) | 土石流 | ○ | | |
| 2907 | 〃 | 下山南谷川(8379) | 土石流 | ○ | ○ | |
| 2908 | 走島町 | 唐船(5425) | 急傾斜地の崩壊 | ○ | ○ | 令和元年5月30日広島県告示第407号 |
| 2909 | 〃 | 唐船(10742) | 急傾斜地の崩壊 | ○ | ○ | |
| 2910 | 〃 | トックリ(2102-1) | 急傾斜地の崩壊 | ○ | ○ | |
| 2911 | 〃 | ギボウシ(2102) | 急傾斜地の崩壊 | ○ | ○ | |
| 2912 | 〃 | 上浦(2101) | 急傾斜地の崩壊 | ○ | ○ | |
| 2913 | 〃 | 上浦(10740) | 急傾斜地の崩壊 | ○ | ○ | |
| 2914 | 〃 | 上浦(2099) | 急傾斜地の崩壊 | ○ | ○ | |
| 2915 | 〃 | 神原(3528) | 急傾斜地の崩壊 | ○ | ○ | |
| 2916 | 〃 | 村間堂B(3529) | 急傾斜地の崩壊 | ○ | ○ | |
| 2917 | 〃 | 中村(2094-1) | 急傾斜地の崩壊 | ○ | ○ | |
| 2918 | 〃 | 中村(2095) | 急傾斜地の崩壊 | ○ | ○ | |
| 2919 | 〃 | 浦友(6748-1) | 急傾斜地の崩壊 | ○ | | |
| 2920 | 〃 | 浦友(2832) | 急傾斜地の崩壊 | ○ | ○ | |
| 2921 | 〃 | 浦友(2097) | 急傾斜地の崩壊 | ○ | ○ | |
| 2922 | 〃 | 浦友(6748) | 急傾斜地の崩壊 | ○ | ○ | |
| 2923 | 〃 | 奥(3779) | 急傾斜地の崩壊 | ○ | ○ | |
| 2924 | 〃 | 道閉A(3778) | 急傾斜地の崩壊 | ○ | ○ | |
| 2925 | 〃 | 道閉A(3530) | 急傾斜地の崩壊 | ○ | ○ | |
| 2926 | 〃 | 浜(2093) | 急傾斜地の崩壊 | ○ | ○ | |
| 2927 | 〃 | 浜川(1207) | 土石流 | ○ | ○ | |

| | 所在地 | 地 区 名 | 自然現象の区分 | 土砂災害警戒区域 | 土砂災害特別警戒区域 | 告示年月日告示番号 |
|---|---|---|---|---|---|---|
| 2928 | 〃 | 走山(858b) | 土石流 | ○ | ○ | |
| 2929 | 〃 | 走山(858a) | 土石流 | ○ | ○ | |
| 2930 | 〃 | 浦友川(857) | 土石流 | ○ | ○ | |
| 2931 | 〃 | 走山(1206隣c) | 土石流 | ○ | ○ | |
| 2932 | 〃 | 走山(1206隣b) | 土石流 | ○ | ○ | |
| 2933 | 〃 | 浦友川(1206隣a) | 土石流 | ○ | ○ | |
| 2934 | 〃 | 浦友川(1206) | 土石流 | ○ | ○ | |
| 2935 | 〃 | ギボシ(5178) | 土石流 | ○ | ○ | |
| 2936 | 〃 | ギボウシ(5179b) | 土石流 | ○ | ○ | |
| 2937 | 〃 | トックリ(5180) | 土石流 | ○ | ○ | |
| 2938 | 〃 | トックリ(5180隣a) | 土石流 | ○ | ○ | |
| 2939 | 〃 | トックリ(5180隣b) | 土石流 | ○ | ○ | |
| 2940 | 芦田町大字上有地 | 久田谷(1995-4) | 急傾斜地の崩壊 | ○ | ○ | 令和元年6月6日広島県告示第415号 |
| 2941 | 幕山台一丁目 | 幕山台(769-5) | 急傾斜地の崩壊 | ○ | | 令和元年6月13日広島県告示第424号 |
| 2942 | 〃 | 幕山台(769-4) | 急傾斜地の崩壊 | ○ | | |
| 2943 | 〃 | 幕山台(769-3) | 急傾斜地の崩壊 | ○ | ○ | |
| 2944 | 幕山台二丁目 | 幕山台(769-2) | 急傾斜地の崩壊 | ○ | | |
| 2945 | 〃 | 幕山台(769-1) | 急傾斜地の崩壊 | ○ | ○ | |
| 2946 | 幕山台三丁目 | 幕山台(769) | 急傾斜地の崩壊 | ○ | ○ | (R8.2.26解除・指定) |
| 2947 | 幕山台四丁目 | 幕山台(770) | 急傾斜地の崩壊 | ○ | ○ | |
| 2948 | 坪生町 | 仁井(3420) | 急傾斜地の崩壊 | ○ | ○ | 令和元年6月27日広島県告示第447号 |
| 2949 | 〃 | 坪生町青木(3688) | 急傾斜地の崩壊 | ○ | ○ | |
| 2950 | 〃 | 坪生町青木(3687) | 急傾斜地の崩壊 | ○ | ○ | |
| 2951 | 坪生町六丁目 | 仁井(3420-1) | 急傾斜地の崩壊 | ○ | ○ | |
| 2952 | 坪生町 | 松崎(2050) | 急傾斜地の崩壊 | ○ | ○ | |
| 2953 | 〃 | 松崎(3421-1) | 急傾斜地の崩壊 | ○ | ○ | |
| 2954 | 〃 | 松崎(3421) | 急傾斜地の崩壊 | ○ | ○ | |
| 2955 | 〃 | 松崎(2738) | 急傾斜地の崩壊 | ○ | ○ | |
| 2956 | 〃 | 池平(3422) | 急傾斜地の崩壊 | ○ | ○ | |
| 2957 | 〃 | 池平(3422-1) | 急傾斜地の崩壊 | ○ | ○ | |
| 2958 | 〃 | 池平(2739) | 急傾斜地の崩壊 | ○ | ○ | |
| 2959 | 〃 | 松崎(3421-2) | 急傾斜地の崩壊 | ○ | ○ | |
| 2960 | 坪生町三丁目 | 松崎(3421-3) | 急傾斜地の崩壊 | ○ | ○ | |
| 2961 | 坪生町二丁目 | 西池平(2739-1) | 急傾斜地の崩壊 | ○ | | |
| 2962 | 坪生町一丁目 | 池平(3422-2) | 急傾斜地の崩壊 | ○ | ○ | |
| 2963 | 坪生町三丁目 | 南(1179-5) | 急傾斜地の崩壊 | ○ | | |
| 2964 | 〃 | 南(1179-6) | 急傾斜地の崩壊 | ○ | ○ | |
| 2965 | 〃 | 南(1179) | 急傾斜地の崩壊 | ○ | ○ | |
| 2966 | 坪生町 | 南(1179-1) | 急傾斜地の崩壊 | ○ | ○ | |
| 2967 | 坪生町南三丁目 | 南(1179-2) | 急傾斜地の崩壊 | ○ | ○ | |
| 2968 | 坪生町一丁目 | 南(1179-3) | 急傾斜地の崩壊 | ○ | ○ | |
| 2969 | 東陽台一丁目 | 南(1179-4) | 急傾斜地の崩壊 | ○ | ○ | |
| 2970 | 〃 | 青葉台(5406) | 急傾斜地の崩壊 | ○ | ○ | (R8.3.26解除・指定) |
| 2971 | 〃 | 青葉台(5406-1) | 急傾斜地の崩壊 | ○ | ○ | |
| 2972 | 東陽台二丁目 | 青葉台(5406-2) | 急傾斜地の崩壊 | ○ | ○ | |
| 2973 | 幕山台一丁目 | 青葉台(5406-3) | 急傾斜地の崩壊 | ○ | ○ | |
| 2974 | 坪生町 | 南(1179-7) | 急傾斜地の崩壊 | ○ | ○ | |
| 2975 | 〃 | 池平西川(191-1) | 土石流 | ○ | | |
| 2976 | 〃 | 池平西川(191-2) | 土石流 | ○ | | |
| 2977 | 坪生町五丁目 | 池平下川(190) | 土石流 | ○ | ○ | |
| 2978 | 〃 | 瀬戸川(8166) | 土石流 | ○ | ○ | |
| 2979 | 坪生町 | 仁井(8165隣) | 土石流 | ○ | | |
| 2980 | 〃 | 仁井川(189) | 土石流 | ○ | ○ | |
| 2981 | 大谷台一丁目 | 大谷(3426) | 急傾斜地の崩壊 | ○ | ○ | 令和元年7月1日広島県告示第477号 |
| 2982 | 〃 | 大谷(3426-1) | 急傾斜地の崩壊 | ○ | ○ | |
| 2983 | 大谷台二丁目 | 大谷(3426-2) | 急傾斜地の崩壊 | ○ | ○ | |
| 2984 | 幕山台五丁目 | 大谷(3426-3) | 急傾斜地の崩壊 | ○ | ○ | |
| 2985 | 大門町大門 | 大谷(3426-4) | 急傾斜地の崩壊 | ○ | ○ | |
| 2986 | 幕山台五丁目 | 大谷(3426-5) | 急傾斜地の崩壊 | ○ | ○ | |
| 2987 | 藤江町 | 出店(3622) | 急傾斜地の崩壊 | ○ | ○ | 令和元年8月29日広島県告示第566号 |
| 2988 | 〃 | 出店(3622-1) | 急傾斜地の崩壊 | ○ | ○ | |
| 2989 | 〃 | 堤(3623) | 急傾斜地の崩壊 | ○ | ○ | |
| 2990 | 〃 | 才戸(3624) | 急傾斜地の崩壊 | ○ | ○ | (R2.3.26解除・指定)(R5.7.31解除・指定) |
| 2991 | 〃 | 横木B(3626) | 急傾斜地の崩壊 | ○ | ○ | |
| 2992 | 〃 | 横木B(3626-1) | 急傾斜地の崩壊 | ○ | ○ | |
| 2993 | 〃 | 横木B(3626-2) | 急傾斜地の崩壊 | ○ | ○ | |
| 2994 | 〃 | 通畑(3771) | 急傾斜地の崩壊 | ○ | ○ | |

| | 所在地 | 地 区 名 | 自然現象の区分 | 土砂災害警戒区域 | 土砂災害特別警戒区域 | 告示年月日告示番号 |
|---|---|---|---|---|---|---|
| 2995 | 〃 | 長迫(6582-1) | 急傾斜地の崩壊 | ○ | ○ | |
| 2996 | 〃 | 中組(6875) | 急傾斜地の崩壊 | ○ | ○ | |
| 2997 | 〃 | 有立(6879) | 急傾斜地の崩壊 | ○ | ○ | |
| 2998 | 〃 | 有立(6879-1) | 急傾斜地の崩壊 | ○ | ○ | |
| 2999 | 〃 | 有立(6880-1) | 急傾斜地の崩壊 | ○ | ○ | |
| 3000 | 〃 | 上組(10092-1) | 急傾斜地の崩壊 | ○ | ○ | |
| 3001 | 〃 | 郷頭(10726-1) | 急傾斜地の崩壊 | ○ | ○ | |
| 3002 | 〃 | 郷頭(10726-2) | 急傾斜地の崩壊 | ○ | ○ | |
| 3003 | 〃 | 郷頭(10726-3) | 急傾斜地の崩壊 | ○ | ○ | |
| 3004 | 〃 | 瀬丸(10727-1) | 急傾斜地の崩壊 | ○ | ○ | |
| 3005 | 〃 | 八反(10728) | 急傾斜地の崩壊 | ○ | ○ | |
| 3006 | 〃 | 八反(10728-1) | 急傾斜地の崩壊 | ○ | ○ | |
| 3007 | 〃 | 八反(10728-2) | 急傾斜地の崩壊 | ○ | ○ | |
| 3008 | 〃 | 八反(10942-1) | 急傾斜地の崩壊 | ○ | ○ | |
| 3009 | 〃 | 小仁五(2681-1) | 急傾斜地の崩壊 | ○ | ○ | |
| 3010 | 〃 | 中組(2817) | 急傾斜地の崩壊 | ○ | ○ | |
| 3011 | 〃 | 瀬丸(5221) | 急傾斜地の崩壊 | ○ | ○ | |
| 3012 | 〃 | 瀬丸(5221-1) | 急傾斜地の崩壊 | ○ | ○ | |
| 3013 | 〃 | 中組(5222) | 急傾斜地の崩壊 | ○ | ○ | |
| 3014 | 〃 | 中組(5222-1) | 急傾斜地の崩壊 | ○ | ○ | |
| 3015 | 〃 | 八反(2204-1) | 急傾斜地の崩壊 | ○ | ○ | |
| 3016 | 〃 | 通畑(2205) | 急傾斜地の崩壊 | ○ | ○ | |
| 3017 | 〃 | 通畑(36) | 土石流 | ○ | ○ | |
| 3018 | 〃 | 通畑(36隣a) | 土石流 | ○ | ○ | |
| 3019 | 〃 | 通畑(36隣b) | 土石流 | ○ | ○ | |
| 3020 | 〃 | 瀬丸川(2隣a) | 土石流 | ○ | ○ | |
| 3021 | 〃 | 瀬丸川(3隣a) | 土石流 | ○ | ○ | |
| 3022 | 〃 | 藤江(36) | 地滑り | ○ | | |
| 3023 | 藤江町 | 郷頭(10726) | 急傾斜地の崩壊 | ○ | ○ | 令和元年8月29日広島県告示第567号 |
| 3024 | 引野町 | 引野町(3712-1) | 急傾斜地の崩壊 | ○ | ○ | 令和元年9月26日広島県告示第726号 |
| 3025 | 〃 | 引野町(3712-2) | 急傾斜地の崩壊 | ○ | ○ | |
| 3026 | 〃 | 引野町(3712-4) | 急傾斜地の崩壊 | ○ | ○ | |
| 3027 | 〃 | 引野町(3712-5) | 急傾斜地の崩壊 | ○ | ○ | |
| 3028 | 引野町東 | 引野町(3712-6) | 急傾斜地の崩壊 | ○ | ○ | |
| 3029 | 引野町 | 引野町(3712-7) | 急傾斜地の崩壊 | ○ | ○ | |
| 3030 | 〃 | 引野町(3712) | 急傾斜地の崩壊 | ○ | ○ | |
| 3031 | 〃 | 引野町(3712-8) | 急傾斜地の崩壊 | ○ | ○ | |
| 3032 | 引野町南一丁目 | 宅部(3438) | 急傾斜地の崩壊 | ○ | ○ | (R2.7.16解除・指定) |
| 3033 | 引野町 | 引野町三丁目(3711-1) | 急傾斜地の崩壊 | ○ | ○ | |
| 3034 | 引野町南一丁目 | 引野町三丁目(3711) | 急傾斜地の崩壊 | ○ | ○ | |
| 3035 | 引野町 | 梶島山(3439) | 急傾斜地の崩壊 | ○ | ○ | |
| 3036 | 引野町五丁目 | 宅部川(11) | 急傾斜地の崩壊 | ○ | ○ | |
| 3037 | 熊野町 | 高下(3499) | 急傾斜地の崩壊 | ○ | ○ | 令和元年9月26日広島県告示第727号 |
| 3038 | 〃 | 坂根(3500) | 急傾斜地の崩壊 | ○ | ○ | |
| 3039 | 〃 | 金持(3740) | 急傾斜地の崩壊 | ○ | ○ | |
| 3040 | 〃 | 上の原(5414) | 急傾斜地の崩壊 | ○ | ○ | |
| 3041 | 〃 | 上の原(5414-1) | 急傾斜地の崩壊 | ○ | ○ | |
| 3042 | 〃 | 上の原(5414-2) | 急傾斜地の崩壊 | ○ | | |
| 3043 | 〃 | 土手尻(5426) | 急傾斜地の崩壊 | ○ | ○ | |
| 3044 | 〃 | 土城(6883) | 急傾斜地の崩壊 | ○ | ○ | |
| 3045 | 〃 | 西之丸ノ上(2666-1) | 急傾斜地の崩壊 | ○ | ○ | |
| 3046 | 〃 | 西之丸ノ上(2666-2) | 急傾斜地の崩壊 | ○ | ○ | |
| 3047 | 〃 | 上諭田B(2674) | 急傾斜地の崩壊 | ○ | ○ | |
| 3048 | 〃 | 黒木(2675) | 急傾斜地の崩壊 | ○ | ○ | |
| 3049 | 〃 | 槙神(2676) | 急傾斜地の崩壊 | ○ | ○ | |
| 3050 | 〃 | 間谷(2677) | 急傾斜地の崩壊 | ○ | ○ | |
| 3051 | 〃 | 熊野町(2778) | 急傾斜地の崩壊 | ○ | ○ | |
| 3052 | 〃 | 熊野町(2778-1) | 急傾斜地の崩壊 | ○ | ○ | |
| 3053 | 〃 | 甲谷(2779) | 急傾斜地の崩壊 | ○ | ○ | |
| 3054 | 〃 | 甲谷(2779-1) | 急傾斜地の崩壊 | ○ | ○ | |
| 3055 | 〃 | 岡之丸(2780) | 急傾斜地の崩壊 | ○ | ○ | |
| 3056 | 〃 | 岡之丸(2780-1) | 急傾斜地の崩壊 | ○ | ○ | |
| 3057 | 〃 | 岡之丸(2780-2) | 急傾斜地の崩壊 | ○ | ○ | |
| 3058 | 〃 | 岡之丸(2780-3) | 急傾斜地の崩壊 | ○ | ○ | |
| 3059 | 〃 | 下山田(2781) | 急傾斜地の崩壊 | ○ | ○ | |
| 3060 | 〃 | 熊野(2800-1) | 急傾斜地の崩壊 | ○ | ○ | |
| 3061 | 〃 | 熊野(2800-2) | 急傾斜地の崩壊 | ○ | ○ | |

| | 所在地 | 地 区 名 | 自然現象の区分 | 土砂災害警戒区域 | 土砂災害特別警戒区域 | 告示年月日告示番号 |
|---|---|---|---|---|---|---|
| 3062 | 〃 | 久師(2829) | 急傾斜地の崩壊 | ○ | ○ | |
| 3063 | 〃 | 池之内(5223) | 急傾斜地の崩壊 | ○ | ○ | |
| 3064 | 〃 | 間谷(5225) | 急傾斜地の崩壊 | ○ | ○ | |
| 3065 | 〃 | 池之内(10729) | 急傾斜地の崩壊 | ○ | ○ | |
| 3066 | 〃 | 中組(10730) | 急傾斜地の崩壊 | ○ | ○ | |
| 3067 | 〃 | 上ノ原上(10861) | 急傾斜地の崩壊 | ○ | ○ | |
| 3068 | 〃 | 熊野(10881) | 急傾斜地の崩壊 | ○ | ○ | |
| 3069 | 〃 | 熊野(10945) | 急傾斜地の崩壊 | ○ | ○ | |
| 3070 | 〃 | 熊野(10945-1) | 急傾斜地の崩壊 | ○ | ○ | |
| 3071 | 〃 | 寺迫下(410) | 急傾斜地の崩壊 | ○ | ○ | |
| 3072 | 〃 | 高下(1437) | 急傾斜地の崩壊 | ○ | ○ | |
| 3073 | 〃 | 池之内(1442) | 急傾斜地の崩壊 | ○ | ○ | |
| 3074 | 〃 | 夜打ケ谷池(2075) | 急傾斜地の崩壊 | ○ | ○ | |
| 3075 | 〃 | 夜打ケ谷池(2076) | 急傾斜地の崩壊 | ○ | ○ | |
| 3076 | 〃 | 延谷(2128-1) | 急傾斜地の崩壊 | ○ | ○ | |
| 3077 | 〃 | 延谷(2128-2) | 急傾斜地の崩壊 | ○ | ○ | |
| 3078 | 〃 | 延谷(2128-3) | 急傾斜地の崩壊 | ○ | ○ | |
| 3079 | 〃 | 田中(2130) | 急傾斜地の崩壊 | ○ | ○ | |
| 3080 | 〃 | 六本堂(2131-1) | 急傾斜地の崩壊 | ○ | ○ | |
| 3081 | 〃 | 六本堂(2131-2) | 急傾斜地の崩壊 | ○ | ○ | |
| 3082 | 〃 | 甲谷(2133) | 急傾斜地の崩壊 | ○ | ○ | |
| 3083 | 〃 | 甲谷(2133-1) | 急傾斜地の崩壊 | ○ | ○ | |
| 3084 | 〃 | 中山田(2134-5) | 急傾斜地の崩壊 | ○ | ○ | |
| 3085 | 〃 | 中山田(2134-2) | 急傾斜地の崩壊 | ○ | ○ | |
| 3086 | 〃 | 中山田(2134-3) | 急傾斜地の崩壊 | ○ | ○ | |
| 3087 | 〃 | 中山田(2134-4) | 急傾斜地の崩壊 | ○ | ○ | |
| 3088 | 〃 | 池之内(2135) | 急傾斜地の崩壊 | ○ | ○ | |
| 3089 | 〃 | 寺迫下(2140) | 急傾斜地の崩壊 | ○ | ○ | |
| 3090 | 〃 | 前谷(2144) | 急傾斜地の崩壊 | ○ | ○ | |
| 3091 | 〃 | 寺迫上(2149) | 急傾斜地の崩壊 | ○ | ○ | |
| 3092 | 〃 | 寺迫上(2154) | 急傾斜地の崩壊 | ○ | ○ | |
| 3093 | 〃 | 寺迫上(2154-1) | 急傾斜地の崩壊 | ○ | ○ | |
| 3094 | 〃 | 寺迫上(2154-2) | 急傾斜地の崩壊 | ○ | ○ | |
| 3095 | 〃 | 寺迫上(2154-3) | 急傾斜地の崩壊 | ○ | ○ | |
| 3096 | 〃 | 寺迫上(2155) | 急傾斜地の崩壊 | ○ | ○ | |
| 3097 | 〃 | 鴨尾(2251-1) | 急傾斜地の崩壊 | ○ | ○ | |
| 3098 | 〃 | 春日(2590) | 急傾斜地の崩壊 | ○ | ○ | |
| 3099 | 〃 | 鴨尾川(103) | 土石流 | ○ | ○ | |
| 3100 | 〃 | 鴨尾川(103隣) | 土石流 | ○ | ○ | |
| 3101 | 〃 | 木原川(104) | 土石流 | ○ | ○ | |
| 3102 | 〃 | 木原川(105) | 土石流 | ○ | ○ | |
| 3103 | 〃 | 光林寺川(106) | 土石流 | ○ | ○ | |
| 3104 | 〃 | 光林寺川(106隣) | 土石流 | ○ | ○ | |
| 3105 | 〃 | 池之内川(107) | 土石流 | ○ | ○ | |
| 3106 | 〃 | 夜手谷川(108-1) | 土石流 | ○ | ○ | |
| 3107 | 〃 | 夜手谷川(108-2) | 土石流 | ○ | ○ | |
| 3108 | 〃 | 畑奥川(109-1) | 土石流 | ○ | ○ | |
| 3109 | 〃 | 畑奥川(109-2) | 土石流 | ○ | ○ | |
| 3110 | 〃 | 大谷川(115-1) | 土石流 | ○ | ○ | |
| 3111 | 〃 | 大谷川(115-2) | 土石流 | ○ | ○ | |
| 3112 | 〃 | 大谷川(115-3) | 土石流 | ○ | ○ | |
| 3113 | 〃 | 岡山川(119) | 土石流 | ○ | ○ | |
| 3114 | 〃 | 池之内川(431) | 土石流 | ○ | ○ | |
| 3115 | 〃 | 鴨尾川(8219) | 土石流 | ○ | | |
| 3116 | 〃 | 上之原上⑤(8223) | 土石流 | ○ | ○ | |
| 3117 | 〃 | 上之原上⑥(8224-1) | 土石流 | ○ | ○ | |
| 3118 | 〃 | 上之原上⑥(8224-2) | 土石流 | ○ | ○ | |
| 3119 | 〃 | 北浦川(8260) | 土石流 | ○ | | |
| 3120 | 〃 | 北浦川(8260隣) | 土石流 | ○ | ○ | |
| 3121 | 〃 | 亀ケ迫川(112) | 土石流 | ○ | ○ | |
| 3122 | 〃 | 金山川(113) | 土石流 | ○ | ○ | |
| 3123 | 〃 | 北浦川(114) | 土石流 | ○ | ○ | |
| 3124 | 〃 | 久師(5003) | 土石流 | ○ | ○ | |
| 3125 | 〃 | 久師(5003隣) | 土石流 | ○ | ○ | |
| 3126 | 〃 | 中組(5004) | 土石流 | ○ | ○ | |
| 3127 | 〃 | 中組(5004隣) | 土石流 | ○ | ○ | |
| 3128 | 〃 | 壇原(5005) | 土石流 | ○ | ○ | |

| | 所在地 | 地 区 名 | 自然現象の区分 | 土砂災害警戒区域 | 土砂災害特別警戒区域 | 告示年月日告示番号 |
|---|---|---|---|---|---|---|
| 3129 | 〃 | 金持(5007) | 土石流 | ○ | ○ | |
| 3130 | 〃 | 坂根(8220) | 土石流 | ○ | ○ | |
| 3131 | 〃 | 坂根(8220隣) | 土石流 | ○ | ○ | |
| 3132 | 〃 | 上之原上⑦(8225) | 土石流 | ○ | | |
| 3133 | 〃 | 上之原上⑦(8225隣) | 土石流 | ○ | ○ | |
| 3134 | 〃 | 中組2(8233) | 土石流 | ○ | ○ | |
| 3135 | 〃 | 中組2(8233隣) | 土石流 | ○ | ○ | |
| 3136 | 〃 | 寺迫上(8235) | 土石流 | ○ | ○ | |
| 3137 | 〃 | 寺迫上(8235隣) | 土石流 | ○ | ○ | |
| 3138 | 〃 | 木原川(8244) | 土石流 | ○ | ○ | |
| 3139 | 〃 | 黒岩川(111) | 土石流 | ○ | ○ | |
| 3140 | 〃 | 黒木(5006) | 土石流 | ○ | ○ | |
| 3141 | 〃 | 黒木(5006隣-1) | 土石流 | ○ | ○ | |
| 3142 | 〃 | 黒木(5006隣-2) | 土石流 | ○ | ○ | |
| 3143 | 〃 | 池之内(8226) | 土石流 | ○ | ○ | |
| 3144 | 〃 | 上之原上1(8228) | 土石流 | ○ | ○ | |
| 3145 | 〃 | 上之原上2(8229) | 土石流 | ○ | ○ | |
| 3146 | 〃 | 久師3(8236隣) | 土石流 | ○ | ○ | |
| 3147 | 〃 | 久師2(8237) | 土石流 | ○ | ○ | |
| 3148 | 〃 | 久師1(8238) | 土石流 | ○ | ○ | |
| 3149 | 〃 | 北浦(8259) | 土石流 | ○ | ○ | |
| 3150 | 〃 | 大富西(8101-1) | 土石流 | ○ | ○ | |
| 3151 | 〃 | 大富西(8101-2) | 土石流 | ○ | ○ | |
| 3152 | 春日町浦上 | 宇山(2041) | 急傾斜地の崩壊 | ○ | ○ | 令和元年9月26日広島県告示第728号 |
| 3153 | 〃 | 宇山(10702) | 急傾斜地の崩壊 | ○ | ○ | |
| 3154 | 春日町宇山 | 宇山(10702-1) | 急傾斜地の崩壊 | ○ | ○ | |
| 3155 | 〃 | 宇山(3425-1) | 急傾斜地の崩壊 | ○ | ○ | |
| 3156 | 〃 | 春日町宇山(3700-1) | 急傾斜地の崩壊 | ○ | ○ | |
| 3157 | 〃 | 春日町宇山(3700-2) | 急傾斜地の崩壊 | ○ | ○ | |
| 3158 | 〃 | 春日町宇山(3700-3) | 急傾斜地の崩壊 | ○ | ○ | |
| 3159 | 〃 | 春日町宇山(3700-4) | 急傾斜地の崩壊 | ○ | ○ | |
| 3160 | 〃 | 春日町宇山(3700-5) | 急傾斜地の崩壊 | ○ | ○ | |
| 3161 | 〃 | 春日町宇山(3700) | 急傾斜地の崩壊 | ○ | ○ | |
| 3162 | 〃 | 宇山(3425) | 急傾斜地の崩壊 | ○ | ○ | |
| 3163 | 〃 | 宇山(2043) | 急傾斜地の崩壊 | ○ | ○ | |
| 3164 | 〃 | 春日町宇山(3700-6) | 急傾斜地の崩壊 | ○ | ○ | |
| 3165 | 〃 | 春日町宇山(3700-7) | 急傾斜地の崩壊 | ○ | ○ | |
| 3166 | 〃 | 春日町宇山(3700-8) | 急傾斜地の崩壊 | ○ | ○ | |
| 3167 | 〃 | 春日町宇山(3700-9) | 急傾斜地の崩壊 | ○ | ○ | |
| 3168 | 〃 | 春日町浦上(3695) | 急傾斜地の崩壊 | ○ | ○ | |
| 3169 | 〃 | 西平(2045) | 急傾斜地の崩壊 | ○ | ○ | |
| 3170 | 春日町浦上 | 春日町浦上(3695-1) | 急傾斜地の崩壊 | ○ | ○ | |
| 3171 | 〃 | 春日町浦上(3695-2) | 急傾斜地の崩壊 | ○ | ○ | |
| 3172 | 〃 | 鍛冶屋(10913) | 急傾斜地の崩壊 | ○ | ○ | |
| 3173 | 〃 | 通り(10856) | 急傾斜地の崩壊 | ○ | ○ | |
| 3174 | 〃 | 春日町滝山(3691) | 急傾斜地の崩壊 | ○ | ○ | |
| 3175 | 〃 | 春日町浦上(3692) | 急傾斜地の崩壊 | ○ | ○ | |
| 3176 | 〃 | 春日町浦上(3692-1) | 急傾斜地の崩壊 | ○ | | |
| 3177 | 〃 | 春日町浦上(3692-2) | 急傾斜地の崩壊 | ○ | ○ | |
| 3178 | 〃 | 春日町浦上(3692-3) | 急傾斜地の崩壊 | ○ | ○ | |
| 3179 | 青葉台二丁目 | 青葉台(1432) | 急傾斜地の崩壊 | ○ | ○ | |
| 3180 | 春日町浦上 | 春日町浦上(3695-3) | 急傾斜地の崩壊 | ○ | ○ | |
| 3181 | 青葉台一丁目 | 能島(5405) | 急傾斜地の崩壊 | ○ | ○ | |
| 3182 | 春日町四丁目 | 能島(5405-1) | 急傾斜地の崩壊 | ○ | ○ | |
| 3183 | 春日町三丁目 | 能島(5417-1) | 急傾斜地の崩壊 | ○ | ○ | |
| 3184 | 能島二丁目 | 能島(5417) | 急傾斜地の崩壊 | ○ | ○ | |
| 3185 | 能島一丁目 | 能島(5417-2) | 急傾斜地の崩壊 | ○ | ○ | |
| 3186 | 春日町宇山 | 宇山川(198隣a) | 土石流 | ○ | | |
| 3187 | 〃 | 宇山川(198隣b) | 土石流 | ○ | ○ | |
| 3188 | 〃 | 宇山川(198隣c) | 土石流 | ○ | ○ | |
| 3189 | 〃 | 宇山川(198隣d-1) | 土石流 | ○ | | |
| 3190 | 〃 | 宇山川(198隣d-2) | 土石流 | ○ | ○ | |
| 3191 | 〃 | 宇山(5131) | 土石流 | ○ | ○ | |
| 3192 | 〃 | 宇山川(198隣e-1) | 土石流 | ○ | ○ | |
| 3193 | 〃 | 宇山川(198隣e-2) | 土石流 | ○ | ○ | |
| 3194 | 〃 | 宇山川(198隣i) | 土石流 | ○ | ○ | |
| 3195 | 〃 | 宇山川(198隣j) | 土石流 | ○ | ○ | |

| | 所在地 | 地 区 名 | 自然現象の区分 | 土砂災害警戒区域 | 土砂災害特別警戒区域 | 告示年月日告示番号 |
|---|---|---|---|---|---|---|
| 3196 | 〃 | 宇山5(8171) | 土石流 | ○ | ○ | |
| 3197 | 〃 | 浦上(8103隣) | 土石流 | ○ | ○ | |
| 3198 | 春日町浦上 | 浦上(8103) | 土石流 | ○ | | |
| 3199 | 〃 | 浦上(8106隣) | 土石流 | ○ | | |
| 3200 | 〃 | 上池(8108) | 土石流 | ○ | | |
| 3201 | 〃 | 竹工川(7) | 土石流 | ○ | ○ | |
| 3202 | 〃 | 小松川(16) | 土石流 | ○ | ○ | |
| 3203 | 〃 | 大門(8100隣b) | 土石流 | ○ | ○ | |
| 3204 | 〃 | 大門(8100隣a) | 土石流 | ○ | | |
| 3205 | 〃 | 大門(8100) | 土石流 | ○ | ○ | |
| 3206 | 〃 | 堂砂子側(8) | 土石流 | ○ | ○ | |
| 3207 | 〃 | 弥ケ迫川(9) | 土石流 | ○ | ○ | |
| 3208 | 〃 | 弥ケ迫川(9隣a) | 土石流 | ○ | | |
| 3209 | 神村町 | 新庄南川(102b隣a) | 土石流 | ○ | ○ | 令和元年9月26日広島県告示第729号 |
| 3210 | 〃 | 二区川(13隣b) | 土石流 | ○ | ○ | |
| 3211 | 〃 | 二区川(13隣c) | 土石流 | ○ | ○ | |
| 3212 | 引野町 | 引野(2751-1) | 急傾斜地の崩壊 | ○ | ○ | 令和元年9月26日広島県告示第730号 |
| 3213 | 引野町南一丁目 | 引野(2751-2) | 急傾斜地の崩壊 | ○ | ○ | |
| 3214 | 〃 | 引野(2751-3) | 急傾斜地の崩壊 | ○ | ○ | |
| 3215 | 〃 | 引野(2751-4) | 急傾斜地の崩壊 | ○ | ○ | |
| 3216 | 〃 | 引野(2751-5) | 急傾斜地の崩壊 | ○ | ○ | |
| 3217 | 引野町南二丁目 | 引野(2751-6) | 急傾斜地の崩壊 | ○ | ○ | |
| 3218 | 〃 | 引野(2751) | 急傾斜地の崩壊 | ○ | ○ | |
| 3219 | 〃 | 引野(2751-7) | 急傾斜地の崩壊 | ○ | ○ | |
| 3220 | 平成台 | 引野(2751-8) | 急傾斜地の崩壊 | ○ | ○ | |
| 3221 | 引野町南二丁目 | 引野(2751-9) | 急傾斜地の崩壊 | ○ | ○ | |
| 3222 | 平成台 | 引野(2751-10) | 急傾斜地の崩壊 | ○ | ○ | |
| 3223 | 引野町南三丁目 | 引野(5419) | 急傾斜地の崩壊 | ○ | ○ | |
| 3224 | 〃 | 引野(5419-1) | 急傾斜地の崩壊 | ○ | ○ | |
| 3225 | 引野町北一丁目 | 引野(2751-1) | 急傾斜地の崩壊 | ○ | ○ | 令和元年9月26日広島県告示第731号 |
| 3226 | 春日町五丁目 | 前古屋B(3437) | 急傾斜地の崩壊 | ○ | ○ | |
| 3227 | 〃 | 前古屋A(3436) | 急傾斜地の崩壊 | ○ | ○ | |
| 3228 | 〃 | 前古屋A(3436-1) | 急傾斜地の崩壊 | ○ | ○ | |
| 3229 | 春日町六丁目 | 前古屋A(3436-2) | 急傾斜地の崩壊 | ○ | ○ | |
| 3230 | 〃 | 前古屋A(3436-3) | 急傾斜地の崩壊 | ○ | ○ | |
| 3231 | 引野町北四丁目 | 前古屋A(3436-5) | 急傾斜地の崩壊 | ○ | ○ | |
| 3232 | 〃 | 前古屋A(3436-6) | 急傾斜地の崩壊 | ○ | ○ | (R7.10.23解除・指定) |
| 3233 | 引野町北五丁目 | 前古屋A(3436-7) | 急傾斜地の崩壊 | ○ | ○ | |
| 3234 | 〃 | 前古屋A(3436-8) | 急傾斜地の崩壊 | ○ | ○ | |
| 3235 | 内海町 | 天満(6779) | 急傾斜地の崩壊 | ○ | ○ | 令和元年9月26日広島県告示第732号 |
| 3236 | 〃 | 大浦(10852) | 急傾斜地の崩壊 | ○ | ○ | |
| 3237 | 〃 | 天満(2616-1) | 急傾斜地の崩壊 | ○ | ○ | |
| 3238 | 〃 | 大浦(2617-2) | 急傾斜地の崩壊 | ○ | ○ | |
| 3239 | 〃 | 大浦(2617-3) | 急傾斜地の崩壊 | ○ | ○ | |
| 3240 | 〃 | 賽ノ神(10848-2) | 急傾斜地の崩壊 | ○ | | |
| 3241 | 〃 | 賽ノ神(10848-1) | 急傾斜地の崩壊 | ○ | ○ | |
| 3242 | 〃 | 小番川原(10849-1) | 急傾斜地の崩壊 | ○ | | |
| 3243 | 〃 | 小番川原(10849-2) | 急傾斜地の崩壊 | ○ | ○ | |
| 3244 | 〃 | 天神(3852) | 急傾斜地の崩壊 | ○ | ○ | |
| 3245 | 〃 | 番川原(10855-1) | 急傾斜地の崩壊 | ○ | ○ | |
| 3246 | 〃 | 曽根(2877-1) | 急傾斜地の崩壊 | ○ | ○ | |
| 3247 | 〃 | 曽根(2877-2) | 急傾斜地の崩壊 | ○ | ○ | |
| 3248 | 〃 | 平(10850) | 急傾斜地の崩壊 | ○ | ○ | |
| 3249 | 〃 | 平(10850-1) | 急傾斜地の崩壊 | ○ | ○ | |
| 3250 | 〃 | 平(10850-4) | 急傾斜地の崩壊 | ○ | ○ | |
| 3251 | 〃 | 平(10850-3) | 急傾斜地の崩壊 | ○ | ○ | |
| 3252 | 〃 | 江ノ口(3860) | 急傾斜地の崩壊 | ○ | ○ | |
| 3253 | 〃 | 志垣(3861) | 急傾斜地の崩壊 | ○ | ○ | |
| 3254 | 〃 | 志垣(3861-1) | 急傾斜地の崩壊 | ○ | ○ | |
| 3255 | 〃 | 新道(2604) | 急傾斜地の崩壊 | ○ | ○ | |
| 3256 | 〃 | 志垣(3861-2) | 急傾斜地の崩壊 | ○ | ○ | |
| 3257 | 〃 | 江良(3859-1) | 急傾斜地の崩壊 | ○ | ○ | |
| 3258 | 〃 | 新道(2604-1) | 急傾斜地の崩壊 | ○ | ○ | |
| 3259 | 〃 | 餅草(3854) | 急傾斜地の崩壊 | ○ | ○ | |
| 3260 | 〃 | 江ノ口(3848) | 急傾斜地の崩壊 | ○ | ○ | |
| 3261 | 〃 | 江良(3855) | 急傾斜地の崩壊 | ○ | ○ | |
| 3262 | 〃 | 入双(3845-1) | 急傾斜地の崩壊 | ○ | ○ | |

| | 所在地 | 地 区 名 | 自然現象の区分 | 土砂災害警戒区域 | 土砂災害特別警戒区域 | 告示年月日告示番号 |
|---|---|---|---|---|---|---|
| 3263 | 〃 | 入双2(10847-1) | 急傾斜地の崩壊 | ○ | ○ | |
| 3264 | 〃 | 入双2(10847) | 急傾斜地の崩壊 | ○ | ○ | |
| 3265 | 〃 | 入双(3845) | 急傾斜地の崩壊 | ○ | ○ | |
| 3266 | 〃 | 小入僧(2615) | 急傾斜地の崩壊 | ○ | ○ | |
| 3267 | 〃 | 横引(2605-1) | 急傾斜地の崩壊 | ○ | ○ | |
| 3268 | 〃 | 岩谷(6781) | 急傾斜地の崩壊 | ○ | ○ | |
| 3269 | 〃 | 岩谷(2606-1) | 急傾斜地の崩壊 | ○ | ○ | |
| 3270 | 〃 | 岩谷(6781-1) | 急傾斜地の崩壊 | ○ | ○ | |
| 3271 | 〃 | 己ノ浜(2612-3) | 急傾斜地の崩壊 | ○ | ○ | |
| 3272 | 〃 | 己ノ浜(2612-1) | 急傾斜地の崩壊 | ○ | ○ | |
| 3273 | 〃 | 己ノ浜(2612-2) | 急傾斜地の崩壊 | ○ | ○ | |
| 3274 | 〃 | グイビ(2613-1) | 急傾斜地の崩壊 | ○ | ○ | |
| 3275 | 〃 | 町平川(834) | 土石流 | ○ | ○ | |
| 3276 | 〃 | 大滝川1(836-1) | 土石流 | ○ | ○ | |
| 3277 | 〃 | 大滝川1(836-2) | 土石流 | ○ | ○ | |
| 3278 | 〃 | 大滝川1(836-3) | 土石流 | ○ | ○ | |
| 3279 | 〃 | 大滝川1(836-4) | 土石流 | ○ | ○ | |
| 3280 | 〃 | 大滝川1(836隣a) | 土石流 | ○ | ○ | |
| 3281 | 〃 | 大滝川1(836隣b) | 土石流 | ○ | ○ | |
| 3282 | 〃 | 大滝川1(836隣c) | 土石流 | ○ | ○ | |
| 3283 | 〃 | 天満川(837) | 土石流 | ○ | ○ | |
| 3284 | 〃 | 天満川(839) | 土石流 | ○ | ○ | |
| 3285 | 〃 | 天満川(850) | 土石流 | ○ | ○ | |
| 3286 | 〃 | 高山川(851) | 土石流 | ○ | ○ | |
| 3287 | 〃 | 南川(852) | 土石流 | ○ | ○ | |
| 3288 | 〃 | 平川(5176) | 土石流 | ○ | ○ | |
| 3289 | 〃 | 江良川(831) | 土石流 | ○ | ○ | |
| 3290 | 〃 | 江良川(831隣a) | 土石流 | ○ | ○ | |
| 3291 | 〃 | 江良川(831隣a) | 土石流 | ○ | ○ | |
| 3292 | 〃 | 江良川(831隣b-1) | 土石流 | ○ | ○ | |
| 3293 | 〃 | 江良川(831隣b-2) | 土石流 | ○ | ○ | |
| 3294 | 〃 | 江良川(831隣c) | 土石流 | ○ | ○ | |
| 3295 | 〃 | 江良川(831隣d-1) | 土石流 | ○ | ○ | |
| 3296 | 〃 | 江良川(831隣d-2) | 土石流 | ○ | ○ | |
| 3297 | 〃 | 江良川(831隣d-3) | 土石流 | ○ | ○ | |
| 3298 | 〃 | 江良川(831隣e) | 土石流 | ○ | ○ | |
| 3299 | 〃 | 奥上川(832) | 土石流 | ○ | ○ | |
| 3300 | 〃 | 奥上川(832隣) | 土石流 | ○ | ○ | |
| 3301 | 〃 | 入双川(833) | 土石流 | ○ | ○ | |
| 3302 | 〃 | 入双川(833隣a) | 土石流 | ○ | ○ | |
| 3303 | 〃 | 入双川(833隣b) | 土石流 | ○ | ○ | |
| 3304 | 〃 | 入双川(833隣c) | 土石流 | ○ | | |
| 3305 | 内海町 | 寺山(10853-1) | 急傾斜地の崩壊 | ○ | ○ | 令和元年9月26日広島県告示第733号 |
| 3306 | 〃 | 馬場崎(10854) | 急傾斜地の崩壊 | ○ | ○ | |
| 3307 | 〃 | 寺山(2626-2) | 急傾斜地の崩壊 | ○ | ○ | |
| 3308 | 〃 | 寺山(3851) | 急傾斜地の崩壊 | ○ | ○ | |
| 3309 | 〃 | 小箱(3853) | 急傾斜地の崩壊 | ○ | ○ | |
| 3310 | 〃 | 小箱(3853-1) | 急傾斜地の崩壊 | ○ | ○ | |
| 3311 | 〃 | 箱崎(3849) | 急傾斜地の崩壊 | ○ | ○ | |
| 3312 | 〃 | 箱崎2(6780) | 急傾斜地の崩壊 | ○ | ○ | |
| 3313 | 〃 | 箱崎2(6780-1) | 急傾斜地の崩壊 | ○ | ○ | |
| 3314 | 〃 | 幸崎(2878-1) | 急傾斜地の崩壊 | ○ | ○ | |
| 3315 | 〃 | 幸崎(2878) | 急傾斜地の崩壊 | ○ | ○ | |
| 3316 | 〃 | 立畑(3856-1) | 急傾斜地の崩壊 | ○ | ○ | |
| 3317 | 〃 | 釜谷(3862) | 急傾斜地の崩壊 | ○ | ○ | |
| 3318 | 〃 | 釜谷(2618) | 急傾斜地の崩壊 | ○ | ○ | |
| 3319 | 〃 | 釜谷(2620) | 急傾斜地の崩壊 | ○ | ○ | |
| 3320 | 〃 | 釜谷(2620-1) | 急傾斜地の崩壊 | ○ | ○ | |
| 3321 | 〃 | 内浦(3850) | 急傾斜地の崩壊 | ○ | ○ | |
| 3322 | 〃 | 内浦(2876-2) | 急傾斜地の崩壊 | ○ | ○ | |
| 3323 | 〃 | 内浦(2876-1) | 急傾斜地の崩壊 | ○ | ○ | |
| 3324 | 〃 | 内浦(2876) | 急傾斜地の崩壊 | ○ | ○ | |
| 3325 | 〃 | 新涯(6891) | 急傾斜地の崩壊 | ○ | ○ | |
| 3326 | 〃 | 新涯(2625-2) | 急傾斜地の崩壊 | ○ | ○ | |
| 3327 | 〃 | 新涯(2625-1) | 急傾斜地の崩壊 | ○ | ○ | |
| 3328 | 〃 | 古屋(3857-1) | 急傾斜地の崩壊 | ○ | ○ | |
| 3329 | 〃 | 古屋(3857) | 急傾斜地の崩壊 | ○ | ○ | |

| | 所在地 | 地 区 名 | 自然現象の区分 | 土砂災害警戒区域 | 土砂災害特別警戒区域 | 告示年月日告示番号 |
|---|---|---|---|---|---|---|
| 3330 | 〃 | 新涯(2624-1) | 急傾斜地の崩壊 | ○ | ○ | |
| 3331 | 〃 | 新涯(2624-2) | 急傾斜地の崩壊 | ○ | ○ | |
| 3332 | 〃 | 小用地(2621) | 急傾斜地の崩壊 | ○ | ○ | |
| 3333 | 〃 | 小畑(2622-2) | 急傾斜地の崩壊 | ○ | ○ | |
| 3334 | 〃 | 小畑(2622-1) | 急傾斜地の崩壊 | ○ | ○ | |
| 3335 | 〃 | 大畑2(10851) | 急傾斜地の崩壊 | ○ | ○ | |
| 3336 | 〃 | 大畑(2623-1) | 急傾斜地の崩壊 | ○ | ○ | |
| 3337 | 〃 | 大畑(2623-2) | 急傾斜地の崩壊 | ○ | ○ | |
| 3338 | 〃 | 立畑川(840-1) | 土石流 | ○ | ○ | |
| 3339 | 〃 | 立畑川(840-2) | 土石流 | ○ | ○ | |
| 3340 | 〃 | 釜谷川(841) | 土石流 | ○ | ○ | |
| 3341 | 〃 | 内浦川(842-1) | 土石流 | ○ | | |
| 3342 | 〃 | 内浦川(842-2) | 土石流 | ○ | ○ | |
| 3343 | 〃 | 小箱川(844) | 土石流 | ○ | ○ | |
| 3344 | 〃 | 小畑川2(847) | 土石流 | ○ | ○ | |
| 3345 | 〃 | 小畑川2(847隣) | 土石流 | ○ | ○ | |
| 3346 | 〃 | 大畑川1(849-1) | 土石流 | ○ | ○ | |
| 3347 | 〃 | 大畑川1(849-2) | 土石流 | ○ | ○ | |
| 3348 | 〃 | 沖川(1205) | 土石流 | ○ | ○ | |
| 3349 | 〃 | 寺山川(5175) | 土石流 | ○ | ○ | |
| 3350 | 〃 | 寺山川(5175隣) | 土石流 | ○ | ○ | |
| 3351 | 〃 | 寺山谷川(8421) | 土石流 | ○ | ○ | |
| 3352 | 〃 | 寺山谷川(8421隣) | 土石流 | ○ | ○ | |
| 3353 | 赤坂町大字赤坂 | 正明寺川(94) | 土石流 | ○ | ○ | 令和元年10月24日広島県告示第823号 |
| 3354 | 〃 | 正明寺川(94隣a) | 土石流 | ○ | ○ | |
| 3355 | 〃 | 正明寺川(94隣b) | 土石流 | ○ | ○ | |
| 3356 | 〃 | 正明寺川(94隣c) | 土石流 | ○ | ○ | |
| 3357 | 〃 | 大本川(96) | 土石流 | ○ | ○ | |
| 3358 | 〃 | 新庄川(100a) | 土石流 | ○ | ○ | |
| 3359 | 〃 | 新庄川(100b) | 土石流 | ○ | ○ | |
| 3360 | 〃 | 新庄川(100c) | 土石流 | ○ | ○ | |
| 3361 | 〃 | 新庄川(100e) | 土石流 | ○ | ○ | |
| 3362 | 〃 | 新庄川(100f) | 土石流 | ○ | ○ | |
| 3363 | 〃 | 新庄南川(102b) | 土石流 | ○ | ○ | |
| 3364 | 〃 | 新庄南川(102b隣) | 土石流 | ○ | ○ | |
| 3365 | 〃 | 上組川(436a) | 土石流 | ○ | ○ | |
| 3366 | 〃 | 上組川(436e) | 土石流 | ○ | | |
| 3367 | 〃 | 鈴谷(5008) | 土石流 | ○ | ○ | |
| 3368 | 〃 | 鈴谷(5008隣a) | 土石流 | ○ | ○ | |
| 3369 | 〃 | 赤坂(8179) | 土石流 | ○ | | |
| 3370 | 〃 | 赤坂(8184) | 土石流 | ○ | ○ | |
| 3371 | 〃 | 正田川(8521a) | 土石流 | ○ | ○ | |
| 3372 | 〃 | 正田川(8521b) | 土石流 | ○ | ○ | |
| 3373 | 〃 | 鈴谷(5009a) | 土石流 | ○ | ○ | |
| 3374 | 〃 | 鈴谷(5009a隣) | 土石流 | ○ | ○ | |
| 3375 | 〃 | 鈴谷(5009b) | 土石流 | ○ | ○ | |
| 3376 | 〃 | 鈴谷(5011) | 土石流 | ○ | ○ | |
| 3377 | 〃 | 長者ヶ原(8164) | 土石流 | ○ | ○ | |
| 3378 | 〃 | 赤坂(8185) | 土石流 | ○ | ○ | |
| 3379 | 〃 | 赤坂(8185隣) | 土石流 | ○ | ○ | |
| 3380 | 赤坂町大字早戸 | 早戸(8205) | 土石流 | ○ | | |
| 3381 | 〃 | 道上(8221) | 土石流 | ○ | ○ | |
| 3382 | 赤坂町大字赤坂 | 小原川(12) | 土石流 | ○ | ○ | |
| 3383 | 〃 | 小原川(12隣) | 土石流 | ○ | | |
| 3384 | 〃 | 長者ヶ原(8174) | 土石流 | ○ | ○ | |
| 3385 | 〃 | 長者ヶ原(8174隣) | 土石流 | ○ | ○ | |
| 3386 | 〃 | 長者ヶ原(8175) | 土石流 | ○ | ○ | |
| 3387 | 〃 | 赤坂(8180) | 土石流 | ○ | ○ | |
| 3388 | 〃 | 赤坂(8180隣) | 土石流 | ○ | ○ | |
| 3389 | 〃 | 赤坂(8181) | 土石流 | ○ | ○ | |
| 3390 | 〃 | 赤坂(8182) | 土石流 | ○ | ○ | |
| 3391 | 〃 | 赤坂(8183a) | 土石流 | ○ | ○ | |
| 3392 | 〃 | 赤坂(8183b) | 土石流 | ○ | | |
| 3393 | 〃 | 江木(8215) | 土石流 | ○ | ○ | |
| 3394 | 〃 | 江木(8215隣) | 土石流 | ○ | ○ | |
| 3395 | 〃 | 長者ヶ原(8246) | 土石流 | ○ | ○ | |
| 3396 | 新市町大字宮内 | 宮内(5371) | 急傾斜地の崩壊 | ○ | ○ | 令和元年10月24日広島県告示第824号 |

| | 所在地 | 地 区 名 | 自然現象の区分 | 土砂災害警戒区域 | 土砂災害特別警戒区域 | 告示年月日告示番号 |
|---|---|---|---|---|---|---|
| 3397 | 〃 | 宮内(5371-1) | 急傾斜地の崩壊 | ○ | ○ | |
| 3398 | 〃 | 宮内2(6771) | 急傾斜地の崩壊 | ○ | ○ | |
| 3399 | 〃 | 宮内2(6771-1) | 急傾斜地の崩壊 | ○ | ○ | |
| 3400 | 〃 | 宮内(926-1) | 急傾斜地の崩壊 | ○ | ○ | |
| 3401 | 新市町相方 | 相方下川(32) | 土石流 | ○ | ○ | 令和元年10月24日広島県告示第825号 |
| 3402 | 〃 | 相方下川(32隣1) | 土石流 | ○ | ○ | |
| 3403 | 〃 | 相方中川(33) | 土石流 | ○ | ○ | |
| 3404 | 〃 | 相方上川(34) | 土石流 | ○ | ○ | |
| 3405 | 新市町新市 | 新市川(478) | 土石流 | ○ | ○ | |
| 3406 | 〃 | 新市川(478隣1) | 土石流 | ○ | ○ | |
| 3407 | 〃 | 新市川(478隣2) | 土石流 | ○ | ○ | |
| 3408 | 〃 | 相方(5020) | 土石流 | ○ | ○ | |
| 3409 | 〃 | 相方2(5021) | 土石流 | ○ | ○ | |
| 3410 | 〃 | 下組(8283) | 土石流 | ○ | ○ | |
| 3411 | 新市町戸手 | 下安井(4006-1) | 急傾斜地の崩壊 | ○ | ○ | 令和元年10月24日広島県告示第826号 |
| 3412 | 〃 | 下安井(4006-2) | 急傾斜地の崩壊 | ○ | ○ | |
| 3413 | 〃 | 青目寺池(31隣1) | 土石流 | ○ | ○ | |
| 3414 | 〃 | 青目寺池(31隣2) | 土石流 | ○ | ○ | |
| 3415 | 〃 | 戸手川(479) | 土石流 | ○ | ○ | |
| 3416 | 〃 | 戸手(5083) | 土石流 | ○ | ○ | |
| 3417 | 〃 | 戸手(5083隣1) | 土石流 | ○ | ○ | |
| 3418 | 〃 | 戸手(5083隣2) | 土石流 | ○ | ○ | |
| 3419 | 〃 | 戸手(5083隣3) | 土石流 | ○ | ○ | |
| 3420 | 沼隈町大字下山南 | 平迫(3909) | 急傾斜地の崩壊 | ○ | ○ | 令和元年10月24日広島県告示第827号 |
| 3421 | 〃 | 大迫(3910) | 急傾斜地の崩壊 | ○ | ○ | |
| 3422 | 〃 | 大迫(3910-1) | 急傾斜地の崩壊 | ○ | ○ | |
| 3423 | 沼隈町大字中山南 | 下森迫(3911) | 急傾斜地の崩壊 | ○ | ○ | |
| 3424 | 〃 | 下森迫(3911-1) | 急傾斜地の崩壊 | ○ | ○ | |
| 3425 | 〃 | 塚ノ口(3912) | 急傾斜地の崩壊 | ○ | ○ | |
| 3426 | 〃 | 勝負迫(3913-1) | 急傾斜地の崩壊 | ○ | ○ | |
| 3427 | 沼隈町大字上山南 | 勝負迫(3913-2) | 急傾斜地の崩壊 | ○ | ○ | |
| 3428 | 〃 | 勝負迫(3913-3) | 急傾斜地の崩壊 | ○ | ○ | |
| 3429 | 沼隈町大字中山南 | 上横倉(1)(3916) | 急傾斜地の崩壊 | ○ | ○ | |
| 3430 | 〃 | 上横倉(2)(3917) | 急傾斜地の崩壊 | ○ | ○ | |
| 3431 | 沼隈町大字上山南 | 原(3918-1) | 急傾斜地の崩壊 | ○ | ○ | |
| 3432 | 〃 | 寺尾(3919) | 急傾斜地の崩壊 | ○ | ○ | |
| 3433 | 〃 | 大池団地(3921) | 急傾斜地の崩壊 | ○ | ○ | |
| 3434 | 沼隈町大字中山南 | 八日谷(3)(3923) | 急傾斜地の崩壊 | ○ | ○ | |
| 3435 | 〃 | 上森迫(2)(3924) | 急傾斜地の崩壊 | ○ | ○ | |
| 3436 | 沼隈町大字上山南 | 黒瀬(5362) | 急傾斜地の崩壊 | ○ | ○ | |
| 3437 | 〃 | 黒瀬(5362-1) | 急傾斜地の崩壊 | ○ | ○ | |
| 3438 | 〃 | 黒瀬(5362-2) | 急傾斜地の崩壊 | ○ | ○ | |
| 3439 | 〃 | 黒瀬(5362-3) | 急傾斜地の崩壊 | ○ | ○ | |
| 3440 | 沼隈町大字下山南 | 沖城(6776) | 急傾斜地の崩壊 | ○ | ○ | |
| 3441 | 沼隈町大字上山南 | 北迫(6777) | 急傾斜地の崩壊 | ○ | ○ | |
| 3442 | 〃 | 高野迫②(10834) | 急傾斜地の崩壊 | ○ | ○ | |
| 3443 | 沼隈町大字中山南 | 岩竹②(10835) | 急傾斜地の崩壊 | ○ | ○ | |
| 3444 | 〃 | 横倉(10839) | 急傾斜地の崩壊 | ○ | ○ | |
| 3445 | 沼隈町大字下山南 | 岩竹(10844) | 急傾斜地の崩壊 | ○ | ○ | |
| 3446 | 沼隈町大字上山南 | 土橋(10845-1) | 急傾斜地の崩壊 | ○ | ○ | |
| 3447 | 〃 | 土橋(10845-2) | 急傾斜地の崩壊 | ○ | ○ | |
| 3448 | 〃 | 岡田(2881) | 急傾斜地の崩壊 | ○ | ○ | |
| 3449 | 沼隈町大字中山南 | 八日谷(1)(2882) | 急傾斜地の崩壊 | ○ | ○ | |
| 3450 | 〃 | 八日谷(1)(2882-1) | 急傾斜地の崩壊 | ○ | ○ | |
| 3451 | 〃 | 八日谷(1)(2882-2) | 急傾斜地の崩壊 | ○ | | |
| 3452 | 〃 | 八日谷(1)(2882-3) | 急傾斜地の崩壊 | ○ | ○ | |
| 3453 | 〃 | 八日谷(2)(2883) | 急傾斜地の崩壊 | ○ | ○ | |
| 3454 | 〃 | 上森迫(2886) | 急傾斜地の崩壊 | ○ | ○ | |
| 3455 | 〃 | 岩竹(2887) | 急傾斜地の崩壊 | ○ | ○ | |
| 3456 | 〃 | 下横倉(2891) | 急傾斜地の崩壊 | ○ | ○ | |
| 3457 | 沼隈町大字下山南 | 樫隈(1)(5164) | 急傾斜地の崩壊 | ○ | ○ | |
| 3458 | 沼隈町大字中山南 | 山南(5165) | 急傾斜地の崩壊 | ○ | ○ | |
| 3459 | 〃 | 下八日谷(5166) | 急傾斜地の崩壊 | ○ | ○ | |
| 3460 | 〃 | 下八日谷(5166-1) | 急傾斜地の崩壊 | ○ | ○ | |
| 3461 | 沼隈町大字上山南 | 稲木(5168) | 急傾斜地の崩壊 | ○ | ○ | |
| 3462 | 〃 | 稲木(5168-1) | 急傾斜地の崩壊 | ○ | ○ | |
| 3463 | 沼隈町大字中山南 | 稲木(5168-2) | 急傾斜地の崩壊 | ○ | ○ | |

| | 所在地 | 地 区 名 | 自然現象の区分 | 土砂災害警戒区域 | 土砂災害特別警戒区域 | 告示年月日告示番号 |
|---|---|---|---|---|---|---|
| 3464 | 沼隈町大字上山南 | 名郷(5169) | 急傾斜地の崩壊 | ○ | ○ | |
| 3465 | 〃 | 稲木(2134-1) | 急傾斜地の崩壊 | ○ | | |
| 3466 | 〃 | 金見(2196-1) | 急傾斜地の崩壊 | ○ | ○ | |
| 3467 | 〃 | 金見(2203-1) | 急傾斜地の崩壊 | ○ | ○ | |
| 3468 | 〃 | 金見(2203-2) | 急傾斜地の崩壊 | ○ | ○ | |
| 3469 | 〃 | 金見(2203-3) | 急傾斜地の崩壊 | ○ | ○ | |
| 3470 | 〃 | 金見(2203-4) | 急傾斜地の崩壊 | ○ | ○ | |
| 3471 | 沼隈町大字中山南 | 金見(2203-5) | 急傾斜地の崩壊 | ○ | ○ | |
| 3472 | 沼隈町大字上山南 | 高野迫(2540) | 急傾斜地の崩壊 | ○ | ○ | |
| 3473 | 〃 | 高野迫(2541) | 急傾斜地の崩壊 | ○ | ○ | |
| 3474 | 〃 | 高野迫(2542) | 急傾斜地の崩壊 | ○ | ○ | |
| 3475 | 〃 | 水落(2544-1) | 急傾斜地の崩壊 | ○ | ○ | |
| 3476 | 沼隈町大字中山南 | 水落(2544-2) | 急傾斜地の崩壊 | ○ | ○ | |
| 3477 | 沼隈町大字上山南 | 水落(2546) | 急傾斜地の崩壊 | ○ | ○ | |
| 3478 | 〃 | 水落(2546-1) | 急傾斜地の崩壊 | ○ | ○ | |
| 3479 | 〃 | 黒瀬(2548-1) | 急傾斜地の崩壊 | ○ | ○ | |
| 3480 | 沼隈町大字中山南 | 下森迫(2549) | 急傾斜地の崩壊 | ○ | ○ | |
| 3481 | 〃 | 下森迫(2549-1) | 急傾斜地の崩壊 | ○ | ○ | |
| 3482 | 〃 | 下森迫(2550) | 急傾斜地の崩壊 | ○ | ○ | |
| 3483 | 沼隈町大字下山南 | 下森迫(2550-1) | 急傾斜地の崩壊 | ○ | ○ | |
| 3484 | 沼隈町大字中山南 | 下森迫(2552-1) | 急傾斜地の崩壊 | ○ | ○ | |
| 3485 | 〃 | 下森迫(2553) | 急傾斜地の崩壊 | ○ | ○ | |
| 3486 | 〃 | カジヤ谷(2554) | 急傾斜地の崩壊 | ○ | ○ | |
| 3487 | 〃 | カジヤ谷(2554-1) | 急傾斜地の崩壊 | ○ | ○ | |
| 3488 | 〃 | カジヤ谷(2555) | 急傾斜地の崩壊 | ○ | ○ | |
| 3489 | 沼隈町大字下山南 | 平迫(2557) | 急傾斜地の崩壊 | ○ | ○ | |
| 3490 | 〃 | 平迫(2557-1) | 急傾斜地の崩壊 | ○ | ○ | |
| 3491 | 〃 | 矢操(2558) | 急傾斜地の崩壊 | ○ | ○ | |
| 3492 | 沼隈町大字中山南 | 鷹ノ巣(2576) | 急傾斜地の崩壊 | ○ | ○ | |
| 3493 | 〃 | 鷹ノ巣(2576-1) | 急傾斜地の崩壊 | ○ | ○ | |
| 3494 | 〃 | 鷹ノ巣(2576-2) | 急傾斜地の崩壊 | ○ | ○ | |
| 3495 | 〃 | 鷹ノ巣(2576-3) | 急傾斜地の崩壊 | ○ | ○ | |
| 3496 | 〃 | カジヤ(2577) | 急傾斜地の崩壊 | ○ | ○ | |
| 3497 | 〃 | 上八日谷(2579-1) | 急傾斜地の崩壊 | ○ | ○ | |
| 3498 | 〃 | 上八日谷(2580) | 急傾斜地の崩壊 | ○ | ○ | |
| 3499 | 〃 | 下横倉(2581-1) | 急傾斜地の崩壊 | ○ | ○ | |
| 3500 | 〃 | 下横倉(2581-2) | 急傾斜地の崩壊 | ○ | ○ | |
| 3501 | 〃 | 平尾(2582-1) | 急傾斜地の崩壊 | ○ | ○ | |
| 3502 | 〃 | 中横倉(2583) | 急傾斜地の崩壊 | ○ | ○ | |
| 3503 | 〃 | 中横倉(2583-1) | 急傾斜地の崩壊 | ○ | ○ | |
| 3504 | 〃 | 上横倉(2587) | 急傾斜地の崩壊 | ○ | ○ | |
| 3505 | 〃 | 上横倉(2587-1) | 急傾斜地の崩壊 | ○ | ○ | |
| 3506 | 〃 | 上横倉(2588) | 急傾斜地の崩壊 | ○ | ○ | |
| 3507 | 〃 | 上横倉(2588-1) | 急傾斜地の崩壊 | ○ | ○ | |
| 3508 | 〃 | 上横倉(2603) | 急傾斜地の崩壊 | ○ | ○ | |
| 3509 | 沼隈町大字上山南 | 菅田川(5004) | 土石流 | ○ | ○ | |
| 3510 | 〃 | 黒瀬谷川(8375隣a) | 土石流 | ○ | ○ | |
| 3511 | 〃 | 黒瀬谷川(8375) | 土石流 | ○ | ○ | |
| 3512 | 沼隈町大字下山南 | 岩竹谷川(11) | 土石流 | ○ | ○ | |
| 3513 | 〃 | 平迫池迫川(10) | 土石流 | ○ | ○ | |
| 3514 | 〃 | 沖城川(5009) | 土石流 | ○ | ○ | |
| 3515 | 〃 | 銅山川(15) | 土石流 | ○ | ○ | |
| 3516 | 〃 | 大迫谷川(14隣a) | 土石流 | ○ | ○ | |
| 3517 | 〃 | 大迫谷川(14) | 土石流 | ○ | ○ | |
| 3518 | 〃 | 若竹川(5008) | 土石流 | ○ | ○ | |
| 3519 | 沼隈町大字中山南 | 若竹川(5008隣a) | 土石流 | ○ | ○ | |
| 3520 | 〃 | 中山南谷川(8371) | 土石流 | ○ | ○ | |
| 3521 | 〃 | 中山南川(41) | 土石流 | ○ | ○ | |
| 3522 | 〃 | 上八日谷谷川(8376隣a) | 土石流 | ○ | ○ | |
| 3523 | 〃 | 後迫川(5006隣a) | 土石流 | ○ | ○ | |
| 3524 | 〃 | 後迫川(5006) | 土石流 | ○ | ○ | |
| 3525 | 〃 | 下横倉川(5005隣a) | 土石流 | ○ | ○ | |
| 3526 | 〃 | 寺坂川(29隣b) | 土石流 | ○ | ○ | |
| 3527 | 〃 | 寺坂川(29隣a) | 土石流 | ○ | ○ | |
| 3528 | 〃 | 寺坂川(29) | 土石流 | ○ | ○ | |
| 3529 | 〃 | 石亀川(28) | 土石流 | ○ | ○ | |
| 3530 | 〃 | 石亀川(28隣a) | 土石流 | ○ | ○ | |

| | 所在地 | 地 区 名 | 自然現象の区分 | 土砂災害警戒区域 | 土砂災害特別警戒区域 | 告示年月日告示番号 |
|---|---|---|---|---|---|---|
| 3531 | 〃 | 石亀川(49) | 土石流 | ○ | ○ | |
| 3532 | 〃 | 石亀川(39) | 土石流 | ○ | ○ | |
| 3533 | 〃 | 中横倉谷川(8381) | 土石流 | ○ | ○ | |
| 3534 | 〃 | 上八日谷谷川(8378) | 土石流 | ○ | ○ | |
| 3535 | 沼隈町大字上山南 | 黒瀬(39) | 地滑り | ○ | | |
| 3536 | 沼隈町大字中山南 | 中横倉(80) | 地滑り | ○ | | |
| 3537 | 東手城町四丁目 | 引野町(3710) | 急傾斜地の崩壊 | ○ | ○ | 令和元年11月21日広島県告示第901号 |
| 3538 | 〃 | 沖浦(3709) | 急傾斜地の崩壊 | ○ | ○ | |
| 3539 | 引野町 | 引野町(2749-1) | 急傾斜地の崩壊 | ○ | ○ | |
| 3540 | 〃 | 引野町(2749) | 急傾斜地の崩壊 | ○ | ○ | (R6.12.26解除・指定) |
| 3541 | 東手城町二丁目 | 沖浦(3709-1) | 急傾斜地の崩壊 | ○ | ○ | |
| 3542 | 引野町 | 沖浦(3475) | 急傾斜地の崩壊 | ○ | ○ | |
| 3543 | 〃 | 引野(5419-2) | 急傾斜地の崩壊 | ○ | ○ | |
| 3544 | 〃 | 長崎(3474-1) | 急傾斜地の崩壊 | ○ | ○ | |
| 3545 | 〃 | 長崎(3474) | 急傾斜地の崩壊 | ○ | ○ | |
| 3546 | 〃 | 長崎川(366隣a) | 土石流 | ○ | ○ | |
| 3547 | 〃 | 長崎川(366) | 土石流 | ○ | | |
| 3548 | 〃 | 長崎川(366隣b) | 土石流 | ○ | ○ | |
| 3549 | 〃 | 長崎川(366隣c) | 土石流 | ○ | ○ | |
| 3550 | 〃 | 長浜川(13隣) | 土石流 | ○ | | |
| 3551 | 〃 | 長浜川(12) | 土石流 | ○ | ○ | |
| 3552 | 春日台 | 伊勢丘(5407-1) | 急傾斜地の崩壊 | ○ | ○ | 令和元年12月12日広島県告示第939号 |
| 3553 | 〃 | 伊勢丘(5407-2) | 急傾斜地の崩壊 | ○ | ○ | |
| 3554 | 伊勢丘六丁目 | 伊勢丘(5407-3) | 急傾斜地の崩壊 | ○ | ○ | |
| 3555 | 〃 | 伊勢丘(5407-4) | 急傾斜地の崩壊 | ○ | ○ | (R6.12.26解除・指定) |
| 3556 | 〃 | 伊勢丘(5407-5) | 急傾斜地の崩壊 | ○ | ○ | |
| 3557 | 伊勢丘八丁目 | 伊勢丘8丁目(768) | 急傾斜地の崩壊 | ○ | ○ | |
| 3558 | 伊勢丘六丁目 | 伊勢丘(5407) | 急傾斜地の崩壊 | ○ | ○ | |
| 3559 | 伊勢丘五丁目 | 伊勢丘(5407-6) | 急傾斜地の崩壊 | ○ | ○ | |
| 3560 | 〃 | 伊勢丘(5407-7) | 急傾斜地の崩壊 | ○ | ○ | |
| 3561 | 伊勢丘三丁目 | 伊勢丘(5407-8) | 急傾斜地の崩壊 | ○ | ○ | |
| 3562 | 〃 | 伊勢丘(5407-9) | 急傾斜地の崩壊 | ○ | ○ | |
| 3563 | 伊勢丘一丁目 | 伊勢丘(5407-10) | 急傾斜地の崩壊 | ○ | ○ | |
| 3564 | 〃 | 伊勢丘(5407-11) | 急傾斜地の崩壊 | ○ | | |
| 3565 | 蔵王町 | 蔵王ハイツ(1173-1) | 急傾斜地の崩壊 | ○ | ○ | 令和元年12月12日広島県告示第940号 |
| 3566 | 〃 | 蔵王ハイツ(1173) | 急傾斜地の崩壊 | ○ | ○ | |
| 3567 | 〃 | 蔵王ハイツ(1173-2) | 急傾斜地の崩壊 | ○ | ○ | |
| 3568 | 〃 | 蔵王ハイツ(1173-3) | 急傾斜地の崩壊 | ○ | ○ | |
| 3569 | 〃 | 蔵王町(3698-1) | 急傾斜地の崩壊 | ○ | ○ | |
| 3570 | 〃 | 蔵王町(3698-2) | 急傾斜地の崩壊 | ○ | ○ | |
| 3571 | 〃 | 蔵王町(3698) | 急傾斜地の崩壊 | ○ | ○ | |
| 3572 | 〃 | 蔵王町(3698-3) | 急傾斜地の崩壊 | ○ | ○ | |
| 3573 | 日吉台二丁目 | 日吉台(3696) | 急傾斜地の崩壊 | ○ | ○ | |
| 3574 | 〃 | 日吉台(3697) | 急傾斜地の崩壊 | ○ | ○ | |
| 3575 | 日吉台三丁目 | 日吉台(3696-1) | 急傾斜地の崩壊 | ○ | ○ | |
| 3576 | 〃 | 日吉台(3696-2) | 急傾斜地の崩壊 | ○ | | |
| 3577 | 日吉台一丁目 | 吉田(5404) | 急傾斜地の崩壊 | ○ | ○ | (R7.10.23解除・指定) |
| 3578 | 日吉台三丁目 | 吉田(5404-2) | 急傾斜地の崩壊 | ○ | ○ | |
| 3579 | 千田町千田 | 千田町(3702-9) | 急傾斜地の崩壊 | ○ | ○ | 令和2年2月13日広島県告示第104号 |
| 3580 | 新市町大字金丸 | 金丸(4019) | 急傾斜地の崩壊 | ○ | ○ | 令和2年2月13日広島県告示第105号<br>(R6.12.26解除・指定) |
| 3581 | 沼隈町能登原 | 桜東(3873) | 急傾斜地の崩壊 | ○ | ○ | 令和2年2月13日広島県告示第106号 |
| 3582 | 大門町八丁目 | 石樋(3429) | 急傾斜地の崩壊 | ○ | ○ | 令和2年2月17日広島県告示第159号 |
| 3583 | 大門町八丁目 | 石樋(3429-2) | 急傾斜地の崩壊 | ○ | ○ | 令和2年2月17日広島県告示第160号<br>(R3.6.24解除・指定) |
| 3584 | 沼隈町下山南 | 広ノ奥(3907) | 急傾斜地の崩壊 | ○ | ○ | 令和2年2月17日広島県告示第161号 |
| 3585 | 沼隈町草深 | 横引(2)(5358) | 急傾斜地の崩壊 | ○ | ○ | |
| 3586 | 沼隈町常石 | 大越浜(3888) | 急傾斜地の崩壊 | ○ | ○ | 令和2年2月17日広島県告示第162号 |
| 3587 | 東深津町七丁目 | 東深津七丁目(3451-4) | 急傾斜地の崩壊 | ○ | ○ | 令和2年3月19日広島県告示第255号 |
| 3588 | 赤坂町大字赤坂 | 鈴谷(5008隣c) | 土石流 | ○ | ○ | 令和2年3月19日広島県告示第256号 |
| 3589 | 水呑町 | 妙見団地(1180-1) | 急傾斜地の崩壊 | ○ | ○ | 令和2年3月19日広島県告示第257号 |
| 3590 | 本郷町 | 山手川(8) | 土石流 | | ○ | 令和2年3月19日広島県告示第258号 |
| 3591 | 沼隈町常石 | 西迫(742) | 急傾斜地の崩壊 | ○ | ○ | 令和2年3月26日広島県告示第368号 |
| 3592 | 〃 | 西迫(6458) | 急傾斜地の崩壊 | ○ | ○ | |
| 3593 | 藤江町 | 才戸(3624) | 急傾斜地の崩壊 | ○ | ○ | 令和2年3月26日広島県告示第370号<br>(R5.7.31解除・指定) |

| | 所在地 | 地 区 名 | 自然現象の区分 | 土砂災害警戒区域 | 土砂災害特別警戒区域 | 告示年月日告示番号 |
|---|---|---|---|---|---|---|
| 3594 | 東深津町六丁目 | 東深津町六丁目(3452) | 急傾斜地の崩壊 | ○ | ○ | 令和2年5月28日広島県告示第646号<br>(R4.4.25解除・指定) |
| 3595 | 熊野町 | 夜打ケ谷池(2074) | 急傾斜地の崩壊 | ○ | ○ | 令和2年5月28日広島県告示第647号 |
| 3596 | 〃 | 中山田(2134-6) | 急傾斜地の崩壊 | ○ | | |
| 3597 | 水呑町 | 小水呑(8211隣) | 土石流 | ○ | ○ | 令和2年5月28日広島県告示第648号 |
| 3598 | 大門町大門 | 鳥居七目(3427) | 急傾斜地の崩壊 | ○ | ○ | 令和2年5月28日広島県告示第649号 |
| 3599 | 神村町 | 13区(2167-1) | 急傾斜地の崩壊 | ○ | ○ | 令和2年5月28日広島県告示第650号 |
| 3600 | 〃 | 4区(2179-1) | 急傾斜地の崩壊 | ○ | ○ | |
| 3601 | 東村町 | 向山(6788-1) | 急傾斜地の崩壊 | ○ | ○ | 令和2年5月28日広島県告示第651号 |
| 3602 | 引野町 | 引野(5419-3) | 急傾斜地の崩壊 | ○ | ○ | 令和2年5月28日広島県告示第652号 |
| 3603 | 北本庄四丁目 | 北本庄四(3656-2) | 急傾斜地の崩壊 | ○ | ○ | 令和2年5月28日広島県告示第653号 |
| 3604 | 〃 | 北本庄(2057-1) | 急傾斜地の崩壊 | ○ | ○ | |
| 3605 | 新市町戸手 | 戸手(2530-1) | 急傾斜地の崩壊 | ○ | ○ | 令和2年5月28日広島県告示第654号 |
| 3606 | 沼隈町大字常石 | 敷名(3886-1) | 急傾斜地の崩壊 | ○ | ○ | 令和2年5月28日広島県告示第655号 |
| 3607 | 神辺町八尋 | 梨ノ木(3967-4) | 急傾斜地の崩壊 | ○ | | 令和2年5月28日広島県告示第656号 |
| 3608 | 神辺町湯野 | 静方園(5366-3) | 急傾斜地の崩壊 | ○ | ○ | 令和2年5月28日広島県告示第657号 |
| 3609 | 神辺町三谷・東中条 | 阿坂(2895-3) | 急傾斜地の崩壊 | ○ | ○ | 令和2年5月28日広島県告示第658号 |
| 3610 | 神辺町三谷・東中条 | 軒田(2407-1) | 急傾斜地の崩壊 | ○ | ○ | |
| 3611 | 神辺町道上 | 中谷(5367-4) | 急傾斜地の崩壊 | ○ | ○ | 令和2年5月28日広島県告示第659号 |
| 3612 | 西深津町七丁目 | 西深津町七丁目(3449) | 急傾斜地の崩壊 | ○ | ○ | 令和2年5月28日広島県告示第660号 |
| 3613 | 引野町 | 宅部(3438) | 急傾斜地の崩壊 | ○ | ○ | 令和2年7月16日広島県告示第843号 |
| 3614 | 駅家町大字上山守 | 上郷川(27) | 土石流 | ○ | ○ | 令和2年11月12日広島県告示第1148号 |
| 3615 | 鞆町後地 | 後地(2086)焚場(3524) | 急傾斜地の崩壊 | ○ | ○ | 令和2年12月24日広島県告示第1284号 |
| 3616 | 田尻町 | 白茅(3516) | 急傾斜地の崩壊 | ○ | ○ | 令和2年12月24日広島県告示第1285号 |
| 3617 | 沼隈町大字能登原 | 岩船(3874隣-1) | 急傾斜地の崩壊 | ○ | ○ | 令和2年12月24日広島県告示第1286号 |
| 3618 | 千田町四丁目 | 横尾c(3441-4) | 急傾斜地の崩壊 | ○ | ○ | 令和2年12月24日広島県告示第1287号 |
| 3619 | 赤坂町大字赤坂 | 鹿田(3505b) | 急傾斜地の崩壊 | ○ | | 令和2年12月24日広島県告示第1288号 |
| 3620 | 神村町 | 二区川(13隣c) | 土石流 | ○ | | 令和3年4月26日広島県告示第498号 |
| 3621 | 沼隈町大字草深 | 横引(2)(5528) | 急傾斜地の崩壊 | ○ | ○ | 令和3年4月26日広島県告示第499号 |
| 3622 | 神辺町下竹田 | 長道(3962) | 急傾斜地の崩壊 | ○ | ○ | 令和3年4月26日広島県告示第500号 |
| 3623 | 沼隈町下山南 | 矢繰(2558-1) | 急傾斜地の崩壊 | ○ | ○ | 令和3年5月27日広島県告示第569号 |
| 3624 | 西深津町四丁目 | 西深津町四丁目(3450-5) | 急傾斜地の崩壊 | ○ | ○ | 令和3年6月24日広島県告示第625号 |
| 3625 | 大門町八丁目 | 石樋(3429-2) | 急傾斜地の崩壊 | ○ | ○ | 令和3年6月24日広島県告示第626号 |
| 3626 | 新市町金丸 | 砂原(4018) | 急傾斜地の崩壊 | ○ | ○ | 令和3年6月24日広島県告示第627号 |
| 3627 | 神辺町八尋 | 八尋(146) | 地滑り | ○ | | 令和3年7月29日広島県告示第722号 |
| 3628 | 東深津町六丁目 | 東深津町六丁目(3452) | 急傾斜地の崩壊 | ○ | ○ | 令和4年4月25日広島県告示第341号 |
| 3629 | 神辺町西中条 | 深水川(178隣a) | 土石流 | ○ | ○ | 令和4年9月22日広島県告示第733号 |
| 3630 | 福山市北匠町 | 平林(5108隣1) | 土石流 | ○ | ○ | 令和5年8月24日広島県告示第1037号 |
| 3631 | 福山市北匠町 | 平林(5108隣2) | 土石流 | ○ | | |
| 3632 | 赤坂町大字赤坂 | 坊迫B(5229-2) | 急傾斜地の崩壊 | ○ | | 令和6年3月28日広島県告示第364号 |
| 3633 | 神辺町箱田 | 中陣団地(5365-6) | 急傾斜地の崩壊 | ○ | ○ | 令和6年12月26日広島県告示第1180号 |
| 3634 | 沼隈町大字能登原 | 寺迫上(2155-1) | 急傾斜地の崩壊 | ○ | ○ | 令和7年1月23日広島県告示第99号 |
| 3635 | 神辺町道上 | 中谷(792-3) | 急傾斜地の崩壊 | ○ | ○ | 令和7年11月27日広島県告示第1018号 |
| 3636 | 加茂町八軒屋 | 片側(5205-2) | 急傾斜地の崩壊 | ○ | ○ | 令和7年11月27日広島県告示第1019号 |
| 3637 | | | | | | |
| 3638 | | | | | | |
| 3639 | | | | | | |

※ 土砂災害警戒区域とは，「急傾斜地の崩壊等が発生した場合には，住民等の生命又は身体に危害が生ずるおそれがあると認められる土地の区域」

※ 土砂災害特別警戒区域とは，「急傾斜地の崩壊等が発生した場合には，建築物に損害が生じ，住民等の生命又は身体に著しい危害が生じるおそれがあると認められる土地の区域」

（8）山地災害危険地区～山腹崩壊危険地区（民有林・国有林）

農林整備課（2026年（令和8年）4月1日現在）

| | 危険崩壊 | 危険地番号 | | 位置 | | | 面積（ha） | 備考 |
|---|---|---|---|---|---|---|---|---|
| | | | | 町 | 大字 | 字 | | |
| 1 | 山腹崩壊 | 207 | 001 | 山野 | 山野 | 島串 | 1.15 | 民有林 |
| 2 | 〃 | 207 | 002 | 山野 | 山野 | 蕪谷 | 0.15 | 民有林 |
| 3 | 〃 | 207 | 003 | 山野 | 山野 | 島串 | 0.68 | 民有林 |
| 4 | 〃 | 207 | 004 | 山野 | 山野 | 上田原向 | 1.15 | 民有林 |
| 5 | 〃 | 207 | 005 | 山野 | 山野 | 上田原 | 0.68 | 民有林 |
| 6 | 〃 | 207 | 006 | 山野 | 山野 | 上田原 | 4.57 | 民有林 |
| 7 | 〃 | 207 | 007 | 山野 | 山野 | 下田原向山 | 1.26 | 民有林 |
| 8 | 〃 | 207 | 008 | 山野 | 山野 | 上田原向 | 1.72 | 民有林 |
| 9 | 〃 | 207 | 009 | 山野 | 山野 | 上田原向 | 1.10 | 民有林 |
| 10 | 〃 | 207 | 010 | 山野 | 山野 | 上田原向 | 1.26 | 民有林 |
| 11 | 〃 | 207 | 011 | 山野 | 山野 | 下田原向山 | 3.47 | 民有林 |
| 12 | 〃 | 207 | 012 | 山野 | 山野 | 下田原向山 | 1.10 | 民有林 |
| 13 | 〃 | 207 | 013 | 山野 | 山野 | 下原谷川西 | 1.78 | 民有林 |
| 14 | 〃 | 207 | 014 | 山野 | 山野 | 江谷川東 | 3.41 | 民有林 |
| 15 | 〃 | 207 | 015 | 山野 | 山野 | 江谷川東 | 1.08 | 民有林 |
| 16 | 〃 | 207 | 016 | 山野 | 山野 | 下田原向山 | 1.78 | 民有林 |
| 17 | 〃 | 207 | 017 | 山野 | 山野 | 下原谷川西 | 2.86 | 民有林 |
| 18 | 〃 | 207 | 018 | 山野 | 山野 | 下原谷川西 | 1.08 | 民有林 |
| 19 | 〃 | 207 | 019 | 山野 | 山野 | 下原谷川東 | 1.28 | 民有林 |
| 20 | 〃 | 207 | 020 | 山野 | 山野 | 下原谷川西 | 2.86 | 民有林 |
| 21 | 〃 | 207 | 021 | 山野 | 山野 | 池尻川西 | 1.29 | 民有林 |
| 22 | 〃 | 207 | 022 | 山野 | 山野 | 江谷川東 | 1.12 | 民有林 |
| 23 | 〃 | 207 | 023 | 山野 | 山野 | 米山 | 3.32 | 民有林 |
| 24 | 〃 | 207 | 024 | 山野 | 山野 | 下原谷川東 | 1.29 | 民有林 |
| 25 | 〃 | 207 | 025 | 山野 | 山野 | 下原谷川西 | 1.12 | 民有林 |
| 26 | 〃 | 207 | 026 | 山野 | 山野 | 池尻川東 | 1.11 | 民有林 |
| 27 | 〃 | 207 | 027 | 山野 | 山野 | 江谷川東 | 2.17 | 民有林 |
| 28 | 〃 | 207 | 028 | 山野 | 山野 | 東ノ免 | 2.23 | 民有林 |
| 29 | 〃 | 207 | 029 | 山野 | 山野 | 下原谷川西 | 1.11 | 民有林 |
| 30 | 〃 | 207 | 030 | 山野 | 山野 | 下原谷川東 | 3.09 | 民有林 |
| 31 | 〃 | 207 | 031 | 山野 | 山野 | 下原谷川東 | 2.28 | 民有林 |
| 32 | 〃 | 207 | 032 | 山野 | 山野 | 池尻川西 | 1.92 | 民有林 |
| 33 | 〃 | 207 | 033 | 山野 | 山野 | 米山 | 6.41 | 民有林 |
| 34 | 〃 | 207 | 034 | 山野 | 山野 | 江谷川東 | 0.92 | 民有林 |
| 35 | 〃 | 207 | 035 | 山野 | 山野 | 中山 | 0.75 | 民有林 |
| 36 | 〃 | 207 | 036 | 山野 | 山野 | 池尻川西 | 0.60 | 民有林 |
| 37 | 〃 | 207 | 037 | 山野 | 山野 | 中山 | 0.75 | 民有林 |
| 38 | 〃 | 207 | 038 | 山野 | 山野 | 中山 | 0.91 | 民有林 |
| 39 | 〃 | 207 | 039 | 山野 | 山野 | 押谷川北 | 0.60 | 民有林 |
| 40 | 〃 | 207 | 040 | 山野 | 山野 | 中山 | 1.00 | 民有林 |
| 41 | 〃 | 207 | 041 | 山野 | 山野 | 中山 | 1.28 | 民有林 |
| 42 | 〃 | 207 | 042 | 山野 | 山野 | 上原谷 | 1.70 | 民有林 |
| 43 | 〃 | 207 | 043 | 山野 | 矢川 | カタヤ | 6.96 | 民有林 |
| 44 | 〃 | 207 | 044 | 山野 | 山野 | 上原谷 | 1.28 | 民有林 |
| 45 | 〃 | 207 | 045 | 山野 | 山野 | 押谷川北 | 0.38 | 民有林 |
| 46 | 〃 | 207 | 046 | 山野 | 山野 | 下市 | 1.04 | 民有林 |
| 47 | 〃 | 207 | 047 | 山野 | 矢川 | ノロ矢川 | 1.04 | 民有林 |
| 48 | 〃 | 207 | 048 | 山野 | 矢川 | | 0.21 | 民有林 |
| 49 | 〃 | 207 | 049 | 山野 | 矢川 | 河北高谷 | 1.68 | 民有林 |
| 50 | 〃 | 207 | 050 | 山野 | 矢川 | 高崎高谷 | 1.36 | 民有林 |
| 51 | 〃 | 207 | 051 | 山野 | 山野 | 押谷川北 | 0.37 | 民有林 |
| 52 | 〃 | 207 | 052 | 山野 | 矢川 | ノロ矢川 | 1.68 | 民有林 |
| 53 | 〃 | 207 | 053 | 山野 | 矢川 | 高崎高谷 | 1.97 | 民有林 |

| | 危険崩壊 | 危険地番号 | | 位置 | | | 面積 | 備考 |
|---|---|---|---|---|---|---|---|---|
| | | | | 町 | 大字 | 字 | (ha) | |
| 54 | 山腹崩壊 | 207 | 054 | 山野 | 山野 | 大谷 | 0.38 | 民有林 |
| 55 | 〃 | 207 | 055 | 山野 | 矢川 | 西山明後谷 | 0.85 | 民有林 |
| 56 | 〃 | 207 | 056 | 山野 | 山野 | 押谷川北 | 1.80 | 民有林 |
| 57 | 〃 | 207 | 057 | 山野 | 山野 | 上原谷 | 0.57 | 民有林 |
| 58 | 〃 | 207 | 058 | 山野 | 山野 | | 1.39 | 民有林 |
| 59 | 〃 | 207 | 059 | 山野 | 山野 | 中山 | 4.34 | 民有林 |
| 60 | 〃 | 207 | 060 | 山野 | 矢川 | 川南中曽根 | 3.17 | 民有林 |
| 61 | 〃 | 207 | 061 | 山野 | 山野 | 中山 | 0.44 | 民有林 |
| 62 | 〃 | 207 | 062 | 山野 | 山野 | 押谷川南 | 0.60 | 民有林 |
| 63 | 〃 | 207 | 063 | 山野 | 山野 | 高尾 | 0.24 | 民有林 |
| 64 | 〃 | 207 | 064 | 山野 | 山野 | 高尾 | 0.60 | 民有林 |
| 65 | 〃 | 207 | 065 | 山野 | 山野 | 大谷広間向 | 1.17 | 民有林 |
| 66 | 〃 | 207 | 066 | 山野 | 山野 | 大谷広間向 | 1.00 | 民有林 |
| 67 | 〃 | 207 | 067 | 山野 | 山野 | 大谷 | 1.05 | 民有林 |
| 68 | 〃 | 207 | 068 | 山野 | 山野 | 大谷広間向 | 0.99 | 民有林 |
| 69 | 〃 | 207 | 069 | 山野 | 山野 | 大谷広間向 | 0.14 | 民有林 |
| 70 | 〃 | 207 | 070 | 加茂 | 北山 | | 0.26 | 民有林 |
| 71 | 〃 | 207 | 071 | 加茂 | 北山 | | 0.39 | 民有林 |
| 72 | 〃 | 207 | 072 | 加茂 | 北山 | | 0.14 | 民有林 |
| 73 | 〃 | 207 | 073 | 山野 | 北山 | | 1.89 | 民有林 |
| 74 | 〃 | 207 | 074 | 山野 | 山野 | 大谷 | 0.68 | 民有林 |
| 75 | 〃 | 207 | 075 | 加茂 | 北山 | | 0.48 | 民有林 |
| 76 | 〃 | 207 | 076 | 加茂 | 百谷 | | 2.07 | 民有林 |
| 77 | 〃 | 207 | 077 | 山野 | 山野 | 七谷 | 1.48 | 民有林 |
| 78 | 〃 | 207 | 078 | 山野 | 山野 | 大谷 | 2.88 | 民有林 |
| 79 | 〃 | 207 | 079 | 加茂 | 百谷 | | 1.22 | 民有林 |
| 80 | 〃 | 207 | 080 | 山野 | 山野 | 七谷 | 0.36 | 民有林 |
| 81 | 〃 | 207 | 081 | 山野 | 山野 | | 0.36 | 民有林 |
| 82 | 〃 | 207 | 082 | 加茂 | 北山 | | 0.83 | 民有林 |
| 83 | 〃 | 207 | 083 | 山野 | 山野 | 大谷 | 1.34 | 民有林 |
| 84 | 〃 | 207 | 084 | 山野 | 山野 | 大谷 | 1.37 | 民有林 |
| 85 | 〃 | 207 | 085 | 加茂 | 北山 | | 0.76 | 民有林 |
| 86 | 〃 | 207 | 086 | 山野 | 山野 | 大谷広間向 | 1.00 | 民有林 |
| 87 | 〃 | 207 | 087 | 加茂 | 百谷 | | 0.76 | 民有林 |
| 88 | 〃 | 207 | 088 | 山野 | 山野 | 大谷 | 0.52 | 民有林 |
| 89 | 〃 | 207 | 089 | 駅家 | 服部本郷 | | 1.00 | 民有林 |
| 90 | 〃 | 207 | 090 | 加茂 | 百谷 | | 0.45 | 民有林 |
| 91 | 〃 | 207 | 091 | 加茂 | 百谷 | | 1.25 | 民有林 |
| 92 | 〃 | 207 | 092 | 駅家 | 服部本郷 | | 1.06 | 民有林 |
| 93 | 〃 | 207 | 093 | 加茂 | 北山 | | 0.45 | 民有林 |
| 94 | 〃 | 207 | 094 | 加茂 | 百谷 | | 1.25 | 民有林 |
| 95 | 〃 | 207 | 095 | 加茂 | 北山 | | 0.59 | 民有林 |
| 96 | 〃 | 207 | 096 | 加茂 | 百谷 | | 0.47 | 民有林 |
| 97 | 〃 | 207 | 097 | 山野 | 山野 | 大谷 | 2.00 | 民有林 |
| 98 | 〃 | 207 | 098 | 加茂 | 百谷 | | 0.59 | 民有林 |
| 99 | 〃 | 207 | 099 | 加茂 | 百谷 | | 0.47 | 民有林 |
| 100 | 〃 | 207 | 100 | 加茂 | 北山 | | 1.27 | 民有林 |
| 101 | 〃 | 207 | 101 | 山野 | 山野 | 大谷 | 0.68 | 民有林 |
| 102 | 〃 | 207 | 102 | 加茂 | 北山 | | 0.81 | 民有林 |
| 103 | 〃 | 207 | 103 | 加茂 | 服部永谷 | | 2.63 | 民有林 |
| 104 | 〃 | 207 | 104 | 加茂 | 百谷 | | 1.06 | 民有林 |
| 105 | 〃 | 207 | 105 | 加茂 | 百谷 | | 0.19 | 民有林 |
| 106 | 〃 | 207 | 106 | 加茂 | 百谷 | | 0.65 | 民有林 |
| 107 | 〃 | 207 | 107 | 駅家 | 服部永谷 | | 0.65 | 民有林 |
| 108 | 〃 | 207 | 108 | 加茂 | 北山 | | 0.73 | 民有林 |

| | 危険崩壊 | 危険地番号 | | 位置 | | | 面積 | 備考 |
|---|---|---|---|---|---|---|---|---|
| | | | | 町 | 大字 | 字 | (ha) | |
| 109 | 山腹崩壊 | 207 | 109 | 加茂 | 北山 | | 0.71 | 民有林 |
| 110 | 〃 | 207 | 110 | 駅家 | 服部永谷 | | 0.40 | 民有林 |
| 111 | 〃 | 207 | 111 | 加茂 | 北山 | | 0.71 | 民有林 |
| 112 | 〃 | 207 | 112 | 加茂 | 北山 | | 0.83 | 民有林 |
| 113 | 〃 | 207 | 113 | 加茂 | 北山 | | 1.37 | 民有林 |
| 114 | 〃 | 207 | 114 | 駅家 | 服部本郷 | | 1.04 | 民有林 |
| 115 | 〃 | 207 | 115 | 加茂 | 北山 | | 3.46 | 民有林 |
| 116 | 〃 | 207 | 116 | 加茂 | 百谷 | | 0.72 | 民有林 |
| 117 | 〃 | 207 | 117 | 加茂 | 北山 | | 0.56 | 民有林 |
| 118 | 〃 | 207 | 118 | 駅家 | 服部本郷 | | 1.93 | 民有林 |
| 119 | 〃 | 207 | 119 | 駅家 | 服部本郷 | | 1.93 | 民有林 |
| 120 | 〃 | 207 | 120 | 加茂 | 栗根 | 深山口 | 0.31 | 民有林 |
| 121 | 〃 | 207 | 121 | 駅家 | 服部本郷 | | 1.10 | 民有林 |
| 122 | 〃 | 207 | 122 | 加茂 | 北山 | | 1.67 | 民有林 |
| 123 | 〃 | 207 | 123 | 加茂 | 栗根 | 深山口 | 1.51 | 民有林 |
| 124 | 〃 | 207 | 124 | 駅家 | 服部本郷 | | 0.24 | 民有林 |
| 125 | 〃 | 207 | 125 | 駅家 | 雨木 | | 0.24 | 民有林 |
| 126 | 〃 | 207 | 126 | 加茂 | 栗根 | 小谷 | 4.07 | 民有林 |
| 127 | 〃 | 207 | 127 | 駅家 | 服部永谷 | | 1.12 | 民有林 |
| 128 | 〃 | 207 | 128 | 加茂 | 北山 | | 1.27 | 民有林 |
| 129 | 〃 | 207 | 129 | 加茂 | 百谷 | | 0.27 | 民有林 |
| 130 | 〃 | 207 | 130 | 駅家 | 服部本郷 | | 4.44 | 民有林 |
| 131 | 〃 | 207 | 131 | 駅家 | 服部本郷 | | 1.25 | 民有林 |
| 132 | 〃 | 207 | 132 | 駅家 | 雨木 | | 0.27 | 民有林 |
| 133 | 〃 | 207 | 133 | 加茂 | 百谷 | | 2.99 | 民有林 |
| 134 | 〃 | 207 | 134 | 駅家 | 雨木 | | 1.70 | 民有林 |
| 135 | 〃 | 207 | 135 | 駅家 | 雨木 | | 4.46 | 民有林 |
| 136 | 〃 | 207 | 136 | 加茂 | 栗根 | 小池谷 | 0.30 | 民有林 |
| 137 | 〃 | 207 | 137 | 加茂 | 栗根 | 小谷 | 3.46 | 民有林 |
| 138 | 〃 | 207 | 138 | 駅家 | 雨木 | | 1.04 | 民有林 |
| 139 | 〃 | 207 | 139 | 駅家 | 服部本郷 | | 3.15 | 民有林 |
| 140 | 〃 | 207 | 140 | 駅家 | 服部本郷 | | 3.46 | 民有林 |
| 141 | 〃 | 207 | 141 | 駅家 | 雨木 | | 1.04 | 民有林 |
| 142 | 〃 | 207 | 142 | 加茂 | 北山 | | 1.33 | 民有林 |
| 143 | 〃 | 207 | 143 | 駅家 | 服部本郷 | | 1.49 | 民有林 |
| 144 | 〃 | 207 | 144 | 加茂 | 栗根 | 小池谷 | 0.49 | 民有林 |
| 145 | 〃 | 207 | 145 | 加茂 | 百谷 | | 3.79 | 民有林 |
| 146 | 〃 | 207 | 146 | 駅家 | 雨木 | | 3.54 | 民有林 |
| 147 | 〃 | 207 | 147 | 加茂 | 栗根 | 四川 | 1.21 | 民有林 |
| 148 | 〃 | 207 | 148 | 駅家 | 雨木 | | 0.76 | 民有林 |
| 149 | 〃 | 207 | 149 | 加茂 | 北山 | | 1.21 | 民有林 |
| 150 | 〃 | 207 | 150 | 駅家 | 雨木 | | 0.72 | 民有林 |
| 151 | 〃 | 207 | 151 | 駅家 | 雨木 | | 2.09 | 民有林 |
| 152 | 〃 | 207 | 152 | 駅家 | 服部永谷 | | 1.00 | 民有林 |
| 153 | 〃 | 207 | 153 | 駅家 | 雨木 | | 0.63 | 民有林 |
| 154 | 〃 | 207 | 154 | 加茂 | 栗根 | 小池谷 | 2.09 | 民有林 |
| 155 | 〃 | 207 | 155 | 加茂 | 百谷 | | 0.63 | 民有林 |
| 156 | 〃 | 207 | 156 | 駅家 | 雨木 | | 2.26 | 民有林 |
| 157 | 〃 | 207 | 157 | 加茂 | 芦原 | 鹿熊 | 5.56 | 民有林 |
| 158 | 〃 | 207 | 158 | 駅家 | 服部本郷 | | 2.70 | 民有林 |
| 159 | 〃 | 207 | 159 | 駅家 | 服部永谷 | | 3.85 | 民有林 |
| 160 | 〃 | 207 | 160 | 駅家 | 雨木 | | 2.70 | 民有林 |
| 161 | 〃 | 207 | 161 | 駅家 | 雨木 | | 3.07 | 民有林 |
| 162 | 〃 | 207 | 162 | 加茂 | 芦原 | 安忠 | 1.35 | 民有林 |
| 163 | 〃 | 207 | 163 | 駅家 | 助元 | | 3.30 | 民有林 |

| | 危険崩壊 | 危険地番号 | | 位置 | | | 面積 | 備考 |
|---|---|---|---|---|---|---|---|---|
| | | | | 町 | 大字 | 字 | (ha) | |
| 164 | 山腹崩壊 | 207 | 164 | 加茂 | 百谷 | | 4.71 | 民有林 |
| 165 | 〃 | 207 | 165 | 駅家 | 助元 | | 1.35 | 民有林 |
| 166 | 〃 | 207 | 166 | 加茂 | 百谷 | | 0.42 | 民有林 |
| 167 | 〃 | 207 | 167 | 加茂 | 百谷 | | 1.36 | 民有林 |
| 168 | 〃 | 207 | 168 | 駅家 | 雨木 | | 0.42 | 民有林 |
| 169 | 〃 | 207 | 169 | 駅家 | 服部永谷 | | 0.98 | 民有林 |
| 170 | 〃 | 207 | 170 | 駅家 | 助元 | | 0.53 | 民有林 |
| 171 | 〃 | 207 | 171 | 駅家 | 服部本郷 | | 0.98 | 民有林 |
| 172 | 〃 | 207 | 172 | 駅家 | 雨木 | | 0.75 | 民有林 |
| 173 | 〃 | 207 | 173 | 駅家 | 服部永谷 | | 0.90 | 民有林 |
| 174 | 〃 | 207 | 174 | 加茂 | 百谷 | | 1.82 | 民有林 |
| 175 | 〃 | 207 | 175 | 駅家 | 助元 | | 0.90 | 民有林 |
| 176 | 〃 | 207 | 176 | 駅家 | 服部本郷 | | 1.25 | 民有林 |
| 177 | 〃 | 207 | 177 | 駅家 | 助元 | | 1.10 | 民有林 |
| 178 | 〃 | 207 | 178 | 駅家 | 服部永谷 | | 1.25 | 民有林 |
| 179 | 〃 | 207 | 179 | 駅家 | 助元 | | 0.53 | 民有林 |
| 180 | 〃 | 207 | 180 | 駅家 | 助元 | | 0.96 | 民有林 |
| 181 | 〃 | 207 | 181 | 加茂 | 中野 | 井上 | 0.45 | 民有林 |
| 182 | 〃 | 207 | 182 | 駅家 | 服部永谷 | | 0.96 | 民有林 |
| 183 | 〃 | 207 | 183 | 駅家 | 服部永谷 | | 0.59 | 民有林 |
| 184 | 〃 | 207 | 184 | 駅家 | 服部永谷 | | 0.74 | 民有林 |
| 185 | 〃 | 207 | 185 | 駅家 | 助元 | | 2.75 | 民有林 |
| 186 | 〃 | 207 | 186 | 駅家 | 服部永谷 | | 2.14 | 民有林 |
| 187 | 〃 | 207 | 187 | 加茂 | 下加茂 | | 0.48 | 民有林 |
| 188 | 〃 | 207 | 188 | 加茂 | 中野 | 井上 | 1.96 | 民有林 |
| 189 | 〃 | 207 | 189 | 駅家 | 助元 | | 0.19 | 民有林 |
| 190 | 〃 | 207 | 190 | 加茂 | 下加茂 | 吉和 | 0.76 | 民有林 |
| 191 | 〃 | 207 | 191 | 駅家 | 服部永谷 | | 0.19 | 民有林 |
| 192 | 〃 | 207 | 192 | 加茂 | 芦原 | 安忠 | 7.07 | 民有林 |
| 193 | 〃 | 207 | 193 | 加茂 | 中野 | 井上 | 1.23 | 民有林 |
| 194 | 〃 | 207 | 194 | 駅家 | 助元 | | 3.26 | 民有林 |
| 195 | 〃 | 207 | 195 | 加茂 | 下加茂 | 東宇代 | 0.68 | 民有林 |
| 196 | 〃 | 207 | 196 | 駅家 | 服部永谷 | | 0.40 | 民有林 |
| 197 | 〃 | 207 | 197 | 加茂 | 下加茂 | 吉和 | 2.44 | 民有林 |
| 198 | 〃 | 207 | 198 | 駅家 | 服部永谷 | | 0.57 | 民有林 |
| 199 | 〃 | 207 | 199 | 駅家 | 服部永谷 | | 0.21 | 民有林 |
| 200 | 〃 | 207 | 200 | 駅家 | 助元 | | 0.57 | 民有林 |
| 201 | 〃 | 207 | 201 | 加茂 | 中野 | 井上 | 1.85 | 民有林 |
| 202 | 〃 | 207 | 202 | 加茂 | 下加茂 | 吉和 | 2.57 | 民有林 |
| 203 | 〃 | 207 | 203 | 加茂 | 下加茂 | 吉和 | 1.23 | 民有林 |
| 204 | 〃 | 207 | 204 | 駅家 | 服部永谷 | | 0.82 | 民有林 |
| 205 | 〃 | 207 | 205 | 駅家 | 助元 | | 1.21 | 民有林 |
| 206 | 〃 | 207 | 206 | 駅家 | 服部永谷 | | 1.10 | 民有林 |
| 207 | 〃 | 207 | 207 | 加茂 | 中野 | 大惣津 | 1.21 | 民有林 |
| 208 | 〃 | 207 | 208 | 駅家 | 助元 | | 1.10 | 民有林 |
| 209 | 〃 | 207 | 209 | 駅家 | 法成寺 | | 0.83 | 民有林 |
| 210 | 〃 | 207 | 210 | 駅家 | 服部永谷 | | 0.67 | 民有林 |
| 211 | 〃 | 207 | 211 | 駅家 | 服部永谷 | | 0.52 | 民有林 |
| 212 | 〃 | 207 | 212 | 駅家 | 服部永谷 | | 0.36 | 民有林 |
| 213 | 〃 | 207 | 213 | 加茂 | 中野 | 大惣津 | 0.67 | 民有林 |
| 214 | 〃 | 207 | 214 | 駅家 | 助元 | | 0.36 | 民有林 |
| 215 | 〃 | 207 | 215 | 駅家 | 服部永谷 | | 0.90 | 民有林 |
| 216 | 〃 | 207 | 216 | 駅家 | 服部永谷 | | 0.70 | 民有林 |
| 217 | 〃 | 207 | 217 | 加茂 | 下加茂 | 吉和 | 3.92 | 民有林 |
| 218 | 〃 | 207 | 218 | 加茂 | 下加茂 | 輪ノ内 | 0.83 | 民有林 |

| | 危険崩壊 | 危険地番号 | | 位置 | | | 面積 | 備考 |
|---|---|---|---|---|---|---|---|---|
| | | | | 町 | 大字 | 字 | (ha) | |
| 219 | 山腹崩壊 | 207 | 219 | 駅家 | 助元 | | 1.50 | 民有林 |
| 220 | 〃 | 207 | 220 | 駅家 | 服部永谷 | | 0.22 | 民有林 |
| 221 | 〃 | 207 | 221 | 加茂 | 中野 | 大惣津 | 1.35 | 民有林 |
| 222 | 〃 | 207 | 222 | 駅家 | 服部永谷 | | 0.49 | 民有林 |
| 223 | 〃 | 207 | 223 | 駅家 | 服部永谷 | | 0.61 | 民有林 |
| 224 | 〃 | 207 | 224 | 加茂 | 下加茂 | 輪ノ内 | 0.33 | 民有林 |
| 225 | 〃 | 207 | 225 | 駅家 | 助元 | | 1.45 | 民有林 |
| 226 | 〃 | 207 | 226 | 駅家 | 助元 | | 1.59 | 民有林 |
| 227 | 〃 | 207 | 227 | 駅家 | 服部永谷 | | 1.45 | 民有林 |
| 228 | 〃 | 207 | 228 | 駅家 | 新山 | | 0.34 | 民有林 |
| 229 | 〃 | 207 | 229 | 加茂 | 下加茂 | 輪ノ内 | 2.53 | 民有林 |
| 230 | 〃 | 207 | 230 | 駅家 | 新山 | | 1.72 | 民有林 |
| 231 | 〃 | 207 | 231 | 駅家 | 服部永谷 | | 0.22 | 民有林 |
| 232 | 〃 | 207 | 232 | 駅家 | 新山 | | 2.11 | 民有林 |
| 233 | 〃 | 207 | 233 | 加茂 | 上加茂 | 片側 | 2.11 | 民有林 |
| 234 | 〃 | 207 | 234 | 駅家 | 新山 | | 0.11 | 民有林 |
| 235 | 〃 | 207 | 235 | 駅家 | 新山 | | 0.11 | 民有林 |
| 236 | 〃 | 207 | 236 | 駅家 | 新山 | | 0.26 | 民有林 |
| 237 | 〃 | 207 | 237 | 駅家 | 法成寺 | | 0.60 | 民有林 |
| 238 | 〃 | 207 | 238 | 駅家 | 新山 | | 0.55 | 民有林 |
| 239 | 〃 | 207 | 239 | 駅家 | 新山 | | 0.60 | 民有林 |
| 240 | 〃 | 207 | 240 | 駅家 | 新山 | | 1.00 | 民有林 |
| 241 | 〃 | 207 | 241 | 駅家 | 新山 | | 0.54 | 民有林 |
| 242 | 〃 | 207 | 242 | 加茂 | 上加茂 | 片側 | 0.62 | 民有林 |
| 243 | 〃 | 207 | 243 | 駅家 | 新山 | | 2.11 | 民有林 |
| 244 | 〃 | 207 | 244 | 駅家 | 法成寺 | | 0.60 | 民有林 |
| 245 | 〃 | 207 | 245 | 加茂 | 下加茂 | 丁 | 0.47 | 民有林 |
| 246 | 〃 | 207 | 246 | 駅家 | 法成寺 | | 0.74 | 民有林 |
| 247 | 〃 | 207 | 247 | 駅家 | 法成寺 | | 0.34 | 民有林 |
| 248 | 〃 | 207 | 248 | 駅家 | 法成寺 | | 1.79 | 民有林 |
| 249 | 〃 | 207 | 249 | 駅家 | 法成寺 | | 0.59 | 民有林 |
| 250 | 〃 | 207 | 250 | 駅家 | 法成寺 | | 0.78 | 民有林 |
| 251 | 〃 | 207 | 251 | 加茂 | 万能倉 | | 0.89 | 民有林 |
| 252 | 〃 | 207 | 252 | 駅家 | 新山 | | 0.78 | 民有林 |
| 253 | 〃 | 207 | 253 | 駅家 | 法成寺 | | 0.89 | 民有林 |
| 254 | 〃 | 207 | 254 | 加茂 | 下加茂 | 丁 | 0.30 | 民有林 |
| 255 | 〃 | 207 | 255 | 駅家 | 中島 | | 0.64 | 民有林 |
| 256 | 〃 | 207 | 256 | 駅家 | 中島 | | 0.59 | 民有林 |
| 257 | 〃 | 207 | 257 | 加茂 | 上岩成 | 正戸 | 0.99 | 民有林 |
| 258 | 〃 | 207 | 258 | 駅家 | 中島 | | 0.27 | 民有林 |
| 259 | 〃 | 207 | 259 | 駅家 | 新山 | | 0.46 | 民有林 |
| 260 | 〃 | 207 | 260 | 駅家 | 弥生ケ丘 | | 0.47 | 民有林 |
| 261 | 〃 | 207 | 261 | 駅家 | 近田 | | 0.42 | 民有林 |
| 262 | 〃 | 207 | 262 | 芦田 | 下有地 | 後谷 | 1.01 | 民有林 |
| 263 | 〃 | 207 | 263 | 芦田 | 下有地 | 後谷 | 0.07 | 民有林 |
| 264 | 〃 | 207 | 264 | 芦田 | 福田 | サイマチ | 1.34 | 民有林 |
| 265 | 〃 | 207 | 265 | 芦田 | 下有地 | 久田谷 | 1.27 | 民有林 |
| 266 | 〃 | 207 | 266 | 芦田 | 下有地 | 大坊 | 1.27 | 民有林 |
| 267 | 〃 | 207 | 267 | 芦田 | 下有地 | 曽根田 | 3.97 | 民有林 |
| 268 | 〃 | 207 | 268 | 芦田 | 福田 | サイマチ | 2.13 | 民有林 |
| 269 | 〃 | 207 | 269 | 芦田 | 福田 | 才町 | 3.10 | 民有林 |
| 270 | 〃 | 207 | 270 | 芦田 | 下有地 | 大坊 | 1.38 | 民有林 |
| 271 | 〃 | 207 | 271 | 芦田 | 福田 | 割石大宇根 | 0.62 | 民有林 |
| 272 | 〃 | 207 | 272 | 坪生 | 池平西 | | 1.06 | 民有林 |
| 273 | 〃 | 207 | 273 | 芦田 | 上有地 | 大坊 | 0.62 | 民有林 |

| | 危険崩壊 | 危険地番号 | | 位置 | | | 面積 | 備考 |
|---|---|---|---|---|---|---|---|---|
| | | | | 町 | 大字 | 字 | (ha) | |
| 274 | 山腹崩壊 | 207 | 274 | 芦田 | 福田 | | 0.62 | 民有林 |
| 275 | 〃 | 207 | 275 | 芦田 | 下有地 | 久田谷 | 1.06 | 民有林 |
| 276 | 〃 | 207 | 276 | 芦田 | 福田 | 割石中 | 0.21 | 民有林 |
| 277 | 〃 | 207 | 277 | 坪生 | 池平西 | | 0.46 | 民有林 |
| 278 | 〃 | 207 | 278 | 芦田 | 下有地 | 久田谷 | 0.46 | 民有林 |
| 279 | 〃 | 207 | 279 | 芦田 | 柞磨 | 土壁 | 1.35 | 民有林 |
| 280 | 〃 | 207 | 280 | 芦田 | 下有地 | ヒヨリ | 0.94 | 民有林 |
| 281 | 〃 | 207 | 281 | 芦田 | 下有地 | タケマサ | 0.27 | 民有林 |
| 282 | 〃 | 207 | 282 | 坪生 | 池平西 | | 2.90 | 民有林 |
| 283 | 〃 | 207 | 283 | 芦田 | 上有地 | 大坊 | 0.52 | 民有林 |
| 284 | 〃 | 207 | 284 | 芦田 | 福田 | | 0.27 | 民有林 |
| 285 | 〃 | 207 | 285 | 坪生 | 池平西 | | 0.52 | 民有林 |
| 286 | 〃 | 207 | 286 | 芦田 | 下有地 | 梅木 | 2.76 | 民有林 |
| 287 | 〃 | 207 | 287 | 駅家 | 大橋 | | 0.14 | 民有林 |
| 288 | 〃 | 207 | 288 | 芦田 | 柞磨 | | 3.80 | 民有林 |
| 289 | 〃 | 207 | 289 | 春日 | 宇山 | スネハギ | 1.11 | 民有林 |
| 290 | 〃 | 207 | 290 | 坪生 | 池平西 | | 4.57 | 民有林 |
| 291 | 〃 | 207 | 291 | 芦田 | 福田 | 福田地 | 0.87 | 民有林 |
| 292 | 〃 | 207 | 292 | 芦田 | 柞磨 | 土壁竜王 | 0.59 | 民有林 |
| 293 | 〃 | 207 | 293 | 芦田 | 下有地 | 森信 | 0.14 | 民有林 |
| 294 | 〃 | 207 | 294 | 芦田 | 下有地 | 森信 | 0.59 | 民有林 |
| 295 | 〃 | 207 | 295 | 駅家 | 向永谷 | | 1.56 | 民有林 |
| 296 | 〃 | 207 | 296 | 駅家 | 大橋 | | 0.14 | 民有林 |
| 297 | 〃 | 207 | 297 | 芦田 | 柞磨 | 観音寺セトヒ | 0.29 | 民有林 |
| 298 | 〃 | 207 | 298 | 芦田 | 柞磨 | 土壁サイノモト | 0.34 | 民有林 |
| 299 | 〃 | 207 | 299 | 芦田 | 福田 | 峯 | 0.20 | 民有林 |
| 300 | 〃 | 207 | 300 | 芦田 | 福田 | | 0.29 | 民有林 |
| 301 | 〃 | 207 | 301 | 春日 | 浦上 | 通奥東平 | 0.34 | 民有林 |
| 302 | 〃 | 207 | 302 | 芦田 | 下東之面 | | 0.20 | 民有林 |
| 303 | 〃 | 207 | 303 | 坪生 | 池平西 | | 3.08 | 民有林 |
| 304 | 〃 | 207 | 304 | 芦田 | 上有地 | 土井 | 0.47 | 民有林 |
| 305 | 〃 | 207 | 305 | 芦田 | 上有地 | | 0.78 | 民有林 |
| 306 | 〃 | 207 | 306 | 芦田 | 柞磨 | | 0.16 | 民有林 |
| 307 | 〃 | 207 | 307 | 芦田 | 上有地 | 迫奥 | 1.62 | 民有林 |
| 308 | 〃 | 207 | 308 | 芦田 | 上有地 | 中ノ迫 | 1.30 | 民有林 |
| 309 | 〃 | 207 | 309 | 駅家 | 今岡 | | 0.62 | 民有林 |
| 310 | 〃 | 207 | 310 | 芦田 | 上有地 | 下屋敷 | 1.30 | 民有林 |
| 311 | 〃 | 207 | 311 | 春日 | 宇山 | スネハギ | 0.78 | 民有林 |
| 312 | 〃 | 207 | 312 | 芦田 | 下有地 | 岡 | 1.49 | 民有林 |
| 313 | 〃 | 207 | 313 | 駅家 | 今岡 | | 1.21 | 民有林 |
| 314 | 〃 | 207 | 314 | 駅家 | 大橋 | | 0.91 | 民有林 |
| 315 | 〃 | 207 | 315 | 芦田 | 上有地 | 下屋敷 | 0.87 | 民有林 |
| 316 | 〃 | 207 | 316 | 春日 | 宇山 | スネハギ | 1.01 | 民有林 |
| 317 | 〃 | 207 | 317 | 芦田 | 上有地 | 水行 | 1.14 | 民有林 |
| 318 | 〃 | 207 | 318 | 駅家 | 今岡 | | 0.87 | 民有林 |
| 319 | 〃 | 207 | 319 | 芦田 | 上有地 | 中村 | 1.01 | 民有林 |
| 320 | 〃 | 207 | 320 | 坪生 | 池平西 | | 1.14 | 民有林 |
| 321 | 〃 | 207 | 321 | 駅家 | 上山守 | | 3.71 | 民有林 |
| 322 | 〃 | 207 | 322 | 芦田 | 柞磨 | 土壁サイノモト | 1.28 | 民有林 |
| 323 | 〃 | 207 | 323 | 御幸 | 中津原 | 羽賀 | 0.85 | 民有林 |
| 324 | 〃 | 207 | 324 | 芦田 | 柞磨 | ムネサダオク | 1.14 | 民有林 |
| 325 | 〃 | 207 | 325 | 横尾町 | | | 1.86 | 民有林 |
| 326 | 〃 | 207 | 326 | 駅家 | 今岡 | | 0.47 | 民有林 |
| 327 | 〃 | 207 | 327 | 春日 | 宇山 | 柿迫 | 1.14 | 民有林 |
| 328 | 〃 | 207 | 328 | 駅家 | 上山守 | | 1.35 | 民有林 |

| | 危険崩壊 | 危険地番号 | | 位置 | | | 面積 | 備考 |
|---|---|---|---|---|---|---|---|---|
| | | | | 町 | 大字 | 字 | (ha) | |
| 329 | 山腹崩壊 | 207 | 329 | 坪生 | 池平西 | | 0.47 | 民有林 |
| 330 | 〃 | 207 | 330 | 坪生 | 池平西 | | 0.27 | 民有林 |
| 331 | 〃 | 207 | 331 | 春日 | 宇山 | 大亀 | 0.07 | 民有林 |
| 332 | 〃 | 207 | 332 | 春日 | 浦上 | 堂砂子 | 0.75 | 民有林 |
| 333 | 〃 | 207 | 333 | 春日 | 浦上 | 通奥西平 | 0.27 | 民有林 |
| 334 | 〃 | 207 | 334 | 芦田 | 福田 | 鴻巣 | 0.89 | 民有林 |
| 335 | 〃 | 207 | 335 | 千田 | 千田 | 大迫谷北平 | 1.16 | 民有林 |
| 336 | 〃 | 207 | 336 | 芦田 | 上有地 | 徳市 | 1.02 | 民有林 |
| 337 | 〃 | 207 | 337 | 芦田 | 上有地 | 宇山 | 2.98 | 民有林 |
| 338 | 〃 | 207 | 338 | 駅家 | 下山守 | | 0.38 | 民有林 |
| 339 | 〃 | 207 | 339 | 春日 | 宇山 | 柿迫 | 2.04 | 民有林 |
| 340 | 〃 | 207 | 340 | 芦田 | 福田 | | 0.23 | 民有林 |
| 341 | 〃 | 207 | 341 | 駅家 | 今岡 | | 0.73 | 民有林 |
| 342 | 〃 | 207 | 342 | 芦田 | 柞磨 | 尾日ナカイケオク | 2.04 | 民有林 |
| 343 | 〃 | 207 | 343 | 郷分 | 横路 | | 0.23 | 民有林 |
| 344 | 〃 | 207 | 344 | 春日 | 浦上 | 堂砂子 | 0.73 | 民有林 |
| 345 | 〃 | 207 | 345 | 駅家 | 今岡 | | 1.29 | 民有林 |
| 346 | 〃 | 207 | 346 | 春日 | 浦上 | 堂砂子 | 1.78 | 民有林 |
| 347 | 〃 | 207 | 347 | 郷分 | 横路 | | 1.69 | 民有林 |
| 348 | 〃 | 207 | 348 | 春日 | 浦上 | 堂砂子 | 0.60 | 民有林 |
| 349 | 〃 | 207 | 349 | 駅家 | 大橋 | | 0.73 | 民有林 |
| 350 | 〃 | 207 | 350 | 春日 | 浦上 | 堂砂子 | 2.10 | 民有林 |
| 351 | 〃 | 207 | 351 | 駅家 | 大橋 | | 0.22 | 民有林 |
| 352 | 〃 | 207 | 352 | 千田 | 千田 | | 0.73 | 民有林 |
| 353 | 〃 | 207 | 353 | 春日 | 浦上 | 竹工 | 1.46 | 民有林 |
| 354 | 〃 | 207 | 354 | 芦田 | 柞磨 | ナカヤオク | 6.84 | 民有林 |
| 355 | 〃 | 207 | 355 | 千田 | 宇山 | 柿迫 | 0.94 | 民有林 |
| 356 | 〃 | 207 | 356 | 千田 | 千田 | | 1.29 | 民有林 |
| 357 | 〃 | 207 | 357 | 千田 | 池口 | | 0.82 | 民有林 |
| 358 | 〃 | 207 | 358 | 芦田 | 柞磨 | 西久保 | 0.59 | 民有林 |
| 359 | 〃 | 207 | 359 | 芦田 | 柞磨 | 郷迫ムカイク | 1.01 | 民有林 |
| 360 | 〃 | 207 | 360 | 芦田 | 柞磨 | 湯舟 | 0.82 | 民有林 |
| 361 | 〃 | 207 | 361 | 駅家 | 向永谷 | | 0.59 | 民有林 |
| 362 | 〃 | 207 | 362 | 芦田 | 柞磨 | 瓢々山 | 1.01 | 民有林 |
| 363 | 〃 | 207 | 363 | 芦田 | 柞磨 | オロヤマ | 1.37 | 民有林 |
| 364 | 〃 | 207 | 364 | 郷分 | 横路 | | 1.02 | 民有林 |
| 365 | 〃 | 207 | 365 | 駅家 | 向永谷 | | 0.44 | 民有林 |
| 366 | 〃 | 207 | 366 | 芦田 | 上有地 | 堀町 | 1.37 | 民有林 |
| 367 | 〃 | 207 | 367 | 千田 | 千田 | 大迫谷北平 | 0.70 | 民有林 |
| 368 | 〃 | 207 | 368 | 駅家 | 大橋 | | 0.44 | 民有林 |
| 369 | 〃 | 207 | 369 | 芦田 | 柞磨 | ボウカタ | 0.97 | 民有林 |
| 370 | 〃 | 207 | 370 | 駅家 | 今岡 | | 0.31 | 民有林 |
| 371 | 〃 | 207 | 371 | 春日 | 浦上 | 竹工 | 0.49 | 民有林 |
| 372 | 〃 | 207 | 372 | 駅家 | 向永谷 | | 0.54 | 民有林 |
| 373 | 〃 | 207 | 373 | 芦田 | 福田 | | 0.31 | 民有林 |
| 374 | 〃 | 207 | 374 | 芦田 | 柞磨 | 湯舟 | 0.49 | 民有林 |
| 375 | 〃 | 207 | 375 | 芦田 | 柞磨 | 下柞磨 | 0.45 | 民有林 |
| 376 | 〃 | 207 | 376 | 駅家 | 向永谷 | | 1.01 | 民有林 |
| 377 | 〃 | 207 | 377 | 蔵王 | 大山 | | 0.72 | 民有林 |
| 378 | 〃 | 207 | 378 | 芦田 | 福田 | | 0.45 | 民有林 |
| 379 | 〃 | 207 | 379 | 春日 | 浦上 | 竹工 | 1.01 | 民有林 |
| 380 | 〃 | 207 | 380 | 芦田 | 柞麿 | 迫谷 | 0.69 | 民有林 |
| 381 | 〃 | 207 | 381 | 芦田 | 柞磨 | 森ヶ迫奥 | 1.69 | 民有林 |
| 382 | 〃 | 207 | 382 | 駅家 | 向永谷 | | 1.18 | 民有林 |
| 383 | 〃 | 207 | 383 | 御幸 | 中津原 | 後平 | 0.69 | 民有林 |

| | 危険崩壊 | 危険地番号 | | 位置 | | | 面積 | 備考 |
|---|---|---|---|---|---|---|---|---|
| | | | | 町 | 大字 | 字 | (ha) | |
| 384 | 山腹崩壊 | 207 | 384 | 芦田 | 柞磨 | 湯舟ジョウヤマ | 2.12 | 民有林 |
| 385 | 〃 | 207 | 385 | 芦田 | 上有地 | 帯 | 2.04 | 民有林 |
| 386 | 〃 | 207 | 386 | 駅家 | 向永谷 | | 0.63 | 民有林 |
| 387 | 〃 | 207 | 387 | 千田 | 千田 | 大迫谷北平 | 0.71 | 民有林 |
| 388 | 〃 | 207 | 388 | 春日 | 浦上 | 竹工 | 0.85 | 民有林 |
| 389 | 〃 | 207 | 389 | 蔵王 | 大山 | | 0.63 | 民有林 |
| 390 | 〃 | 207 | 390 | 芦田 | 柞磨 | 湯舟 | 1.29 | 民有林 |
| 391 | 〃 | 207 | 391 | 芦田 | 福田 | 市原 | 0.85 | 民有林 |
| 392 | 〃 | 207 | 392 | 芦田 | 柞磨 | 江原 | 2.07 | 民有林 |
| 393 | 〃 | 207 | 393 | 芦田 | 柞磨 | 谷奥 | 1.29 | 民有林 |
| 394 | 〃 | 207 | 394 | 芦田 | 福田 | 名光 | 2.65 | 民有林 |
| 395 | 〃 | 207 | 395 | 郷分 | 横路 | | 5.76 | 民有林 |
| 396 | 〃 | 207 | 396 | 芦田 | 上有地 | 末元 | 0.48 | 民有林 |
| 397 | 〃 | 207 | 397 | 芦田 | 福田 | 小丸子 | 1.42 | 民有林 |
| 398 | 〃 | 207 | 398 | 芦田 | 上有地 | 帯 | 0.83 | 民有林 |
| 399 | 〃 | 207 | 399 | 芦田 | 柞麿 | 中柞麿 | 0.30 | 民有林 |
| 400 | 〃 | 207 | 400 | 坪生南 | 3丁目 | | 0.16 | 民有林 |
| 401 | 〃 | 207 | 401 | 駅家 | 向永谷 | | 0.83 | 民有林 |
| 402 | 〃 | 207 | 402 | 郷分 | 平谷 | | 0.30 | 民有林 |
| 403 | 〃 | 207 | 403 | 春日 | 浦上 | 竹工 | 0.52 | 民有林 |
| 404 | 〃 | 207 | 404 | 春日 | 浦上 | 向山 | 0.34 | 民有林 |
| 405 | 〃 | 207 | 405 | 芦田 | 福田 | 別所 | 0.52 | 民有林 |
| 406 | 〃 | 207 | 406 | 駅家 | 向永谷 | | 1.86 | 民有林 |
| 407 | 〃 | 207 | 407 | 千田 | 藪路 | 小藪路 | 0.45 | 民有林 |
| 408 | 〃 | 207 | 408 | 春日 | 浦上 | | 0.80 | 民有林 |
| 409 | 〃 | 207 | 409 | 芦田 | 福田 | 新屋平 | 1.43 | 民有林 |
| 410 | 〃 | 207 | 410 | 千田 | 藪路 | | 0.45 | 民有林 |
| 411 | 〃 | 207 | 411 | 御幸 | 中津原 | 牧 | 4.21 | 民有林 |
| 412 | 〃 | 207 | 412 | 芦田 | 柞磨 | 中柞磨 | 1.43 | 民有林 |
| 413 | 〃 | 207 | 413 | 芦田 | 下有地 | 殿の奥 | 1.26 | 民有林 |
| 414 | 〃 | 207 | 414 | 郷分 | 境 | | 1.07 | 民有林 |
| 415 | 〃 | 207 | 415 | 春日 | 浦上 | 竹工 | 0.69 | 民有林 |
| 416 | 〃 | 207 | 416 | 芦田 | 下有地 | 殿の奥 | 1.18 | 民有林 |
| 417 | 〃 | 207 | 417 | 千田 | 坂田 | 永谷 | 0.86 | 民有林 |
| 418 | 〃 | 207 | 418 | 千田 | 坂田 | 永谷 | 0.69 | 民有林 |
| 419 | 〃 | 207 | 419 | 千田 | 千田 | 新入 | 0.14 | 民有林 |
| 420 | 〃 | 207 | 420 | 千田 | 坂田 | 永谷 | 0.86 | 民有林 |
| 421 | 〃 | 207 | 421 | 芦田 | 福田 | 別所西奥 | 0.87 | 民有林 |
| 422 | 〃 | 207 | 422 | 春日 | 能島 | 3丁目 | 0.14 | 民有林 |
| 423 | 〃 | 207 | 423 | 郷分 | 石掛 | | 0.25 | 民有林 |
| 424 | 〃 | 207 | 424 | 芦田 | 上有地 | 大谷 | 0.85 | 民有林 |
| 425 | 〃 | 207 | 425 | 芦田 | 上有地 | 山ノ家市 | 1.26 | 民有林 |
| 426 | 〃 | 207 | 426 | 東陽台 | 1丁目 | | 0.25 | 民有林 |
| 427 | 〃 | 207 | 427 | 御幸 | 中津原 | 牧 | 0.60 | 民有林 |
| 428 | 〃 | 207 | 428 | 御幸 | 中津原 | 牧 | 1.26 | 民有林 |
| 429 | 〃 | 207 | 429 | 芦田 | 福田 | 別所西奥 | 1.25 | 民有林 |
| 430 | 〃 | 207 | 430 | 千田 | 千田 | 新入 | 0.60 | 民有林 |
| 431 | 〃 | 207 | 431 | 千田 | 千田 | 新入 | 1.57 | 民有林 |
| 432 | 〃 | 207 | 432 | 芦田 | 上有地 | 大谷 | 1.11 | 民有林 |
| 433 | 〃 | 207 | 433 | 芦田 | 上有地 | 宮原 | 1.17 | 民有林 |
| 434 | 〃 | 207 | 434 | 郷分 | 石掛 | | 1.11 | 民有林 |
| 435 | 〃 | 207 | 435 | 蔵王 | 蔵王平 | | 0.50 | 民有林 |
| 436 | 〃 | 207 | 436 | 芦田 | 柞磨 | 石ヶ迫奥 | 0.81 | 民有林 |
| 437 | 〃 | 207 | 437 | 芦田 | 上有地 | 大谷 | 1.18 | 民有林 |
| 438 | 〃 | 207 | 438 | 芦田 | 上有地 | 上三斗木 | 0.24 | 民有林 |

| | 危険崩壊 | 危険地番号 | | 位置 | | | 面積 | 備考 |
|---|---|---|---|---|---|---|---|---|
| | | | | 町 | 大字 | 字 | (ha) | |
| 439 | 山腹崩壊 | 207 | 439 | 千田 | 藪路 | 小藪路 | 0.38 | 民有林 |
| 440 | 〃 | 207 | 440 | 千田 | 坂田 | 永谷 | 1.18 | 民有林 |
| 441 | 〃 | 207 | 441 | 芦田 | 柞麿 | 垰 | 0.38 | 民有林 |
| 442 | 〃 | 207 | 442 | 駅家 | 向永谷 | | 0.84 | 民有林 |
| 443 | 〃 | 207 | 443 | 郷分 | 以下 | | 1.13 | 民有林 |
| 444 | 〃 | 207 | 444 | 郷分 | 中高 | | 0.60 | 民有林 |
| 445 | 〃 | 207 | 445 | 芦田 | 上有地 | 上三斗木 | 0.84 | 民有林 |
| 446 | 〃 | 207 | 446 | 千田 | 千田 | 新入 | 2.13 | 民有林 |
| 447 | 〃 | 207 | 447 | 大門 | 大照知 | | 0.60 | 民有林 |
| 448 | 〃 | 207 | 448 | 郷分 | 中高 | | 0.56 | 民有林 |
| 449 | 〃 | 207 | 449 | 千田 | 千田 | 新入 | 1.66 | 民有林 |
| 450 | 〃 | 207 | 450 | 春日 | 能島 | 2丁目 | 0.56 | 民有林 |
| 451 | 〃 | 207 | 451 | 芦田 | 上有地 | 三斗木奥 | 0.97 | 民有林 |
| 452 | 〃 | 207 | 452 | 千田 | 坂田 | 永谷 | 0.22 | 民有林 |
| 453 | 〃 | 207 | 453 | 芦田 | 上有地 | 大谷 | 0.10 | 民有林 |
| 454 | 〃 | 207 | 454 | 蔵王 | 5丁目 | | 0.97 | 民有林 |
| 455 | 〃 | 207 | 455 | 芦田 | 下有地 | | 2.73 | 民有林 |
| 456 | 〃 | 207 | 456 | 郷分 | 草木 | | 2.52 | 民有林 |
| 457 | 〃 | 207 | 457 | 赤坂 | 赤坂 | 長者原 | 1.03 | 民有林 |
| 458 | 〃 | 207 | 458 | 大門 | 奥坊敷 | | 3.79 | 民有林 |
| 459 | 〃 | 207 | 459 | 奈良津 | 3丁目 | | 2.52 | 民有林 |
| 460 | 〃 | 207 | 460 | 駅家 | 向永谷 | | 0.49 | 民有林 |
| 461 | 〃 | 207 | 461 | 芦田 | 上有地 | 横内 | 1.16 | 民有林 |
| 462 | 〃 | 207 | 462 | 北本庄 | 4丁目 | | 2.26 | 民有林 |
| 463 | 〃 | 207 | 463 | 奈良津 | 3丁目 | | 0.49 | 民有林 |
| 464 | 〃 | 207 | 464 | 大門 | 野々浜 | | 1.16 | 民有林 |
| 465 | 〃 | 207 | 465 | 大門 | | | 1.84 | 民有林 |
| 466 | 〃 | 207 | 466 | 千田 | 藪路 | | 1.40 | 民有林 |
| 467 | 〃 | 207 | 467 | 赤坂 | 赤坂 | 長者原 | 0.54 | 民有林 |
| 468 | 〃 | 207 | 468 | 奈良津 | 3丁目 | | 1.84 | 民有林 |
| 469 | 〃 | 207 | 469 | 水呑 | 日之出丘 | | 2.11 | 民有林 |
| 470 | 〃 | 207 | 470 | 奈良津 | 3丁目 | | 1.00 | 民有林 |
| 471 | 〃 | 207 | 471 | 大門 | 奥坊敷 | | 0.33 | 民有林 |
| 472 | 〃 | 207 | 472 | 北本庄 | 4丁目 | | 0.77 | 民有林 |
| 473 | 〃 | 207 | 473 | 伊勢丘 | 8丁目 | | 1.00 | 民有林 |
| 474 | 〃 | 207 | 474 | 奈良津 | 1丁目 | | 0.18 | 民有林 |
| 475 | 〃 | 207 | 475 | 芦田 | 上有地 | 掛平 | 0.77 | 民有林 |
| 476 | 〃 | 207 | 476 | 山手 | 矢田 | | 2.88 | 民有林 |
| 477 | 〃 | 207 | 477 | 水呑 | 日之出丘 | | 0.18 | 民有林 |
| 478 | 〃 | 207 | 478 | 奈良津 | 3丁目 | | 0.07 | 民有林 |
| 479 | 〃 | 207 | 479 | 芦田 | 長者ヶ原 | | 2.88 | 民有林 |
| 480 | 〃 | 207 | 480 | 大門 | 野々浜 | | 0.22 | 民有林 |
| 481 | 〃 | 207 | 481 | 奈良津 | 3丁目 | | 0.31 | 民有林 |
| 482 | 〃 | 207 | 482 | 奈良津 | 1丁目 | | 0.22 | 民有林 |
| 483 | 〃 | 207 | 483 | 大門 | 野々浜 | 明知 | 0.38 | 民有林 |
| 484 | 〃 | 207 | 484 | 千田 | 坂田 | 永谷 | 0.40 | 民有林 |
| 485 | 〃 | 207 | 485 | 木之庄 | 3丁目 | | 0.38 | 民有林 |
| 486 | 〃 | 207 | 486 | 奈良津 | 1丁目 | | 0.20 | 民有林 |
| 487 | 〃 | 207 | 487 | 春日 | 大門 | | 0.26 | 民有林 |
| 488 | 〃 | 207 | 488 | 北本庄 | 4丁目 | | 0.74 | 民有林 |
| 489 | 〃 | 207 | 489 | 南蔵王 | 6丁目 | | 0.27 | 民有林 |
| 490 | 〃 | 207 | 490 | 赤坂 | 赤坂 | 長者原 | 0.27 | 民有林 |
| 491 | 〃 | 207 | 491 | 山手 | 杢原 | | 0.35 | 民有林 |
| 492 | 〃 | 207 | 492 | 本郷 | 大谷 | | 1.11 | 民有林 |
| 493 | 〃 | 207 | 493 | 引野 | | | 0.27 | 民有林 |

| | 危険崩壊 | 危険地番号 | | 位置 | | | 面積 | 備考 |
|---|---|---|---|---|---|---|---|---|
| | | | | 町 | 大字 | 字 | (ha) | |
| 494 | 山腹崩壊 | 207 | 494 | 大門 | 8丁目 | | 0.35 | 民有林 |
| 495 | 〃 | 207 | 495 | 北本庄 | 四丁目 | | 1.11 | 民有林 |
| 496 | 〃 | 207 | 496 | 山手 | | | 0.91 | 民有林 |
| 497 | 〃 | 207 | 497 | 神村 | 奥田東平 | | 3.41 | 民有林 |
| 498 | 〃 | 207 | 498 | 山手 | 杢原 | | 1.86 | 民有林 |
| 499 | 〃 | 207 | 499 | 引野 | 山之上 | | 0.75 | 民有林 |
| 500 | 〃 | 207 | 500 | 山手 | 杢原 | | 0.87 | 民有林 |
| 501 | 〃 | 207 | 501 | 山手 | 杢原 | | 0.42 | 民有林 |
| 502 | 〃 | 207 | 502 | 神村 | 奥田東平 | | 0.58 | 民有林 |
| 503 | 〃 | 207 | 503 | 大門 | 野々浜 | 畑 | 0.87 | 民有林 |
| 504 | 〃 | 207 | 504 | 大門 | 津之下 | | 0.19 | 民有林 |
| 505 | 〃 | 207 | 505 | 神村 | 奥田東平 | | 0.58 | 民有林 |
| 506 | 〃 | 207 | 506 | 大門 | 野々浜 | 畑 | 0.21 | 民有林 |
| 507 | 〃 | 207 | 507 | 東深津 | 6丁目 | | 0.13 | 民有林 |
| 508 | 〃 | 207 | 508 | 大門 | 野々浜 | 畑 | 0.13 | 民有林 |
| 509 | 〃 | 207 | 509 | 東深津 | 6丁目 | | 0.21 | 民有林 |
| 510 | 〃 | 207 | 510 | 引野 | | | 0.13 | 民有林 |
| 511 | 〃 | 207 | 511 | 山手 | | | 0.12 | 民有林 |
| 512 | 〃 | 207 | 512 | 神村 | 奥田東平 | | 2.97 | 民有林 |
| 513 | 〃 | 207 | 513 | 大門 | 4丁目 | | 0.13 | 民有林 |
| 514 | 〃 | 207 | 514 | 津之郷 | | | 0.09 | 民有林 |
| 515 | 〃 | 207 | 515 | 津之郷 | 願成寺 | | 0.68 | 民有林 |
| 516 | 〃 | 207 | 516 | 本郷 | 大谷 | | 0.22 | 民有林 |
| 517 | 〃 | 207 | 517 | 引野 | 宅部 | | 0.68 | 民有林 |
| 518 | 〃 | 207 | 518 | 引野 | 宅部 | | 0.22 | 民有林 |
| 519 | 〃 | 207 | 519 | 津之郷 | 願成寺 | | 1.59 | 民有林 |
| 520 | 〃 | 207 | 520 | 本郷 | 大谷東 | | 3.01 | 民有林 |
| 521 | 〃 | 207 | 521 | 引野 | 山之上 | | 1.59 | 民有林 |
| 522 | 〃 | 207 | 522 | 大門 | 津之下 | 水尻 | 0.95 | 民有林 |
| 523 | 〃 | 207 | 523 | 赤坂 | 赤坂 | 田之迫 | 1.19 | 民有林 |
| 524 | 〃 | 207 | 524 | 引野 | 宅部 | | 1.86 | 民有林 |
| 525 | 〃 | 207 | 525 | 津之郷 | 沢田 | | 0.95 | 民有林 |
| 526 | 〃 | 207 | 526 | 赤坂 | 赤坂 | 正田 | 0.41 | 民有林 |
| 527 | 〃 | 207 | 527 | 神村 | 奥田東平 | | 0.77 | 民有林 |
| 528 | 〃 | 207 | 528 | 神村 | | | 0.31 | 民有林 |
| 529 | 〃 | 207 | 529 | 津之郷 | | | 0.41 | 民有林 |
| 530 | 〃 | 207 | 530 | 本郷 | 盗人 | | 0.77 | 民有林 |
| 531 | 〃 | 207 | 531 | 津之郷 | 坂部 | | 0.31 | 民有林 |
| 532 | 〃 | 207 | 532 | 本郷 | 中野 | | 0.78 | 民有林 |
| 533 | 〃 | 207 | 533 | 本郷 | 盗人 | | 1.91 | 民有林 |
| 534 | 〃 | 207 | 534 | 本郷 | 盗人 | | 0.23 | 民有林 |
| 535 | 〃 | 207 | 535 | 大門 | 5丁目 | | 0.99 | 民有林 |
| 536 | 〃 | 207 | 536 | 赤坂 | 赤坂 | 正田 | 1.91 | 民有林 |
| 537 | 〃 | 207 | 537 | 神島 | | | 0.23 | 民有林 |
| 538 | 〃 | 207 | 538 | 津之郷 | 加屋 | 狸原 | 0.99 | 民有林 |
| 539 | 〃 | 207 | 539 | 本郷 | 槇原 | | 0.66 | 民有林 |
| 540 | 〃 | 207 | 540 | 神村 | 大野ヶ原 | | 0.41 | 民有林 |
| 541 | 〃 | 207 | 541 | 津之郷 | 坂部 | | 0.41 | 民有林 |
| 542 | 〃 | 207 | 542 | 赤坂 | 赤坂 | 田之迫 | 0.63 | 民有林 |
| 543 | 〃 | 207 | 543 | 引野南 | 3丁目 | | 0.44 | 民有林 |
| 544 | 〃 | 207 | 544 | 引野 | | | 0.41 | 民有林 |
| 545 | 〃 | 207 | 545 | 神村 | | | 0.24 | 民有林 |
| 546 | 〃 | 207 | 546 | 神村 | 大野ヶ原 | | 0.44 | 民有林 |
| 547 | 〃 | 207 | 547 | 大門 | 津之下 | 水尻 | 1.78 | 民有林 |
| 548 | 〃 | 207 | 548 | 赤坂 | 赤坂 | 正田 | 0.24 | 民有林 |

| | 危険崩壊 | 危険地番号 | | 位置 | | | 面積 | 備考 |
|---|---|---|---|---|---|---|---|---|
| | | | | 町 | 大字 | 字 | (ha) | |
| 549 | 山腹崩壊 | 207 | 549 | 津之郷 | 加屋 | 小原 | 0.81 | 民有林 |
| 550 | 〃 | 207 | 550 | 引野 | 宅部 | | 0.29 | 民有林 |
| 551 | 〃 | 207 | 551 | 本郷 | 加屋 | 青木 | 0.88 | 民有林 |
| 552 | 〃 | 207 | 552 | 引野 | | | 0.81 | 民有林 |
| 553 | 〃 | 207 | 553 | 佐波 | | | 0.29 | 民有林 |
| 554 | 〃 | 207 | 554 | 神村 | 奥田西平 | | 0.83 | 民有林 |
| 555 | 〃 | 207 | 555 | 本郷 | 盗人 | | 0.38 | 民有林 |
| 556 | 〃 | 207 | 556 | 赤坂 | 赤坂 | 正田 | 5.44 | 民有林 |
| 557 | 〃 | 207 | 557 | 大門 | 津之下 | | 0.83 | 民有林 |
| 558 | 〃 | 207 | 558 | 佐波 | 瀬谷 | | 0.38 | 民有林 |
| 559 | 〃 | 207 | 559 | 神村 | 奥田東平 | | 1.21 | 民有林 |
| 560 | 〃 | 207 | 560 | 佐波 | 瀬谷 | | 0.15 | 民有林 |
| 561 | 〃 | 207 | 561 | 佐波 | 瀬谷 | | 0.48 | 民有林 |
| 562 | 〃 | 207 | 562 | 本郷 | 横屋 | | 0.87 | 民有林 |
| 563 | 〃 | 207 | 563 | 津之郷 | 加屋 | | 0.08 | 民有林 |
| 564 | 〃 | 207 | 564 | 津之郷 | 加屋 | 内水越 | 1.12 | 民有林 |
| 565 | 〃 | 207 | 565 | 赤坂 | 赤坂 | 田之迫 | 0.87 | 民有林 |
| 566 | 〃 | 207 | 566 | 佐波 | 瀬谷 | | 0.08 | 民有林 |
| 567 | 〃 | 207 | 567 | 津之郷 | 坂部 | | 0.18 | 民有林 |
| 568 | 〃 | 207 | 568 | 瀬戸 | 長和 | 岩室 | 2.14 | 民有林 |
| 569 | 〃 | 207 | 569 | 大門 | 津之下 | | 1.05 | 民有林 |
| 570 | 〃 | 207 | 570 | 引野 | 徳山 | | 0.18 | 民有林 |
| 571 | 〃 | 207 | 571 | 大門 | 津之下 | | 0.53 | 民有林 |
| 572 | 〃 | 207 | 572 | 本郷 | 槇原 | | 1.74 | 民有林 |
| 573 | 〃 | 207 | 573 | 草戸 | 半坂 | | 0.94 | 民有林 |
| 574 | 〃 | 207 | 574 | 引野 | 徳山 | | 0.53 | 民有林 |
| 575 | 〃 | 207 | 575 | 赤坂 | 赤坂 | 正田 | 1.22 | 民有林 |
| 576 | 〃 | 207 | 576 | 神村 | 奥田西平 | | 3.71 | 民有林 |
| 577 | 〃 | 207 | 577 | 赤坂 | 赤坂 | 田之迫 | 0.74 | 民有林 |
| 578 | 〃 | 207 | 578 | 本郷 | 横屋 | | 1.00 | 民有林 |
| 579 | 〃 | 207 | 579 | 草戸 | 半坂 | | 2.56 | 民有林 |
| 580 | 〃 | 207 | 580 | 津之郷 | 加屋 | 内水越 | 1.69 | 民有林 |
| 581 | 〃 | 207 | 581 | 瀬戸 | 長和 | 岩室 | 0.67 | 民有林 |
| 582 | 〃 | 207 | 582 | 赤坂 | 赤坂 | 正田 | 2.56 | 民有林 |
| 583 | 〃 | 207 | 583 | 佐波 | 瀬谷 | | 1.69 | 民有林 |
| 584 | 〃 | 207 | 584 | 本郷 | 横屋 | | 0.67 | 民有林 |
| 585 | 〃 | 207 | 585 | 本郷 | 盗人 | | 1.05 | 民有林 |
| 586 | 〃 | 207 | 586 | 本郷 | 住屋迫 | | 1.97 | 民有林 |
| 587 | 〃 | 207 | 587 | 赤坂 | 赤坂 | 田之迫 | 0.40 | 民有林 |
| 588 | 〃 | 207 | 588 | 津之郷 | 加屋 | 内水越 | 1.05 | 民有林 |
| 589 | 〃 | 207 | 589 | 本郷 | 槇原 | | 1.93 | 民有林 |
| 590 | 〃 | 207 | 590 | 神村 | | | 0.40 | 民有林 |
| 591 | 〃 | 207 | 591 | 本郷 | 槇原 | | 3.16 | 民有林 |
| 592 | 〃 | 207 | 592 | 赤坂 | 赤坂 | 正田 | 1.93 | 民有林 |
| 593 | 〃 | 207 | 593 | 本郷 | 横屋 | | 0.40 | 民有林 |
| 594 | 〃 | 207 | 594 | 本郷 | 住屋迫 | | 0.30 | 民有林 |
| 595 | 〃 | 207 | 595 | 瀬戸 | 長和 | 岩室 | 1.26 | 民有林 |
| 596 | 〃 | 207 | 596 | 赤坂 | 赤坂 | 加屋平 | 1.22 | 民有林 |
| 597 | 〃 | 207 | 597 | 瀬戸 | 長和 | 岩室 | 0.30 | 民有林 |
| 598 | 〃 | 207 | 598 | 赤坂 | 赤坂 | 正田 | 1.26 | 民有林 |
| 599 | 〃 | 207 | 599 | 赤坂 | 赤坂 | 正明寺 | 1.22 | 民有林 |
| 600 | 〃 | 207 | 600 | 本郷 | 槇原 | | 1.19 | 民有林 |
| 601 | 〃 | 207 | 601 | 本郷 | 槇原 | | 3.54 | 民有林 |
| 602 | 〃 | 207 | 602 | 赤坂 | 赤坂 | 正田 | 2.12 | 民有林 |
| 603 | 〃 | 207 | 603 | 神村 | 奥田東平 | | 1.19 | 民有林 |

| | 危険崩壊 | 危険地番号 | | 位置 | | | 面積 | 備考 |
|---|---|---|---|---|---|---|---|---|
| | | | | 町 | 大字 | 字 | (ha) | |
| 604 | 山腹崩壊 | 207 | 604 | 草戸 | 半坂 | | 1.59 | 民有林 |
| 605 | 〃 | 207 | 605 | 瀬戸 | 長和 | 西ヶ迫 | 0.76 | 民有林 |
| 606 | 〃 | 207 | 606 | 瀬戸 | 地頭分 | 奥江 | 1.63 | 民有林 |
| 607 | 〃 | 207 | 607 | 赤坂 | 赤坂 | スベリ石 | 1.56 | 民有林 |
| 608 | 〃 | 207 | 608 | 神村 | 奥田東平 | | 0.33 | 民有林 |
| 609 | 〃 | 207 | 609 | 本郷 | 住屋迫 | | 0.26 | 民有林 |
| 610 | 〃 | 207 | 610 | 赤坂 | 赤坂 | 加屋平 | 1.56 | 民有林 |
| 611 | 〃 | 207 | 611 | 瀬戸 | 長和 | 小三郎 | 0.33 | 民有林 |
| 612 | 〃 | 207 | 612 | 瀬戸 | 地頭分 | 奥江 | 0.26 | 民有林 |
| 613 | 〃 | 207 | 613 | 赤坂 | 赤坂 | 加屋平 | 2.45 | 民有林 |
| 614 | 〃 | 207 | 614 | 草戸 | | | 0.45 | 民有林 |
| 615 | 〃 | 207 | 615 | 本郷 | 住屋迫 | | 0.40 | 民有林 |
| 616 | 〃 | 207 | 616 | 東村 | 僧都 | | 4.15 | 民有林 |
| 617 | 〃 | 207 | 617 | 神村 | 東山 | | 1.92 | 民有林 |
| 618 | 〃 | 207 | 618 | 神村 | 地蔵山 | | 0.40 | 民有林 |
| 619 | 〃 | 207 | 619 | 赤坂 | 赤坂 | スベリ石 | 0.85 | 民有林 |
| 620 | 〃 | 207 | 620 | 神村 | 道々平 | | 1.15 | 民有林 |
| 621 | 〃 | 207 | 621 | 瀬戸 | 地頭分 | 奥江 | 0.49 | 民有林 |
| 622 | 〃 | 207 | 622 | 瀬戸 | 長和 | 小三郎 | 1.00 | 民有林 |
| 623 | 〃 | 207 | 623 | 神村 | アセビ原 | | 2.13 | 民有林 |
| 624 | 〃 | 207 | 624 | 草戸 | 半坂 | | 0.49 | 民有林 |
| 625 | 〃 | 207 | 625 | 東村 | 大濁 | | 1.00 | 民有林 |
| 626 | 〃 | 207 | 626 | 東村 | 清迫 | | 0.45 | 民有林 |
| 627 | 〃 | 207 | 627 | 草戸 | 半坂 | | 0.11 | 民有林 |
| 628 | 〃 | 207 | 628 | 赤坂 | 赤坂 | 加屋平 | 1.54 | 民有林 |
| 629 | 〃 | 207 | 629 | 東村 | 僧都 | | 0.44 | 民有林 |
| 630 | 〃 | 207 | 630 | 水呑 | 洗谷妙見道西 | | 0.11 | 民有林 |
| 631 | 〃 | 207 | 631 | 東村 | 大濁 | | 3.15 | 民有林 |
| 632 | 〃 | 207 | 632 | 神村 | 生田 | | 0.44 | 民有林 |
| 633 | 〃 | 207 | 633 | 東村 | 大濁 | | 0.65 | 民有林 |
| 634 | 〃 | 207 | 634 | 瀬戸 | 地頭分 | 松山 | 1.47 | 民有林 |
| 635 | 〃 | 207 | 635 | 神村 | 地蔵山 | | 0.60 | 民有林 |
| 636 | 〃 | 207 | 636 | 赤坂 | 早戸 | 和田 | 0.65 | 民有林 |
| 637 | 〃 | 207 | 637 | 瀬戸 | 地頭分 | 小風呂 | 1.47 | 民有林 |
| 638 | 〃 | 207 | 638 | 瀬戸 | 長和 | | 0.74 | 民有林 |
| 639 | 〃 | 207 | 639 | 神村 | 道々平 | | 0.51 | 民有林 |
| 640 | 〃 | 207 | 640 | 東村 | 大濁 | | 1.56 | 民有林 |
| 641 | 〃 | 207 | 641 | 神村 | 生田 | | 0.26 | 民有林 |
| 642 | 〃 | 207 | 642 | 瀬戸 | 長和 | | 0.51 | 民有林 |
| 643 | 〃 | 207 | 643 | 瀬戸 | 地頭分 | 松山 | 1.09 | 民有林 |
| 644 | 〃 | 207 | 644 | 赤坂 | 早戸 | 和田 | 0.26 | 民有林 |
| 645 | 〃 | 207 | 645 | 水呑 | 洗谷妙見道西 | | 0.56 | 民有林 |
| 646 | 〃 | 207 | 646 | 東村 | 大濁 | | 1.09 | 民有林 |
| 647 | 〃 | 207 | 647 | 赤坂 | 早戸 | 道上 | 0.80 | 民有林 |
| 648 | 〃 | 207 | 648 | 水呑 | 洗谷妙見道西 | | 0.37 | 民有林 |
| 649 | 〃 | 207 | 649 | 神村 | 地蔵山 | | 0.13 | 民有林 |
| 650 | 〃 | 207 | 650 | 東村 | 向山 | | 0.17 | 民有林 |
| 651 | 〃 | 207 | 651 | 赤坂 | 早戸 | 和田 | 0.37 | 民有林 |
| 652 | 〃 | 207 | 652 | 東村 | | | 0.13 | 民有林 |
| 653 | 〃 | 207 | 653 | 水呑 | | | 0.17 | 民有林 |
| 654 | 〃 | 207 | 654 | 神村 | 竹原 | | 0.48 | 民有林 |
| 655 | 〃 | 207 | 655 | 赤坂 | 早戸 | 和田 | 0.07 | 民有林 |
| 656 | 〃 | 207 | 656 | 瀬戸 | 地頭分 | 小風呂 | 2.19 | 民有林 |
| 657 | 〃 | 207 | 657 | 瀬戸 | 長和 | 枠田奥 | 0.48 | 民有林 |
| 658 | 〃 | 207 | 658 | 瀬戸 | 地頭分 | 松山 | 1.15 | 民有林 |

| | 危険崩壊 | 危険地番号 | | 位置 | | | 面積 | 備考 |
|---|---|---|---|---|---|---|---|---|
| | | | | 町 | 大字 | 字 | (ha) | |
| 659 | 山腹崩壊 | 207 | 659 | 瀬戸 | 長和 | | 1.03 | 民有林 |
| 660 | 〃 | 207 | 660 | 赤坂 | 早戸 | 道上 | 0.61 | 民有林 |
| 661 | 〃 | 207 | 661 | 東村 | 向山 | | 1.12 | 民有林 |
| 662 | 〃 | 207 | 662 | 神村 | 道々平 | | 1.03 | 民有林 |
| 663 | 〃 | 207 | 663 | 水呑 | | | 0.61 | 民有林 |
| 664 | 〃 | 207 | 664 | 今津 | 安毛 | | 0.29 | 民有林 |
| 665 | 〃 | 207 | 665 | 瀬戸 | 地頭分 | 松山 | 0.67 | 民有林 |
| 666 | 〃 | 207 | 666 | 神村 | 竹原 | | 0.22 | 民有林 |
| 667 | 〃 | 207 | 667 | 今津 | | | 0.29 | 民有林 |
| 668 | 〃 | 207 | 668 | 赤坂 | 早戸 | 道上 | 0.44 | 民有林 |
| 669 | 〃 | 207 | 669 | 今津 | 安毛 | | 0.51 | 民有林 |
| 670 | 〃 | 207 | 670 | 水呑 | 丸山下北 | | 0.44 | 民有林 |
| 671 | 〃 | 207 | 671 | 瀬戸 | 地頭分 | 虎 | 0.91 | 民有林 |
| 672 | 〃 | 207 | 672 | 水呑 | 洗谷妙見道西 | | 1.64 | 民有林 |
| 673 | 〃 | 207 | 673 | 神村 | | | 1.41 | 民有林 |
| 674 | 〃 | 207 | 674 | 本郷 | 徳正久保 | | 0.91 | 民有林 |
| 675 | 〃 | 207 | 675 | 赤坂 | 早戸 | 和田 | 0.22 | 民有林 |
| 676 | 〃 | 207 | 676 | 赤坂 | 早戸 | 道上 | 0.47 | 民有林 |
| 677 | 〃 | 207 | 677 | 神村 | 山ノ神 | | 7.20 | 民有林 |
| 678 | 〃 | 207 | 678 | 神村 | | | 0.22 | 民有林 |
| 679 | 〃 | 207 | 679 | 水呑 | 丸山下北 | | 0.47 | 民有林 |
| 680 | 〃 | 207 | 680 | 神村 | 番田山 | | 7.40 | 民有林 |
| 681 | 〃 | 207 | 681 | 瀬戸 | 地頭分 | 別所右 | 0.88 | 民有林 |
| 682 | 〃 | 207 | 682 | 赤坂 | 赤坂 | 勝負 | 0.97 | 民有林 |
| 683 | 〃 | 207 | 683 | 瀬戸 | 地頭分 | 大景 | 2.32 | 民有林 |
| 684 | 〃 | 207 | 684 | 水呑 | 丸山下北 | | 0.88 | 民有林 |
| 685 | 〃 | 207 | 685 | 瀬戸 | 長和 | 明鹿 | 0.33 | 民有林 |
| 686 | 〃 | 207 | 686 | 瀬戸 | 長和 | 明鹿 | 3.41 | 民有林 |
| 687 | 〃 | 207 | 687 | 瀬戸 | 地頭分 | 高鉢 | 0.16 | 民有林 |
| 688 | 〃 | 207 | 688 | 瀬戸 | 長和 | 岡 | 0.31 | 民有林 |
| 689 | 〃 | 207 | 689 | 神村 | | | 0.16 | 民有林 |
| 690 | 〃 | 207 | 690 | 神村 | 萩ノ尾 | | 0.37 | 民有林 |
| 691 | 〃 | 207 | 691 | 瀬戸 | 地頭分 | 別所右 | 0.31 | 民有林 |
| 692 | 〃 | 207 | 692 | 水呑 | 丸山下北 | | 1.52 | 民有林 |
| 693 | 〃 | 207 | 693 | 赤坂 | 早戸 | 和田 | 2.61 | 民有林 |
| 694 | 〃 | 207 | 694 | 今津 | 安毛 | | 0.95 | 民有林 |
| 695 | 〃 | 207 | 695 | 瀬戸 | 長和 | 岡 | 0.41 | 民有林 |
| 696 | 〃 | 207 | 696 | 赤坂 | 早戸 | 道上 | 0.21 | 民有林 |
| 697 | 〃 | 207 | 697 | 箕島 | | | 0.97 | 民有林 |
| 698 | 〃 | 207 | 698 | 神村 | | | 0.41 | 民有林 |
| 699 | 〃 | 207 | 699 | 瀬戸 | 長和 | | 0.21 | 民有林 |
| 700 | 〃 | 207 | 700 | 箕島 | 寺崎南 | | 0.81 | 民有林 |
| 701 | 〃 | 207 | 701 | 神村 | 山ノ神 | | 3.72 | 民有林 |
| 702 | 〃 | 207 | 702 | 今津 | | | 0.22 | 民有林 |
| 703 | 〃 | 207 | 703 | 瀬戸 | 長和 | 栗ヶ谷 | 0.70 | 民有林 |
| 704 | 〃 | 207 | 704 | 瀬戸 | 長和 | 彦山 | 0.39 | 民有林 |
| 705 | 〃 | 207 | 705 | 今津 | | | 0.23 | 民有林 |
| 706 | 〃 | 207 | 706 | 水呑 | 丸山下北 | | 1.95 | 民有林 |
| 707 | 〃 | 207 | 707 | 神村 | 萩ノ尾 | | 0.10 | 民有林 |
| 708 | 〃 | 207 | 708 | 箕島 | | | 1.19 | 民有林 |
| 709 | 〃 | 207 | 709 | 箕島 | | | 1.01 | 民有林 |
| 710 | 〃 | 207 | 710 | 瀬戸 | 長和 | 西ヶ谷 | 0.81 | 民有林 |
| 711 | 〃 | 207 | 711 | 箕島 | | | 0.28 | 民有林 |
| 712 | 〃 | 207 | 712 | 熊野 | 長和 | 栗ヶ谷 | 0.71 | 民有林 |
| 713 | 〃 | 207 | 713 | 瀬戸 | 長和 | 栗ヶ谷 | 0.81 | 民有林 |

| | 危険崩壊 | 危険地番号 | | 位置 | | | 面積 | 備考 |
|---|---|---|---|---|---|---|---|---|
| | | | | 町 | 大字 | 字 | (ha) | |
| 714 | 山腹崩壊 | 207 | 714 | 熊野 | 長和 | | 0.71 | 民有林 |
| 715 | 〃 | 207 | 715 | 熊野 | 高下 | | 0.09 | 民有林 |
| 716 | 〃 | 207 | 716 | 高西 | 川尻 | 苅畑山 | 0.79 | 民有林 |
| 717 | 〃 | 207 | 717 | 赤坂 | 早戸 | 峠 | 1.55 | 民有林 |
| 718 | 〃 | 207 | 718 | 瀬戸 | 長和 | 栗ヶ谷 | 0.79 | 民有林 |
| 719 | 〃 | 207 | 719 | 神村 | 天神奥 | | 0.10 | 民有林 |
| 720 | 〃 | 207 | 720 | 熊野 | 延谷 | | 0.26 | 民有林 |
| 721 | 〃 | 207 | 721 | 箕島 | 寺崎南 | | 0.10 | 民有林 |
| 722 | 〃 | 207 | 722 | 箕島 | | | 1.14 | 民有林 |
| 723 | 〃 | 207 | 723 | 高西 | 川尻 | 苅畑山 | 0.19 | 民有林 |
| 724 | 〃 | 207 | 724 | 熊野 | 高下 | | 1.62 | 民有林 |
| 725 | 〃 | 207 | 725 | 神村 | 天神奥 | | 0.19 | 民有林 |
| 726 | 〃 | 207 | 726 | 箕島 | 寺崎南 | | 0.51 | 民有林 |
| 727 | 〃 | 207 | 727 | 高西 | 川尻 | 苅畑山 | 0.58 | 民有林 |
| 728 | 〃 | 207 | 728 | 水呑 | 丸山下北 | | 3.80 | 民有林 |
| 729 | 〃 | 207 | 729 | 熊野 | 掛迫 | | 0.51 | 民有林 |
| 730 | 〃 | 207 | 730 | 熊野 | 高下 | | 0.98 | 民有林 |
| 731 | 〃 | 207 | 731 | 熊野 | 延谷 | | 0.55 | 民有林 |
| 732 | 〃 | 207 | 732 | 熊野 | 延谷 | | 1.57 | 民有林 |
| 733 | 〃 | 207 | 733 | 箕島 | 寺崎南 | | 0.41 | 民有林 |
| 734 | 〃 | 207 | 734 | 金江 | 藁江 | 馬ノ背 | 0.55 | 民有林 |
| 735 | 〃 | 207 | 735 | 高西 | 川尻 | 苅畑山 | 0.71 | 民有林 |
| 736 | 〃 | 207 | 736 | 箕島 | 寺崎南 | | 0.40 | 民有林 |
| 737 | 〃 | 207 | 737 | 松永 | カミノマチオカ | | 1.43 | 民有林 |
| 738 | 〃 | 207 | 738 | 金江 | 藁江 | 仕官森 | 0.71 | 民有林 |
| 739 | 〃 | 207 | 739 | 箕島 | | | 0.40 | 民有林 |
| 740 | 〃 | 207 | 740 | 金江 | 藁江 | 山入道 | 1.24 | 民有林 |
| 741 | 〃 | 207 | 741 | 金江 | 藁江 | 馬ノ背 | 0.98 | 民有林 |
| 742 | 〃 | 207 | 742 | 水呑 | 中村奥 | | 0.80 | 民有林 |
| 743 | 〃 | 207 | 743 | 熊野 | 大神平 | | 1.24 | 民有林 |
| 744 | 〃 | 207 | 744 | 箕島 | | | 0.80 | 民有林 |
| 745 | 〃 | 207 | 745 | 金江 | 藁江 | 馬ノ背 | 0.80 | 民有林 |
| 746 | 〃 | 207 | 746 | 水呑 | 鍛治屋奥谷東 | | 1.50 | 民有林 |
| 747 | 〃 | 207 | 747 | 箕島 | | | 0.80 | 民有林 |
| 748 | 〃 | 207 | 748 | 柳津 | | | 1.45 | 民有林 |
| 749 | 〃 | 207 | 749 | 水呑 | 中村奥 | | 1.00 | 民有林 |
| 750 | 〃 | 207 | 750 | 熊野 | 掛迫 | | 0.82 | 民有林 |
| 751 | 〃 | 207 | 751 | 柳津 | | | 1.45 | 民有林 |
| 752 | 〃 | 207 | 752 | 金江 | 藁江 | 仕官森 | 0.31 | 民有林 |
| 753 | 〃 | 207 | 753 | 水呑 | 向丘 | | 0.82 | 民有林 |
| 754 | 〃 | 207 | 754 | 金江 | 藁江 | 平田 | 0.21 | 民有林 |
| 755 | 〃 | 207 | 755 | 柳津 | | | 0.31 | 民有林 |
| 756 | 〃 | 207 | 756 | 金江 | 藁江 | 山入道 | 0.97 | 民有林 |
| 757 | 〃 | 207 | 757 | 柳津 | | | 0.21 | 民有林 |
| 758 | 〃 | 207 | 758 | 箕島 | | | 1.06 | 民有林 |
| 759 | 〃 | 207 | 759 | 水呑 | 竹ヶ端山 | | 0.97 | 民有林 |
| 760 | 〃 | 207 | 760 | 水呑 | | | 0.93 | 民有林 |
| 761 | 〃 | 207 | 761 | 水呑 | 佐寿良谷西 | | 0.47 | 民有林 |
| 762 | 〃 | 207 | 762 | 熊野 | 矢迫 | | 0.22 | 民有林 |
| 763 | 〃 | 207 | 763 | 金江 | 藁江 | 平田 | 0.36 | 民有林 |
| 764 | 〃 | 207 | 764 | 箕島 | | | 0.22 | 民有林 |
| 765 | 〃 | 207 | 765 | 柳津 | | | 0.36 | 民有林 |
| 766 | 〃 | 207 | 766 | 金江 | 藁江 | 向 | 0.32 | 民有林 |
| 767 | 〃 | 207 | 767 | 水呑 | 竹ヶ端山 | | 1.27 | 民有林 |
| 768 | 〃 | 207 | 768 | 金江 | 金見 | 四正面 | 0.94 | 民有林 |

| | 危険崩壊 | 危険地番号 | | 位置 | | | 面積 | 備考 |
|---|---|---|---|---|---|---|---|---|
| | | | | 町 | 大字 | 字 | (ha) | |
| 769 | 山腹崩壊 | 207 | 769 | 熊野 | 矢迫 | | 0.46 | 民有林 |
| 770 | 〃 | 207 | 770 | 水呑 | 竹ヶ端山 | | 0.14 | 民有林 |
| 771 | 〃 | 207 | 771 | 熊野 | 九曜ヶ端 | | 1.49 | 民有林 |
| 772 | 〃 | 207 | 772 | 水呑 | 竹ヶ端山 | | 1.49 | 民有林 |
| 773 | 〃 | 207 | 773 | 熊野 | 矢迫 | | 0.30 | 民有林 |
| 774 | 〃 | 207 | 774 | 金江 | 金見 | 稲迫 | 0.31 | 民有林 |
| 775 | 〃 | 207 | 775 | 熊野 | | | 0.08 | 民有林 |
| 776 | 〃 | 207 | 776 | 金江 | 金見 | 稲迫 | 0.30 | 民有林 |
| 777 | 〃 | 207 | 777 | 熊野 | | | 0.21 | 民有林 |
| 778 | 〃 | 207 | 778 | 水呑 | 竹ヶ端山 | | 0.59 | 民有林 |
| 779 | 〃 | 207 | 779 | 金江 | 金見 | 稲迫 | 0.73 | 民有林 |
| 780 | 〃 | 207 | 780 | 田尻 | 佐須良 | | 1.11 | 民有林 |
| 781 | 〃 | 207 | 781 | 沼隈 | 上山南 | 高野迫 | 0.59 | 民有林 |
| 782 | 〃 | 207 | 782 | 熊野 | | | 1.57 | 民有林 |
| 783 | 〃 | 207 | 783 | 金江 | 金見 | 稲迫 | 0.54 | 民有林 |
| 784 | 〃 | 207 | 784 | 田尻 | 久助 | | 0.98 | 民有林 |
| 785 | 〃 | 207 | 785 | 金江 | 金見 | 本谷奥 | 2.22 | 民有林 |
| 786 | 〃 | 207 | 786 | 田尻 | 佐須良 | | 0.87 | 民有林 |
| 787 | 〃 | 207 | 787 | 藤江 | 金見 | 本谷奥 | 0.87 | 民有林 |
| 788 | 〃 | 207 | 788 | 金江 | 金見 | | 0.56 | 民有林 |
| 789 | 〃 | 207 | 789 | 田尻 | 久助 | | 0.38 | 民有林 |
| 790 | 〃 | 207 | 790 | 藤江 | 金見 | | 0.76 | 民有林 |
| 791 | 〃 | 207 | 791 | 金江 | 金見 | 本谷奥 | 0.59 | 民有林 |
| 792 | 〃 | 207 | 792 | 田尻 | 東山 | | 1.11 | 民有林 |
| 793 | 〃 | 207 | 793 | 田尻 | 久助 | | 1.67 | 民有林 |
| 794 | 〃 | 207 | 794 | 金江 | 金見 | 由船 | 0.52 | 民有林 |
| 795 | 〃 | 207 | 795 | 田尻 | 大常 | | 4.11 | 民有林 |
| 796 | 〃 | 207 | 796 | 金江 | 金見 | 本谷奥 | 0.52 | 民有林 |
| 797 | 〃 | 207 | 797 | 金江 | 金見 | | 1.10 | 民有林 |
| 798 | 〃 | 207 | 798 | 熊野 | 丸山 | | 0.31 | 民有林 |
| 799 | 〃 | 207 | 799 | 田尻 | 久助 | | 1.57 | 民有林 |
| 800 | 〃 | 207 | 800 | 藤江 | | | 0.31 | 民有林 |
| 801 | 〃 | 207 | 801 | 藤江 | 城山 | | 0.90 | 民有林 |
| 802 | 〃 | 207 | 802 | 藤江 | 小草 | | 0.90 | 民有林 |
| 803 | 〃 | 207 | 803 | 金江 | 金見 | 本谷奥 | 1.25 | 民有林 |
| 804 | 〃 | 207 | 804 | 熊野 | 丸山 | | 0.90 | 民有林 |
| 805 | 〃 | 207 | 805 | 藤江 | | | 0.34 | 民有林 |
| 806 | 〃 | 207 | 806 | 金江 | 金見 | 本谷奥 | 1.25 | 民有林 |
| 807 | 〃 | 207 | 807 | 田尻 | 大常 | | 1.31 | 民有林 |
| 808 | 〃 | 207 | 808 | 熊野 | 左北谷 | | 1.12 | 民有林 |
| 809 | 〃 | 207 | 809 | 藤江 | 小草 | | 1.12 | 民有林 |
| 810 | 〃 | 207 | 810 | 熊野 | | | 0.22 | 民有林 |
| 811 | 〃 | 207 | 811 | 熊野 | 茶畠 | | 1.56 | 民有林 |
| 812 | 〃 | 207 | 812 | 田尻 | 大常 | | 0.22 | 民有林 |
| 813 | 〃 | 207 | 813 | 藤江 | | | 0.15 | 民有林 |
| 814 | 〃 | 207 | 814 | 田尻 | 大常 | | 0.90 | 民有林 |
| 815 | 〃 | 207 | 815 | 熊野 | 左北谷 | | 1.23 | 民有林 |
| 816 | 〃 | 207 | 816 | 藤江 | | | 0.47 | 民有林 |
| 817 | 〃 | 207 | 817 | 藤江 | | | 0.31 | 民有林 |
| 818 | 〃 | 207 | 818 | 藤江 | 小草 | | 0.82 | 民有林 |
| 819 | 〃 | 207 | 819 | 藤江 | 北迫 | | 1.34 | 民有林 |
| 820 | 〃 | 207 | 820 | 熊野 | 道之上 | | 1.34 | 民有林 |
| 821 | 〃 | 207 | 821 | 熊野 | 茶畠 | | 0.26 | 民有林 |
| 822 | 〃 | 207 | 822 | 熊野 | 細畑 | | 0.52 | 民有林 |
| 823 | 〃 | 207 | 823 | 田尻 | 八石 | | 1.05 | 民有林 |

| | 危険崩壊 | 危険地番号 | | 位置 | | | 面積 | 備考 |
|---|---|---|---|---|---|---|---|---|
| | | | | 町 | 大字 | 字 | (ha) | |
| 824 | 山腹崩壊 | 207 | 824 | 田尻 | | | 0.40 | 民有林 |
| 825 | 〃 | 207 | 825 | 藤江 | | | 0.77 | 民有林 |
| 826 | 〃 | 207 | 826 | 熊野 | 黒木奥 | | 0.33 | 民有林 |
| 827 | 〃 | 207 | 827 | 熊野 | 棚迫 | | 0.17 | 民有林 |
| 828 | 〃 | 207 | 828 | 藤江 | 水溜 | | 0.55 | 民有林 |
| 829 | 〃 | 207 | 829 | 田尻 | 八石 | | 0.46 | 民有林 |
| 830 | 〃 | 207 | 830 | 田尻 | | | 0.58 | 民有林 |
| 831 | 〃 | 207 | 831 | 藤江 | 水溜 | | 1.22 | 民有林 |
| 832 | 〃 | 207 | 832 | 熊野 | 槙神 | | 0.29 | 民有林 |
| 833 | 〃 | 207 | 833 | 熊野 | 棚迫 | | 7.03 | 民有林 |
| 834 | 〃 | 207 | 834 | 藤江 | 水溜 | | 0.29 | 民有林 |
| 835 | 〃 | 207 | 835 | 田尻 | 八石 | | 2.63 | 民有林 |
| 836 | 〃 | 207 | 836 | 藤江 | 梅ノ木 | | 0.81 | 民有林 |
| 837 | 〃 | 207 | 837 | 藤江 | 梅ノ木 | | 0.81 | 民有林 |
| 838 | 〃 | 207 | 838 | 藤江 | 高折笠 | | 0.20 | 民有林 |
| 839 | 〃 | 207 | 839 | 藤江 | 高折笠 | | 0.53 | 民有林 |
| 840 | 〃 | 207 | 840 | 藤江 | 高折笠 | | 1.08 | 民有林 |
| 841 | 〃 | 207 | 841 | 田尻 | 八石 | | 0.49 | 民有林 |
| 842 | 〃 | 207 | 842 | 藤江 | 高折笠 | | 0.51 | 民有林 |
| 843 | 〃 | 207 | 843 | 田尻 | | | 1.08 | 民有林 |
| 844 | 〃 | 207 | 844 | 藤江 | 高折笠 | | 0.49 | 民有林 |
| 845 | 〃 | 207 | 845 | 熊野 | 野地 | | 1.56 | 民有林 |
| 846 | 〃 | 207 | 846 | 熊野 | 槙神 | | 1.78 | 民有林 |
| 847 | 〃 | 207 | 847 | 熊野 | 永迫 | | 3.20 | 民有林 |
| 848 | 〃 | 207 | 848 | 鞆 | 後地 | 住吉 | 2.76 | 民有林 |
| 849 | 〃 | 207 | 849 | 鞆 | 後地 | 住吉 | 0.84 | 民有林 |
| 850 | 〃 | 207 | 850 | 熊野 | 南北浦 | | 0.67 | 民有林 |
| 851 | 〃 | 207 | 851 | 熊野 | 永迫 | | 0.38 | 民有林 |
| 852 | 〃 | 207 | 852 | 熊野 | 南北浦 | | 1.92 | 民有林 |
| 853 | 〃 | 207 | 853 | 鞆 | 後地 | 住吉 | 0.53 | 民有林 |
| 854 | 〃 | 207 | 854 | 鞆 | 後地 | 住吉 | 0.83 | 民有林 |
| 855 | 〃 | 207 | 855 | 鞆 | 後地 | 櫛坂 | 1.58 | 民有林 |
| 856 | 〃 | 207 | 856 | 鞆 | 鞆 | | 0.26 | 民有林 |
| 857 | 〃 | 207 | 857 | 鞆 | 後地 | 櫛坂 | 0.70 | 民有林 |
| 858 | 〃 | 207 | 858 | 鞆 | 鞆 | | 0.57 | 民有林 |
| 859 | 〃 | 207 | 859 | 鞆 | 後地 | 亀霧 | 0.86 | 民有林 |
| 860 | 〃 | 207 | 860 | 鞆 | 後地 | 亀霧 | 1.77 | 民有林 |
| 861 | 〃 | 207 | 861 | 鞆 | 後地 | | 0.33 | 民有林 |
| 862 | 〃 | 207 | 862 | 鞆 | 後地 | 亀霧 | 2.49 | 民有林 |
| 863 | 〃 | 207 | 863 | 鞆 | 鞆 | | 0.33 | 民有林 |
| 864 | 〃 | 207 | 864 | 鞆 | 鞆 | | 0.30 | 民有林 |
| 865 | 〃 | 207 | 865 | 鞆 | 後地 | 亀霧 | 1.05 | 民有林 |
| 866 | 〃 | 207 | 866 | 鞆 | 後地 | | 1.05 | 民有林 |
| 867 | 〃 | 207 | 867 | 鞆 | 後地 | | 0.25 | 民有林 |
| 868 | 〃 | 207 | 868 | 鞆 | 後地 | 亀霧 | 0.77 | 民有林 |
| 869 | 〃 | 207 | 869 | 鞆 | 後地 | | 0.44 | 民有林 |
| 870 | 〃 | 207 | 870 | 鞆 | 後地 | 亀霧 | 0.27 | 民有林 |
| 871 | 〃 | 207 | 871 | 鞆 | 後地 | 亀霧 | 1.22 | 民有林 |
| 872 | 〃 | 207 | 872 | 鞆 | 後地 | | 0.86 | 民有林 |
| 873 | 〃 | 207 | 873 | 鞆 | 後地 | 山ノ神 | 1.22 | 民有林 |
| 874 | 〃 | 207 | 874 | 鞆 | 後地 | 山ノ神 | 2.46 | 民有林 |
| 875 | 〃 | 207 | 875 | 走島 | 走山 | | 0.73 | 民有林 |
| 876 | 〃 | 207 | 876 | 走島 | 走山 | | 1.03 | 民有林 |
| 877 | 〃 | 207 | 877 | 走島 | | | 1.06 | 民有林 |
| 878 | 〃 | 207 | 878 | 走島 | | | 0.20 | 民有林 |

| | 危険崩壊 | 危険地番号 | | 位置 | | | 面積 | 備考 |
|---|---|---|---|---|---|---|---|---|
| | | | | 町 | 大字 | 字 | (ha) | |
| 879 | 山腹崩壊 | 207 | 879 | 走島 | 走山 | | 0.20 | 民有林 |
| 880 | 〃 | 207 | 880 | 走島 | | | 0.20 | 民有林 |
| 881 | 〃 | 207 | 881 | 走島 | | | 0.94 | 民有林 |
| 882 | 〃 | 207 | 882 | 走島 | 走山 | | 0.31 | 民有林 |
| 883 | 〃 | 207 | 883 | 走島 | | | 0.11 | 民有林 |
| 884 | 〃 | 207 | 884 | 走島 | | | 0.23 | 民有林 |
| 885 | 〃 | 207 | 885 | 走島 | 走山 | | 0.15 | 民有林 |
| 886 | 〃 | 207 | 886 | 走島 | | | 0.23 | 民有林 |
| 887 | 〃 | 207 | 887 | 走島 | | | 0.28 | 民有林 |
| 888 | 〃 | 207 | 888 | 走島 | 走山 | | 0.35 | 民有林 |
| 889 | 〃 | 207 | 889 | 走島 | 走山 | | 0.44 | 民有林 |
| 890 | 〃 | 207 | 890 | 走島 | | | 0.31 | 民有林 |
| 891 | 〃 | 207 | 891 | 走島 | 走山 | | 0.36 | 民有林 |
| 892 | 〃 | 207 | 892 | 走島 | | | 0.44 | 民有林 |
| 893 | 〃 | 207 | 893 | 内海 | 立畑 | | 1.93 | 民有林 |
| 894 | 〃 | 207 | 894 | 内海 | 立山 | | 3.72 | 民有林 |
| 895 | 〃 | 207 | 895 | 内海 | 箱崎 | | 0.59 | 民有林 |
| 896 | 〃 | 207 | 896 | 内海 | 立畑 | | 3.72 | 民有林 |
| 897 | 〃 | 207 | 897 | 内海 | | | 0.59 | 民有林 |
| 898 | 〃 | 207 | 898 | 内海 | 立山 | | 0.74 | 民有林 |
| 899 | 〃 | 207 | 899 | 内海 | 白箸 | | 3.00 | 民有林 |
| 900 | 〃 | 207 | 900 | 内海 | 三場谷 | | 2.38 | 民有林 |
| 901 | 〃 | 207 | 901 | 内海 | 三場谷 | | 3.00 | 民有林 |
| 902 | 〃 | 207 | 902 | 内海 | 久保山 | | 2.38 | 民有林 |
| 903 | 〃 | 207 | 903 | 内海 | 箱崎 | | 2.13 | 民有林 |
| 904 | 〃 | 207 | 904 | 内海 | 新涯 | | 2.23 | 民有林 |
| 905 | 〃 | 207 | 905 | 内海 | 三場谷 | | 1.00 | 民有林 |
| 906 | 〃 | 207 | 906 | 内海 | 立畑 | | 2.13 | 民有林 |
| 907 | 〃 | 207 | 907 | 内海 | 久保山 | | 2.23 | 民有林 |
| 908 | 〃 | 207 | 908 | 内海 | | | 1.00 | 民有林 |
| 909 | 〃 | 207 | 909 | 内海 | 久保山 | | 2.51 | 民有林 |
| 910 | 〃 | 207 | 910 | 内海 | 大坂 | | 4.16 | 民有林 |
| 911 | 〃 | 207 | 911 | 内海 | 箱崎 | | 0.94 | 民有林 |
| 912 | 〃 | 207 | 912 | 内海 | 久保山 | | 2.51 | 民有林 |
| 913 | 〃 | 207 | 913 | 内海 | 新涯 | | 5.37 | 民有林 |
| 914 | 〃 | 207 | 914 | 内海 | | | 0.94 | 民有林 |
| 915 | 〃 | 207 | 915 | 内海 | 新涯 | | 2.79 | 民有林 |
| 916 | 〃 | 207 | 916 | 内海 | 大越シ西 | | 0.50 | 民有林 |
| 917 | 〃 | 207 | 917 | 内海 | 新涯 | | 0.63 | 民有林 |
| 918 | 〃 | 207 | 918 | 内海 | 大越シ西 | | 0.66 | 民有林 |
| 919 | 〃 | 207 | 919 | 内海 | | | 0.50 | 民有林 |
| 920 | 〃 | 207 | 920 | 内海 | | | 0.63 | 民有林 |
| 921 | 〃 | 207 | 921 | 内海 | 新道 | | 0.10 | 民有林 |
| 922 | 〃 | 207 | 922 | 内海 | | | 0.52 | 民有林 |
| 923 | 〃 | 207 | 923 | 内海 | 大越シ西 | | 0.92 | 民有林 |
| 924 | 〃 | 207 | 924 | 内海 | | | 0.10 | 民有林 |
| 925 | 〃 | 207 | 925 | 内海 | 岩谷北平 | | 0.52 | 民有林 |
| 926 | 〃 | 207 | 926 | 内海 | | | 0.61 | 民有林 |
| 927 | 〃 | 207 | 927 | 内海 | 沖浦山 | | 1.06 | 民有林 |
| 928 | 〃 | 207 | 928 | 内海 | 沖浦山 | | 0.20 | 民有林 |
| 929 | 〃 | 207 | 929 | 内海 | 岩谷北平 | | 0.20 | 民有林 |
| 930 | 〃 | 207 | 930 | 内海 | | | 0.20 | 民有林 |
| 931 | 〃 | 207 | 931 | 内海 | 沖浦山 | | 1.10 | 民有林 |
| 932 | 〃 | 207 | 932 | 内海 | 奥上 | | 0.31 | 民有林 |
| 933 | 〃 | 207 | 933 | 内海 | 小脇 | | 0.11 | 民有林 |

| | 危険崩壊 | 危険地番号 | | 位置 | | | 面積 | 備考 |
|---|---|---|---|---|---|---|---|---|
| | | | | 町 | 大字 | 字 | (ha) | |
| 934 | 山腹崩壊 | 207 | 934 | 内海 | 小脇 | | 0.23 | 民有林 |
| 935 | 〃 | 207 | 935 | 内海 | 奥上 | | 0.23 | 民有林 |
| 936 | 〃 | 207 | 936 | 内海 | 小脇 | | 0.81 | 民有林 |
| 937 | 〃 | 207 | 937 | 内海 | グイビ | | 0.75 | 民有林 |
| 938 | 〃 | 207 | 938 | 内海 | 小脇 | | 2.27 | 民有林 |
| 939 | 〃 | 207 | 939 | 内海 | 小脇 | | 0.20 | 民有林 |
| 940 | 〃 | 207 | 940 | 沼隈 | 上山南 | 向山 | 2.65 | 民有林 |
| 941 | 〃 | 207 | 941 | 沼隈 | 上山南 | 向山 | 1.28 | 民有林 |
| 942 | 〃 | 207 | 942 | 沼隈 | 上山南 | 向山 | 0.19 | 民有林 |
| 943 | 〃 | 207 | 943 | 沼隈 | 上山南 | 向山 | 0.19 | 民有林 |
| 944 | 〃 | 207 | 944 | 沼隈 | 上山南 | 向山 | 0.08 | 民有林 |
| 945 | 〃 | 207 | 945 | 沼隈 | 上山南 | | 0.31 | 民有林 |
| 946 | 〃 | 207 | 946 | 沼隈 | 上山南 | 高野迫 | 0.44 | 民有林 |
| 947 | 〃 | 207 | 947 | 沼隈 | 上山南 | 高野迫 | 0.56 | 民有林 |
| 948 | 〃 | 207 | 948 | 沼隈 | 上山南 | 高野迫 | 0.44 | 民有林 |
| 949 | 〃 | 207 | 949 | 沼隈 | 上山南 | 高野迫 | 0.59 | 民有林 |
| 950 | 〃 | 207 | 950 | 沼隈 | 上山南 | 高野迫 | 1.16 | 民有林 |
| 951 | 〃 | 207 | 951 | 沼隈 | 上山南 | | 1.39 | 民有林 |
| 952 | 〃 | 207 | 952 | 沼隈 | 上山南 | 高野迫 | 0.34 | 民有林 |
| 953 | 〃 | 207 | 953 | 沼隈 | 上山南 | 高野迫 | 0.96 | 民有林 |
| 954 | 〃 | 207 | 954 | 沼隈 | 上山南 | 高野迫 | 0.28 | 民有林 |
| 955 | 〃 | 207 | 955 | 沼隈 | 中山南 | 樋ノ迫 | 0.15 | 民有林 |
| 956 | 〃 | 207 | 956 | 沼隈 | 上山南 | 岡田 | 0.31 | 民有林 |
| 957 | 〃 | 207 | 957 | 沼隈 | 中山南 | | 0.26 | 民有林 |
| 958 | 〃 | 207 | 958 | 沼隈 | 中山南 | 勝負迫 | 0.86 | 民有林 |
| 959 | 〃 | 207 | 959 | 沼隈 | 中山南 | | 1.05 | 民有林 |
| 960 | 〃 | 207 | 960 | 沼隈 | 上山南 | 岡田 | 1.20 | 民有林 |
| 961 | 〃 | 207 | 961 | 沼隈 | 中山南 | 高鉢 | 1.03 | 民有林 |
| 962 | 〃 | 207 | 962 | 沼隈 | 中山南 | 勝負迫 | 0.33 | 民有林 |
| 963 | 〃 | 207 | 963 | 沼隈 | 中山南 | 勝負迫 | 0.11 | 民有林 |
| 964 | 〃 | 207 | 964 | 沼隈 | 中山南 | | 0.33 | 民有林 |
| 965 | 〃 | 207 | 965 | 沼隈 | 中山南 | | 0.17 | 民有林 |
| 966 | 〃 | 207 | 966 | 沼隈 | 中山南 | | 0.35 | 民有林 |
| 967 | 〃 | 207 | 967 | 沼隈 | 中山南 | 風呂奥 | 1.22 | 民有林 |
| 968 | 〃 | 207 | 968 | 沼隈 | 中山南 | 風呂奥 | 0.46 | 民有林 |
| 969 | 〃 | 207 | 969 | 沼隈 | 中山南 | 風呂奥 | 0.40 | 民有林 |
| 970 | 〃 | 207 | 970 | 沼隈 | 中山南 | 王子平 | 1.90 | 民有林 |
| 971 | 〃 | 207 | 971 | 沼隈 | 下山南 | 中迫 | 3.34 | 民有林 |
| 972 | 〃 | 207 | 972 | 沼隈 | 中山南 | カシヤ | 0.40 | 民有林 |
| 973 | 〃 | 207 | 973 | 沼隈 | 中山南 | 西迫 | 2.22 | 民有林 |
| 974 | 〃 | 207 | 974 | 沼隈 | 中山南 | カシヤ | 1.57 | 民有林 |
| 975 | 〃 | 207 | 975 | 沼隈 | 中山南 | 西迫 | 1.57 | 民有林 |
| 976 | 〃 | 207 | 976 | 沼隈 | 中山南 | 王子平 | 0.81 | 民有林 |
| 977 | 〃 | 207 | 977 | 沼隈 | 中山南 | 風呂奥 | 1.03 | 民有林 |
| 978 | 〃 | 207 | 978 | 沼隈 | 中山南 | 湯船 | 2.58 | 民有林 |
| 979 | 〃 | 207 | 979 | 沼隈 | 下山南 | 中迫 | 0.59 | 民有林 |
| 980 | 〃 | 207 | 980 | 沼隈 | 中山南 | 風呂奥 | 0.20 | 民有林 |
| 981 | 〃 | 207 | 981 | 沼隈 | 下山南 | 中迫 | 0.53 | 民有林 |
| 982 | 〃 | 207 | 982 | 沼隈 | 下山南 | 提木北谷 | 0.81 | 民有林 |
| 983 | 〃 | 207 | 983 | 沼隈 | 中山南 | 湯船 | 1.42 | 民有林 |
| 984 | 〃 | 207 | 984 | 沼隈 | 中山南 | 石亀 | 0.51 | 民有林 |
| 985 | 〃 | 207 | 985 | 沼隈 | 下山南 | 中迫 | 1.75 | 民有林 |
| 986 | 〃 | 207 | 986 | 沼隈 | 下山南 | 提木北谷 | 3.60 | 民有林 |
| 987 | 〃 | 207 | 987 | 沼隈 | 下山南 | 提木北谷 | 2.45 | 民有林 |
| 988 | 〃 | 207 | 988 | 沼隈 | 中山南 | 喜勢 | 2.32 | 民有林 |

| | 危険崩壊 | 危険地番号 | | 位置 | | | 面積 | 備考 |
|---|---|---|---|---|---|---|---|---|
| | | | | 町 | 大字 | 字 | (ha) | |
| 989 | 山腹崩壊 | 207 | 989 | 沼隈 | 中山南 | 石亀 | 2.45 | 民有林 |
| 990 | 〃 | 207 | 990 | 沼隈 | 下山南 | 上林 | 1.37 | 民有林 |
| 991 | 〃 | 207 | 991 | 沼隈 | 中山南 | 湯船 | 0.67 | 民有林 |
| 992 | 〃 | 207 | 992 | 沼隈 | 下山南 | 中迫 | 1.80 | 民有林 |
| 993 | 〃 | 207 | 993 | 沼隈 | 下山南 | | 0.38 | 民有林 |
| 994 | 〃 | 207 | 994 | 沼隈 | 中山南 | 喜勢 | 2.14 | 民有林 |
| 995 | 〃 | 207 | 995 | 沼隈 | 草深 | 柏迫東側 | 0.53 | 民有林 |
| 996 | 〃 | 207 | 996 | 沼隈 | 下山南 | 上林 | 1.55 | 民有林 |
| 997 | 〃 | 207 | 997 | 沼隈 | 下山南 | 上林 | 2.79 | 民有林 |
| 998 | 〃 | 207 | 998 | 沼隈 | 草深 | | 1.55 | 民有林 |
| 999 | 〃 | 207 | 999 | 沼隈 | 常石 | 猶原 | 3.16 | 民有林 |
| 1000 | 〃 | 207 | 1000 | 沼隈 | 草深 | 柏迫東側 | 0.96 | 民有林 |
| 1001 | 〃 | 207 | 1001 | 沼隈 | 草深 | 奥北側 | 2.69 | 民有林 |
| 1002 | 〃 | 207 | 1002 | 沼隈 | 草深 | 柏迫東側 | 3.16 | 民有林 |
| 1003 | 〃 | 207 | 1003 | 沼隈 | 常石 | 中野迫 | 1.58 | 民有林 |
| 1004 | 〃 | 207 | 1004 | 沼隈 | 常石 | 猶原 | 1.76 | 民有林 |
| 1005 | 〃 | 207 | 1005 | 沼隈 | 草深 | 奥北側 | 0.26 | 民有林 |
| 1006 | 〃 | 207 | 1006 | 沼隈 | 草深 | 深道 | 1.76 | 民有林 |
| 1007 | 〃 | 207 | 1007 | 沼隈 | 常石 | 片山 | 5.50 | 民有林 |
| 1008 | 〃 | 207 | 1008 | 沼隈 | 草深 | 双津 | 0.91 | 民有林 |
| 1009 | 〃 | 207 | 1009 | 沼隈 | 草深 | 双津 | 5.50 | 民有林 |
| 1010 | 〃 | 207 | 1010 | 沼隈 | 常石 | 片山 | 0.57 | 民有林 |
| 1011 | 〃 | 207 | 1011 | 沼隈 | 常石 | 東山 | 2.07 | 民有林 |
| 1012 | 〃 | 207 | 1012 | 沼隈 | 常石 | 後山 | 3.39 | 民有林 |
| 1013 | 〃 | 207 | 1013 | 沼隈 | 常石 | 後山 | 1.91 | 民有林 |
| 1014 | 〃 | 207 | 1014 | 沼隈 | 常石 | 敷名 | 0.48 | 民有林 |
| 1015 | 〃 | 207 | 1015 | 沼隈 | 常石 | 東山 | 6.76 | 民有林 |
| 1016 | 〃 | 207 | 1016 | 沼隈 | 常石 | | 1.91 | 民有林 |
| 1017 | 〃 | 207 | 1017 | 沼隈 | 常石 | 東山 | 0.48 | 民有林 |
| 1018 | 〃 | 207 | 1018 | 沼隈 | 草深 | 双津 | 4.71 | 民有林 |
| 1019 | 〃 | 207 | 1019 | 沼隈 | 草深 | | 0.32 | 民有林 |
| 1020 | 〃 | 207 | 1020 | 沼隈 | 常石 | 敷名 | 4.67 | 民有林 |
| 1021 | 〃 | 207 | 1021 | 沼隈 | 常石 | | 0.32 | 民有林 |
| 1022 | 〃 | 207 | 1022 | 沼隈 | 常石 | 敷名 | 1.38 | 民有林 |
| 1023 | 〃 | 207 | 1023 | 沼隈 | 常石 | 敷名 | 0.58 | 民有林 |
| 1024 | 〃 | 207 | 1024 | 沼隈 | 能登原 | 隠迫 | 1.29 | 民有林 |
| 1025 | 〃 | 207 | 1025 | 沼隈 | 草深 | 先阿引 | 1.31 | 民有林 |
| 1026 | 〃 | 207 | 1026 | 沼隈 | 常石 | 敷名 | 1.29 | 民有林 |
| 1027 | 〃 | 207 | 1027 | 沼隈 | 能登原 | 桜西側 | 1.14 | 民有林 |
| 1028 | 〃 | 207 | 1028 | 沼隈 | 常石 | 敷名 | 1.65 | 民有林 |
| 1029 | 〃 | 207 | 1029 | 沼隈 | 能登原 | 谷坂 | 1.46 | 民有林 |
| 1030 | 〃 | 207 | 1030 | 沼隈 | 能登原 | 桜西側 | 1.14 | 民有林 |
| 1031 | 〃 | 207 | 1031 | 沼隈 | 草深 | 先阿引 | 1.65 | 民有林 |
| 1032 | 〃 | 207 | 1032 | 沼隈 | 能登原 | 隠迫 | 0.30 | 民有林 |
| 1033 | 〃 | 207 | 1033 | 沼隈 | 常石 | 敷名 | 2.71 | 民有林 |
| 1034 | 〃 | 207 | 1034 | 沼隈 | 能登原 | 桜西側 | 5.59 | 民有林 |
| 1035 | 〃 | 207 | 1035 | 沼隈 | 常石 | 敷名 | 4.37 | 民有林 |
| 1036 | 〃 | 207 | 1036 | 沼隈 | 能登原 | 谷坂 | 2.77 | 民有林 |
| 1037 | 〃 | 207 | 1037 | 沼隈 | 能登原 | 桜西側 | 4.89 | 民有林 |
| 1038 | 〃 | 207 | 1038 | 沼隈 | 常石 | 敷名 | 1.09 | 民有林 |
| 1039 | 〃 | 207 | 1039 | 沼隈 | 能登原 | 山崎 | 0.25 | 民有林 |
| 1040 | 〃 | 207 | 1040 | 沼隈 | 能登原 | 白浜西側 | 0.12 | 民有林 |
| 1041 | 〃 | 207 | 1041 | 沼隈 | 草深 | | 1.09 | 民有林 |
| 1042 | 〃 | 207 | 1042 | 沼隈 | 能登原 | | 0.12 | 民有林 |
| 1043 | 〃 | 207 | 1043 | 沼隈 | 能登原 | 白浜西側 | 0.11 | 民有林 |

| | 危険崩壊 | 危険地番号 | | 位置 | | | 面積 | 備考 |
|---|---|---|---|---|---|---|---|---|
| | | | | 町 | 大字 | 字 | (ha) | |
| 1044 | 山腹崩壊 | 207 | 1044 | 沼隈 | 能登原 | 横立 | 0.27 | 民有林 |
| 1045 | 〃 | 207 | 1045 | 沼隈 | 能登原 | 横立 | 0.98 | 民有林 |
| 1046 | 〃 | 207 | 1046 | 沼隈 | 能登原 | 横立 | 1.55 | 民有林 |
| 1047 | 〃 | 207 | 1047 | 沼隈 | 能登原 | | 0.72 | 民有林 |
| 1048 | 〃 | 207 | 1048 | 沼隈 | 能登原 | | 0.72 | 民有林 |
| 1049 | 〃 | 207 | 1049 | 沼隈 | 能登原 | 室間東側 | 0.86 | 民有林 |
| 1050 | 〃 | 207 | 1050 | 沼隈 | 能登原 | 室間東側 | 1.10 | 民有林 |
| 1051 | 〃 | 207 | 1051 | 神辺 | 三谷 | 友定 | 0.49 | 民有林 |
| 1052 | 〃 | 207 | 1052 | 神辺 | 三谷 | 友定 | 0.48 | 民有林 |
| 1053 | 〃 | 207 | 1053 | 神辺 | 三谷 | 友定 | 2.04 | 民有林 |
| 1054 | 〃 | 207 | 1054 | 神辺 | 三谷 | 友定 | 0.40 | 民有林 |
| 1055 | 〃 | 207 | 1055 | 神辺 | 三谷 | 金山 | 0.83 | 民有林 |
| 1056 | 〃 | 207 | 1056 | 神辺 | 三谷 | 友定 | 1.00 | 民有林 |
| 1057 | 〃 | 207 | 1057 | 神辺 | 三谷 | 友定 | 1.00 | 民有林 |
| 1058 | 〃 | 207 | 1058 | 神辺 | 三谷 | 是定 | 2.10 | 民有林 |
| 1059 | 〃 | 207 | 1059 | 神辺 | 三谷 | 友定 | 2.20 | 民有林 |
| 1060 | 〃 | 207 | 1060 | 神辺 | 三谷 | 栗元 | 1.00 | 民有林 |
| 1061 | 〃 | 207 | 1061 | 神辺 | 三谷 | 森安 | 0.81 | 民有林 |
| 1062 | 〃 | 207 | 1062 | 神辺 | 三谷 | 是定 | 0.96 | 民有林 |
| 1063 | 〃 | 207 | 1063 | 神辺 | 三谷 | 森安 | 0.56 | 民有林 |
| 1064 | 〃 | 207 | 1064 | 神辺 | 三谷 | 森安 | 0.70 | 民有林 |
| 1065 | 〃 | 207 | 1065 | 神辺 | 三谷 | 栗元 | 0.72 | 民有林 |
| 1066 | 〃 | 207 | 1066 | 神辺 | 三谷 | 栗元 | 1.93 | 民有林 |
| 1067 | 〃 | 207 | 1067 | 神辺 | 三谷 | 是定 | 4.67 | 民有林 |
| 1068 | 〃 | 207 | 1068 | 神辺 | 三谷 | 森安 | 1.67 | 民有林 |
| 1069 | 〃 | 207 | 1069 | 神辺 | 東中条 | イノコキ | 1.57 | 民有林 |
| 1070 | 〃 | 207 | 1070 | 神辺 | 東中条 | 高砂 | 1.96 | 民有林 |
| 1071 | 〃 | 207 | 1071 | 神辺 | 三谷 | 森安 | 1.20 | 民有林 |
| 1072 | 〃 | 207 | 1072 | 神辺 | 三谷 | 足刈 | 1.81 | 民有林 |
| 1073 | 〃 | 207 | 1073 | 神辺 | 東中条 | イノコキ | 2.99 | 民有林 |
| 1074 | 〃 | 207 | 1074 | 神辺 | 三谷 | 足刈 | 0.30 | 民有林 |
| 1075 | 〃 | 207 | 1075 | 神辺 | 東中条 | 広山 | 0.49 | 民有林 |
| 1076 | 〃 | 207 | 1076 | 神辺 | 東中条 | 西谷 | 1.18 | 民有林 |
| 1077 | 〃 | 207 | 1077 | 神辺 | 東中条 | 末友 | 1.14 | 民有林 |
| 1078 | 〃 | 207 | 1078 | 神辺 | 東中条 | 粟井 | 1.17 | 民有林 |
| 1079 | 〃 | 207 | 1079 | 神辺 | 上御領 | 奈良原 | 0.99 | 民有林 |
| 1080 | 〃 | 207 | 1080 | 神辺 | 上御領 | 奈良原 | 0.75 | 民有林 |
| 1081 | 〃 | 207 | 1081 | 神辺 | 東中条 | 西谷 | 0.99 | 民有林 |
| 1082 | 〃 | 207 | 1082 | 神辺 | 東中条 | 大倉 | 0.48 | 民有林 |
| 1083 | 〃 | 207 | 1083 | 神辺 | 東中条 | 金晶地 | 1.62 | 民有林 |
| 1084 | 〃 | 207 | 1084 | 神辺 | 東中条 | 金晶地 | 0.74 | 民有林 |
| 1085 | 〃 | 207 | 1085 | 神辺 | 東中条 | 土井 | 1.23 | 民有林 |
| 1086 | 〃 | 207 | 1086 | 神辺 | 上御領 | 宇根 | 5.22 | 民有林 |
| 1087 | 〃 | 207 | 1087 | 神辺 | 西中条 | 藤森 | 0.68 | 民有林 |
| 1088 | 〃 | 207 | 1088 | 神辺 | 上御領 | 宮地 | 0.72 | 民有林 |
| 1089 | 〃 | 207 | 1089 | 神辺 | 東中条 | 土井 | 0.52 | 民有林 |
| 1090 | 〃 | 207 | 1090 | 神辺 | 東中条 | 金晶地 | 0.70 | 民有林 |
| 1091 | 〃 | 207 | 1091 | 神辺 | 八尋 | 横路 | 1.12 | 民有林 |
| 1092 | 〃 | 207 | 1092 | 神辺 | 道上 | 渡瀬 | 0.83 | 民有林 |
| 1093 | 〃 | 207 | 1093 | 神辺 | 西中条 | 深水 | 1.50 | 民有林 |
| 1094 | 〃 | 207 | 1094 | 神辺 | 西中条 | 後谷 | 0.23 | 民有林 |
| 1095 | 〃 | 207 | 1095 | 神辺 | 西中条 | 後谷 | 1.35 | 民有林 |
| 1096 | 〃 | 207 | 1096 | 神辺 | 西中条 | 後谷 | 0.33 | 民有林 |
| 1097 | 〃 | 207 | 1097 | 神辺 | 八尋 | 横路 | 0.67 | 民有林 |
| 1098 | 〃 | 207 | 1098 | 神辺 | 道上 | 渡瀬 | 0.61 | 民有林 |

| | 危険崩壊 | 危険地番号 | | 位置 | | | 面積 | 備考 |
|---|---|---|---|---|---|---|---|---|
| | | | | 町 | 大字 | 字 | (ha) | |
| 1099 | 山腹崩壊 | 207 | 1099 | 神辺 | 西中条 | 山田 | 1.86 | 民有林 |
| 1100 | 〃 | 207 | 1100 | 神辺 | 下御領 | 米道 | 2.50 | 民有林 |
| 1101 | 〃 | 207 | 1101 | 神辺 | 西中条 | 後谷 | 0.99 | 民有林 |
| 1102 | 〃 | 207 | 1102 | 神辺 | 八尋 | 横路 | 0.70 | 民有林 |
| 1103 | 〃 | 207 | 1103 | 神辺 | 八尋 | 横路 | 0.34 | 民有林 |
| 1104 | 〃 | 207 | 1104 | 神辺 | 八尋 | 横路 | 0.70 | 民有林 |
| 1105 | 〃 | 207 | 1105 | 神辺 | 西中条 | 後谷 | 1.72 | 民有林 |
| 1106 | 〃 | 207 | 1106 | 神辺 | 八尋 | 才ノ上 | 2.46 | 民有林 |
| 1107 | 〃 | 207 | 1107 | 神辺 | 八尋 | 才ノ上 | 0.90 | 民有林 |
| 1108 | 〃 | 207 | 1108 | 神辺 | 八尋 | 才ノ上 | 0.26 | 民有林 |
| 1109 | 〃 | 207 | 1109 | 神辺 | 西中条 | 藤森 | 0.60 | 民有林 |
| 1110 | 〃 | 207 | 1110 | 神辺 | 西中条 | 藤森 | 0.60 | 民有林 |
| 1111 | 〃 | 207 | 1111 | 神辺 | 八尋 | 森 | 0.89 | 民有林 |
| 1112 | 〃 | 207 | 1112 | 神辺 | 道上 | 十念東 | 0.71 | 民有林 |
| 1113 | 〃 | 207 | 1113 | 神辺 | 八尋 | 森 | 1.67 | 民有林 |
| 1114 | 〃 | 207 | 1114 | 神辺 | 八尋 | 森 | 0.74 | 民有林 |
| 1115 | 〃 | 207 | 1115 | 神辺 | 八尋 | 森 | 0.85 | 民有林 |
| 1116 | 〃 | 207 | 1116 | 神辺 | 八尋 | 森 | 0.34 | 民有林 |
| 1117 | 〃 | 207 | 1117 | 神辺 | 八尋 | 森 | 0.61 | 民有林 |
| 1118 | 〃 | 207 | 1118 | 神辺 | 八尋 | | 0.74 | 民有林 |
| 1119 | 〃 | 207 | 1119 | 神辺 | 道上 | 渡瀬 | 0.61 | 民有林 |
| 1120 | 〃 | 207 | 1120 | 神辺 | 道上 | 十念東 | 0.59 | 民有林 |
| 1121 | 〃 | 207 | 1121 | 神辺 | 下竹田 | 大内 | 0.09 | 民有林 |
| 1122 | 〃 | 207 | 1122 | 神辺 | 八尋 | 森 | 0.30 | 民有林 |
| 1123 | 〃 | 207 | 1123 | 神辺 | 湯野 | 中陣 | 0.18 | 民有林 |
| 1124 | 〃 | 207 | 1124 | 神辺 | 下竹田 | 辺木 | 2.82 | 民有林 |
| 1125 | 〃 | 207 | 1125 | 神辺 | 上竹田 | 三田石 | 0.19 | 民有林 |
| 1126 | 〃 | 207 | 1126 | 神辺 | 湯野 | 中陣 | 0.19 | 民有林 |
| 1127 | 〃 | 207 | 1127 | 神辺 | 上竹田 | | 0.84 | 民有林 |
| 1128 | 〃 | 207 | 1128 | 神辺 | 上竹田 | 三田石 | 0.99 | 民有林 |
| 1129 | 〃 | 207 | 1129 | 神辺 | 下竹田 | 大内 | 1.06 | 民有林 |
| 1130 | 〃 | 207 | 1130 | 神辺 | 上竹田 | 三田石 | 1.06 | 民有林 |
| 1131 | 〃 | 207 | 1131 | 神辺 | 平野 | 観音寺 | 4.64 | 民有林 |
| 1132 | 〃 | 207 | 1132 | 神辺 | 下竹田 | 長坂 | 0.27 | 民有林 |
| 1133 | 〃 | 207 | 1133 | 神辺 | 平野 | 観音寺 | 0.46 | 民有林 |
| 1134 | 〃 | 207 | 1134 | 神辺 | 上竹田 | 三田石 | 0.49 | 民有林 |
| 1135 | 〃 | 207 | 1135 | 神辺 | 下竹田 | 長坂 | 0.49 | 民有林 |
| 1136 | 〃 | 207 | 1136 | 神辺 | 上竹田 | 三田石 | 3.96 | 民有林 |
| 1137 | 〃 | 207 | 1137 | 神辺 | 下竹田 | 辺木 | 1.06 | 民有林 |
| 1138 | 〃 | 207 | 1138 | 神辺 | 下竹田 | 長坂 | 4.87 | 民有林 |
| 1139 | 〃 | 207 | 1139 | 神辺 | 上竹田 | 三田石 | 2.26 | 民有林 |
| 1140 | 〃 | 207 | 1140 | 神辺 | 上竹田 | 泰砂子谷 | 0.47 | 民有林 |
| 1141 | 〃 | 207 | 1141 | 神辺 | 下竹田 | 長坂 | 1.03 | 民有林 |
| 1142 | 〃 | 207 | 1142 | 神辺 | 上竹田 | 川谷 | 2.26 | 民有林 |
| 1143 | 〃 | 207 | 1143 | 神辺 | 上竹田 | 泰砂子谷 | 0.39 | 民有林 |
| 1144 | 〃 | 207 | 1144 | 神辺 | 上竹田 | 泰砂子谷 | 5.42 | 民有林 |
| 1145 | 〃 | 207 | 1145 | 神辺 | 平野 | 名越 | 0.92 | 民有林 |
| 1146 | 〃 | 207 | 1146 | 神辺 | 下竹田 | 狭間 | 0.39 | 民有林 |
| 1147 | 〃 | 207 | 1147 | 神辺 | 上竹田 | 本林 | 0.64 | 民有林 |
| 1148 | 〃 | 207 | 1148 | 神辺 | 平野 | 名越 | 1.78 | 民有林 |
| 1149 | 〃 | 207 | 1149 | 神辺 | 下竹田 | 狭間 | 0.56 | 民有林 |
| 1150 | 〃 | 207 | 1150 | 神辺 | 下竹田 | | 1.45 | 民有林 |
| 1151 | 〃 | 207 | 1151 | 神辺 | 平野 | 名越 | 0.59 | 民有林 |
| 1152 | 〃 | 207 | 1152 | 神辺 | 上竹田 | 本林 | 0.75 | 民有林 |
| 1153 | 〃 | 207 | 1153 | 神辺 | 下竹田 | | 0.42 | 民有林 |

| | 危険崩壊 | 危険地番号 | | 位置 | | | 面積 | 備考 |
|---|---|---|---|---|---|---|---|---|
| | | | | 町 | 大字 | 字 | (ha) | |
| 1154 | 山腹崩壊 | 207 | 1154 | 神辺 | 上竹田 | 泰砂子谷 | 0.95 | 民有林 |
| 1155 | 〃 | 207 | 1155 | 神辺 | 川北 | 帰り | 0.75 | 民有林 |
| 1156 | 〃 | 207 | 1156 | 神辺 | 上竹田 | 鼓大谷 | 0.42 | 民有林 |
| 1157 | 〃 | 207 | 1157 | 神辺 | 上竹田 | 鼓大谷 | 0.28 | 民有林 |
| 1158 | 〃 | 207 | 1158 | 神辺 | 上竹田 | 泰砂子谷 | 0.52 | 民有林 |
| 1159 | 〃 | 207 | 1159 | 神辺 | 上竹田 | 泰砂子谷 | 0.28 | 民有林 |
| 1160 | 〃 | 207 | 1160 | 神辺 | 下竹田 | | 0.52 | 民有林 |
| 1161 | 〃 | 207 | 1161 | 神辺 | 川北 | 帰り | 0.64 | 民有林 |
| 1162 | 〃 | 207 | 1162 | 神辺 | 川北 | 帰り | 0.64 | 民有林 |
| 1163 | 〃 | 207 | 1163 | 神辺 | 上竹田 | 鼓大谷 | 1.00 | 民有林 |
| 1164 | 〃 | 207 | 1164 | 神辺 | 下竹田 | 南轟 | 1.97 | 民有林 |
| 1165 | 〃 | 207 | 1165 | 神辺 | 上竹田 | 内砂子谷 | 3.10 | 民有林 |
| 1166 | 〃 | 207 | 1166 | 神辺 | 上南 | カカラ山 | 3.68 | 民有林 |
| 1167 | 〃 | 207 | 1167 | 神辺 | 上竹田 | 鼓大谷 | 0.62 | 民有林 |
| 1168 | 〃 | 207 | 1168 | 神辺 | 上竹田 | 内砂子谷 | 0.49 | 民有林 |
| 1169 | 〃 | 207 | 1169 | 神辺 | 下竹田 | 鳥越 | 0.51 | 民有林 |
| 1170 | 〃 | 207 | 1170 | 神辺 | 下竹田 | 鳥越 | 0.88 | 民有林 |
| 1171 | 〃 | 207 | 1171 | 神辺 | 上南 | 丙北側 | 1.68 | 民有林 |
| 1172 | 〃 | 207 | 1172 | 神辺 | 下竹田 | 南轟 | 0.14 | 民有林 |
| 1173 | 〃 | 207 | 1173 | 神辺 | 上南 | 丙北側 | 5.11 | 民有林 |
| 1174 | 〃 | 207 | 1174 | 神辺 | 上南 | 丙北側 | 0.21 | 民有林 |
| 1175 | 〃 | 207 | 1175 | 神辺 | 上南 | 片山 | 0.35 | 民有林 |
| 1176 | 〃 | 207 | 1176 | 神辺 | 上南 | 丙南側 | 1.62 | 民有林 |
| 1177 | 〃 | 207 | 1177 | 神辺 | 上南 | 丙南側 | 0.78 | 民有林 |
| 1178 | 〃 | 207 | 1178 | 神辺 | 上南 | 岩田北側 | 1.35 | 民有林 |
| 1179 | 〃 | 207 | 1179 | 神辺 | 上南 | 片山 | 2.56 | 民有林 |
| 1180 | 〃 | 207 | 1180 | 神辺 | 川南 | | 1.05 | 民有林 |
| 1181 | 〃 | 207 | 1181 | 新市 | 藤尾 | | 0.21 | 民有林 |
| 1182 | 〃 | 207 | 1182 | 新市 | 藤尾 | | 0.85 | 民有林 |
| 1183 | 〃 | 207 | 1183 | 新市 | 藤尾 | | 0.44 | 民有林 |
| 1184 | 〃 | 207 | 1184 | 新市 | 藤尾 | | 1.54 | 民有林 |
| 1185 | 〃 | 207 | 1185 | 新市 | 藤尾 | | 0.35 | 民有林 |
| 1186 | 〃 | 207 | 1186 | 新市 | 藤尾 | | 0.75 | 民有林 |
| 1187 | 〃 | 207 | 1187 | 新市 | 藤尾 | | 0.35 | 民有林 |
| 1188 | 〃 | 207 | 1188 | 新市 | 藤尾 | | 0.87 | 民有林 |
| 1189 | 〃 | 207 | 1189 | 新市 | 藤尾 | | 0.60 | 民有林 |
| 1190 | 〃 | 207 | 1190 | 新市 | 藤尾 | | 0.87 | 民有林 |
| 1191 | 〃 | 207 | 1191 | 新市 | 藤尾 | | 0.60 | 民有林 |
| 1192 | 〃 | 207 | 1192 | 新市 | 藤尾 | | 0.26 | 民有林 |
| 1193 | 〃 | 207 | 1193 | 新市 | 藤尾 | | 0.39 | 民有林 |
| 1194 | 〃 | 207 | 1194 | 新市 | 藤尾 | | 0.48 | 民有林 |
| 1195 | 〃 | 207 | 1195 | 新市 | 藤尾 | | 0.32 | 民有林 |
| 1196 | 〃 | 207 | 1196 | 新市 | 金丸 | | 0.84 | 民有林 |
| 1197 | 〃 | 207 | 1197 | 新市 | 藤尾 | | 0.83 | 民有林 |
| 1198 | 〃 | 207 | 1198 | 新市 | 金丸 | | 0.84 | 民有林 |
| 1199 | 〃 | 207 | 1199 | 新市 | 金丸 | | 2.24 | 民有林 |
| 1200 | 〃 | 207 | 1200 | 新市 | 金丸 | | 1.18 | 民有林 |
| 1201 | 〃 | 207 | 1201 | 新市 | 藤尾 | | 5.63 | 民有林 |
| 1202 | 〃 | 207 | 1202 | 新市 | 藤尾 | | 1.27 | 民有林 |
| 1203 | 〃 | 207 | 1203 | 新市 | 藤尾 | | 1.06 | 民有林 |
| 1204 | 〃 | 207 | 1204 | 新市 | 金丸 | | 1.23 | 民有林 |
| 1205 | 〃 | 207 | 1205 | 新市 | 金丸 | | 0.57 | 民有林 |
| 1206 | 〃 | 207 | 1206 | 新市 | 金丸 | | 1.42 | 民有林 |
| 1207 | 〃 | 207 | 1207 | 新市 | 金丸 | | 0.70 | 民有林 |
| 1208 | 〃 | 207 | 1208 | 新市 | 金丸 | | 1.42 | 民有林 |

| | 危険崩壊 | 危険地番号 | | 位置 | | | 面積 | 備考 |
|---|---|---|---|---|---|---|---|---|
| | | | | 町 | 大字 | 字 | (ha) | |
| 1209 | 山腹崩壊 | 207 | 1209 | 新市 | 藤尾 | | 0.70 | 民有林 |
| 1210 | 〃 | 207 | 1210 | 新市 | 金丸 | | 0.49 | 民有林 |
| 1211 | 〃 | 207 | 1211 | 新市 | 金丸 | | 1.05 | 民有林 |
| 1212 | 〃 | 207 | 1212 | 新市 | 金丸 | | 2.04 | 民有林 |
| 1213 | 〃 | 207 | 1213 | 新市 | 金丸 | | 0.48 | 民有林 |
| 1214 | 〃 | 207 | 1214 | 新市 | 金丸 | | 1.13 | 民有林 |
| 1215 | 〃 | 207 | 1215 | 新市 | 金丸 | | 0.33 | 民有林 |
| 1216 | 〃 | 207 | 1216 | 新市 | 常 | | 0.98 | 民有林 |
| 1217 | 〃 | 207 | 1217 | 新市 | 常 | | 0.33 | 民有林 |
| 1218 | 〃 | 207 | 1218 | 新市 | 常 | | 0.70 | 民有林 |
| 1219 | 〃 | 207 | 1219 | 新市 | 常 | | 0.72 | 民有林 |
| 1220 | 〃 | 207 | 1220 | 新市 | 金丸 | | 2.74 | 民有林 |
| 1221 | 〃 | 207 | 1221 | 新市 | 金丸 | | 0.96 | 民有林 |
| 1222 | 〃 | 207 | 1222 | 新市 | 常 | | 0.81 | 民有林 |
| 1223 | 〃 | 207 | 1223 | 新市 | 金丸 | | 1.01 | 民有林 |
| 1224 | 〃 | 207 | 1224 | 新市 | 金丸 | | 1.53 | 民有林 |
| 1225 | 〃 | 207 | 1225 | 新市 | 常 | | 2.43 | 民有林 |
| 1226 | 〃 | 207 | 1226 | 新市 | 金丸 | | 5.13 | 民有林 |
| 1227 | 〃 | 207 | 1227 | 新市 | 常 | | 0.32 | 民有林 |
| 1228 | 〃 | 207 | 1228 | 新市 | 常 | | 0.32 | 民有林 |
| 1229 | 〃 | 207 | 1229 | 新市 | 常 | | 1.73 | 民有林 |
| 1230 | 〃 | 207 | 1230 | 新市 | 常 | | 6.93 | 民有林 |
| 1231 | 〃 | 207 | 1231 | 新市 | 常 | | 1.81 | 民有林 |
| 1232 | 〃 | 207 | 1232 | 新市 | 常 | | 1.12 | 民有林 |
| 1233 | 〃 | 207 | 1233 | 新市 | 常 | | 1.20 | 民有林 |
| 1234 | 〃 | 207 | 1234 | 新市 | 常 | | 2.90 | 民有林 |
| 1235 | 〃 | 207 | 1235 | 新市 | 常 | | 5.22 | 民有林 |
| 1236 | 〃 | 207 | 1236 | 新市 | 常 | | 1.25 | 民有林 |
| 1237 | 〃 | 207 | 1237 | 新市 | 常 | | 0.35 | 民有林 |
| 1238 | 〃 | 207 | 1238 | 新市 | 常 | | 1.10 | 民有林 |
| 1239 | 〃 | 207 | 1239 | 新市 | 常 | | 1.70 | 民有林 |
| 1240 | 〃 | 207 | 1240 | 新市 | 常 | | 1.33 | 民有林 |
| 1241 | 〃 | 207 | 1241 | 新市 | 上安井 | | 1.49 | 民有林 |
| 1242 | 〃 | 207 | 1242 | 新市 | 常 | | 1.79 | 民有林 |
| 1243 | 〃 | 207 | 1243 | 新市 | 常 | | 0.67 | 民有林 |
| 1244 | 〃 | 207 | 1244 | 新市 | 常 | | 0.76 | 民有林 |
| 1245 | 〃 | 207 | 1245 | 新市 | 常 | | 0.67 | 民有林 |
| 1246 | 〃 | 207 | 1246 | 新市 | 常 | | 1.00 | 民有林 |
| 1247 | 〃 | 207 | 1247 | 新市 | 常 | | 5.56 | 民有林 |
| 1248 | 〃 | 207 | 1248 | 新市 | 上安井 | | 3.07 | 民有林 |
| 1249 | 〃 | 207 | 1249 | 新市 | 下安井 | | 0.99 | 民有林 |
| 1250 | 〃 | 207 | 1250 | 新市 | 宮内 | | 0.79 | 民有林 |
| 1251 | 〃 | 207 | 1251 | 新市 | 下安井 | | 0.79 | 民有林 |
| 1252 | 〃 | 207 | 1252 | 新市 | 下安井 | | 0.48 | 民有林 |
| 1253 | 〃 | 207 | 1253 | 新市 | 下安井 | | 0.73 | 民有林 |
| 1254 | 〃 | 207 | 1254 | 新市 | 下安井 | | 0.73 | 民有林 |
| 1255 | 〃 | 207 | 1255 | 新市 | 下安井 | | 1.55 | 民有林 |
| 1256 | 〃 | 207 | 1256 | 新市 | 宮内 | | 0.59 | 民有林 |
| 1257 | 〃 | 207 | 1257 | 新市 | 宮内 | | 0.45 | 民有林 |
| 1258 | 〃 | 207 | 1258 | 新市 | 下安井 | | 0.48 | 民有林 |
| 1259 | 〃 | 207 | 1259 | 新市 | 宮内 | | 0.40 | 民有林 |
| 1260 | 〃 | 207 | 1260 | 新市 | 下安井 | | 2.37 | 民有林 |
| 1261 | 〃 | 207 | 1261 | 新市 | 宮内 | | 0.21 | 民有林 |
| 1262 | 〃 | 207 | 1262 | 新市 | 宮内 | | 0.72 | 民有林 |
| 1263 | 〃 | 207 | 1263 | 新市 | 下安井 | | 1.19 | 民有林 |

| | 危険崩壊 | 危険地番号 | | 位置 | | | 面積 | 備考 |
|---|---|---|---|---|---|---|---|---|
| | | | | 町 | 大字 | 字 | (ha) | |
| 1264 | 山腹崩壊 | 207 | 1264 | 新市 | 宮内 | | 0.60 | 民有林 |
| 1265 | 〃 | 207 | 1265 | 新市 | 下安井 | | 0.23 | 民有林 |
| 1266 | 〃 | 207 | 1266 | 新市 | 下安井 | | 0.22 | 民有林 |
| 1267 | 〃 | 207 | 1267 | 新市 | 宮内 | | 1.70 | 民有林 |
| 1268 | 〃 | 207 | 1268 | 新市 | 宮内 | | 0.22 | 民有林 |
| 1269 | 〃 | 207 | 1269 | 新市 | 宮内 | | 0.90 | 民有林 |
| 1270 | 〃 | 207 | 1270 | 新市 | 宮内 | | 0.54 | 民有林 |
| 1271 | 〃 | 207 | 1271 | 新市 | 宮内 | | 1.85 | 民有林 |
| 1272 | 〃 | 207 | 1272 | 新市 | 下安井 | | 0.60 | 民有林 |
| 1273 | 〃 | 207 | 1273 | 新市 | 新市 | | 4.90 | 民有林 |
| 1274 | 〃 | 207 | 1274 | 新市 | 新市 | | 1.18 | 民有林 |
| 1275 | 〃 | 207 | 1275 | 新市 | 新市 | | 0.16 | 民有林 |
| 1276 | 〃 | 207 | 1276 | 新市 | 戸手 | | 0.59 | 民有林 |
| 1277 | 〃 | 207 | 1277 | 新市 | 戸手 | | 0.19 | 民有林 |
| 1278 | 〃 | 207 | 1278 | 新市 | 戸手 | | 0.19 | 民有林 |
| 1279 | 〃 | 207 | 1279 | 新市 | 新市 | | 2.69 | 民有林 |
| 1280 | 〃 | 207 | 1280 | 新市 | 戸手 | | 0.58 | 民有林 |
| 1281 | 〃 | 207 | 1281 | 新市 | 戸手 | | 0.75 | 民有林 |
| 1282 | 〃 | 207 | 1282 | 新市 | 戸手 | | 0.75 | 民有林 |
| 1283 | 〃 | 207 | 1283 | 新市 | 戸手 | | 8.60 | 民有林 |
| 1284 | 〃 | 207 | 1284 | 新市 | 相方 | | 3.51 | 民有林 |
| 1285 | 〃 | 207 | 1285 | 新市 | 戸手 | | 0.92 | 民有林 |
| 1286 | 〃 | 207 | 1286 | 新市 | 相方 | | 0.42 | 民有林 |
| 1287 | 〃 | 207 | 1287 | 新市 | 相方 | | 0.95 | 民有林 |
| 1288 | 〃 | 207 | 1288 | 新市 | 相方 | | 1.32 | 民有林 |
| 1289 | 〃 | 207 | 1289 | 新市 | 相方 | | 0.80 | 民有林 |
| 1290 | 〃 | 207 | 1290 | 新市 | 藤尾 | | 0.69 | 民有林 |
| 1291 | 〃 | 207 | 001 | 鞆 | 後地 | 後口山702 | 4.00 | 国有林 |
| 1292 | 〃 | 207 | 002 | 鞆 | 後地 | 後口山702 | 5.00 | 国有林 |
| 1293 | 〃 | 207 | 003 | 鞆 | 後地 | 後口山702 | 3.00 | 国有林 |
| 1294 | 〃 | 207 | 004 | 山野 | 山野 | 櫛ケ端山768 | 2.00 | 国有林 |
| 1295 | 〃 | 207 | 005 | 山野 | 山野 | 櫛ケ端山768 | 3.00 | 国有林 |
| 1296 | 〃 | 207 | 006 | 山野 | 山野 | 櫛ケ端山768 | 6.00 | 国有林 |
| 1297 | 〃 | 207 | 007 | 山野 | 山野 | 櫛ケ端山768 | 3.00 | 国有林 |
| 1298 | 〃 | 207 | 008 | 山野 | 山野 | 櫛ケ端山768 | 5.00 | 国有林 |
| 1299 | 〃 | 207 | 009 | 山野 | 山野 | 櫛ケ端山768 | 2.00 | 国有林 |
| 1300 | 〃 | 207 | 010 | 山野 | 山野 | 櫛ケ端山768 | 1.00 | 国有林 |
| 1301 | 〃 | 207 | 011 | 本庄 | | 池阪山713 | 3.00 | 国有林 |
| 1302 | 〃 | 207 | 012 | 本庄 | | 池阪山713 | 2.00 | 国有林 |
| 1303 | 〃 | 207 | 013 | 芦田 | | 大谷山715 | 3.00 | 国有林 |
| 1304 | 〃 | 207 | 014 | 神村 | | 大谷山711 | 2.00 | 国有林 |
| 1305 | 〃 | 207 | 015 | 神村 | | 大谷山710 | 4.00 | 国有林 |
| 1306 | 〃 | 207 | 016 | 神村 | | 大谷山710 | 3.00 | 国有林 |
| 1307 | 〃 | 207 | 017 | 山野 | 山野 | 甲山774 | 3.00 | 国有林 |
| 1308 | 〃 | 207 | 018 | 駅家 | 服部本郷 | 笛木山764 | 3.00 | 国有林 |
| 1309 | 〃 | 207 | 019 | 駅家 | 服部本郷 | 笛木山766 | 2.00 | 国有林 |
| 1310 | 〃 | 207 | 020 | 駅家 | 服部本郷 | 笛木山765 | 4.00 | 国有林 |
| 1311 | 〃 | 207 | 021 | 駅家 | 服部本郷 | 蛇円山760 | 6.00 | 国有林 |
| 1312 | 〃 | 207 | 022 | 駅家 | 向永谷 | 高増山714 | 4.00 | 国有林 |
| 1313 | 〃 | 207 | 023 | 水呑 | | 半坂山709 | 4.00 | 国有林 |
| 1314 | 〃 | 207 | 024 | 水呑 | | 彦山708 | 2.00 | 国有林 |
| 1315 | 〃 | 207 | 025 | 山野 | 山野 | 後山790 | 4.00 | 国有林 |
| 1316 | 〃 | 207 | 026 | 山野 | 山野 | 久賀山779 | 3.00 | 国有林 |
| 1317 | 〃 | 207 | 027 | 芦田 | | 大谷山715 | 1.00 | 国有林 |
| 1318 | 〃 | 207 | 028 | 赤坂 | 長者原 | 大谷山711 | 4.00 | 国有林 |

| | 危険崩壊 | 危険地番号 | | 位置 | | | 面積 | 備考 |
|---|---|---|---|---|---|---|---|---|
| | | | | 町 | 大字 | 字 | (ha) | |
| 1319 | 山腹崩壊 | 207 | 029 | 駅家 | 向永谷 | 高増山714 | 2.00 | 国有林 |
| 1320 | 〃 | 207 | 030 | 山野 | 山野 | 馬乗山773 | 2.00 | 国有林 |
| 1321 | 〃 | 207 | 031 | 山野 | 山野 | 馬乗山773 | 2.00 | 国有林 |
| 1322 | 〃 | 207 | 032 | 山野 | 山野 | 馬乗山770 | 4.00 | 国有林 |
| 1323 | 〃 | 207 | 033 | 山野 | | 久賀山778 | 2.00 | 国有林 |
| 1324 | 〃 | 207 | 034 | 熊野 | | 光林寺奥山705 | 4.00 | 国有林 |
| 1325 | 〃 | 207 | 035 | 山野 | 山野 | 馬乗山770 | 5.00 | 国有林 |
| 1326 | 〃 | 207 | 036 | 新市 | 藤尾 | 川井谷山740 | 4.00 | 国有林 |
| 1327 | 〃 | 207 | 037 | 新市 | 藤尾 | 川井谷山740 | 6.00 | 国有林 |
| 1328 | 〃 | 207 | 038 | 新市 | 藤尾 | 川井谷山742 | 8.00 | 国有林 |
| 1329 | 〃 | 207 | 039 | 新市 | 藤尾 | 川井谷山742 | 4.00 | 国有林 |
| 1330 | 〃 | 207 | 040 | 新市 | | 川井谷山742 | 3.00 | 国有林 |
| 1331 | 〃 | 207 | 041 | 新市 | 藤尾 | 川井谷山740 | 6.00 | 国有林 |
| 1332 | 〃 | 207 | 042 | 新市 | 藤尾 | 川井谷山742 | 3.00 | 国有林 |
| 1333 | 〃 | 207 | 043 | 新市 | 藤尾 | 川井谷山742 | 3.00 | 国有林 |
| 1334 | 〃 | 207 | 044 | 新市 | | 火呑山739 | 3.00 | 国有林 |
| 1335 | 〃 | 207 | 045 | 新市 | 藤尾 | 猿ケ城山751 | 2.00 | 国有林 |

※ 地形、地質、林況からみて山腹崩壊により、人家、公共建物等に被害を与えるおそれのある区域

## (8)－2 山地災害危険地区 ～崩壊土砂流出危険地区(民有林・国有林)

農林整備課(2026年(令和8年)4月1日現在)

| | 危険崩壊 | 危険地番号 | | 位置 | | | 面積 | 備考 |
|---|---|---|---|---|---|---|---|---|
| | | | | 町 | 大字 | 字 | (ha) | |
| 1 | 崩壊土砂流出 | 207 | 001 | 山野 | 山野 | 池尻ノ内野路 | 0.75 | 民有林 |
| 2 | 〃 | 207 | 002 | 山野 | 山野 | 江谷川西ノ壹 | 1.70 | 民有林 |
| 3 | 〃 | 207 | 003 | 山野 | 山野 | 江谷川西ノ壹 | 0.02 | 民有林 |
| 4 | 〃 | 207 | 004 | 山野 | 山野 | 東ノ免 | 0.03 | 民有林 |
| 5 | 〃 | 207 | 005 | 山野 | 山野 | 下田原向山 | 0.42 | 民有林 |
| 6 | 〃 | 207 | 006 | 山野 | 山野 | 東ノ免 | 0.78 | 民有林 |
| 7 | 〃 | 207 | 007 | 山野 | 山野 | 下原谷川西 | 1.15 | 民有林 |
| 8 | 〃 | 207 | 008 | 山野 | 山野 | 米山 | 0.50 | 民有林 |
| 9 | 〃 | 207 | 009 | 山野 | 山野 | 下原谷川西 | 0.27 | 民有林 |
| 10 | 〃 | 207 | 010 | 山野 | 山野 | 下原谷川西 | 0.77 | 民有林 |
| 11 | 〃 | 207 | 011 | 山野 | 矢川 | 河北高谷 | 1.51 | 民有林 |
| 12 | 〃 | 207 | 012 | 山野 | 山野 | 下市 | 0.04 | 民有林 |
| 13 | 〃 | 207 | 013 | 山野 | 山野 | 押谷川北 | 0.38 | 民有林 |
| 14 | 〃 | 207 | 014 | 山野 | 矢川 | 河北高谷 | 0.23 | 民有林 |
| 15 | 〃 | 207 | 015 | 山野 | 山野 | 下原谷川東 | 1.70 | 民有林 |
| 16 | 〃 | 207 | 016 | 山野 | 山野 | 押谷川北 | 0.29 | 民有林 |
| 17 | 〃 | 207 | 017 | 山野 | 矢川 | 河北高谷 | 0.41 | 民有林 |
| 18 | 〃 | 207 | 018 | 山野 | 山野 | 押谷川北 | 0.23 | 民有林 |
| 19 | 〃 | 207 | 019 | 山野 | 山野 | 中山 | 0.94 | 民有林 |
| 20 | 〃 | 207 | 020 | 山野 | 山野 | 中山 | 0.66 | 民有林 |
| 21 | 〃 | 207 | 021 | 山野 | 矢川 | 川南中曽根 | 0.14 | 民有林 |
| 22 | 〃 | 207 | 022 | 山野 | 矢川 | 川南中曽根 | 0.53 | 民有林 |
| 23 | 〃 | 207 | 023 | 山野 | 矢川 | 川南中曽根 | 0.50 | 民有林 |
| 24 | 〃 | 207 | 024 | 山野 | 矢川 | 西山明神 | 2.30 | 民有林 |
| 25 | 〃 | 207 | 025 | 山野 | 山野 | 高尾 | 2.30 | 民有林 |
| 26 | 〃 | 207 | 026 | 山野 | 山野 | 七谷 | 0.30 | 民有林 |
| 27 | 〃 | 207 | 027 | 山野 | 山野 | 七谷 | 0.97 | 民有林 |
| 28 | 〃 | 207 | 028 | 山野 | 山野 | 大谷 | 0.31 | 民有林 |
| 29 | 〃 | 207 | 029 | 山野 | 山野 | 七谷 | 0.90 | 民有林 |
| 30 | 〃 | 207 | 030 | 山野 | 山野 | 七谷 | 0.41 | 民有林 |
| 31 | 〃 | 207 | 031 | 山野 | 山野 | 七谷 | 0.82 | 民有林 |
| 32 | 〃 | 207 | 032 | 山野 | 山野 | 大谷 | 0.48 | 民有林 |
| 33 | 〃 | 207 | 033 | 山野 | 山野 | 松尾谷 | 0.72 | 民有林 |
| 34 | 〃 | 207 | 034 | 加茂 | 北山 | | 0.73 | 民有林 |
| 35 | 〃 | 207 | 035 | 山野 | 山野 | 大谷 | 0.48 | 民有林 |
| 36 | 〃 | 207 | 036 | 山野 | 山野 | 大谷 | 1.38 | 民有林 |
| 37 | 〃 | 207 | 037 | 山野 | 山野 | 大谷 | 0.74 | 民有林 |
| 38 | 〃 | 207 | 038 | 加茂 | 北山 | | 0.60 | 民有林 |
| 39 | 〃 | 207 | 039 | 山野 | 山野 | 大谷広間向 | 0.63 | 民有林 |
| 40 | 〃 | 207 | 040 | 山野 | 山野 | 大谷 | 2.16 | 民有林 |
| 41 | 〃 | 207 | 041 | 山野 | 山野 | 大谷 | 5.54 | 民有林 |
| 42 | 〃 | 207 | 042 | 山野 | 山野 | 大谷 | 0.72 | 民有林 |
| 43 | 〃 | 207 | 043 | 山野 | 山野 | 大谷 | 0.59 | 民有林 |
| 44 | 〃 | 207 | 044 | 加茂 | 北山 | | 1.22 | 民有林 |
| 45 | 〃 | 207 | 045 | 山野 | 山野 | 大谷 | 0.15 | 民有林 |
| 46 | 〃 | 207 | 046 | 加茂 | 北山 | | 0.90 | 民有林 |
| 47 | 〃 | 207 | 047 | 加茂 | 北山 | | 3.72 | 民有林 |
| 48 | 〃 | 207 | 048 | 加茂 | 北山 | | 0.50 | 民有林 |
| 49 | 〃 | 207 | 049 | 加茂 | 北山 | | 0.27 | 民有林 |
| 50 | 〃 | 207 | 050 | 駅家 | 服部本郷 | | 0.16 | 民有林 |
| 51 | 〃 | 207 | 051 | 駅家 | 服部本郷 | | 0.03 | 民有林 |
| 52 | 〃 | 207 | 052 | 駅家 | 雨木 | | 0.65 | 民有林 |
| 53 | 〃 | 207 | 053 | 加茂 | 百谷 | | 0.63 | 民有林 |
| 54 | 〃 | 207 | 054 | 加茂 | 栗根 | 小谷 | 0.69 | 民有林 |

| | 危険崩壊 | 危険地番号 | | 位置 | | | 面積 | 備考 |
|---|---|---|---|---|---|---|---|---|
| | | | | 町 | 大字 | 字 | (ha) | |
| 55 | 崩壊土砂流出 | 207 | 055 | 駅家 | 服部本郷 | | 1.95 | 民有林 |
| 56 | 〃 | 207 | 056 | 加茂 | 栗根 | 尾ノ上 | 0.30 | 民有林 |
| 57 | 〃 | 207 | 057 | 駅家 | 服部本郷 | | 0.83 | 民有林 |
| 58 | 〃 | 207 | 058 | 駅家 | 雨木 | | 0.21 | 民有林 |
| 59 | 〃 | 207 | 059 | 加茂 | 百谷 | | 1.34 | 民有林 |
| 60 | 〃 | 207 | 060 | 加茂 | 百谷 | | 0.21 | 民有林 |
| 61 | 〃 | 207 | 061 | 加茂 | 百谷 | | 1.03 | 民有林 |
| 62 | 〃 | 207 | 062 | 駅家 | 服部本郷 | | 0.05 | 民有林 |
| 63 | 〃 | 207 | 063 | 加茂 | 栗根 | 小池谷 | 1.34 | 民有林 |
| 64 | 〃 | 207 | 064 | 駅家 | 服部本郷 | | 0.30 | 民有林 |
| 65 | 〃 | 207 | 065 | 加茂 | 栗根 | 四川 | 0.34 | 民有林 |
| 66 | 〃 | 207 | 066 | 駅家 | 服部本郷 | | 0.64 | 民有林 |
| 67 | 〃 | 207 | 067 | 駅家 | 服部本郷 | | 0.30 | 民有林 |
| 68 | 〃 | 207 | 068 | 加茂 | 百谷 | | 0.32 | 民有林 |
| 69 | 〃 | 207 | 069 | 加茂 | 百谷 | | 0.59 | 民有林 |
| 70 | 〃 | 207 | 070 | 加茂 | 百谷 | | 0.19 | 民有林 |
| 71 | 〃 | 207 | 071 | 加茂 | 栗根 | 小池谷 | 0.25 | 民有林 |
| 72 | 〃 | 207 | 072 | 駅家 | 服部永谷 | | 0.34 | 民有林 |
| 73 | 〃 | 207 | 073 | 春日 | 浦上 | 竹工 | 0.12 | 民有林 |
| 74 | 〃 | 207 | 074 | 加茂 | 芦原 | 鹿熊 | 1.01 | 民有林 |
| 75 | 〃 | 207 | 075 | 加茂 | 下加茂 | 東宇代 | 0.69 | 民有林 |
| 76 | 〃 | 207 | 076 | 加茂 | 栗根 | 小池谷 | 0.46 | 民有林 |
| 77 | 〃 | 207 | 077 | 駅家 | 服部本郷 | | 0.32 | 民有林 |
| 78 | 〃 | 207 | 078 | 駅家 | 服部永谷 | | 0.83 | 民有林 |
| 79 | 〃 | 207 | 079 | 加茂 | 芦原 | 安忠 | 1.04 | 民有林 |
| 80 | 〃 | 207 | 080 | 加茂 | 芦原 | 鹿熊 | 0.70 | 民有林 |
| 81 | 〃 | 207 | 081 | 加茂 | 芦原 | 鹿熊 | 0.32 | 民有林 |
| 82 | 〃 | 207 | 082 | 加茂 | 芦原 | 安忠 | 0.61 | 民有林 |
| 83 | 〃 | 207 | 083 | 加茂 | 下加茂 | 東宇代 | 0.16 | 民有林 |
| 84 | 〃 | 207 | 084 | 加茂 | 芦原 | 安忠 | 0.61 | 民有林 |
| 85 | 〃 | 207 | 085 | 駅家 | 服部永谷 | | 0.06 | 民有林 |
| 86 | 〃 | 207 | 086 | 駅家 | 助元 | | 0.31 | 民有林 |
| 87 | 〃 | 207 | 087 | 加茂 | 中野 | 井上 | 2.23 | 民有林 |
| 88 | 〃 | 207 | 088 | 加茂 | 芦原 | 安忠 | 0.47 | 民有林 |
| 89 | 〃 | 207 | 089 | 加茂 | 下加茂 | 東宇代 | 0.23 | 民有林 |
| 90 | 〃 | 207 | 090 | 加茂 | 下加茂 | 吉和 | 0.41 | 民有林 |
| 91 | 〃 | 207 | 091 | 加茂 | 中野 | 大惣津 | 1.76 | 民有林 |
| 92 | 〃 | 207 | 092 | 駅家 | 服部永谷 | | 0.51 | 民有林 |
| 93 | 〃 | 207 | 093 | 加茂 | 中野 | 大惣津 | 0.39 | 民有林 |
| 94 | 〃 | 207 | 094 | 駅家 | 服部永谷 | | 0.33 | 民有林 |
| 95 | 〃 | 207 | 095 | 駅家 | 助元 | | 0.92 | 民有林 |
| 96 | 〃 | 207 | 096 | 加茂 | 下加茂 | 輪ノ内 | 0.45 | 民有林 |
| 97 | 〃 | 207 | 097 | 駅家 | 法成寺 | | 0.14 | 民有林 |
| 98 | 〃 | 207 | 098 | 駅家 | 新山 | | 0.31 | 民有林 |
| 99 | 〃 | 207 | 099 | 坪生 | 池平西 | | 0.53 | 民有林 |
| 100 | 〃 | 207 | 100 | 芦田 | 福田 | | 0.27 | 民有林 |
| 101 | 〃 | 207 | 101 | 芦田 | 福田 | | 0.11 | 民有林 |
| 102 | 〃 | 207 | 102 | 神辺 | 上竹田 | 鼓大谷 | 0.18 | 民有林 |
| 103 | 〃 | 207 | 103 | 芦田 | 上有地 | | 0.69 | 民有林 |
| 104 | 〃 | 207 | 104 | 春日 | 宇山 | スネハギ | 0.69 | 民有林 |
| 105 | 〃 | 207 | 105 | 坪生 | 池平西 | | 0.63 | 民有林 |
| 106 | 〃 | 207 | 106 | 春日 | 宇山 | スネハギ | 0.22 | 民有林 |
| 107 | 〃 | 207 | 107 | 春日 | 浦上 | 通奥東平 | 0.32 | 民有林 |
| 108 | 〃 | 207 | 108 | 芦田 | 柞磨 | | 0.54 | 民有林 |
| 109 | 〃 | 207 | 109 | 春日 | 宇山 | 大亀 | 0.46 | 民有林 |
| 110 | 〃 | 207 | 110 | 春日 | 宇山 | スネハギ | 1.50 | 民有林 |

| | 危険崩壊 | 危険地番号 | | 位置 | | | 面積 | 備考 |
|---|---|---|---|---|---|---|---|---|
| | | | | 町 | 大字 | 字 | (ha) | |
| 111 | 崩壊土砂流出 | 207 | 111 | 芦田 | 柞磨 | | 0.08 | 民有林 |
| 112 | 〃 | 207 | 112 | 坪生 | 池平西 | | 0.30 | 民有林 |
| 113 | 〃 | 207 | 113 | 芦田 | 上有地 | | 0.98 | 民有林 |
| 114 | 〃 | 207 | 114 | 春日 | 浦上 | 通奥東平 | 0.81 | 民有林 |
| 115 | 〃 | 207 | 115 | 芦田 | 柞磨 | | 0.07 | 民有林 |
| 116 | 〃 | 207 | 116 | 春日 | 浦上 | 堂砂子 | 1.22 | 民有林 |
| 117 | 〃 | 207 | 117 | 御幸 | 中津原 | 羽賀 | 0.17 | 民有林 |
| 118 | 〃 | 207 | 118 | 御幸 | 中津原 | 羽賀 | 0.21 | 民有林 |
| 119 | 〃 | 207 | 119 | 駅家 | 上山守 | | 0.30 | 民有林 |
| 120 | 〃 | 207 | 120 | 芦田 | 柞磨 | | 0.19 | 民有林 |
| 121 | 〃 | 207 | 121 | 春日 | 浦上 | 堂砂子 | 1.60 | 民有林 |
| 122 | 〃 | 207 | 122 | 駅家 | 下山守 | | 0.51 | 民有林 |
| 123 | 〃 | 207 | 123 | 駅家 | 下山守 | | 0.69 | 民有林 |
| 124 | 〃 | 207 | 124 | 芦田 | 柞磨 | | 0.38 | 民有林 |
| 125 | 〃 | 207 | 125 | 駅家 | 下山守 | | 0.67 | 民有林 |
| 126 | 〃 | 207 | 126 | 千田 | 千田 | 池口 | 0.68 | 民有林 |
| 127 | 〃 | 207 | 127 | 春日 | 宇山 | 大亀 | 0.51 | 民有林 |
| 128 | 〃 | 207 | 128 | 芦田 | 柞磨 | | 0.26 | 民有林 |
| 129 | 〃 | 207 | 129 | 芦田 | 柞磨 | | 0.06 | 民有林 |
| 130 | 〃 | 207 | 130 | 芦田 | 柞磨 | | 0.11 | 民有林 |
| 131 | 〃 | 207 | 131 | 千田 | 千田 | 大迫谷北平 | 0.55 | 民有林 |
| 132 | 〃 | 207 | 132 | 芦田 | 柞磨 | | 0.37 | 民有林 |
| 133 | 〃 | 207 | 133 | 駅家 | 下山守 | | 2.35 | 民有林 |
| 134 | 〃 | 207 | 134 | 芦田 | 柞磨 | | 0.13 | 民有林 |
| 135 | 〃 | 207 | 135 | 春日 | 浦上 | 通奥西平 | 0.11 | 民有林 |
| 136 | 〃 | 207 | 136 | 駅家 | 上山守 | | 0.94 | 民有林 |
| 137 | 〃 | 207 | 137 | 千田 | 千田 | 池口 | 0.41 | 民有林 |
| 138 | 〃 | 207 | 138 | 郷分 | 横路 | | 0.27 | 民有林 |
| 139 | 〃 | 207 | 139 | 芦田 | 上有地 | | 0.70 | 民有林 |
| 140 | 〃 | 207 | 140 | 駅家 | 今岡 | | 0.13 | 民有林 |
| 141 | 〃 | 207 | 141 | 芦田 | 柞磨 | | 0.45 | 民有林 |
| 142 | 〃 | 207 | 142 | 春日 | 浦上 | 竹工 | 0.63 | 民有林 |
| 143 | 〃 | 207 | 143 | 郷分 | 横路 | | 0.61 | 民有林 |
| 144 | 〃 | 207 | 144 | 芦田 | 柞磨 | | 0.37 | 民有林 |
| 145 | 〃 | 207 | 145 | 蔵王 | 大山 | | 3.12 | 民有林 |
| 146 | 〃 | 207 | 146 | 芦田 | 柞磨 | | 0.30 | 民有林 |
| 147 | 〃 | 207 | 147 | 春日 | 浦上 | 竹工 | 0.38 | 民有林 |
| 148 | 〃 | 207 | 148 | 郷分 | 境 | | 1.04 | 民有林 |
| 149 | 〃 | 207 | 149 | 郷分 | 境 | | 2.37 | 民有林 |
| 150 | 〃 | 207 | 150 | 芦田 | 上有地 | | 0.08 | 民有林 |
| 151 | 〃 | 207 | 151 | 芦田 | 下有地 | | 0.16 | 民有林 |
| 152 | 〃 | 207 | 152 | 郷分 | 平谷 | | 0.78 | 民有林 |
| 153 | 〃 | 207 | 153 | 駅家 | 今岡 | | 1.27 | 民有林 |
| 154 | 〃 | 207 | 154 | 郷分 | 境 | | 0.32 | 民有林 |
| 155 | 〃 | 207 | 155 | 駅家 | 向永谷 | | 0.58 | 民有林 |
| 156 | 〃 | 207 | 156 | 芦田 | 柞磨 | | 0.08 | 民有林 |
| 157 | 〃 | 207 | 157 | 芦田 | 下有地 | | 0.44 | 民有林 |
| 158 | 〃 | 207 | 158 | 芦田 | 柞磨 | | 0.30 | 民有林 |
| 159 | 〃 | 207 | 159 | 芦田 | 下有地 | | 0.20 | 民有林 |
| 160 | 〃 | 207 | 160 | 芦田 | 柞磨 | | 0.62 | 民有林 |
| 161 | 〃 | 207 | 161 | 駅家 | 向永谷 | | 0.58 | 民有林 |
| 162 | 〃 | 207 | 162 | 芦田 | 福田 | | 0.08 | 民有林 |
| 163 | 〃 | 207 | 163 | 芦田 | 柞磨 | | 0.15 | 民有林 |
| 164 | 〃 | 207 | 164 | 千田 | 坂田 | 永谷 | 1.92 | 民有林 |
| 165 | 〃 | 207 | 165 | 郷分 | 石掛 | | 1.39 | 民有林 |
| 166 | 〃 | 207 | 166 | 駅家 | 向永谷 | | 0.55 | 民有林 |

| | 危険崩壊 | 危険地番号 | | 位置 | | | 面積 | 備考 |
|---|---|---|---|---|---|---|---|---|
| | | | | 町 | 大字 | 字 | (ha) | |
| 167 | 崩壊土砂流出 | 207 | 167 | 御幸 | 中津原 | 牧 | 0.59 | 民有林 |
| 168 | 〃 | 207 | 168 | 千田 | 千田 | 新入 | 0.63 | 民有林 |
| 169 | 〃 | 207 | 169 | 千田 | 千田 | 新入 | 0.44 | 民有林 |
| 170 | 〃 | 207 | 170 | 千田 | 千田 | 新入 | 0.66 | 民有林 |
| 171 | 〃 | 207 | 171 | 芦田 | 下有地 | | 0.47 | 民有林 |
| 172 | 〃 | 207 | 172 | 千田 | 坂田 | 永谷 | 0.60 | 民有林 |
| 173 | 〃 | 207 | 173 | 芦田 | 柞磨 | | 0.12 | 民有林 |
| 174 | 〃 | 207 | 174 | 芦田 | 福田 | | 0.78 | 民有林 |
| 175 | 〃 | 207 | 175 | 郷分 | 石掛 | | 0.02 | 民有林 |
| 176 | 〃 | 207 | 176 | 芦田 | 福田 | | 1.28 | 民有林 |
| 177 | 〃 | 207 | 177 | 芦田 | 柞磨 | | 1.36 | 民有林 |
| 178 | 〃 | 207 | 178 | 芦田 | 柞磨 | | 0.72 | 民有林 |
| 179 | 〃 | 207 | 179 | 芦田 | 下有地 | | 0.50 | 民有林 |
| 180 | 〃 | 207 | 180 | 郷分 | 石掛 | | 0.21 | 民有林 |
| 181 | 〃 | 207 | 181 | 千田 | 藪路 | 小藪路 | 0.29 | 民有林 |
| 182 | 〃 | 207 | 182 | 芦田 | 上有地 | | 0.32 | 民有林 |
| 183 | 〃 | 207 | 183 | 千田 | 千田 | 新入 | 0.45 | 民有林 |
| 184 | 〃 | 207 | 184 | 蔵王 | 5丁目 | | 0.96 | 民有林 |
| 185 | 〃 | 207 | 185 | 御幸 | 中津原 | 牧 | 0.60 | 民有林 |
| 186 | 〃 | 207 | 186 | 芦田 | 福田 | | 0.34 | 民有林 |
| 187 | 〃 | 207 | 187 | 芦田 | 福田 | | 0.20 | 民有林 |
| 188 | 〃 | 207 | 188 | 郷分 | | | 6.09 | 民有林 |
| 189 | 〃 | 207 | 189 | 駅家 | 向永谷 | | 0.15 | 民有林 |
| 190 | 〃 | 207 | 190 | 御幸 | 中津原 | 牧 | 0.66 | 民有林 |
| 191 | 〃 | 207 | 191 | 奈良津 | 3丁目 | | 0.12 | 民有林 |
| 192 | 〃 | 207 | 192 | 蔵王 | 蔵王平 | | 1.15 | 民有林 |
| 193 | 〃 | 207 | 193 | 芦田 | 上有地 | | 0.48 | 民有林 |
| 194 | 〃 | 207 | 194 | 赤坂 | 赤坂 | 長者原 | 1.94 | 民有林 |
| 195 | 〃 | 207 | 195 | 芦田 | 上有地 | | 0.47 | 民有林 |
| 196 | 〃 | 207 | 196 | 蔵王 | 蔵王平 | | 0.61 | 民有林 |
| 197 | 〃 | 207 | 197 | 大門 | 大門 | 奥坊敷 | 1.88 | 民有林 |
| 198 | 〃 | 207 | 198 | 赤坂 | 赤坂 | 長者原 | 0.20 | 民有林 |
| 199 | 〃 | 207 | 199 | 奈良津 | 3丁目 | | 0.34 | 民有林 |
| 200 | 〃 | 207 | 200 | 北本庄 | 4丁目 | | 0.06 | 民有林 |
| 201 | 〃 | 207 | 201 | 大門 | 大門 | 奥坊敷 | 0.32 | 民有林 |
| 202 | 〃 | 207 | 202 | 芦田 | 上有地 | 掛平 | 0.55 | 民有林 |
| 203 | 〃 | 207 | 203 | 芦田 | 下有地 | | 1.78 | 民有林 |
| 204 | 〃 | 207 | 204 | 津之郷 | 津ノ郷 | 俄山 | 0.04 | 民有林 |
| 205 | 〃 | 207 | 205 | 山手 | 矢田 | | 1.78 | 民有林 |
| 206 | 〃 | 207 | 206 | 山手 | 鉄筒 | | 1.35 | 民有林 |
| 207 | 〃 | 207 | 207 | 芦田 | 下有地 | | 2.09 | 民有林 |
| 208 | 〃 | 207 | 208 | 芦田 | 福田 | | 0.54 | 民有林 |
| 209 | 〃 | 207 | 209 | 赤坂 | 赤坂 | 長者原 | 0.06 | 民有林 |
| 210 | 〃 | 207 | 210 | 芦田 | 福田 | | 0.05 | 民有林 |
| 211 | 〃 | 207 | 211 | 山手 | 桜 | | 1.04 | 民有林 |
| 212 | 〃 | 207 | 212 | 本郷 | 奥山 | | 1.90 | 民有林 |
| 213 | 〃 | 207 | 213 | 赤坂 | 赤坂 | 長者原 | 0.47 | 民有林 |
| 214 | 〃 | 207 | 214 | 芦田 | 福田 | | 1.16 | 民有林 |
| 215 | 〃 | 207 | 215 | 山手 | 鉄筒 | | 0.27 | 民有林 |
| 216 | 〃 | 207 | 216 | 赤坂 | 赤坂 | 長者原 | 0.23 | 民有林 |
| 217 | 〃 | 207 | 217 | 本郷 | 奥山 | | 1.53 | 民有林 |
| 218 | 〃 | 207 | 218 | 津之郷 | 津ノ郷 | 俄山 | 0.41 | 民有林 |
| 219 | 〃 | 207 | 219 | 津之郷 | 津ノ郷 | 高増 | 0.02 | 民有林 |
| 220 | 〃 | 207 | 220 | 赤坂 | 赤坂 | 長者原 | 3.38 | 民有林 |
| 221 | 〃 | 207 | 221 | 津之郷 | 津ノ郷 | 沢田 | 0.23 | 民有林 |
| 222 | 〃 | 207 | 222 | 神村 | 奥田東平 | | 0.44 | 民有林 |
| 223 | 〃 | 207 | 223 | 赤坂 | 赤坂 | 長者原 | 3.98 | 民有林 |

| | 危険崩壊 | 危険地番号 | | 位置 | | | 面積 | 備考 |
|---|---|---|---|---|---|---|---|---|
| | | | | 町 | 大字 | 字 | (ha) | |
| 224 | 崩壊土砂流出 | 207 | 224 | 神村 | 奥田西平 | | 2.25 | 民有林 |
| 225 | 〃 | 207 | 225 | 赤坂 | 赤坂 | 正田 | 2.59 | 民有林 |
| 226 | 〃 | 207 | 226 | 神村 | 大野ヶ原 | | 1.05 | 民有林 |
| 227 | 〃 | 207 | 227 | 津之郷 | 加屋 | 狸原 | 0.25 | 民有林 |
| 228 | 〃 | 207 | 228 | 本郷 | 盗人 | | 0.27 | 民有林 |
| 229 | 〃 | 207 | 229 | 津之郷 | 加屋 | 狸原 | 0.91 | 民有林 |
| 230 | 〃 | 207 | 230 | 神村 | 奥田東平 | | 0.38 | 民有林 |
| 231 | 〃 | 207 | 231 | 神村 | 奥田東平 | | 3.67 | 民有林 |
| 232 | 〃 | 207 | 232 | 神村 | 大野ヶ原 | | 0.65 | 民有林 |
| 233 | 〃 | 207 | 233 | 津之郷 | 加屋 | 狸原 | 0.90 | 民有林 |
| 234 | 〃 | 207 | 234 | 津之郷 | 加屋 | 青木 | 0.02 | 民有林 |
| 235 | 〃 | 207 | 235 | 神村 | 奥田東平 | | 2.30 | 民有林 |
| 236 | 〃 | 207 | 236 | 神村 | 奥田東平 | | 0.68 | 民有林 |
| 237 | 〃 | 207 | 237 | 津之郷 | 加屋 | 狸原 | 0.02 | 民有林 |
| 238 | 〃 | 207 | 238 | 神村 | 大野ヶ原 | | 0.55 | 民有林 |
| 239 | 〃 | 207 | 239 | 本郷 | 横屋 | | 0.17 | 民有林 |
| 240 | 〃 | 207 | 240 | 赤坂 | 赤坂 | 田之迫 | 1.18 | 民有林 |
| 241 | 〃 | 207 | 241 | 津之郷 | 加屋 | 青木 | 0.27 | 民有林 |
| 242 | 〃 | 207 | 242 | 津之郷 | 加屋 | ノブ谷 | 0.84 | 民有林 |
| 243 | 〃 | 207 | 243 | 赤坂 | 赤坂 | 正田 | 0.27 | 民有林 |
| 244 | 〃 | 207 | 244 | 本郷 | 槇原 | | 0.19 | 民有林 |
| 245 | 〃 | 207 | 245 | 赤坂 | 赤坂 | 田之迫 | 0.55 | 民有林 |
| 246 | 〃 | 207 | 246 | 津之郷 | 加屋 | 青木 | 0.36 | 民有林 |
| 247 | 〃 | 207 | 247 | 赤坂 | 赤坂 | 正田 | 0.42 | 民有林 |
| 248 | 〃 | 207 | 248 | 本郷 | 横屋 | | 0.04 | 民有林 |
| 249 | 〃 | 207 | 249 | 津之郷 | 津ノ郷 | 坂部 | 0.90 | 民有林 |
| 250 | 〃 | 207 | 250 | 本郷 | 槇原 | | 0.78 | 民有林 |
| 251 | 〃 | 207 | 251 | 津之郷 | 加屋 | 身倒 | 0.98 | 民有林 |
| 252 | 〃 | 207 | 252 | 神村 | 奥田東平 | | 0.43 | 民有林 |
| 253 | 〃 | 207 | 253 | 赤坂 | 赤坂 | 田之迫 | 0.16 | 民有林 |
| 254 | 〃 | 207 | 254 | 赤坂 | 赤坂 | 正田 | 0.41 | 民有林 |
| 255 | 〃 | 207 | 255 | 本郷 | 住屋迫 | | 0.47 | 民有林 |
| 256 | 〃 | 207 | 256 | 津之郷 | 加屋 | 小原 | 1.26 | 民有林 |
| 257 | 〃 | 207 | 257 | 赤坂 | 赤坂 | 田之迫 | 0.60 | 民有林 |
| 258 | 〃 | 207 | 258 | 瀬戸 | 長和 | 岩室 | 1.21 | 民有林 |
| 259 | 〃 | 207 | 259 | 赤坂 | 赤坂 | 正田 | 0.30 | 民有林 |
| 260 | 〃 | 207 | 260 | 赤坂 | 赤坂 | 田之迫 | 0.75 | 民有林 |
| 261 | 〃 | 207 | 261 | 本郷 | 住屋迫 | | 0.33 | 民有林 |
| 262 | 〃 | 207 | 262 | 草戸 | 半坂 | | 0.20 | 民有林 |
| 263 | 〃 | 207 | 263 | 草戸 | 半坂 | | 0.69 | 民有林 |
| 264 | 〃 | 207 | 264 | 赤坂 | 赤坂 | 田之迫 | 0.35 | 民有林 |
| 265 | 〃 | 207 | 265 | 本郷 | 住屋迫 | | 0.58 | 民有林 |
| 266 | 〃 | 207 | 266 | 本郷 | 住屋迫 | | 0.26 | 民有林 |
| 267 | 〃 | 207 | 267 | 草戸 | 半坂 | | 1.05 | 民有林 |
| 268 | 〃 | 207 | 268 | 東村 | 僧都 | | 0.77 | 民有林 |
| 269 | 〃 | 207 | 269 | 草戸 | 半坂 | | 0.54 | 民有林 |
| 270 | 〃 | 207 | 270 | 神村 | 奥田東平 | | 0.14 | 民有林 |
| 271 | 〃 | 207 | 271 | 本郷 | 住屋迫 | | 0.45 | 民有林 |
| 272 | 〃 | 207 | 272 | 本郷 | 住屋迫 | | 0.30 | 民有林 |
| 273 | 〃 | 207 | 273 | 本郷 | 住屋迫 | | 0.62 | 民有林 |
| 274 | 〃 | 207 | 274 | 神村 | アセビ原 | | 0.38 | 民有林 |
| 275 | 〃 | 207 | 275 | 東村 | 僧都 | | 0.53 | 民有林 |
| 276 | 〃 | 207 | 276 | 東村 | 清迫 | | 0.22 | 民有林 |
| 277 | 〃 | 207 | 277 | 神村 | 地蔵山 | | 0.47 | 民有林 |
| 278 | 〃 | 207 | 278 | 草戸 | 半坂 | | 0.59 | 民有林 |
| 279 | 〃 | 207 | 279 | 瀬戸 | 長和 | 小三郎 | 1.89 | 民有林 |
| 280 | 〃 | 207 | 280 | 瀬戸 | 長和 | 王子原奥 | 0.46 | 民有林 |

| | 危険崩壊 | 危険地番号 | | 位置 | | | 面積 | 備考 |
|---|---|---|---|---|---|---|---|---|
| | | | | 町 | 大字 | 字 | (ha) | |
| 281 | 崩壊土砂流出 | 207 | 281 | 瀬戸 | 長和 | 王子原奥 | 2.77 | 民有林 |
| 282 | 〃 | 207 | 282 | 瀬戸 | 長和 | 王子原奥 | 0.98 | 民有林 |
| 283 | 〃 | 207 | 283 | 水呑 | 洗谷妙見道西 | | 0.12 | 民有林 |
| 284 | 〃 | 207 | 284 | 瀬戸 | 地頭分 | 松山 | 0.14 | 民有林 |
| 285 | 〃 | 207 | 285 | 瀬戸 | 長和 | 明鹿 | 1.44 | 民有林 |
| 286 | 〃 | 207 | 286 | 瀬戸 | 長和 | 枠田奥 | 0.53 | 民有林 |
| 287 | 〃 | 207 | 287 | 神村 | 地蔵山 | | 1.01 | 民有林 |
| 288 | 〃 | 207 | 288 | 瀬戸 | 長和 | 枠田奥 | 2.14 | 民有林 |
| 289 | 〃 | 207 | 289 | 瀬戸 | 地頭分 | 虎 | 0.72 | 民有林 |
| 290 | 〃 | 207 | 290 | 瀬戸 | 長和 | 枠田奥 | 0.76 | 民有林 |
| 291 | 〃 | 207 | 291 | 瀬戸 | 長和 | 岡 | 0.17 | 民有林 |
| 292 | 〃 | 207 | 292 | 水呑 | 丸山下北 | | 0.27 | 民有林 |
| 293 | 〃 | 207 | 293 | 瀬戸 | 長和 | 岡 | 0.36 | 民有林 |
| 294 | 〃 | 207 | 294 | 瀬戸 | 地頭分 | 虎 | 0.16 | 民有林 |
| 295 | 〃 | 207 | 295 | 水呑 | 丸山下北 | | 0.56 | 民有林 |
| 296 | 〃 | 207 | 296 | 赤坂 | 早戸 | 道上 | 0.23 | 民有林 |
| 297 | 〃 | 207 | 297 | 神村 | 萩ノ尾 | | 0.32 | 民有林 |
| 298 | 〃 | 207 | 298 | 赤坂 | 赤坂 | 勝負 | 0.42 | 民有林 |
| 299 | 〃 | 207 | 299 | 瀬戸 | 地頭分 | 大景 | 0.11 | 民有林 |
| 300 | 〃 | 207 | 300 | 瀬戸 | 地頭分 | 高鉢 | 0.57 | 民有林 |
| 301 | 〃 | 207 | 301 | 瀬戸 | 長和 | 栗ヶ谷 | 0.07 | 民有林 |
| 302 | 〃 | 207 | 302 | 赤坂 | 早戸 | 道上 | 1.25 | 民有林 |
| 303 | 〃 | 207 | 303 | 瀬戸 | 地頭分 | 別所右 | 1.77 | 民有林 |
| 304 | 〃 | 207 | 304 | 瀬戸 | 長和 | 西ヶ谷 | 0.41 | 民有林 |
| 305 | 〃 | 207 | 305 | 水呑 | 丸山下北 | | 1.10 | 民有林 |
| 306 | 〃 | 207 | 306 | 瀬戸 | 地頭分 | 大景 | 2.47 | 民有林 |
| 307 | 〃 | 207 | 307 | 赤坂 | 早戸 | 峠 | 0.26 | 民有林 |
| 308 | 〃 | 207 | 308 | 神村 | 天神奥 | | 1.28 | 民有林 |
| 309 | 〃 | 207 | 309 | 金江 | 藁江 | 仕官森 | 1.32 | 民有林 |
| 310 | 〃 | 207 | 310 | 赤坂 | 早戸 | 峠 | 0.03 | 民有林 |
| 311 | 〃 | 207 | 311 | 瀬戸 | 長和 | 栗ヶ谷 | 0.20 | 民有林 |
| 312 | 〃 | 207 | 312 | 瀬戸 | 地頭分 | 大景 | 0.24 | 民有林 |
| 313 | 〃 | 207 | 313 | 神村 | 天神奥 | | 0.78 | 民有林 |
| 314 | 〃 | 207 | 314 | 瀬戸 | 長和 | 彦山 | 2.10 | 民有林 |
| 315 | 〃 | 207 | 315 | 瀬戸 | 長和 | 西ヶ谷 | 0.68 | 民有林 |
| 316 | 〃 | 207 | 316 | 瀬戸 | 長和 | 西ヶ谷 | 0.32 | 民有林 |
| 317 | 〃 | 207 | 317 | 金江 | 藁江 | 仕官森 | 0.86 | 民有林 |
| 318 | 〃 | 207 | 318 | 金江 | 藁江 | 丸山 | 0.07 | 民有林 |
| 319 | 〃 | 207 | 319 | 水呑 | 丸山下北 | | 0.73 | 民有林 |
| 320 | 〃 | 207 | 320 | 高西 | 川尻 | 苅畑山 | 0.42 | 民有林 |
| 321 | 〃 | 207 | 321 | 神村 | 天神奥 | | 0.27 | 民有林 |
| 322 | 〃 | 207 | 322 | 高西 | 川尻 | 苅畑山 | 0.18 | 民有林 |
| 323 | 〃 | 207 | 323 | 金江 | 藁江 | 馬ノ背 | 0.51 | 民有林 |
| 324 | 〃 | 207 | 324 | 金江 | 藁江 | 馬ノ背 | 0.40 | 民有林 |
| 325 | 〃 | 207 | 325 | 金江 | 藁江 | 丸山 | 1.77 | 民有林 |
| 326 | 〃 | 207 | 326 | 水呑 | 中村奥 | | 0.41 | 民有林 |
| 327 | 〃 | 207 | 327 | 熊野 | 池奥 | | 1.41 | 民有林 |
| 328 | 〃 | 207 | 328 | 金江 | 藁江 | | 0.43 | 民有林 |
| 329 | 〃 | 207 | 329 | 金江 | 藁江 | 丸山 | 1.01 | 民有林 |
| 330 | 〃 | 207 | 330 | 水呑 | 中村奥 | | 0.36 | 民有林 |
| 331 | 〃 | 207 | 331 | 熊野 | 掛迫 | | 0.70 | 民有林 |
| 332 | 〃 | 207 | 332 | 熊野 | 矢迫 | | 0.46 | 民有林 |
| 333 | 〃 | 207 | 333 | 水呑 | 中村奥 | | 1.43 | 民有林 |
| 334 | 〃 | 207 | 334 | 熊野 | 西山 | | 0.16 | 民有林 |
| 335 | 〃 | 207 | 335 | 水呑 | 竹ヶ端山 | | 1.08 | 民有林 |
| 336 | 〃 | 207 | 336 | 水呑 | 鍛治屋奥谷東 | | 1.19 | 民有林 |
| 337 | 〃 | 207 | 337 | 水呑 | 佐寿良谷西 | | 0.81 | 民有林 |

| | 危険崩壊 | 危険地番号 | | 位置 | | | 面積 | 備考 |
|---|---|---|---|---|---|---|---|---|
| | | | | 町 | 大字 | 字 | (ha) | |
| 338 | 崩壊土砂流出 | 207 | 338 | 金江 | 金見 | 四正面 | 0.62 | 民有林 |
| 339 | 〃 | 207 | 339 | 熊野 | 矢迫 | | 1.37 | 民有林 |
| 340 | 〃 | 207 | 340 | 金江 | 藁江 | 向 | 1.13 | 民有林 |
| 341 | 〃 | 207 | 341 | 熊野 | 矢迫 | | 0.60 | 民有林 |
| 342 | 〃 | 207 | 342 | 水呑 | 竹ヶ端山 | | 1.69 | 民有林 |
| 343 | 〃 | 207 | 343 | 水呑 | 竹ヶ端山 | | 0.42 | 民有林 |
| 344 | 〃 | 207 | 344 | 熊野 | 熊ヶ峯北 | | 0.03 | 民有林 |
| 345 | 〃 | 207 | 345 | 水呑 | 竹ヶ端山 | | 0.37 | 民有林 |
| 346 | 〃 | 207 | 346 | 田尻 | 佐須良 | | 0.63 | 民有林 |
| 347 | 〃 | 207 | 347 | 田尻 | 久助 | | 0.18 | 民有林 |
| 348 | 〃 | 207 | 348 | 田尻 | 大迫 | | 1.00 | 民有林 |
| 349 | 〃 | 207 | 349 | 金江 | 金見 | 本谷奥 | 1.01 | 民有林 |
| 350 | 〃 | 207 | 350 | 金江 | 金見 | | 0.96 | 民有林 |
| 351 | 〃 | 207 | 351 | 熊野 | 丸山 | | 0.60 | 民有林 |
| 352 | 〃 | 207 | 352 | 熊野 | 石狒 | | 0.06 | 民有林 |
| 353 | 〃 | 207 | 353 | 熊野 | 左北谷 | | 1.64 | 民有林 |
| 354 | 〃 | 207 | 354 | 熊野 | 左北谷 | | 1.13 | 民有林 |
| 355 | 〃 | 207 | 355 | 熊野 | 道之上 | | 2.88 | 民有林 |
| 356 | 〃 | 207 | 356 | 熊野 | 道之上 | | 0.49 | 民有林 |
| 357 | 〃 | 207 | 357 | 熊野 | 道之上 | | 0.34 | 民有林 |
| 358 | 〃 | 207 | 358 | 熊野 | 狐岩 | | 2.02 | 民有林 |
| 359 | 〃 | 207 | 359 | 田尻 | 八石 | | 0.12 | 民有林 |
| 360 | 〃 | 207 | 360 | 熊野 | 道之上 | | 0.35 | 民有林 |
| 361 | 〃 | 207 | 361 | 熊野 | 地主通り | | 3.02 | 民有林 |
| 362 | 〃 | 207 | 362 | 熊野 | 茶畠 | | 0.31 | 民有林 |
| 363 | 〃 | 207 | 363 | 熊野 | 狐岩 | | 1.73 | 民有林 |
| 364 | 〃 | 207 | 364 | 熊野 | 地主通り | | 2.03 | 民有林 |
| 365 | 〃 | 207 | 365 | 熊野 | 棚迫 | | 3.12 | 民有林 |
| 366 | 〃 | 207 | 366 | 熊野 | 黒木奥 | | 0.27 | 民有林 |
| 367 | 〃 | 207 | 367 | 藤江 | 梅ノ木 | | 0.14 | 民有林 |
| 368 | 〃 | 207 | 368 | 田尻 | 八石 | | 0.10 | 民有林 |
| 369 | 〃 | 207 | 369 | 熊野 | 槙神 | | 1.30 | 民有林 |
| 370 | 〃 | 207 | 370 | 熊野 | 黒木奥 | | 0.22 | 民有林 |
| 371 | 〃 | 207 | 371 | 熊野 | 棚迫 | | 0.05 | 民有林 |
| 372 | 〃 | 207 | 372 | 熊野 | 棚迫 | | 0.51 | 民有林 |
| 373 | 〃 | 207 | 373 | 田尻 | 八石 | | 0.34 | 民有林 |
| 374 | 〃 | 207 | 374 | 藤江 | 高折笠 | | 0.11 | 民有林 |
| 375 | 〃 | 207 | 375 | 熊野 | 槙神 | | 0.34 | 民有林 |
| 376 | 〃 | 207 | 376 | 藤江 | 高折笠 | | 0.85 | 民有林 |
| 377 | 〃 | 207 | 377 | 熊野 | 永迫 | | 1.08 | 民有林 |
| 378 | 〃 | 207 | 378 | 熊野 | 南北浦 | | 2.88 | 民有林 |
| 379 | 〃 | 207 | 379 | 熊野 | 永迫 | | 0.63 | 民有林 |
| 380 | 〃 | 207 | 380 | 熊野 | 永迫 | | 0.72 | 民有林 |
| 381 | 〃 | 207 | 381 | 熊野 | 永迫 | | 1.35 | 民有林 |
| 382 | 〃 | 207 | 382 | 熊野 | 永迫 | | 1.44 | 民有林 |
| 383 | 〃 | 207 | 383 | 熊野 | 永迫 | | 0.31 | 民有林 |
| 384 | 〃 | 207 | 384 | 熊野 | 段ノ奥 | | 0.81 | 民有林 |
| 385 | 〃 | 207 | 385 | 熊野 | 南北浦 | | 0.68 | 民有林 |
| 386 | 〃 | 207 | 386 | 鞆 | 後地 | 櫛坂 | 0.02 | 民有林 |
| 387 | 〃 | 207 | 387 | 鞆 | 後地 | 亀霧 | 0.75 | 民有林 |
| 388 | 〃 | 207 | 388 | 鞆 | 後地 | 亀霧 | 0.23 | 民有林 |
| 389 | 〃 | 207 | 389 | 走島 | 走島 | 走山 | 0.32 | 民有林 |
| 390 | 〃 | 207 | 390 | 走島 | 走島 | 走山 | 0.28 | 民有林 |
| 391 | 〃 | 207 | 391 | 走島 | 走島 | 走山 | 0.50 | 民有林 |
| 392 | 〃 | 207 | 392 | 走島 | 走島 | 走山 | 0.24 | 民有林 |
| 393 | 〃 | 207 | 393 | 走島 | 走島 | 走山 | 6.09 | 民有林 |
| 394 | 〃 | 207 | 394 | 内海 | 立畑 | | 0.12 | 民有林 |

| | 危険崩壊 | 危険地番号 | | 位置 | | | 面積 | 備考 |
|---|---|---|---|---|---|---|---|---|
| | | | | 町 | 大字 | 字 | (ha) | |
| 395 | 崩壊土砂流出 | 207 | 395 | 内海 | 立山 | | 0.24 | 民有林 |
| 396 | 〃 | 207 | 396 | 内海 | 白箸 | | 0.25 | 民有林 |
| 397 | 〃 | 207 | 397 | 内海 | 立山 | | 0.12 | 民有林 |
| 398 | 〃 | 207 | 398 | 内海 | 白箸 | | 1.19 | 民有林 |
| 399 | 〃 | 207 | 399 | 内海 | 白箸 | | 0.30 | 民有林 |
| 400 | 〃 | 207 | 400 | 内海 | 立畑 | | 0.31 | 民有林 |
| 401 | 〃 | 207 | 401 | 内海 | 箱崎 | | 0.55 | 民有林 |
| 402 | 〃 | 207 | 402 | 内海 | 大坂 | | 0.23 | 民有林 |
| 403 | 〃 | 207 | 403 | 内海 | 大坂 | | 0.93 | 民有林 |
| 404 | 〃 | 207 | 404 | 内海 | 箱崎 | | 0.26 | 民有林 |
| 405 | 〃 | 207 | 405 | 内海 | 堂之山 | | 0.43 | 民有林 |
| 406 | 〃 | 207 | 406 | 内海 | 久保山 | | 0.48 | 民有林 |
| 407 | 〃 | 207 | 407 | 内海 | 大坂 | | 0.49 | 民有林 |
| 408 | 〃 | 207 | 408 | 内海 | 大越シ西 | | 0.24 | 民有林 |
| 409 | 〃 | 207 | 409 | 内海 | 乗越 | | 0.34 | 民有林 |
| 410 | 〃 | 207 | 410 | 内海 | 大越シ西 | | 0.27 | 民有林 |
| 411 | 〃 | 207 | 411 | 内海 | 沖浦山 | | 0.09 | 民有林 |
| 412 | 〃 | 207 | 412 | 内海 | 乗越 | | 0.14 | 民有林 |
| 413 | 〃 | 207 | 413 | 内海 | 沖浦山 | | 0.12 | 民有林 |
| 414 | 〃 | 207 | 414 | 内海 | 乗越 | | 0.14 | 民有林 |
| 415 | 〃 | 207 | 415 | 内海 | 沖浦山 | | 0.32 | 民有林 |
| 416 | 〃 | 207 | 416 | 内海 | 奥上 | | 0.34 | 民有林 |
| 417 | 〃 | 207 | 417 | 内海 | 奥上 | | 1.02 | 民有林 |
| 418 | 〃 | 207 | 418 | 内海 | 新道 | | 1.19 | 民有林 |
| 419 | 〃 | 207 | 419 | 内海 | 明見 | | 0.08 | 民有林 |
| 420 | 〃 | 207 | 420 | 内海 | 明見 | | 0.54 | 民有林 |
| 421 | 〃 | 207 | 421 | 内海 | 奥上 | | 0.12 | 民有林 |
| 422 | 〃 | 207 | 422 | 内海 | 奥上 | | 0.16 | 民有林 |
| 423 | 〃 | 207 | 423 | 内海 | 小脇 | | 0.63 | 民有林 |
| 424 | 〃 | 207 | 424 | 内海 | 小脇 | | 0.39 | 民有林 |
| 425 | 〃 | 207 | 425 | 内海 | グイビ | | 0.54 | 民有林 |
| 426 | 〃 | 207 | 426 | 内海 | 小脇 | | 0.15 | 民有林 |
| 427 | 〃 | 207 | 427 | 沼隈 | 上山南 | 向山 | 0.11 | 民有林 |
| 428 | 〃 | 207 | 428 | 沼隈 | 上山南 | 岡田 | 0.22 | 民有林 |
| 429 | 〃 | 207 | 429 | 沼隈 | 上山南 | 岡田 | 0.22 | 民有林 |
| 430 | 〃 | 207 | 430 | 沼隈 | 中山南 | 高鉢 | 0.30 | 民有林 |
| 431 | 〃 | 207 | 431 | 沼隈 | 中山南 | 西迫 | 0.23 | 民有林 |
| 432 | 〃 | 207 | 432 | 沼隈 | 中山南 | 西迫 | 0.11 | 民有林 |
| 433 | 〃 | 207 | 433 | 沼隈 | 中山南 | 風呂奥 | 0.63 | 民有林 |
| 434 | 〃 | 207 | 434 | 沼隈 | 中山南 | 西迫 | 0.19 | 民有林 |
| 435 | 〃 | 207 | 435 | 沼隈 | 中山南 | 王子平 | 0.36 | 民有林 |
| 436 | 〃 | 207 | 436 | 沼隈 | 中山南 | カシヤ | 0.07 | 民有林 |
| 437 | 〃 | 207 | 437 | 沼隈 | 中山南 | 風呂奥 | 4.39 | 民有林 |
| 438 | 〃 | 207 | 438 | 沼隈 | 下山南 | 出ノ迫 | 0.18 | 民有林 |
| 439 | 〃 | 207 | 439 | 沼隈 | 下山南 | 出ノ迫 | 3.50 | 民有林 |
| 440 | 〃 | 207 | 440 | 沼隈 | 下山南 | 中迫 | 0.06 | 民有林 |
| 441 | 〃 | 207 | 441 | 沼隈 | 下山南 | 提木北谷 | 0.90 | 民有林 |
| 442 | 〃 | 207 | 442 | 沼隈 | 中山南 | 石亀 | 1.05 | 民有林 |
| 443 | 〃 | 207 | 443 | 沼隈 | 中山南 | 喜勢 | 0.66 | 民有林 |
| 444 | 〃 | 207 | 444 | 沼隈 | 下山南 | 上林 | 0.06 | 民有林 |
| 445 | 〃 | 207 | 445 | 沼隈 | 下山南 | 提木北谷 | 0.34 | 民有林 |
| 446 | 〃 | 207 | 446 | 沼隈 | 中山南 | 谷迫 | 0.27 | 民有林 |
| 447 | 〃 | 207 | 447 | 沼隈 | 中山南 | 湯船 | 0.99 | 民有林 |
| 448 | 〃 | 207 | 448 | 沼隈 | 下山南 | 提木北谷 | 1.67 | 民有林 |
| 449 | 〃 | 207 | 449 | 沼隈 | 下山南 | 上林 | 0.22 | 民有林 |
| 450 | 〃 | 207 | 450 | 沼隈 | 中山南 | 喜勢 | 0.59 | 民有林 |
| 451 | 〃 | 207 | 451 | 沼隈 | 草深 | 柏迫東側 | 0.28 | 民有林 |

| | 危険崩壊 | 危険地番号 | | 位置 | | | 面積 | 備考 |
|---|---|---|---|---|---|---|---|---|
| | | | | 町 | 大字 | 字 | (ha) | |
| 452 | 崩壊土砂流出 | 207 | 452 | 沼隈 | 草深 | 深道 | 0.71 | 民有林 |
| 453 | 〃 | 207 | 453 | 沼隈 | 中山南 | 谷迫 | 0.86 | 民有林 |
| 454 | 〃 | 207 | 454 | 沼隈 | 常石 | 後山 | 0.16 | 民有林 |
| 455 | 〃 | 207 | 455 | 沼隈 | 常石 | 中野迫 | 0.54 | 民有林 |
| 456 | 〃 | 207 | 456 | 沼隈 | 常石 | 中野迫 | 0.19 | 民有林 |
| 457 | 〃 | 207 | 457 | 沼隈 | 常石 | 東山 | 0.50 | 民有林 |
| 458 | 〃 | 207 | 458 | 沼隈 | 常石 | 東山 | 0.13 | 民有林 |
| 459 | 〃 | 207 | 459 | 沼隈 | 常石 | 後山 | 0.19 | 民有林 |
| 460 | 〃 | 207 | 460 | 沼隈 | 常石 | 片山 | 0.45 | 民有林 |
| 461 | 〃 | 207 | 461 | 沼隈 | 草深 | 双津 | 0.38 | 民有林 |
| 462 | 〃 | 207 | 462 | 沼隈 | 常石 | 東山 | 0.40 | 民有林 |
| 463 | 〃 | 207 | 463 | 沼隈 | 常石 | 東山 | 0.36 | 民有林 |
| 464 | 〃 | 207 | 464 | 沼隈 | 常石 | 後山 | 0.38 | 民有林 |
| 465 | 〃 | 207 | 465 | 沼隈 | 常石 | 東山 | 0.49 | 民有林 |
| 466 | 〃 | 207 | 466 | 沼隈 | 常石 | 東山 | 0.19 | 民有林 |
| 467 | 〃 | 207 | 467 | 沼隈 | 常石 | 東山 | 0.21 | 民有林 |
| 468 | 〃 | 207 | 468 | 沼隈 | 草深 | 先阿引 | 0.15 | 民有林 |
| 469 | 〃 | 207 | 469 | 沼隈 | 能登原 | 亀ノ甲 | 0.19 | 民有林 |
| 470 | 〃 | 207 | 470 | 沼隈 | 能登原 | 桜西側 | 0.20 | 民有林 |
| 471 | 〃 | 207 | 471 | 沼隈 | 常石 | 敷名 | 0.32 | 民有林 |
| 472 | 〃 | 207 | 472 | 沼隈 | 能登原 | 桜西側 | 2.43 | 民有林 |
| 473 | 〃 | 207 | 473 | 沼隈 | 能登原 | 桜西側 | 0.11 | 民有林 |
| 474 | 〃 | 207 | 474 | 沼隈 | 常石 | 敷名 | 0.24 | 民有林 |
| 475 | 〃 | 207 | 475 | 沼隈 | 能登原 | 白浜西側 | 0.29 | 民有林 |
| 476 | 〃 | 207 | 476 | 沼隈 | 能登原 | 白浜西側 | 0.16 | 民有林 |
| 477 | 〃 | 207 | 477 | 沼隈 | 常石 | 敷名 | 0.38 | 民有林 |
| 478 | 〃 | 207 | 478 | 沼隈 | 能登原 | 桜西側 | 0.25 | 民有林 |
| 479 | 〃 | 207 | 479 | 沼隈 | 能登原 | 山崎 | 0.14 | 民有林 |
| 480 | 〃 | 207 | 480 | 沼隈 | 能登原 | 谷坂 | 0.19 | 民有林 |
| 481 | 〃 | 207 | 481 | 沼隈 | 常石 | 敷名 | 0.15 | 民有林 |
| 482 | 〃 | 207 | 482 | 沼隈 | 能登原 | 横立 | 0.26 | 民有林 |
| 483 | 〃 | 207 | 483 | 沼隈 | 能登原 | 横立 | 0.24 | 民有林 |
| 484 | 〃 | 207 | 484 | 沼隈 | 能登原 | 横立 | 0.11 | 民有林 |
| 485 | 〃 | 207 | 485 | 鞆 | 後地 | 山ノ神 | 0.24 | 民有林 |
| 486 | 〃 | 207 | 486 | 沼隈 | 能登原 | 室間東側 | 0.16 | 民有林 |
| 487 | 〃 | 207 | 487 | 山野 | 山野 | 大谷 | 0.27 | 民有林 |
| 488 | 〃 | 207 | 488 | 神辺 | 山野 | 大谷 | 0.02 | 民有林 |
| 489 | 〃 | 207 | 489 | 神辺 | 三谷 | 金山 | 0.02 | 民有林 |
| 490 | 〃 | 207 | 490 | 神辺 | 三谷 | 金山 | 0.02 | 民有林 |
| 491 | 〃 | 207 | 491 | 神辺 | 三谷 | 金山 | 0.29 | 民有林 |
| 492 | 〃 | 207 | 492 | 神辺 | 三谷 | 是定 | 0.23 | 民有林 |
| 493 | 〃 | 207 | 493 | 神辺 | 三谷 | 栗元 | 0.12 | 民有林 |
| 494 | 〃 | 207 | 494 | 神辺 | 三谷 | 栗元 | 0.08 | 民有林 |
| 495 | 〃 | 207 | 495 | 神辺 | 三谷 | 栗元 | 0.43 | 民有林 |
| 496 | 〃 | 207 | 496 | 神辺 | 東中条 | 高砂 | 0.32 | 民有林 |
| 497 | 〃 | 207 | 497 | 神辺 | 三谷 | 森安 | 0.08 | 民有林 |
| 498 | 〃 | 207 | 498 | 神辺 | 三谷 | 栗元 | 0.16 | 民有林 |
| 499 | 〃 | 207 | 499 | 神辺 | 三谷 | 栗元 | 0.33 | 民有林 |
| 500 | 〃 | 207 | 500 | 神辺 | 三谷 | 森安 | 0.06 | 民有林 |
| 501 | 〃 | 207 | 501 | 神辺 | 三谷 | 是定 | 0.47 | 民有林 |
| 502 | 〃 | 207 | 502 | 神辺 | 三谷 | 栗元 | 0.24 | 民有林 |
| 503 | 〃 | 207 | 503 | 神辺 | 東中条 | 高砂 | 0.04 | 民有林 |
| 504 | 〃 | 207 | 504 | 神辺 | 東中条 | 高砂 | 0.30 | 民有林 |
| 505 | 〃 | 207 | 505 | 神辺 | 三谷 | 森安 | 0.14 | 民有林 |
| 506 | 〃 | 207 | 506 | 神辺 | 三谷 | 森安 | 0.05 | 民有林 |
| 507 | 〃 | 207 | 507 | 神辺 | 三谷 | 森安 | 0.11 | 民有林 |
| 508 | 〃 | 207 | 508 | 神辺 | 三谷 | 森安 | 0.64 | 民有林 |

| | 危険崩壊 | 危険地番号 | | 位置 | | | 面積 | 備考 |
|---|---|---|---|---|---|---|---|---|
| | | | | 町 | 大字 | 字 | (ha) | |
| 509 | 崩壊土砂流出 | 207 | 509 | 神辺 | 東中条 | 末友 | 0.27 | 民有林 |
| 510 | 〃 | 207 | 510 | 神辺 | 東中条 | イノコキ | 0.28 | 民有林 |
| 511 | 〃 | 207 | 511 | 神辺 | 三谷 | 足刈 | 0.23 | 民有林 |
| 512 | 〃 | 207 | 512 | 神辺 | 東中条 | 広山 | 0.47 | 民有林 |
| 513 | 〃 | 207 | 513 | 神辺 | 東中条 | 広山 | 0.48 | 民有林 |
| 514 | 〃 | 207 | 514 | 神辺 | 東中条 | 向山 | 0.44 | 民有林 |
| 515 | 〃 | 207 | 515 | 神辺 | 東中条 | 西谷 | 0.38 | 民有林 |
| 516 | 〃 | 207 | 516 | 神辺 | 東中条 | 大倉 | 0.24 | 民有林 |
| 517 | 〃 | 207 | 517 | 神辺 | 上御領 | 奈良原 | 0.05 | 民有林 |
| 518 | 〃 | 207 | 518 | 神辺 | 東中条 | 西谷 | 0.32 | 民有林 |
| 519 | 〃 | 207 | 519 | 神辺 | 東中条 | 向山 | 0.11 | 民有林 |
| 520 | 〃 | 207 | 520 | 神辺 | 東中条 | 向山 | 0.12 | 民有林 |
| 521 | 〃 | 207 | 521 | 神辺 | 東中条 | 国地 | 0.45 | 民有林 |
| 522 | 〃 | 207 | 522 | 神辺 | 東中条 | 粟井 | 0.46 | 民有林 |
| 523 | 〃 | 207 | 523 | 神辺 | 上御領 | 宇根 | 0.09 | 民有林 |
| 524 | 〃 | 207 | 524 | 神辺 | 東中条 | 国地 | 0.21 | 民有林 |
| 525 | 〃 | 207 | 525 | 神辺 | 東中条 | 金晶地 | 1.49 | 民有林 |
| 526 | 〃 | 207 | 526 | 神辺 | 上御領 | 鳴岩 | 0.57 | 民有林 |
| 527 | 〃 | 207 | 527 | 神辺 | 上御領 | 鳴岩 | 0.55 | 民有林 |
| 528 | 〃 | 207 | 528 | 神辺 | 東中条 | 土井 | 0.07 | 民有林 |
| 529 | 〃 | 207 | 529 | 神辺 | 上御領 | 宮地 | 0.23 | 民有林 |
| 530 | 〃 | 207 | 530 | 神辺 | 西中条 | 深水 | 0.11 | 民有林 |
| 531 | 〃 | 207 | 531 | 神辺 | 上御領 | 城主山 | 0.05 | 民有林 |
| 532 | 〃 | 207 | 532 | 神辺 | 西中条 | 藤森 | 0.10 | 民有林 |
| 533 | 〃 | 207 | 533 | 神辺 | 西中条 | 山田 | 0.51 | 民有林 |
| 534 | 〃 | 207 | 534 | 神辺 | 上御領 | 鳴岩 | 0.12 | 民有林 |
| 535 | 〃 | 207 | 535 | 神辺 | 上御領 | 城主山 | 0.99 | 民有林 |
| 536 | 〃 | 207 | 536 | 神辺 | 西中条 | 貝谷 | 0.27 | 民有林 |
| 537 | 〃 | 207 | 537 | 神辺 | 西中条 | 後谷 | 0.25 | 民有林 |
| 538 | 〃 | 207 | 538 | 神辺 | 西中条 | 山田 | 0.33 | 民有林 |
| 539 | 〃 | 207 | 539 | 神辺 | 下御領 | 米道 | 0.28 | 民有林 |
| 540 | 〃 | 207 | 540 | 神辺 | 下御領 | 米道 | 0.41 | 民有林 |
| 541 | 〃 | 207 | 541 | 神辺 | 下御領 | 米道 | 0.68 | 民有林 |
| 542 | 〃 | 207 | 542 | 神辺 | 西中条 | 貝谷 | 0.02 | 民有林 |
| 543 | 〃 | 207 | 543 | 神辺 | 下御領 | 米道 | 0.07 | 民有林 |
| 544 | 〃 | 207 | 544 | 神辺 | 西中条 | 藤森 | 0.08 | 民有林 |
| 545 | 〃 | 207 | 545 | 神辺 | 西中条 | 藤森 | 1.04 | 民有林 |
| 546 | 〃 | 207 | 546 | 神辺 | 道上 | 渡瀬 | 0.21 | 民有林 |
| 547 | 〃 | 207 | 547 | 神辺 | 八尋 | 森 | 0.33 | 民有林 |
| 548 | 〃 | 207 | 548 | 神辺 | 八尋 | 森 | 0.22 | 民有林 |
| 549 | 〃 | 207 | 549 | 神辺 | 下竹田 | 辺木 | 0.11 | 民有林 |
| 550 | 〃 | 207 | 550 | 神辺 | 平野 | 観音寺 | 0.08 | 民有林 |
| 551 | 〃 | 207 | 551 | 神辺 | 下竹田 | 長坂 | 0.25 | 民有林 |
| 552 | 〃 | 207 | 552 | 神辺 | 下竹田 | 辺木 | 0.16 | 民有林 |
| 553 | 〃 | 207 | 553 | 神辺 | 下竹田 | 辺木 | 0.33 | 民有林 |
| 554 | 〃 | 207 | 554 | 神辺 | 平野 | 道城 | 0.22 | 民有林 |
| 555 | 〃 | 207 | 555 | 神辺 | 平野 | 名越 | 0.48 | 民有林 |
| 556 | 〃 | 207 | 556 | 神辺 | 平野 | 道城 | 0.11 | 民有林 |
| 557 | 〃 | 207 | 557 | 神辺 | 下竹田 | 狭間 | 0.68 | 民有林 |
| 558 | 〃 | 207 | 558 | 神辺 | 平野 | 名越 | 0.23 | 民有林 |
| 559 | 〃 | 207 | 559 | 神辺 | 上竹田 | 泰砂子谷 | 0.07 | 民有林 |
| 560 | 〃 | 207 | 560 | 神辺 | 平野 | 名越 | 0.32 | 民有林 |
| 561 | 〃 | 207 | 561 | 神辺 | 下竹田 | 狭間 | 0.16 | 民有林 |
| 562 | 〃 | 207 | 562 | 神辺 | 平野 | 名越 | 0.11 | 民有林 |
| 563 | 〃 | 207 | 563 | 神辺 | 上竹田 | 本林 | 0.05 | 民有林 |
| 564 | 〃 | 207 | 564 | 神辺 | 平野 | 名越 | 0.18 | 民有林 |
| 565 | 〃 | 207 | 565 | 神辺 | 上竹田 | 泰砂子谷 | 0.14 | 民有林 |

| | 危険崩壊 | 危険地番号 | | 位置 | | | 面積 | 備考 |
|---|---|---|---|---|---|---|---|---|
| | | | | 町 | 大字 | 字 | (ha) | |
| 566 | 崩壊土砂流出 | 207 | 566 | 神辺 | 平野 | 名越 | 0.44 | 民有林 |
| 567 | 〃 | 207 | 567 | 神辺 | 下竹田 | 南轟 | 0.40 | 民有林 |
| 568 | 〃 | 207 | 568 | 神辺 | 川北 | 帰り | 0.34 | 民有林 |
| 569 | 〃 | 207 | 569 | 神辺 | 下竹田 | 鳥越 | 0.18 | 民有林 |
| 570 | 〃 | 207 | 570 | 神辺 | 上竹田 | 鼓大谷 | 0.06 | 民有林 |
| 571 | 〃 | 207 | 571 | 神辺 | 上竹田 | 泰砂子谷 | 0.07 | 民有林 |
| 572 | 〃 | 207 | 572 | 神辺 | 上南 | 杉谷 | 0.24 | 民有林 |
| 573 | 〃 | 207 | 573 | 神辺 | 下竹田 | 鳥越 | 0.24 | 民有林 |
| 574 | 〃 | 207 | 574 | 神辺 | 下竹田 | 鳥越 | 0.05 | 民有林 |
| 575 | 〃 | 207 | 575 | 神辺 | 上南 | 丙北側 | 0.15 | 民有林 |
| 576 | 〃 | 207 | 576 | 神辺 | 下竹田 | 鳥越 | 0.07 | 民有林 |
| 577 | 〃 | 207 | 577 | 神辺 | 上竹田 | 内砂子谷 | 0.08 | 民有林 |
| 578 | 〃 | 207 | 578 | 神辺 | 下竹田 | 南轟 | 0.70 | 民有林 |
| 579 | 〃 | 207 | 579 | 神辺 | 上南 | 丙南側 | 0.22 | 民有林 |
| 580 | 〃 | 207 | 580 | 神辺 | 上南 | 丙南側 | 0.41 | 民有林 |
| 581 | 〃 | 207 | 581 | 神辺 | 上南 | 岩田北側 | 0.28 | 民有林 |
| 582 | 〃 | 207 | 582 | 神辺 | 上南 | 片山 | 0.13 | 民有林 |
| 583 | 〃 | 207 | 583 | 新市 | 藤尾 | | 0.10 | 民有林 |
| 584 | 〃 | 207 | 584 | 新市 | 藤尾 | | 0.04 | 民有林 |
| 585 | 〃 | 207 | 585 | 新市 | 奥見谷 | | 0.12 | 民有林 |
| 586 | 〃 | 207 | 586 | 新市 | 金丸 | | 0.32 | 民有林 |
| 587 | 〃 | 207 | 587 | 新市 | 藤尾 | | 0.33 | 民有林 |
| 588 | 〃 | 207 | 588 | 新市 | 藤尾 | | 0.47 | 民有林 |
| 589 | 〃 | 207 | 589 | 新市 | 藤尾 | | 0.16 | 民有林 |
| 590 | 〃 | 207 | 590 | 新市 | 金丸 | | 0.09 | 民有林 |
| 591 | 〃 | 207 | 591 | 新市 | 金丸 | | 0.09 | 民有林 |
| 592 | 〃 | 207 | 592 | 新市 | 金丸 | | 0.07 | 民有林 |
| 593 | 〃 | 207 | 593 | 新市 | 金丸 | | 0.12 | 民有林 |
| 594 | 〃 | 207 | 594 | 新市 | 藤尾 | | 0.17 | 民有林 |
| 595 | 〃 | 207 | 595 | 新市 | 常 | | 0.65 | 民有林 |
| 596 | 〃 | 207 | 596 | 新市 | 常 | | 0.08 | 民有林 |
| 597 | 〃 | 207 | 597 | 新市 | 金丸 | | 0.11 | 民有林 |
| 598 | 〃 | 207 | 598 | 新市 | 金丸 | | 0.25 | 民有林 |
| 599 | 〃 | 207 | 599 | 新市 | 金丸 | | 0.11 | 民有林 |
| 600 | 〃 | 207 | 600 | 新市 | 常 | | 1.04 | 民有林 |
| 601 | 〃 | 207 | 601 | 新市 | 常 | | 0.03 | 民有林 |
| 602 | 〃 | 207 | 602 | 新市 | 金丸 | | 0.24 | 民有林 |
| 603 | 〃 | 207 | 603 | 新市 | 金丸 | | 0.07 | 民有林 |
| 604 | 〃 | 207 | 604 | 新市 | 常 | | 0.83 | 民有林 |
| 605 | 〃 | 207 | 605 | 新市 | 常 | | 0.38 | 民有林 |
| 606 | 〃 | 207 | 606 | 新市 | 常 | | 0.44 | 民有林 |
| 607 | 〃 | 207 | 607 | 新市 | 金丸 | | 0.08 | 民有林 |
| 608 | 〃 | 207 | 608 | 新市 | 金丸 | | 0.03 | 民有林 |
| 609 | 〃 | 207 | 609 | 新市 | 常 | | 0.05 | 民有林 |
| 610 | 〃 | 207 | 610 | 新市 | 常 | | 1.05 | 民有林 |
| 611 | 〃 | 207 | 611 | 新市 | 常 | | 0.07 | 民有林 |
| 612 | 〃 | 207 | 612 | 新市 | 常 | | 0.66 | 民有林 |
| 613 | 〃 | 207 | 613 | 新市 | 常 | | 0.05 | 民有林 |
| 614 | 〃 | 207 | 614 | 新市 | 常 | | 0.39 | 民有林 |
| 615 | 〃 | 207 | 615 | 新市 | 常 | | 0.07 | 民有林 |
| 616 | 〃 | 207 | 616 | 新市 | 常 | | 0.13 | 民有林 |
| 617 | 〃 | 207 | 617 | 新市 | 常 | | 0.24 | 民有林 |
| 618 | 〃 | 207 | 618 | 新市 | 常 | | 0.09 | 民有林 |
| 619 | 〃 | 207 | 619 | 新市 | 常 | | 0.66 | 民有林 |
| 620 | 〃 | 207 | 620 | 新市 | 上安井 | | 0.15 | 民有林 |
| 621 | 〃 | 207 | 621 | 新市 | 常 | | 0.09 | 民有林 |
| 622 | 〃 | 207 | 622 | 新市 | 下安井 | | 0.38 | 民有林 |

| | 危険崩壊 | 危険地番号 | | 位置 | | | 面積 | 備考 |
|---|---|---|---|---|---|---|---|---|
| | | | | 町 | 大字 | 字 | (ha) | |
| 623 | 崩壊土砂流出 | 207 | 623 | 新市 | 宮内 | | 0.16 | 民有林 |
| 624 | 〃 | 207 | 624 | 新市 | 下安井 | | 0.34 | 民有林 |
| 625 | 〃 | 207 | 625 | 新市 | 常 | | 0.07 | 民有林 |
| 626 | 〃 | 207 | 626 | 新市 | 下安井 | | 0.21 | 民有林 |
| 627 | 〃 | 207 | 627 | 新市 | 下安井 | | 0.93 | 民有林 |
| 628 | 〃 | 207 | 628 | 新市 | 下安井 | | 0.23 | 民有林 |
| 629 | 〃 | 207 | 629 | 新市 | 宮内 | | 0.04 | 民有林 |
| 630 | 〃 | 207 | 630 | 新市 | 下安井 | | 1.20 | 民有林 |
| 631 | 〃 | 207 | 631 | 新市 | 下安井 | | 0.40 | 民有林 |
| 632 | 〃 | 207 | 632 | 新市 | 下安井 | | 0.08 | 民有林 |
| 633 | 〃 | 207 | 633 | 新市 | 宮内 | | 0.11 | 民有林 |
| 634 | 〃 | 207 | 634 | 新市 | 宮内 | | 0.05 | 民有林 |
| 635 | 〃 | 207 | 635 | 新市 | 宮内 | | 0.54 | 民有林 |
| 636 | 〃 | 207 | 636 | 新市 | 下安井 | | 0.46 | 民有林 |
| 637 | 〃 | 207 | 637 | 新市 | 宮内 | | 0.08 | 民有林 |
| 638 | 〃 | 207 | 638 | 新市 | 宮内 | | 0.19 | 民有林 |
| 639 | 〃 | 207 | 639 | 新市 | 宮内 | | 0.27 | 民有林 |
| 640 | 〃 | 207 | 640 | 新市 | 戸手 | | 0.92 | 民有林 |
| 641 | 〃 | 207 | 641 | 新市 | 戸手 | | 0.50 | 民有林 |
| 642 | 〃 | 207 | 642 | 新市 | 相方 | | 0.07 | 民有林 |
| 643 | 〃 | 207 | 643 | 新市 | 相方 | | 0.06 | 民有林 |
| 644 | 〃 | 207 | 644 | 新市 | 相方 | | 0.80 | 民有林 |
| 645 | 〃 | 207 | 645 | 新市 | 相方 | | 0.06 | 民有林 |
| 646 | 〃 | 207 | 646 | 高西 | 川尻 | 苅畑山 | 1.17 | 民有林 |
| 647 | 〃 | 207 | 647 | 神村 | 奥田西平 | | 1.41 | 民有林 |
| 648 | 〃 | 207 | 648 | 津之郷 | 津之郷 | | 0.30 | 民有林 |
| 649 | 〃 | 207 | 649 | 駅家 | 上山守 | | 0.30 | 民有林 |
| 650 | 〃 | 207 | 001 | 鞆 | 後地 | 後口山2 | 1.00 | 国有林 |
| 651 | 〃 | 207 | 002 | 鞆 | 後地 | 後口山2 | 1.80 | 国有林 |
| 652 | 〃 | 207 | 003 | 鞆 | 後地 | 後口山2 | 1.00 | 国有林 |
| 653 | 〃 | 207 | 004 | 山野 | 山野 | 馬乗山69 | 1.20 | 国有林 |
| 654 | 〃 | 207 | 005 | 水呑 | | 鍛冶屋山4 | 1.60 | 国有林 |
| 655 | 〃 | 207 | 006 | 駅家 | 服部本郷 | 笛木山65 | 1.50 | 国有林 |
| 656 | 〃 | 207 | 007 | 駅家 | | 笛木山65 | 1.10 | 国有林 |
| 657 | 〃 | 207 | 008 | 山野 | | 川東山67 | 0.40 | 国有林 |
| 658 | 〃 | 524 | 001 | 新市 | 藤尾 | 川井谷山42 | 0.90 | 国有林 |
| 659 | 〃 | 524 | 002 | 新市 | 藤尾 | 赤滝山59 | 0.60 | 国有林 |

※地形、地質、林況からみて山腹崩壊等により発生した土砂が土石流となって流失し、人家、公共建物等に被害を与える恐れがある地区

## （9）ため池

農林整備課（2026年（令和8年）4月1日現在）

| | 施設コード | 名　称 | 所　在　地 | 規模 | | 防災重点ため池 |
|---|---|---|---|---|---|---|
| | | | | 堤高（m） | 貯水量（㎥） | |
| 1 | 342070001 | 神谷奥池 | 坪生町　仁井奥359 | 5.0 | 800 | ○ |
| 2 | 342070004 | 天満池 | 坪生町　天満652外 | 4.7 | 14,300 | ○ |
| 3 | 342070006 | 黒坂新池 | 坪生町　壹本木687外 | 3.1 | 500 | ○ |
| 4 | 342070008 | 己の池 | 坪生町　原777－3外 | 3.7 | 600 | ○ |
| 5 | 342070009 | 引地新池 | 坪生町　石井814外 | 2.4 | 500 | ○ |
| 6 | 342070010 | 馬場池 | 坪生町　宮ノ前甲186外 | 4.3 | 6,300 | ○ |
| 7 | 342070011 | 東亜池 | 坪生町　六丁目972-1 | 3.9 | 6,400 | ○ |
| 8 | 342070015 | 森ケ迫池 | 坪生町　六丁目921-1外 | 3.4 | 800 | ○ |
| 9 | 342070016 | 引地池 | 坪生町　引地888 | 4.4 | 5,800 | ○ |
| 10 | 342070020 | 滑新池 | 坪生町　新池1377-1外 | 4.0 | 11,500 | ○ |
| 11 | 342070021 | 黒坂夫婦下池 | 坪生町　小丸883 | 4.5 | 10,700 | ○ |
| 12 | 342070022 | 黒坂夫婦上池 | 坪生町　小丸884-1 | 3.7 | 1,400 | ○ |
| 13 | 342070033 | 滑池 | 坪生町　滑池上1552-1 | 4.8 | 25,900 | ○ |
| 14 | 342070044 | 呑屋池 | 坪生町　野宮奥1859 | 4.1 | 100 | ○ |
| 15 | 342070045 | 宝料田池 | 坪生町　宝料田1916外 | 6.7 | 800 | ○ |
| 16 | 342070050 | 西の谷新池 | 坪生町　宗延1983-1外 | 6.1 | 12,000 | ○ |
| 17 | 342070051 | 川原山池 | 坪生町　川原山2159 | 8.2 | 53,000 | ○ |
| 18 | 342070064 | 新池 | 大門町　大門奥坊敷277 | 3.0 | 700 | ○ |
| 19 | 342070065 | 八迫池 | 大門町　大門八坂321 | 6.6 | 700 | ○ |
| 20 | 342070066 | 宮池 | 大門町　大門宮池660 | 2.6 | 500 | ○ |
| 21 | 342070067 | 南池 | 大門町　大門南池613 | 3.0 | 300 | ○ |
| 22 | 342070068 | 蓮池 | 大門町　大門蓮池228 | 3.6 | 3,500 | ○ |
| 23 | 342070069 | 小坂池 | 大門町　大門小坂183 | 4.3 | 4,500 | ○ |
| 24 | 342070071 | かじや池 | 大門町　野々浜カジヤ547 | 3.0 | 500 | ○ |
| 25 | 342070073 | すりばち池 | 大門町　野々浜境840 | 1.6 | 100 | ○ |
| 26 | 342070074 | 新池 | 大門町　野々浜境803 | 3.3 | 300 | ○ |
| 27 | 342070075 | 河口池（上） | 大門町　野々浜河口1052-1 | 3.0 | 6,000 | ○ |
| 28 | 342070077 | 河口池（下） | 大門町　野々浜河口1031-1外 | 7.8 | 27,500 | ○ |
| 29 | 342070080 | 奥迫池 | 大門町　七丁目1881 | 6.3 | 8,300 | ○ |
| 30 | 342070081 | 新池 | 大門町　七丁目1770 | 4.5 | 4,100 | ○ |
| 31 | 342070083 | 森池 | 大門町　七丁目1761外 | 7.3 | 15,800 | ○ |
| 32 | 342070085 | 坂里池 | 大門町　五丁目2195 | 3.2 | 500 | ○ |
| 33 | 342070087 | 殿迫池 | 坪生町　殿迫谷3308外 | 6.6 | 3,800 | ○ |
| 34 | 342070088 | 下池 | 坪生町　殿迫谷3293 | 1.5 | 400 | ○ |
| 35 | 342070091 | 大場池 | 坪生町　池平西3152外 | 4.9 | 5,000 | ○ |
| 36 | 342070092 | 古池上池 | 春日町　浦上粟谷543 | 4.8 | 900 | ○ |
| 37 | 342070093 | 古池下池 | 春日町　浦上山峠谷548 | 7.4 | 9,200 | ○ |
| 38 | 342070094 | 通り池 | 春日町　浦上通り谷甲627 | 9.0 | 227,000 | ○ |
| 39 | 342070100 | イヤガサコ上池 | 春日町　浦上彌ケ迫34 | 6.1 | 4,400 | ○ |
| 40 | 342070101 | イヤガサコ下池 | 春日町　浦上厳島32外 | 4.9 | 5,600 | ○ |
| 41 | 342070102 | 滝山池 | 春日町　浦上滝山99-2外 | 4.2 | 2,400 | ○ |
| 42 | 342070103 | 個人池1 | 春日町　浦上岡352 | 1.8 | 100 | ○ |
| 43 | 342070107 | 下の池 | 坪生町　一丁目2820 | 2.0 | 50 | ○ |
| 44 | 342070109 | 寺池 | 坪生町　一丁目95 | 2.3 | 200 | ○ |
| 45 | 342070110 | 新池（葉座新池） | 坪生町　一丁目2780-4外 | 6.5 | 11,900 | ○ |
| 46 | 342070112 | 円正場池 | 坪生町　一丁目2702 | 2.4 | 200 | ○ |

| | 施設コード | 名　称 | 所　在　地 | 規　模 | | 防災重点ため池 |
|---|---|---|---|---|---|---|
| | | | | 堤高（m） | 貯水量（㎥） | |
| 47 | 342070122 | 海雲寺上池 | 大門町　大門坂本池917-1外 | 5.8 | 15,900 | ○ |
| 48 | 342070123 | 海雲寺下池（坂本池） | 大門町　大門坂本3282外 | 3.4 | 5,200 | ○ |
| 49 | 342070129 | 蓮池 | 大門町　津之下蓮池217 | 3.6 | 8,100 | ○ |
| 50 | 342070131 | 清水池（後池） | 大門町　津之下清水526 | 1.7 | 200 | ○ |
| 51 | 342070136 | 新池 | 大門町　津之下大向平675 | 4.8 | 12,000 | ○ |
| 52 | 342070138 | 仲富池 | 大門町　四丁目9 | 6.5 | 18,500 | ○ |
| 53 | 342070146 | 田尻池 | 春日町　宇山田ノ尻210 | 3.6 | 400 | ○ |
| 54 | 342070148 | 保徳池 | 春日町　宇山高尾保徳159 | 2.0 | 100 | ○ |
| 55 | 342070149 | 新池 | 春日町　宇山柳坪420 | 10.1 | 8,700 | ○ |
| 56 | 342070154 | みかじり池 | 春日町　宇山三ケ尻807 | 9.0 | 32,000 | ○ |
| 57 | 342070160 | 個人池１９ | 春日町　宇山迫中屋甲598 | 1.4 | 30 | ○ |
| 58 | 342070163 | 畠田池 | 春日町　宇山正田636 | 4.3 | 400 | ○ |
| 59 | 342070164 | 四十歩池 | 春日町　宇山畠田四拾歩619 | 5.0 | 900 | ○ |
| 60 | 342070165 | 五十歩池 | 春日町　宇山畠田四拾歩622 | 4.6 | 600 | ○ |
| 61 | 342070167 | 大亀池 | 春日町　宇山大亀329 | 6.4 | 8,000 | ○ |
| 62 | 342070168 | 個人池１ | 春日町　宇山大亀乙346 | 2.6 | 200 | ○ |
| 63 | 342070174 | 泉池 | 春日町　浦上マヲク2771 | 10.0 | 8,200 | ○ |
| 64 | 342070175 | 妙見池 | 春日町　浦上妙見谷2657 | 5.3 | 4,100 | ○ |
| 65 | 342070176 | 古寺池 | 春日町　浦上古寺1807 | 2.8 | 100 | ○ |
| 66 | 342070177 | 個人池２１ | 春日町　浦上丸山乙1794 | 2.0 | 50 | ○ |
| 67 | 342070178 | 甲砂古池 | 春日町　浦上甲砂子1639 | 6.1 | 700 | ○ |
| 68 | 342070180 | 個人池（どんぶり）22 | 春日町　浦上甲砂子乙1626 | 2.3 | 10 | ○ |
| 69 | 342070182 | 上池 | 春日町　浦上甲砂子1657 | 4.6 | 2,800 | ○ |
| 70 | 342070183 | 下池 | 春日町　浦上甲砂子1659 | 5.9 | 2,300 | ○ |
| 71 | 342070186 | 春日池 | 春日町　四丁目1外 | 8.4 | 396,000 | ○ |
| 72 | 342070188 | 前田池 | 春日町　浦上苫崎2380-2 | 1.4 | 10 | ○ |
| 73 | 342070189 | 小松池 | 春日町　浦上小松谷2810-2外 | 2.3 | 1,700 | ○ |
| 74 | 342070190 | 桜木池 | 能島　三丁目635-1 | 2.4 | 20 | ○ |
| 75 | 342070192 | 雑司池 | 伊勢丘　五丁目8-4 | 7.9 | 21,100 | ○ |
| 76 | 342070194 | 鴨目池 | 春日町　五丁目1030-1 | 3.3 | 5,800 | ○ |
| 77 | 342070195 | 個人池１ | 引野町北 二丁目2219 | 2.3 | 90 | ○ |
| 78 | 342070196 | 天神池 | 引野町北 三丁目2338 | 3.5 | 40,200 | ○ |
| 79 | 342070198 | 個人池３ | 引野町北 五丁目2250 | 3.4 | 300 | ○ |
| 80 | 342070199 | 谷池 | 引野町北 五丁目2000 | 2.3 | 300 | ○ |
| 81 | 342070203 | 個人池４ | 引野町北 五丁目1116-2 | 2.6 | 200 | ○ |
| 82 | 342070207 | 道々池 | 引野町　道々1047-1外 | 3.0 | 3,600 | ○ |
| 83 | 342070208 | 個人池１３ | 引野町　竹ノ内939 | 2.3 | 40 | ○ |
| 84 | 342070211 | 個人池１５ | 引野町　竹ノ内922 | 1.4 | 20 | ○ |
| 85 | 342070213 | 個人池１８ | 引野町　竹ノ内912-1 | 1.5 | 80 | ○ |
| 86 | 342070216 | 南池 | 引野町東 474外 | 4.7 | 3,700 | ○ |
| 87 | 342070222 | 個人池２３ | 引野町　横宇彌688-2 | 2.3 | 60 | ○ |
| 88 | 342070224 | 小砂子池 | 引野町　小砂子573-1 | 2.4 | 200 | ○ |
| 89 | 342070225 | 個人池２８ | 引野町　槙ノ前205 | 1.8 | 30 | ○ |
| 90 | 342070226 | 個人池２７ | 引野町　十郎開地190 | 1.4 | 30 | ○ |
| 91 | 342070229 | 個人池２９（小池） | 引野町　藤五郎66 | 1.6 | 60 | ○ |
| 92 | 342070230 | 谷地池 | 引野町　三丁目438 | 8.5 | 81,000 | ○ |
| 93 | 342070231 | 天道池 | 引野町　惣久池4013-1 | 2.7 | 100 | ○ |
| 94 | 342070234 | 四十歩池 | 引野町　四十分5675 | 3.9 | 900 | ○ |
| 95 | 342070239 | 長池 | 引野町　西ノ谷4781 | 3.6 | 800 | ○ |

| | 施設コード | 名　称 | 所　在　地 | 規　模 | | 防災重点ため池 |
|---|---|---|---|---|---|---|
| | | | | 堤高（m） | 貯水量（㎥） | |
| 96 | 342070242 | 才ノ木池 | 引野町　サイノ木谷5026 | 3.8 | 500 | ○ |
| 97 | 342070243 | 個人池５ | 引野町　江ノ砂子5682 | 2.4 | 100 | ○ |
| 98 | 342070245 | 個人池８（下の池） | 引野町　長浜5386 | 4.6 | 100 | ○ |
| 99 | 342070249 | 西ノ谷池 | 引野町　西ノ谷4792 | 4.3 | 800 | ○ |
| 100 | 342070251 | 芝ケ池 | 蔵王町　築地内3264外 | 3.2 | 1,700 | ○ |
| 101 | 342070252 | 金原池 | 蔵王町　金原3447-1 | 7.0 | 12,000 | ○ |
| 102 | 342070254 | 空の池 | 千田町　千田小池谷2124-1外 | 6.6 | 1,600 | ○ |
| 103 | 342070255 | 中の池 | 千田町　千田小池谷2129-1外 | 6.3 | 2,500 | ○ |
| 104 | 342070256 | 下の池 | 千田町　千田小池谷2088-1外 | 5.1 | 2,600 | ○ |
| 105 | 342070257 | 濱池 | 千田町　千田大谷迫2361-1外 | 2.9 | 1,800 | ○ |
| 106 | 342070258 | 川谷池 | 千田町　千田川谷2434 | 1.3 | 400 | ○ |
| 107 | 342070259 | 千塚池 | 千田町　千田千塚池2486-1外 | 10.0 | 19,200 | ○ |
| 108 | 342070260 | 長池 | 蔵王町　長池3049-1外 | 8.1 | 160,000 | ○ |
| 109 | 342070261 | 坂本池 | 蔵王町　四丁目1683 | 3.8 | 8,600 | ○ |
| 110 | 342070262 | 前谷池 | 蔵王町　坂本1299 | 5.9 | 1,300 | ○ |
| 111 | 342070263 | 綱木池 | 蔵王町　一丁目1204 | 3.7 | 1,300 | ○ |
| 112 | 342070264 | 丸池 | 千田町　千田丸池3200-1外 | 3.6 | 2,600 | ○ |
| 113 | 342070265 | 後谷池 | 千田町　千田後谷3694-1外 | 3.0 | 500 | ○ |
| 114 | 342070267 | 下池 | 千田町　千田大谷3500-1 | 3.2 | 1,700 | ○ |
| 115 | 342070268 | 上池 | 千田町　千田大谷3499-1外 | 3.4 | 1,700 | ○ |
| 116 | 342070269 | 小薮路池 | 千田町　薮路小薮路339-1外 | 3.1 | 1,200 | ○ |
| 117 | 342070270 | 小薮路西池 | 千田町　薮路小薮路348-1外 | 2.7 | 1,300 | ○ |
| 118 | 342070271 | にごり池（藪路池） | 千田町　藪路池之上920-1外 | 4.2 | 5,800 | ○ |
| 119 | 342070272 | 荒神谷池 | 千田町　薮路荒神谷175 | 2.4 | 2,300 | ○ |
| 120 | 342070275 | 坂田大池 | 千田町　坂田東谷359外 | 5.8 | 11,000 | ○ |
| 121 | 342070276 | 大谷池 | 郷分町　大谷1653 | 3.5 | 600 | ○ |
| 122 | 342070285 | 開地池（山手開地池） | 山手町　開地2764-1外 | 5.4 | 12,600 | ○ |
| 123 | 342070286 | 谷奥池 | 山手町　谷奥2759-1外 | 5.3 | 1,800 | ○ |
| 124 | 342070287 | 南光池 | 山手町　桜3233外 | 8.3 | 4,800 | ○ |
| 125 | 342070288 | 桜池 | 山手町　桜3193-1外 | 3.6 | 2,500 | ○ |
| 126 | 342070291 | 防坂池 | 山手町　防坂2644 | 2.7 | 70 | ○ |
| 127 | 342070292 | 山根池 | 山手町　山根1100-1外 | 3.0 | 1,400 | ○ |
| 128 | 342070293 | 清水池 | 山手町　清水1890-1外 | 5.3 | 17,000 | ○ |
| 129 | 342070294 | 杢原池（中池） | 山手町　杢原1931-1外 | 5.7 | 10,400 | ○ |
| 130 | 342070295 | 俄池 | 山手町　俄谷2000-1外 | 5.9 | 10,400 | ○ |
| 131 | 342070296 | 俄奥池 | 山手町　杢原7304-2 | 4.4 | 500 | ○ |
| 132 | 342070297 | 磯山池 | 山手町　磯山2091-1外 | 4.7 | 800 | ○ |
| 133 | 342070299 | 花影池 | 佐波町　土居下468 | 5.2 | 2,100 | ○ |
| 134 | 342070300 | 下池（下） | 佐波町　日和谷593 | 6.2 | 3,600 | ○ |
| 135 | 342070301 | 下池（上） | 佐波町　日和谷593 | 5.0 | 900 | ○ |
| 136 | 342070305 | 岩井下池 | 佐波町　岩井神612 | 3.7 | 2,400 | ○ |
| 137 | 342070307 | 刈山池 | 佐波町　瀬谷817 | 2.0 | 100 | ○ |
| 138 | 342070313 | 大谷池 | 草戸町　替切1803 | 5.5 | 1,300 | ○ |
| 139 | 342070316 | 新池 | 草戸町　半坂1790 | 6.0 | 500 | ○ |
| 140 | 342070317 | 宮迫池上 | 水呑町　宮坂131 | 4.0 | 200 | ○ |
| 141 | 342070320 | 新池 | 水呑町　洗谷奥382 | 5.0 | 1,600 | ○ |
| 142 | 342070323 | 下池 | 水呑町　北迫701 | 5.5 | 1,600 | ○ |
| 143 | 342070324 | 中池 | 水呑町　北迫702 | 5.1 | 1,100 | ○ |
| 144 | 342070326 | 清水池下 | 水呑町　清水池下869 | 4.5 | 200 | ○ |

| | 施設コード | 名　称 | 所　在　地 | 規　模 | | 防災重点ため池 |
|---|---|---|---|---|---|---|
| | | | | 堤高（m） | 貯水量（㎥） | |
| 145 | 342070327 | 清水池上 | 水呑町　清水池下871 | 7.5 | 400 | ○ |
| 146 | 342070329 | 妙見池 | 水呑町　妙見1472 | 2.5 | 100 | ○ |
| 147 | 342070334 | 常泉寺池 | 箕島町　俵新田5250 | 3.0 | 900 | ○ |
| 148 | 342070339 | 大管下池 | 箕島町　大管5502-1外 | 2.0 | 100 | ○ |
| 149 | 342070340 | 大管上池 | 箕島町　大管5506-1外 | 3.6 | 200 | ○ |
| 150 | 342070344 | 間管下池 | 箕島町　間管7466-33 | 4.8 | 500 | ○ |
| 151 | 342070345 | 間管上池 | 箕島町　間管7466-32 | 5.2 | 300 | ○ |
| 152 | 342070349 | 新池 | 水呑町　皆口南池尻2158 | 8.8 | 4,300 | ○ |
| 153 | 342070350 | 鍛冶屋池 | 水呑町　鍛冶谷奥2189 | 9.3 | 6,000 | ○ |
| 154 | 342070353 | 石池 | 水呑町　鍛冶谷奥2161 | 2.7 | 1,900 | ○ |
| 155 | 342070354 | ひょうたん池 | 水呑町　皆口南池尻2159 | 8.4 | 9,700 | ○ |
| 156 | 342070355 | 佐須良池 | 水呑町　大谷3402 | 6.2 | 3,400 | ○ |
| 157 | 342070359 | 先大池 | 水呑町　先大谷3583 | 2.8 | 1,000 | ○ |
| 158 | 342070363 | 麦迫下池 | 田尻町　麦迫2793 | 3.0 | 600 | ○ |
| 159 | 342070364 | 麦迫上池 | 田尻町　麦迫2799 | 4.8 | 2,400 | ○ |
| 160 | 342070365 | 栗林池 | 田尻町　栗林214 | 5.3 | 2,300 | ○ |
| 161 | 342070366 | 後池 | 田尻町　高野奥44 | 6.4 | 5,600 | ○ |
| 162 | 342070367 | すり鉢池 | 田尻町　高野奥3 | 8.0 | 900 | ○ |
| 163 | 342070368 | 砂池 | 田尻町　高野奥2 | 5.2 | 900 | ○ |
| 164 | 342070369 | 上池 | 田尻町　高野奥1 | 3.2 | 300 | ○ |
| 165 | 342070370 | 勘定池 | 田尻町　勘定池1123 | 6.0 | 5,200 | ○ |
| 166 | 342070371 | 権現池 | 田尻町　奥山1210 | 6.4 | 6,900 | ○ |
| 167 | 342070372 | やぶろう池 | 田尻町　奥山1247 | 4.6 | 2,400 | ○ |
| 168 | 342070374 | 新池 | 田尻町　田ノ迫4080 | 4.8 | 500 | ○ |
| 169 | 342070376 | 奥池 | 走島町　奥324 | 4.0 | 900 | ○ |
| 170 | 342070377 | 大畑池 | 熊野町　上大畑乙2832 | 6.6 | 3,200 | ○ |
| 171 | 342070379 | 城ケ迫池 | 熊野町　城ケ迫乙2763 | 6.8 | 8,700 | ○ |
| 172 | 342070380 | 新池 | 熊野町　城ケ迫乙2761 | 7.6 | 7,800 | ○ |
| 173 | 342070381 | 大富池 | 熊野町　段原乙2740-1外 | 10.0 | 3,900 | ○ |
| 174 | 342070383 | 御池 | 熊野町　土居乙2351-1 | 1.8 | 1,900 | ○ |
| 175 | 342070384 | 矢迫池 | 熊野町　矢迫乙2414外 | 6.0 | 2,400 | ○ |
| 176 | 342070387 | 種池 | 熊野町　池ノ上乙2055 | 6.4 | 9,100 | ○ |
| 177 | 342070388 | 蓮池 | 熊野町　野田乙2161 | 2.8 | 2,100 | ○ |
| 178 | 342070390 | 深田西池 | 熊野町　草田乙1814外 | 2.5 | 2,300 | ○ |
| 179 | 342070391 | 通り池 | 熊野町　半田乙1881 | 2.0 | 140 | ○ |
| 180 | 342070392 | 猫池 | 熊野町　深田乙1739 | 2.0 | 360 | ○ |
| 181 | 342070393 | 深田東池 | 熊野町　深田乙1757 | 3.8 | 2,900 | ○ |
| 182 | 342070394 | 上池 | 熊野町　拾石谷乙2837 | 8.1 | 4,900 | ○ |
| 183 | 342070395 | 拾石谷池 | 熊野町　拾石谷乙2838 | 9.0 | 7,100 | ○ |
| 184 | 342070396 | 深田池 | 熊野町　安田乙1367 | 6.0 | 2,300 | ○ |
| 185 | 342070397 | 七ツ池 | 熊野町　四辻東乙乙1593 | 5.2 | 24,800 | ○ |
| 186 | 342070398 | 松葉迫池 | 熊野町　松葉迫乙1546 | 3.4 | 1,800 | ○ |
| 187 | 342070399 | 柳井池 | 熊野町　松葉迫乙1550 | 2.5 | 90 | ○ |
| 188 | 342070400 | 光林寺池 | 熊野町　光林寺乙599 | 19.9 | 433,000 | ○ |
| 189 | 342070401 | 中の谷池 | 熊野町　火打迫乙611 | 4.0 | 1,500 | ○ |
| 190 | 342070402 | 保々路谷池 | 熊野町　夕免乙584 | 4.7 | 2,600 | ○ |
| 191 | 342070403 | 宮前池 | 熊野町　火打迫乙646 | 3.2 | 600 | ○ |
| 192 | 342070404 | 十線田池 | 熊野町　艮甲甲14 | 3.3 | 700 | ○ |
| 193 | 342070405 | 三ツ池 | 熊野町　原山甲2337 | 5.4 | 3,400 | ○ |

| | 施設コード | 名　称 | 所　在　地 | 規　模 | | 防災重点ため池 |
|---|---|---|---|---|---|---|
| | | | | 堤高（m） | 貯水量（㎥） | |
| 194 | 342070406 | 中　池 | 熊野町　松葉迫乙1570 | 3.9 | 6,600 | ○ |
| 195 | 342070407 | 上　池 | 熊野町　原山甲甲2321 | 2.1 | 4,100 | ○ |
| 196 | 342070411 | 熊野貯水池 | 熊野町　下論田甲1512 | 29.0 | 915,000 | ○ |
| 197 | 342070412 | 段ノ奥池 | 熊野町　奥谷甲1250 | 1.8 | 1,100 | ○ |
| 198 | 342070413 | 住吉池 | 熊野町　奥谷甲1248 | 5.3 | 2,500 | ○ |
| 199 | 342070416 | 北浦池 | 熊野町　東北浦甲1365 | 7.0 | 400 | ○ |
| 200 | 342070419 | 山の神先池 | 熊野町　山之神甲736 | 7.7 | 3,200 | ○ |
| 201 | 342070420 | 山の神後池 | 熊野町　山之神甲739 | 6.2 | 2,000 | ○ |
| 202 | 342070421 | 夜打ケ谷池 | 熊野町　北谷甲634外 | 17.0 | 7,970 | ○ |
| 203 | 342070423 | 山の神池 | 熊野町　黒木奥甲1403 | 4.5 | 600 | ○ |
| 204 | 342070424 | 茂浦池 | 熊野町　茂浦口甲589外 | 19.2 | 35,000 | ○ |
| 205 | 342070425 | 道の上池 | 熊野町　道ノ上甲1649 | 2.8 | 1,100 | ○ |
| 206 | 342070426 | 明賀池 | 熊野町　道ノ上甲1652 | 2.5 | 540 | ○ |
| 207 | 342070427 | 先明賀池 | 熊野町　道ノ上甲1650 | 5.0 | 940 | ○ |
| 208 | 342070428 | 込山上池 | 熊野町　込山甲1781 | 9.0 | 10,000 | ○ |
| 209 | 342070429 | 込山下池 | 熊野町　込山甲1782 | 4.7 | 4,300 | ○ |
| 210 | 342070430 | 地主池 | 熊野町　地主木甲1829 | 3.5 | 840 | ○ |
| 211 | 342070431 | 達中池 | 熊野町　達中甲1929 | 5.2 | 10,700 | ○ |
| 212 | 342070432 | 中山池 | 熊野町　角木甲2058 | 4.5 | 930 | ○ |
| 213 | 342070433 | 山本池 | 熊野町　山本甲225 | 4.1 | 350 | ○ |
| 214 | 342070434 | 斉の神池 | 熊野町　原山甲2315 | 3.0 | 480 | ○ |
| 215 | 342070435 | 稗田池 | 熊野町　打越甲2374 | 2.0 | 390 | ○ |
| 216 | 342070437 | 打越池 | 熊野町　打越甲2396 | 4.6 | 3,600 | ○ |
| 217 | 342070439 | 善持奄下池 | 熊野町　善持奄甲2113-1 | 2.0 | 180 | ○ |
| 218 | 342070440 | 艮下池 | 熊野町　艮甲28 | 5.0 | 500 | ○ |
| 219 | 342070441 | 艮上池 | 熊野町　艮甲27 | 3.2 | 360 | ○ |
| 220 | 342070444 | 小林池 | 熊野町　奥谷丙252 | 4.5 | 3,900 | ○ |
| 221 | 342070445 | 奥谷池 | 熊野町　奥谷丙266 | 4.0 | 700 | ○ |
| 222 | 342070446 | 一本松池（新池） | 熊野町　一本松丙1117 | 5.2 | 2,900 | ○ |
| 223 | 342070447 | 黒木平池 | 熊野町　一本松丙1123 | 4.1 | 2,400 | ○ |
| 224 | 342070448 | 古池 | 熊野町　一本松丙1114-1外 | 3.5 | 800 | ○ |
| 225 | 342070449 | 鴨尾池 | 熊野町　赤羽丙1076 | 8.4 | 5,500 | ○ |
| 226 | 342070452 | 荒川上池 | 熊野町　徳永丙554 | 9.4 | 2,400 | ○ |
| 227 | 342070453 | 荒川下池（尾首前池） | 熊野町　徳永甲丙534外 | 2.0 | 400 | ○ |
| 228 | 342070454 | おくび池 | 熊野町　徳永丙557-1 | 5.1 | 3,700 | ○ |
| 229 | 342070455 | 徳永池 | 熊野町　徳永丙527 | 4.1 | 2,000 | ○ |
| 230 | 342070456 | 河内池 | 熊野町　北迫丙641 | 4.0 | 500 | ○ |
| 231 | 342070457 | 延谷小池 | 熊野町　北迫丙694 | 4.5 | 200 | ○ |
| 232 | 342070460 | 鴨尾奥池 | 熊野町　鴨尾丙1004 | 7.0 | 500 | ○ |
| 233 | 342070461 | 鴨尾奥下池 | 熊野町　鴨尾丙7358 | 3.8 | 170 | ○ |
| 234 | 342070463 | 延谷上池 | 熊野町　川内丙790 | 11.9 | 15,400 | ○ |
| 235 | 342070464 | 延谷下池 | 熊野町　川内丙785 | 10.0 | 3,200 | ○ |
| 236 | 342070466 | 隠地下池 | 熊野町　山之神丙974 | 6.0 | 500 | ○ |
| 237 | 342070467 | 陰地上池 | 熊野町　山之神丙976 | 8.0 | 500 | ○ |
| 238 | 342070468 | 上池 | 熊野町　鴨尾丙1009 | 4.7 | 4,300 | ○ |
| 239 | 342070469 | 万能奥池 | 熊野町　佐鳥丙1233 | 4.0 | 780 | ○ |
| 240 | 342070471 | 万能下池 | 熊野町　佐鳥丙1194 | 2.5 | 400 | ○ |
| 241 | 342070474 | 大池 | 熊野町　溝ヶ市甲丙2239外 | 8.0 | 7,700 | ○ |
| 242 | 342070475 | 新池 | 熊野町　宮之下丙2337-1外 | 6.7 | 6,500 | ○ |

| | 施設コード | 名　称 | 所　在　地 | 規　模 | | 防災重点ため池 |
|---|---|---|---|---|---|---|
| | | | | 堤高（m） | 貯水量（㎥） | |
| 243 | 342070478 | 大　門　池 | 熊野町　竹ケ端丙1871 | 3.0 | 360 | ○ |
| 244 | 342070481 | 野　田　池 | 熊野町　新出丙1681 | 3.0 | 360 | ○ |
| 245 | 342070484 | さ　ん　広　池 | 熊野町　向ヒ丙291 | 4.0 | 840 | ○ |
| 246 | 342070486 | 西　の　上　池 | 熊野町　長通り丙2137 | 3.0 | 180 | ○ |
| 247 | 342070493 | 後　東　池 | 熊野町　小林丙71 | 3.0 | 360 | ○ |
| 248 | 342070494 | 太　田　下　池 | 赤坂町　早戸大田343 | 2.6 | 720 | ○ |
| 249 | 342070495 | 太　田　上　池 | 赤坂町　早戸大田396 | 3.2 | 2,100 | ○ |
| 250 | 342070496 | 坊　坂　池 | 赤坂町　早戸坊迫1852 | 4.5 | 2,400 | ○ |
| 251 | 342070497 | 宮　の　池 | 赤坂町　早戸坂神1566-2外 | 4.0 | 5,100 | ○ |
| 252 | 342070498 | 柞　磨　池 | 赤坂町　早戸柞磨1583 | 4.7 | 610 | ○ |
| 253 | 342070499 | 高　羅　池 | 赤坂町　早戸高羅1507 | 6.0 | 2,900 | ○ |
| 254 | 342070500 | 高　羅　上　池 | 赤坂町　早戸高羅1504 | 6.0 | 780 | ○ |
| 255 | 342070501 | 蓮　花　寺　池 | 赤坂町　早戸字蓮花寺1309 | 7.5 | 12,800 | ○ |
| 256 | 342070502 | 東　池 | 赤坂町　早戸岡田1431 | 3.0 | 650 | ○ |
| 257 | 342070503 | 平　田　池 | 赤坂町　早戸平田1104 | 4.4 | 700 | ○ |
| 258 | 342070504 | 松　尾　池 | 赤坂町　早戸和田1250 | 5.1 | 2,140 | ○ |
| 259 | 342070505 | 二　瀬　川　池 | 赤坂町　早戸原1222 | 6.1 | 8,900 | ○ |
| 260 | 342070507 | 天　上　中　池 | 赤坂町　早戸原1245 | 5.0 | 330 | ○ |
| 261 | 342070512 | 大　谷　池 | 赤坂町　早戸原1199 | 9.1 | 14,400 | ○ |
| 262 | 342070513 | 道　上　下　池 | 赤坂町　早戸道上826 | 8.2 | 11,000 | ○ |
| 263 | 342070514 | 道　上　中　池 | 赤坂町　早戸道上854 | 8.1 | 15,600 | ○ |
| 264 | 342070515 | 道　上　小　池 | 赤坂町　早戸峠972 | 5.4 | 3,600 | ○ |
| 265 | 342070517 | 峠　上　池 | 赤坂町　早戸峠996 | 4.8 | 400 | ○ |
| 266 | 342070519 | 山　の　神　上　池 | 赤坂町　早戸山之神931 | 3.0 | 240 | ○ |
| 267 | 342070520 | ひ　や　上　池 | 赤坂町　早戸山之神919 | 8.6 | 980 | ○ |
| 268 | 342070521 | 小　林　池 | 赤坂町　早戸川上689 | 5.2 | 930 | ○ |
| 269 | 342070522 | 川　上　下　池 | 赤坂町　早戸川上677 | 2.8 | 350 | ○ |
| 270 | 342070523 | 川　上　中　池 | 赤坂町　早戸川上675 | 5.3 | 450 | ○ |
| 271 | 342070524 | 川　上　奥　池 | 赤坂町　早戸川上672 | 5.0 | 400 | ○ |
| 272 | 342070525 | 宇　根　池 | 赤坂町　赤坂亀井832 | 2.8 | 800 | ○ |
| 273 | 342070526 | ひ　ら　し　池 | 赤坂町　赤坂南友田405-1外 | 2.0 | 360 | ○ |
| 274 | 342070528 | 近　江　谷　新　池 | 赤坂町　赤坂大目508 | 4.7 | 2,700 | ○ |
| 275 | 342070529 | 近　江　谷　中　池 | 赤坂町　赤坂大目517外 | 9.3 | 6,300 | ○ |
| 276 | 342070530 | 大　幡　池 | 赤坂町　赤坂勝負526 | 6.95 | 2,600 | ○ |
| 277 | 342070537 | 柳ケ谷奥池（上） | 瀬戸町　長和柳ケ谷2641-1 | 6.3 | 8,600 | ○ |
| 278 | 342070538 | 柳　ヶ　谷　中　池 | 瀬戸町　長和柳ヶ谷甲2640 | 8.2 | 5,140 | ○ |
| 279 | 342070539 | 段　頭　池 | 瀬戸町　長和柳ケ谷7691 | 7.1 | 5,900 | ○ |
| 280 | 342070540 | 柳　ケ　谷　下　池 | 瀬戸町　長和上内畑2642 | 5.0 | 23,000 | ○ |
| 281 | 342070541 | 上　平　田　池 | 瀬戸町　長和平田中通2822 | 9.1 | 15,000 | ○ |
| 282 | 342070542 | 土　能　池 | 瀬戸町　長和梅木原2680 | 2.4 | 950 | ○ |
| 283 | 342070544 | 平　田　池 | 瀬戸町　長和平田中通2825 | 9.8 | 12,640 | ○ |
| 284 | 342070545 | 上　西　ケ　谷　池 | 瀬戸町　長和西ケ谷上甲2885 | 3.5 | 630 | ○ |
| 285 | 342070546 | 下　西　ケ　谷　池 | 瀬戸町　長和西ケ谷上2887外 | 3.5 | 230 | ○ |
| 286 | 342070548 | 田　渡　池　６　号 | 瀬戸町　長和田渡り2547 | 3.6 | 520 | ○ |
| 287 | 342070549 | 田　渡　池　５　号 | 瀬戸町　長和田渡り2548 | 1.9 | 100 | ○ |
| 288 | 342070550 | 田　渡　池　４　号 | 瀬戸町　長和田渡り2551 | 2.5 | 80 | ○ |
| 289 | 342070555 | 個　人　池　１ | 瀬戸町　長和田渡り2520 | 2.4 | 190 | ○ |
| 290 | 342070557 | 下　内　畑　池 | 瀬戸町　長和田渡り2527 | 5.0 | 4,900 | ○ |
| 291 | 342070558 | 明　鹿　池 | 瀬戸町　長和明鹿3084 | 4.0 | 2,500 | ○ |

| | 施設コード | 名　称 | 所　在　地 | 規　模 | | 防災重点ため池 |
|---|---|---|---|---|---|---|
| | | | | 堤高（m） | 貯水量（㎥） | |
| 292 | 342070560 | 中細ケ谷池 | 瀬戸町　長和枠田奥2407 | 4.5 | 610 | ○ |
| 293 | 342070561 | 下細ケ谷池 | 瀬戸町　長和枠田奥2406 | 6.4 | 5,000 | ○ |
| 294 | 342070562 | 梶ケ谷池２号 | 瀬戸町　長和梶ケ谷2510 | 3.2 | 2,300 | ○ |
| 295 | 342070569 | 枠田池 | 瀬戸町　長和枠田2342-1 | 11.7 | 42,840 | ○ |
| 296 | 342070573 | 上比呂池 | 瀬戸町　長和薮田3299-1外 | 8.4 | 200 | ○ |
| 297 | 342070574 | 比呂池 | 瀬戸町　長和薮田3302 | 5.2 | 190 | ○ |
| 298 | 342070577 | 虎大池 | 瀬戸町　地頭分虎甲1916 | 4.3 | 4,500 | ○ |
| 299 | 342070585 | 五郎迫池 | 瀬戸町　地頭分小立2758 | 6.2 | 5,100 | ○ |
| 300 | 342070586 | 東谷池 | 瀬戸町　地頭分角尾東谷1327 | 2.8 | 400 | ○ |
| 301 | 342070587 | 下ノ池 | 瀬戸町　地頭分津之尾西谷1212 | 2.9 | 700 | ○ |
| 302 | 342070589 | 今屋池 | 瀬戸町　山北今屋甲879 | 6.8 | 14,100 | ○ |
| 303 | 342070590 | おんじ池 | 瀬戸町　地頭分松山1552-1 | 2.7 | 40 | ○ |
| 304 | 342070591 | 下池（新珠池） | 瀬戸町　地頭分坂之森1703外 | 5.0 | 3,800 | ○ |
| 305 | 342070592 | 折木池 | 瀬戸町　地頭分折木1713 | 2.0 | 80 | ○ |
| 306 | 342070595 | 福成寺池 | 瀬戸町　地頭分折木1735 | 3.0 | 500 | ○ |
| 307 | 342070605 | 動音寺池 | 瀬戸町　地頭分山之奥2302外 | 7.3 | 11,500 | ○ |
| 308 | 342070607 | 段原池 | 瀬戸町　地頭分段原2414 | 5.0 | 4,700 | ○ |
| 309 | 342070608 | 別所新池 | 瀬戸町　地頭分段原甲2423 | 8.5 | 11,000 | ○ |
| 310 | 342070610 | 瀬戸池 | 瀬戸町　地頭分大景1997外 | 8.7 | 214,000 | ○ |
| 311 | 342070611 | 谷奥池 | 瀬戸町　長和谷奥1800 | 4.6 | 1,700 | ○ |
| 312 | 342070612 | 偏義池 | 瀬戸町　長和扁義1743 | 2.9 | 3,200 | ○ |
| 313 | 342070613 | 個人池３４　猪迫池 | 瀬戸町　長和石田端甲3399 | 3.4 | 540 | ○ |
| 314 | 342070616 | 個人池３７　粟ケ谷下池 | 瀬戸町　長和粟ケ谷3372 | 2.8 | 540 | ○ |
| 315 | 342070619 | 個人池４０ | 瀬戸町　長和松池3200 | 2.6 | 180 | ○ |
| 316 | 342070620 | 個人池４１ | 瀬戸町　長和坂田3264 | 2.8 | 540 | ○ |
| 317 | 342070624 | 小池 | 瀬戸町　地頭分高鉢2446外 | 10.3 | 9,800 | ○ |
| 318 | 342070625 | 個人池45赤才池 | 瀬戸町　長和赤才1499 | 3.6 | 720 | ○ |
| 319 | 342070627 | 中前池 | 瀬戸町　長和中前1600 | 5.4 | 500 | ○ |
| 320 | 342070628 | 名光池 | 瀬戸町　長和名光2313 | 4.0 | 1,800 | ○ |
| 321 | 342070629 | 粟ケ迫池 | 瀬戸町　長和粟ケ迫2286 | 4.2 | 2,300 | ○ |
| 322 | 342070630 | 矢迫下池 | 瀬戸町　長和矢迫奥2165 | 5.0 | 2,600 | ○ |
| 323 | 342070631 | 矢迫上池 | 瀬戸町　長和矢迫奥2180 | 3.1 | 540 | ○ |
| 324 | 342070633 | 王子原池 | 瀬戸町　長和王子原池尻2054 | 7.9 | 9,800 | ○ |
| 325 | 342070634 | 中池 | 瀬戸町　長和王子原2088 | 6.9 | 18,700 | ○ |
| 326 | 342070635 | 上池 | 瀬戸町　長和王子原2089 | 7.7 | 10,000 | ○ |
| 327 | 342070636 | 新池 | 瀬戸町　長和丸池2098 | 4.3 | 1,620 | ○ |
| 328 | 342070637 | 丸池 | 瀬戸町　長和丸池2099 | 3.9 | 2,980 | ○ |
| 329 | 342070638 | 宮近池 | 瀬戸町　長和宮近甲1973 | 3.3 | 2,300 | ○ |
| 330 | 342070639 | 昆治屋池 | 瀬戸町　長和稲葉884 | 3.0 | 7,250 | ○ |
| 331 | 342070640 | 個人池４８ | 瀬戸町　長和明鹿7603-1 | 3.0 | 540 | ○ |
| 332 | 342070641 | 身倒池 | 津之郷町 加屋身倒587 | 4.45 | 6,900 | ○ |
| 333 | 342070642 | 長池 | 津之郷町 加屋打平589 | 5.7 | 12,000 | ○ |
| 334 | 342070643 | 大池（加屋地区） | 津之郷町 加屋清水530 | 10.0 | 13,500 | ○ |
| 335 | 342070644 | 新池（津之郷新池） | 津之郷町 加屋奥田越584 | 5.3 | 5,900 | ○ |
| 336 | 342070645 | 北ケ坂池 | 津之郷町 加屋北ケ坂7043-3 | 8.3 | 10,000 | ○ |
| 337 | 342070646 | 沢田池 | 津之郷町 津之郷沢田1992-1外 | 7.6 | 72,800 | ○ |
| 338 | 342070647 | 新池 | 津之郷町 津之郷沢田1984-1外 | 7.9 | 14,300 | ○ |
| 339 | 342070648 | よし池 | 津之郷町 津之郷沢田1981外 | 5.6 | 10,800 | ○ |
| 340 | 342070649 | 金山下池 | 津之郷町 津之郷沢田1943 | 3.9 | 2,300 | ○ |

| | 施設コード | 名　称 | 所　在　地 | 規　模 | | 防災重点ため池 |
|---|---|---|---|---|---|---|
| | | | | 堤高（m） | 貯水量（㎥） | |
| 341 | 342070651 | 広瀬池 | 津之郷町 津之郷広瀬1931 | 6.1 | 12,200 | ○ |
| 342 | 342070652 | 古池（願成寺） | 津之郷町 津之郷願成寺1660 | 11.5 | 19,000 | ○ |
| 343 | 342070653 | 中池（願成寺） | 津之郷町 津之郷高増7366-1地先 | 10.9 | 21,900 | ○ |
| 344 | 342070654 | 新池（願成寺） | 津之郷町 津之郷願成寺1662 | 8.8 | 18,300 | ○ |
| 345 | 342070659 | 鍋峠池 | 赤坂町　赤坂長者原2495 | 8.0 | 3,200 | ○ |
| 346 | 342070660 | エネキダオ1号池 | 赤坂町　赤坂長者原2462 | 3.2 | 1,600 | ○ |
| 347 | 342070661 | エネキダオ2号池 | 赤坂町　赤坂長者原甲7589-1 | 3.7 | 910 | ○ |
| 348 | 342070662 | エネキダオ3号池 | 赤坂町　赤坂長者原甲7589-1 | 3.0 | 390 | ○ |
| 349 | 342070664 | 内曲り池 | 赤坂町　赤坂長者原2394 | 3.3 | 840 | ○ |
| 350 | 342070667 | 藤原２号池 | 赤坂町　赤坂長者原2381 | 2.7 | 220 | ○ |
| 351 | 342070668 | 藤原１号池 | 赤坂町　赤坂長者原2389 | 3.8 | 680 | ○ |
| 352 | 342070669 | 木村１号池 | 赤坂町　赤坂長者原2417 | 3.0 | 120 | ○ |
| 353 | 342070670 | 木村２号池 | 赤坂町　赤坂長者原2416-1 | 2.7 | 120 | ○ |
| 354 | 342070671 | 藁峠１号池 | 赤坂町　赤坂長者原2344 | 4.3 | 1,300 | ○ |
| 355 | 342070673 | 長者ヶ原中池 | 赤坂町　赤坂長者原2322 | 4.6 | 3,460 | ○ |
| 356 | 342070677 | 鈴池 | 赤坂町　赤坂田之迫2224 | 19.0 | 386,000 | ○ |
| 357 | 342070678 | にがき原池 | 赤坂町　赤坂田之迫2223 | 4.3 | 2,300 | ○ |
| 358 | 342070679 | 神崎池 | 赤坂町　赤坂田之迫2172 | 3.4 | 220 | ○ |
| 359 | 342070681 | 新池 | 赤坂町　赤坂加屋平7808-2外 | 8.1 | 8,500 | ○ |
| 360 | 342070682 | 下池 | 赤坂町　赤坂加屋平1729 | 6.1 | 4,100 | ○ |
| 361 | 342070683 | 長久保池 | 赤坂町　赤坂加屋平1730 | 3.2 | 1,500 | ○ |
| 362 | 342070684 | 平池 | 赤坂町　赤坂加屋平1734 | 3.8 | 2,660 | ○ |
| 363 | 342070685 | 伊那佐古池 | 赤坂町　赤坂加屋平1787 | 5.4 | 690 | ○ |
| 364 | 342070687 | 大迫池 | 赤坂町　赤坂正田2112 | 7.0 | 900 | ○ |
| 365 | 342070688 | 出入合池 | 赤坂町　赤坂正明寺1183 | 5.6 | 9,000 | ○ |
| 366 | 342070689 | 新池 | 赤坂町　赤坂正明寺1186 | 6.8 | 6,100 | ○ |
| 367 | 342070690 | 四ツ池 | 赤坂町　赤坂正明寺1187 | 4.2 | 2,900 | ○ |
| 368 | 342070691 | 菅池 | 赤坂町　赤坂小原194 | 3.2 | 2,000 | ○ |
| 369 | 342070692 | 小原下池 | 赤坂町　赤坂小原160-1 | 6.1 | 2,500 | ○ |
| 370 | 342070694 | 金原上池 | 蔵王町　築地内3275 | 3.5 | 90 | ○ |
| 371 | 342070695 | 神田池 | 奈良津町 二丁目847 | 2.0 | 400 | ○ |
| 372 | 342070697 | 本庄奥池 | 北本庄町 四丁目1911-1外 | 2.0 | 1,300 | ○ |
| 373 | 342070698 | 奥の池 | 木之庄町 六丁目907 | 2.8 | 900 | ○ |
| 374 | 342070699 | 麦田池 | 瀬戸町　長和矢迫2203 | 1.3 | 400 | ○ |
| 375 | 342070700 | 長迫池 | 瀬戸町　長和長迫877 | 4.0 | 300 | ○ |
| 376 | 342070701 | 岡本池 | 瀬戸町　地頭分東奥江198 | 3.5 | 90 | ○ |
| 377 | 342070703 | 福井池 | 瀬戸町　長和奥江1191-1 | 1.5 | 200 | ○ |
| 378 | 342070704 | 中池 | 瀬戸町　地頭分東奥江172-1 | 4.0 | 100 | ○ |
| 379 | 342070705 | 奥池 | 瀬戸町　地頭分東奥江192 | 2.0 | 200 | ○ |
| 380 | 342070754 | 柳井下池 | 熊野町　松葉迫乙1547-2 | 3.0 | 70 | ○ |
| 381 | 342070765 | 櫛川池 | 熊野町　城木甲1735 | 1.0 | 90 | ○ |
| 382 | 342070766 | 谷本池 | 熊野町　城木甲1734 | 1.5 | 120 | ○ |
| 383 | 342070789 | 村上池 | 瀬戸町　長和岩室827 | 1.5 | 100 | ○ |
| 384 | 342070790 | 白川池 | 瀬戸町　長和石井平1304 | 1.2 | 80 | ○ |
| 385 | 342070796 | にごり池 | 今津町　東坂1168 | 2.6 | 2,300 | ○ |
| 386 | 342070797 | 葉粉池 | 今津町　長波1788 | 4.6 | 3,000 | ○ |
| 387 | 342070798 | 戸田山池 | 東村町　戸田山257 | 3.1 | 750 | ○ |
| 388 | 342070799 | 奥戸田池 | 東村町　崎戸田382 | 5.9 | 8,000 | ○ |
| 389 | 342070800 | 久保池 | 東村町　後戸田524 | 1.7 | 1,500 | ○ |

| | 施設コード | 名　称 | 所　在　地 | 規　模 | | 防災重点ため池 |
|---|---|---|---|---|---|---|
| | | | | 堤高（m） | 貯水量（㎥） | |
| 390 | 342070802 | 末広池 | 東村町　末広585 | 6.0 | 25,000 | ○ |
| 391 | 342070807 | 三蔵池 | 東村町　三蔵2204-1外 | 7.0 | 37,000 | ○ |
| 392 | 342070808 | 持田池 | 東村町　持田池内3328 | 3.2 | 16,500 | ○ |
| 393 | 342070809 | こも池 | 東村町　風呂本3399-1 | 5.5 | 11,500 | ○ |
| 394 | 342070810 | とびの子池 | 東村町　鳶ノ子3400 | 7.1 | 6,700 | ○ |
| 395 | 342070814 | 吹抜上池 | 東村町　谷サコ3778 | 9.5 | 1,700 | ○ |
| 396 | 342070815 | 大濁池 | 東村町　大濁3832 | 9.5 | 5,500 | ○ |
| 397 | 342070816 | 大石上池 | 東村町　笹原3833 | 7.0 | 2,100 | ○ |
| 398 | 342070817 | 大畑池 | 東村町　大畑2805-1外 | 9.3 | 17,470 | ○ |
| 399 | 342070818 | 堂満池 | 東村町　木ノ迫2669 | 6.1 | 2,100 | ○ |
| 400 | 342070821 | 実正池 | 東村町　実正2362 | 8.0 | 7,840 | ○ |
| 401 | 342070822 | 僧都池 | 東村町　僧都2349 | 7.3 | 3,500 | ○ |
| 402 | 342070824 | 江木池 | 東村町　江木1456 | 10.0 | 22,150 | ○ |
| 403 | 342070825 | 江木奥池 | 東村町　江木1455 | 9.0 | 17,200 | ○ |
| 404 | 342070826 | 新池 | 東村町　放迫1439 | 5.5 | 1,100 | ○ |
| 405 | 342070827 | 二ツ池 | 本郷町　立神東3981 | 5.4 | 19,000 | ○ |
| 406 | 342070829 | 平山池 | 本郷町　平山3844 | 3.4 | 1,600 | ○ |
| 407 | 342070830 | 尾越池 | 本郷町　尾越西3810 | 5.8 | 3,000 | ○ |
| 408 | 342070831 | 古屋池 | 本郷町　立神東4116 | 6.9 | 14,000 | ○ |
| 409 | 342070833 | 奥下池 | 本郷町　立神東4101 | 9.5 | 15,100 | ○ |
| 410 | 342070835 | 盗人池（吉田池） | 本郷町　吉田128 | 7.2 | 7,700 | ○ |
| 411 | 342070836 | 新池 | 本郷町　中野345 | 14.3 | 48,000 | ○ |
| 412 | 342070837 | ががつ池 | 本郷町　横屋859 | 8.8 | 3,400 | ○ |
| 413 | 342070839 | 昌源寺池 | 本郷町　山田901 | 7.0 | 9,000 | ○ |
| 414 | 342070840 | 二六池 | 本郷町　湯女奥7173-2外 | 8.0 | 38,500 | ○ |
| 415 | 342070841 | 松永溜池 | 本郷町　湯女奥1318外 | 23.0 | 382,000 | ○ |
| 416 | 342070843 | 白土西池 | 本郷町　長草田2315 | 7.0 | 8,400 | ○ |
| 417 | 342070844 | 長草田上池 | 本郷町　長草田2313 | 4.8 | 4,300 | ○ |
| 418 | 342070845 | 白土下池 | 本郷町　長草田2308 | 3.9 | 4,600 | ○ |
| 419 | 342070846 | 白土池 | 本郷町　長草田2323 | 3.9 | 3,600 | ○ |
| 420 | 342070847 | 梅の木下池 | 本郷町　長草田2318 | 2.5 | 1,200 | ○ |
| 421 | 342070848 | 梅の木中池 | 本郷町　長草田2317 | 3.9 | 4,600 | ○ |
| 422 | 342070849 | 梅の木上池 | 本郷町　長草田2316 | 4.7 | 6,000 | ○ |
| 423 | 342070850 | ヒイル池 | 神村町　若宮原1274 | 2.3 | 600 | ○ |
| 424 | 342070852 | 清水上池 | 本郷町　清水2395 | 6.3 | 8,100 | ○ |
| 425 | 342070853 | 清水池 | 本郷町　清水2396 | 5.3 | 18,700 | ○ |
| 426 | 342070854 | 長草田池 | 本郷町　高薮路2244-1 | 7.5 | 42,900 | ○ |
| 427 | 342070856 | 塚迫池 | 本郷町　天神2031 | 5.0 | 12,600 | ○ |
| 428 | 342070857 | 天神池 | 本郷町　天神2038 | 4.8 | 2,300 | ○ |
| 429 | 342070858 | 須方池 | 本郷町　須方1728-1 | 3.1 | 10,700 | ○ |
| 430 | 342070912 | ヤザコ池 | 神村町　西山1679 | 2.9 | 2,500 | ○ |
| 431 | 342070913 | 金毘羅池 | 神村町　大野ケ原10348 | 6.2 | 1,600 | ○ |
| 432 | 342070916 | 大久保下池 | 神村町　西山1652 | 4.0 | 800 | ○ |
| 433 | 342070917 | 中池 | 神村町　西山1519 | 6.8 | 3,100 | ○ |
| 434 | 342070928 | 神原池 | 神村町　奥田上2025 | 4.0 | 1,400 | ○ |
| 435 | 342070929 | 和田池 | 神村町　西山1988 | 3.1 | 5,500 | ○ |
| 436 | 342070930 | お夏池 | 神村町　大野ケ原10416 | 3.4 | 1,200 | ○ |
| 437 | 342070931 | 大谷池 | 神村町　大田川原1393外 | 15.0 | 338,000 | ○ |
| 438 | 342070932 | 後池 | 神村町　大池西甲10267-1地先 | 3.9 | 1,100 | ○ |

| | 施設コード | 名　称 | 所　在　地 | 規　模 | | 防災重点ため池 |
|---|---|---|---|---|---|---|
| | | | | 堤高（m） | 貯水量（㎥） | |
| 439 | 342070935 | 若宮原中池 | 神村町　若宮原1222 | 3.9 | 1,200 | ○ |
| 440 | 342070941 | 浜池 | 神村町　若宮原甲1349 | 6.2 | 59,000 | ○ |
| 441 | 342070945 | 国本池 | 神村町　奥田西平10564-6地先 | 4.4 | 2,100 | ○ |
| 442 | 342070950 | セシ池 | 神村町　奥田西平10578 | 3.5 | 750 | ○ |
| 443 | 342070952 | ハス池 | 神村町　奥田上2173 | 4.2 | 3,800 | ○ |
| 444 | 342070963 | 三馬下池 | 神村町　奥田西平10515 | 3.0 | 300 | ○ |
| 445 | 342070964 | 三馬中池 | 神村町　奥田西平甲10512-2 | 2.5 | 100 | ○ |
| 446 | 342070972 | 七ツ池４号 | 神村町　奥田東平10600 | 5.8 | 1,800 | ○ |
| 447 | 342070981 | 笹木池 | 神村町　奥田東平10714 | 3.0 | 300 | ○ |
| 448 | 342070982 | 丸山池 | 神村町　奥田下2414 | 4.0 | 600 | ○ |
| 449 | 342070989 | 草刈下池 | 神村町　草刈3742 | 6.7 | 2,300 | ○ |
| 450 | 342070991 | 草刈池 | 神村町　草刈3751 | 8.2 | 15,500 | ○ |
| 451 | 342070992 | 奥池 | 神村町　才ノ峠377-1外 | 4.9 | 2,300 | ○ |
| 452 | 342070993 | 小福池 | 神村町　道々平10152 | 1.3 | 500 | ○ |
| 453 | 342070994 | スリコバチ池 | 神村町　彌ケ迫424 | 2.5 | 3,800 | ○ |
| 454 | 342070996 | 羽祢尾池 | 神村町　羽祢尾813-1 | 8.0 | 61,900 | ○ |
| 455 | 342070997 | 生田池 | 神村町　陣貝4390 | 7.0 | 8,400 | ○ |
| 456 | 342071008 | 山中上池 | 神村町　大池内5600 | 9.8 | 25,000 | ○ |
| 457 | 342071009 | 山中池 | 神村町　大池内5666 | 10.6 | 53,100 | ○ |
| 458 | 342071014 | 宮本池 | 神村町　池上6794 | 5.7 | 1,700 | ○ |
| 459 | 342071016 | フジサコ池 | 神村町　亥ノ木堂6744 | 7.9 | 6,600 | ○ |
| 460 | 342071017 | にごり池 | 神村町　土俵場11101 | 6.0 | 3,800 | ○ |
| 461 | 342071019 | そう池 | 神村町　天神奥12009外 | 8.4 | 8,200 | ○ |
| 462 | 342071020 | 番田池 | 神村町　番田奥甲6122外 | 20.4 | 11,250 | ○ |
| 463 | 342071021 | シニ池 | 神村町　大谷6145外 | 13.3 | 22,800 | ○ |
| 464 | 342071022 | 道林寺池（上池） | 神村町　大迫5801 | 4.0 | 600 | ○ |
| 465 | 342071023 | 五区下池 | 神村町　奥田東平10710 | 3.3 | 2,300 | ○ |
| 466 | 342071027 | アセンバラ池 | 神村町　アセビ原11259 | 8.2 | 17,500 | ○ |
| 467 | 342071028 | 玉池 | 神村町　アセビ原11250 | 12.4 | 23,400 | ○ |
| 468 | 342071035 | 大池 | 神村町　東谷4263 | 11.0 | 21,600 | ○ |
| 469 | 342071036 | 新池 | 神村町　東谷4258 | 11.0 | 3,600 | ○ |
| 470 | 342071037 | 河原池 | 神村町　東谷4227 | 12.0 | 6,400 | ○ |
| 471 | 342071042 | 屋戸池 | 金江町　藁江上屋戸292外 | 6.3 | 2,100 | ○ |
| 472 | 342071043 | 中屋戸池 | 柳津町　上屋戸440 | 5.1 | 2,700 | ○ |
| 473 | 342071044 | 上屋戸池 | 柳津町　上屋戸443 | 8.0 | 3,800 | ○ |
| 474 | 342071051 | 新池（岡ノ端） | 柳津町　岡ノ端360 | 2.5 | 16,200 | ○ |
| 475 | 342071052 | カノコ池 | 柳津町　鹿子1056 | 8.0 | 10,400 | ○ |
| 476 | 342071054 | 崎池 | 柳津町　東山田甲490 | 9.7 | 12,800 | ○ |
| 477 | 342071056 | 野田奥池 | 柳津町　野田奥2142 | 4.3 | 1,200 | ○ |
| 478 | 342071057 | 山の田池 | 柳津町　字山ノ田988 | 5.0 | 18,700 | ○ |
| 479 | 342071062 | 新屋戸池 | 金江町　藁江字上屋戸280-1外 | 10.0 | 12,400 | ○ |
| 480 | 342071063 | 石井上池 | 金江町　金見石井1725 | 6.0 | 13,000 | ○ |
| 481 | 342071064 | 石井池 | 金江町　金見字石井1812 | 9.7 | 31,000 | ○ |
| 482 | 342071065 | 北迫池 | 金江町　金見延迫355 | 5.4 | 3,600 | ○ |
| 483 | 342071066 | 油舟池 | 金江町　金見油船1423 | 11.8 | 3,300 | ○ |
| 484 | 342071067 | 畑池 | 金江町　藁江下屋戸274 | 4.3 | 2,300 | ○ |
| 485 | 342071068 | 後浜池 | 金江町　金見後浜2250 | 5.3 | 16,500 | ○ |
| 486 | 342071069 | 本谷池 | 金江町　金見本谷大池1284 | 11.5 | 100,000 | ○ |
| 487 | 342071070 | 永道大池 | 金江町　金見永堂1387 | 7.0 | 9,000 | ○ |

| | 施設コード | 名　称 | 所　在　地 | 規　模 | | 防災重点ため池 |
|---|---|---|---|---|---|---|
| | | | | 堤高（m） | 貯水量（㎥） | |
| 488 | 342071071 | 中津池 | 金江町　金見五郎坊921-1 | 3.8 | 1,100 | ○ |
| 489 | 342071072 | 石堂池 | 金江町　金見石堂290 | 4.4 | 1,100 | ○ |
| 490 | 342071075 | 新池 | 金江町　藁江池内1964 | 9.6 | 3,500 | ○ |
| 491 | 342071076 | 中池 | 金江町　藁江池内1977 | 11.9 | 3,800 | ○ |
| 492 | 342071077 | 砂池 | 金江町　藁江池内1975 | 10.9 | 2,700 | ○ |
| 493 | 342071079 | 上池 | 金江町　金見永堂1371外 | 4.5 | 3,300 | ○ |
| 494 | 342071082 | 坊寺上池 | 金江町　藁江坊寺2044-1 | 8.4 | 1,500 | ○ |
| 495 | 342071083 | 楠木池 | 金江町　藁江楠木谷甲1061 | 7.5 | 37,000 | ○ |
| 496 | 342071084 | 梅木蛸池 | 金江町　藁江字楠木谷1054 | 11.3 | 34,000 | ○ |
| 497 | 342071085 | 岡本池 | 金江町　藁江坊寺池跡2221外 | 11.8 | 24,000 | ○ |
| 498 | 342071086 | 寺屋敷池 | 金江町　藁江寺屋敷2180 | 15.0 | 50,000 | ○ |
| 499 | 342071099 | ひばり池 | 金江町　藁江池口1598 | 8.7 | 12,100 | ○ |
| 500 | 342071100 | 新池 | 金江町　藁中曽根田1557 | 5.0 | 2,300 | ○ |
| 501 | 342071105 | 折迫池 | 藤江町　折迫1305 | 4.6 | 1,500 | ○ |
| 502 | 342071108 | 小森池 | 藤江町　前後山2173 | 3.0 | 2,400 | ○ |
| 503 | 342071110 | 芦駒池 | 藤江町　蘆駒甲3096 | 4.8 | 4,100 | ○ |
| 504 | 342071112 | 黒谷池 | 藤江町　黒谷3369 | 13.0 | 9,600 | ○ |
| 505 | 342071113 | 才戸池 | 藤江町　才戸3388 | 3.6 | 1,500 | ○ |
| 506 | 342071114 | 地原池 | 藤江町　地原3732-2外 | 2.7 | 1,800 | ○ |
| 507 | 342071115 | 岩川池 | 藤江町　岩川4940-1 | 7.0 | 14,400 | ○ |
| 508 | 342071117 | 灰付池 | 藤江町　灰付5248 | 10.5 | 14,700 | ○ |
| 509 | 342071118 | 天満池 | 藤江町　天満5199 | 0.9 | 5,800 | ○ |
| 510 | 342071120 | 証文谷池 | 藤江町　高折笠甲6312 | 4.4 | 5,000 | ○ |
| 511 | 342071122 | 水溜下池 | 藤江町　水溜甲4228 | 8.0 | 12,600 | ○ |
| 512 | 342071127 | 庄田下池 | 神村町　庄田2602 | 2.0 | 180 | ○ |
| 513 | 342071129 | 奥の惣池 | 神村町　奥亥ノ木2515 | 5.5 | 4,500 | ○ |
| 514 | 342071142 | 下の惣池 | 神村町　下亥木2553 | 4.5 | 4,100 | ○ |
| 515 | 342071143 | 塚の池 | 神村町　庄田2652外 | 4.5 | 1,900 | ○ |
| 516 | 342071188 | 四正面池 | 金江町　金見四正面352 | 5.5 | 1,100 | ○ |
| 517 | 342071203 | 宇佐上池 | 金江町　金見先原1792 | 7.2 | 2,400 | ○ |
| 518 | 342071204 | 宇佐下池 | 金江町　金見平之奥1944 | 6.2 | 3,200 | ○ |
| 519 | 342071219 | 柴迫池 | 藤江町　柴迫甲4056 | 5.4 | 1,200 | ○ |
| 520 | 342071237 | 日迫上池 | 藤江町　日迫6277 | 3.9 | 1,400 | ○ |
| 521 | 342071247 | 角屋谷池 | 駅家町　服部本郷724外 | 11.15 | 10,000 | ○ |
| 522 | 342071249 | 紺屋奥池 | 駅家町　服部本郷1103-2 | 3.5 | 600 | ○ |
| 523 | 342071250 | 竹の迫池 | 駅家町　服部本郷1144 | 5.0 | 1,100 | ○ |
| 524 | 342071251 | 清水迫池 | 駅家町　服部本郷1160外 | 5.0 | 2,000 | ○ |
| 525 | 342071252 | 官迫池 | 駅家町　服部本郷85-1外 | 6.8 | 2,600 | ○ |
| 526 | 342071253 | 平林池 | 駅家町　服部永谷1560-1外 | 5.4 | 7,000 | ○ |
| 527 | 342071259 | 本奥池 | 駅家町　服部永谷1088-1外 | 9.1 | 2,600 | ○ |
| 528 | 342071260 | 琴森新池 | 駅家町　服部永谷1096外 | 8.8 | 4,800 | ○ |
| 529 | 342071262 | 西ケ迫池１ | 駅家町　服部永谷1068 | 1.8 | 100 | ○ |
| 530 | 342071264 | 東久保池 | 駅家町　服部永谷1175-1外 | 7.6 | 8,000 | ○ |
| 531 | 342071265 | 砂池 | 駅家町　服部永谷1274外 | 9.2 | 12,500 | ○ |
| 532 | 342071267 | 伯母ケ迫下池 | 駅家町　服部永谷714 | 1.6 | 200 | ○ |
| 533 | 342071273 | 坂池 | 駅家町　服部永谷447-1 | 3.6 | 300 | ○ |
| 534 | 342071274 | 坂１号池 | 駅家町　服部永谷484 | 1.2 | 50 | ○ |
| 535 | 342071280 | 馬路下池 | 駅家町　雨木1046外 | 6.0 | 4,000 | ○ |
| 536 | 342071281 | 馬路中池 | 駅家町　雨木1049－3外 | 7.0 | 2,200 | ○ |

| | 施設コード | 名　称 | 所　在　地 | 規　模 | | 防災重点ため池 |
|---|---|---|---|---|---|---|
| | | | | 堤高（m） | 貯水量（㎥） | |
| 537 | 342071283 | 西　奥　池 | 駅家町　雨木563 | 4.2 | 1,900 | ○ |
| 538 | 342071286 | 門　前　池 | 駅家町　雨木469外 | 15.7 | 50,000 | ○ |
| 539 | 342071287 | 才　之　端　池 | 駅家町　雨木374外 | 5.8 | 7,000 | ○ |
| 540 | 342071288 | 雨　木　池 | 駅家町　雨木115外 | 15.0 | 118,000 | ○ |
| 541 | 342071292 | 八　ツ　坂　池 | 駅家町　服部本郷366-1外 | 4.5 | 2,000 | ○ |
| 542 | 342071293 | 野　梶　池 | 駅家町　服部本郷265外 | 7.7 | 5,500 | ○ |
| 543 | 342071294 | 広　畑　池 | 駅家町　服部本郷340-2外 | 4.6 | 1,300 | ○ |
| 544 | 342071297 | 妙　見　新　池 | 駅家町　助元1050外 | 8.2 | 4,700 | ○ |
| 545 | 342071303 | 政　有　１　号　池 | 駅家町　助元248-1 | 3.9 | 2,300 | ○ |
| 546 | 342071304 | コ　ト　モ　リ　ヤ　池 | 駅家町　助元349 | 2.6 | 300 | ○ |
| 547 | 342071305 | 山　の　神　池 | 駅家町　助元1292-3外 | 11.1 | 10,000 | ○ |
| 548 | 342071306 | 西　谷　奥　池 | 駅家町　新山683-1 | 3.9 | 3,600 | ○ |
| 549 | 342071307 | 西　谷　新　池 | 駅家町　新山662 | 5.2 | 2,600 | ○ |
| 550 | 342071308 | 畑　池 | 駅家町　新山590-1外 | 4.4 | 2,200 | ○ |
| 551 | 342071312 | 湯　田　池 | 駅家町　新山1361 | 3.0 | 400 | ○ |
| 552 | 342071315 | 服　部　大　池 | 駅家町　法成寺762-1外 | 15.0 | 650,000 | ○ |
| 553 | 342071316 | 十　四　池 | 駅家町　新山1330 | 4.2 | 2,000 | ○ |
| 554 | 342071317 | 権　巣　池 | 駅家町　新山1251 | 4.0 | 300 | ○ |
| 555 | 342071318 | 小　山　田　切　池 | 駅家町　新山1262-1外 | 7.4 | 12,500 | ○ |
| 556 | 342071322 | 権　現　久　保　池 | 駅家町　新山975 | 3.0 | 300 | ○ |
| 557 | 342071323 | 釈　迦　池 | 駅家町　新山965-1外 | 5.7 | 500 | ○ |
| 558 | 342071325 | 稔　松　２　号　池 | 駅家町　新山1151-1外 | 4.2 | 2,300 | ○ |
| 559 | 342071326 | 稔　松　池 | 駅家町　新山1152-1外 | 3.8 | 4,300 | ○ |
| 560 | 342071327 | 新　山　新　池 | 駅家町　新山440 | 7.6 | 5,120 | ○ |
| 561 | 342071329 | 草　広　池 | 駅家町　法成寺1962 | 4.6 | 3,600 | ○ |
| 562 | 342071330 | 平　の　前　池 | 駅家町　法成寺2105 | 4.0 | 7,600 | ○ |
| 563 | 342071331 | 城　ヶ　谷　上　池 | 駅家町　法成寺1878-1外 | 8.3 | 20,000 | ○ |
| 564 | 342071332 | 城　ケ　谷　下　池 | 駅家町　法成寺1859-1外 | 6.0 | 13,000 | ○ |
| 565 | 342071333 | 道　城　谷　池 | 駅家町　法成寺2503-1 | 2.4 | 12,000 | ○ |
| 566 | 342071334 | 本　谷　新　池 | 駅家町　法成寺1571外 | 10.1 | 42,000 | ○ |
| 567 | 342071335 | 本　谷　池 | 駅家町　法成寺1826-1外 | 8.2 | 17,000 | ○ |
| 568 | 342071336 | 上　羽　子　池 | 駅家町　法成寺979 | 4.5 | 11,000 | ○ |
| 569 | 342071337 | 下　羽　子　池 | 駅家町　法成寺976-1外 | 2.5 | 1,200 | ○ |
| 570 | 342071340 | 亀　原　池 | 駅家町　法成寺829-1外 | 7.0 | 12,000 | ○ |
| 571 | 342071341 | 羽　子　原　池 | 駅家町　法成寺718-1外 | 3.1 | 1,100 | ○ |
| 572 | 342071342 | 小　豆　田　池 | 駅家町　万能倉200-1 | 4.8 | 40,000 | ○ |
| 573 | 342071345 | 不　動　面　池 | 駅家町　中島471-1外 | 3.0 | 30 | ○ |
| 574 | 342071346 | ス　ス　ハ　キ　池 | 駅家町　中島370-1外 | 3.0 | 1,800 | ○ |
| 575 | 342071348 | 山　田　池 | 駅家町　中島256 | 2.0 | 20 | ○ |
| 576 | 342071349 | 才　谷　池 | 駅家町　中島124-1 | 4.0 | 3,200 | ○ |
| 577 | 342071351 | 大　塚　池 | 駅家町　中島43-1外 | 6.6 | 17,000 | ○ |
| 578 | 342071353 | 堂　谷　池 | 駅家町　向永谷208 | 2.0 | 500 | ○ |
| 579 | 342071355 | 堂　の　奥　池 | 駅家町　向永谷398 | 3.2 | 2,500 | ○ |
| 580 | 342071356 | 石　田　池 | 駅家町　向永谷1691-1 | 6.5 | 22,000 | ○ |
| 581 | 342071357 | 大　草　田　池 | 駅家町　向永谷1346 | 3.5 | 1,400 | ○ |
| 582 | 342071358 | 力　治　迫　池 | 駅家町　向永谷1330 | 3.8 | 1,400 | ○ |
| 583 | 342071360 | 勝　負　迫　池 | 駅家町　向永谷1387外 | 5.2 | 2,680 | ○ |
| 584 | 342071361 | 平　池 | 駅家町　向永谷1474 | 6.6 | 10,000 | ○ |
| 585 | 342071362 | 奥　池 | 駅家町　向永谷1523 | 6.2 | 800 | ○ |

| | 施設コード | 名　称 | 所　在　地 | 規　模 | | 防災重点ため池 |
|---|---|---|---|---|---|---|
| | | | | 堤高（m） | 貯水量（㎥） | |
| 586 | 342071363 | 奈良鞘新池 | 駅家町　向永谷849 | 3.9 | 1,330 | ○ |
| 587 | 342071365 | 下高倉池 | 駅家町　向永谷910 | 3.5 | 800 | ○ |
| 588 | 342071366 | 塚堂池 | 駅家町　向永谷985 | 3.3 | 1,100 | ○ |
| 589 | 342071367 | 中原池 | 駅家町　向永谷1156 | 9.1 | 24,000 | ○ |
| 590 | 342071368 | 中原新池 | 駅家町　向永谷1050-1外 | 7.7 | 12,800 | ○ |
| 591 | 342071370 | 王子ケ迫池 | 駅家町　大橋950-1外 | 2.5 | 500 | ○ |
| 592 | 342071371 | 出尾池 | 駅家町　大橋839 | 5.5 | 36,000 | ○ |
| 593 | 342071372 | 大橋新池 | 駅家町　大橋734 | 5.8 | 21,000 | ○ |
| 594 | 342071373 | 篠原池 | 駅家町　大橋799-1外 | 3.0 | 5,300 | ○ |
| 595 | 342071374 | 池の迫池 | 駅家町　大橋669-1外 | 3.2 | 2,200 | ○ |
| 596 | 342071375 | 池の迫奥池 | 駅家町　大橋691-1 | 3.7 | 1,000 | ○ |
| 597 | 342071377 | 生池 | 駅家町　今岡700 | 2.6 | 2,800 | ○ |
| 598 | 342071378 | 今岡新池 | 駅家町　今岡704-1外 | 5.3 | 8,000 | ○ |
| 599 | 342071380 | 俄池 | 駅家町　今岡629 | 8.0 | 10,000 | ○ |
| 600 | 342071381 | 末谷池 | 駅家町　今岡303-1外 | 9.5 | 26,500 | ○ |
| 601 | 342071387 | 猪谷池 | 芦田町　柞磨1198 | 7.5 | 5,500 | ○ |
| 602 | 342071388 | 釜の口池 | 芦田町　柞磨1115-1外 | 8.4 | 7,260 | ○ |
| 603 | 342071393 | 田の迫下池 | 芦田町　柞磨905 | 6.6 | 1,900 | ○ |
| 604 | 342071395 | 大谷池 | 芦田町　柞磨1730 | 7.6 | 7,500 | ○ |
| 605 | 342071397 | 畑奥大池 | 芦田町　柞磨1613-1外 | 6.0 | 4,500 | ○ |
| 606 | 342071398 | 畑池 | 芦田町　柞磨1607 | 3.5 | 270 | ○ |
| 607 | 342071399 | 久ヨシ池 | 芦田町　柞磨1660 | 3.6 | 300 | ○ |
| 608 | 342071400 | 日々ケ谷池 | 芦田町　上有地1455-1 | 3.5 | 450 | ○ |
| 609 | 342071405 | ミノコシ池 | 芦田町　柞磨492 | 3.0 | 320 | ○ |
| 610 | 342071408 | 谷池 | 芦田町　柞磨632 | 4.0 | 500 | ○ |
| 611 | 342071409 | 尾白池 | 芦田町　柞磨1731 | 6.3 | 3,300 | ○ |
| 612 | 342071415 | 龍王池 | 芦田町　柞磨1819-1 | 5.2 | 1,500 | ○ |
| 613 | 342071417 | 宗貞奥池 | 芦田町　柞磨38 | 5.0 | 270 | ○ |
| 614 | 342071418 | 中屋奥ため池 | 芦田町　柞磨7126-1外 | 2.5 | 100 | ○ |
| 615 | 342071419 | 大神宮池 | 芦田町　柞磨220 | 4.7 | 680 | ○ |
| 616 | 342071433 | 新池 | 芦田町　上有地1880 | 7.0 | 260 | ○ |
| 617 | 342071434 | 中池 | 芦田町　上有地1883 | 3.0 | 400 | ○ |
| 618 | 342071437 | 中間池 | 芦田町　上有地1978-1 | 3.5 | 210 | ○ |
| 619 | 342071438 | 上屋池 | 芦田町　上有地1998-4 | 4.0 | 190 | ○ |
| 620 | 342071445 | 湯口池 | 芦田町　上有地1920-1外 | 6.2 | 2,600 | ○ |
| 621 | 342071446 | 梶ケ迫奥下池 | 芦田町　上有地1536-1外 | 5.0 | 480 | ○ |
| 622 | 342071449 | 梶ケ迫裏池 | 芦田町　上有地1530 | 4.5 | 360 | ○ |
| 623 | 342071450 | 宮原前池 | 芦田町　上有地1722 | 2.2 | 200 | ○ |
| 624 | 342071454 | 神後池 | 芦田町　上有地1574-2 | 1.7 | 90 | ○ |
| 625 | 342071456 | 福迫奥ノ池 | 芦田町　上有地1630 | 4.0 | 450 | ○ |
| 626 | 342071458 | 福岡池 | 芦田町　上有地1664 | 9.4 | 18,800 | ○ |
| 627 | 342071459 | しょうぶ池 | 芦田町　上有地2135 | 2.5 | 300 | ○ |
| 628 | 342071460 | 河村池 | 芦田町　上有地2136-3 | 2.2 | 150 | ○ |
| 629 | 342071461 | すり鉢池 | 芦田町　上有地2116 | 3.7 | 1,300 | ○ |
| 630 | 342071467 | 上田池 | 芦田町　上有地2207-6 | 3.0 | 180 | ○ |
| 631 | 342071468 | はす池 | 芦田町　上有地2299外 | 2.0 | 340 | ○ |
| 632 | 342071469 | 井能寺池 | 芦田町　上有地2438-1 | 4.0 | 390 | ○ |
| 633 | 342071472 | 大谷池 | 芦田町　上有地2542 | 14.5 | 91,000 | ○ |
| 634 | 342071473 | 青笹池 | 芦田町　下有地9外 | 10.0 | 9,000 | ○ |

| | 施設コード | 名　称 | 所　在　地 | 規　模 | | 防災重点ため池 |
|---|---|---|---|---|---|---|
| | | | | 堤高（m） | 貯水量（㎥） | |
| 635 | 342071478 | 長池 | 芦田町　上有地1522-1外 | 5.5 | 6,070 | ○ |
| 636 | 342071479 | 岡田池 | 芦田町　上有地1405 | 1.6 | 670 | ○ |
| 637 | 342071480 | 清水迫池 | 芦田町　上有地1428 | 6.0 | 620 | ○ |
| 638 | 342071484 | 杖ケ迫池 | 芦田町　上有地1277-1 | 4.5 | 350 | ○ |
| 639 | 342071486 | 中奥池 | 芦田町　上有地1323-1 | 3.0 | 320 | ○ |
| 640 | 342071487 | 地藏池 | 芦田町　上有地1305 | 5.0 | 390 | ○ |
| 641 | 342071489 | ヤベ池 | 芦田町　上有地1247 | 4.5 | 590 | ○ |
| 642 | 342071495 | 野呂池 | 芦田町　上有地1119 | 2.0 | 150 | ○ |
| 643 | 342071496 | 稲付２号池 | 芦田町　上有地2804 | 3.0 | 80 | ○ |
| 644 | 342071499 | 後木屋池 | 芦田町　上有地2862-1 | 3.5 | 600 | ○ |
| 645 | 342071500 | 戸黒池 | 芦田町　上有地841 | 4.0 | 270 | ○ |
| 646 | 342071505 | 山崎池 | 芦田町　上有地853 | 3.0 | 180 | ○ |
| 647 | 342071506 | 水行池 | 芦田町　上有地805 | 5.5 | 7,700 | ○ |
| 648 | 342071507 | 恵木迫下池 | 芦田町　上有地664-1 | 4.3 | 2,400 | ○ |
| 649 | 342071508 | 恵木迫上池 | 芦田町　上有地666-1外 | 7.0 | 8,700 | ○ |
| 650 | 342071509 | 束田池 | 芦田町　上有地687 | 6.0 | 1,700 | ○ |
| 651 | 342071516 | 徳市池 | 芦田町　上有地938 | 4.0 | 720 | ○ |
| 652 | 342071517 | 法師庵下池 | 芦田町　上有地172 | 2.2 | 180 | ○ |
| 653 | 342071520 | 大迫池 | 芦田町　上有地325 | 3.3 | 2,300 | ○ |
| 654 | 342071521 | 迫の奥池 | 芦田町　上有地357 | 3.7 | 2,400 | ○ |
| 655 | 342071526 | 先大迫中の池 | 芦田町　上有地308-2 | 2.0 | 100 | ○ |
| 656 | 342071532 | 有郷池 | 芦田町　上有地3104 | 4.2 | 830 | ○ |
| 657 | 342071533 | 森脇池 | 芦田町　上有地138 | 4.5 | 4,300 | ○ |
| 658 | 342071535 | 明法寺谷池 | 芦田町　上有地70 | 2.2 | 90 | ○ |
| 659 | 342071536 | 峠池 | 芦田町　上有地43 | 1.8 | 80 | ○ |
| 660 | 342071539 | 新屋奥池 | 芦田町　下有地1615 | 2.0 | 200 | ○ |
| 661 | 342071551 | 新池 | 芦田町　下有地1983 | 12.7 | 40,500 | ○ |
| 662 | 342071552 | 三郎池 | 芦田町　下有地1784 | 3.5 | 800 | ○ |
| 663 | 342071558 | 大坊池 | 芦田町　下有地1970 | 6.5 | 5,100 | ○ |
| 664 | 342071559 | 同道池 | 芦田町　下有地1941 | 10.1 | 42,500 | ○ |
| 665 | 342071564 | カギメ下池 | 芦田町　下有地1827 | 1.5 | 90 | ○ |
| 666 | 342071569 | 日和池 | 芦田町　下有地1484 | 4.1 | 10,700 | ○ |
| 667 | 342071570 | 野田上池 | 芦田町　下有地1592 | 1.8 | 150 | ○ |
| 668 | 342071571 | 野田池 | 芦田町　下有地1590 | 3.1 | 780 | ○ |
| 669 | 342071572 | 矢部池 | 芦田町　下有地1576 | 3.7 | 1,200 | ○ |
| 670 | 342071576 | 松尾池 | 芦田町　下有地1465 | 3.0 | 140 | ○ |
| 671 | 342071577 | 久保池 | 芦田町　下有地1193 | 1.8 | 130 | ○ |
| 672 | 342071578 | 平野屋池 | 芦田町　下有地1241 | 2.4 | 250 | ○ |
| 673 | 342071582 | 岩神池 | 芦田町　下有地1357 | 3.2 | 3,200 | ○ |
| 674 | 342071586 | 梅の木池 | 芦田町　下有地1299 | 3.0 | 400 | ○ |
| 675 | 342071588 | 仁川池 | 芦田町　下有地974 | 1.8 | 80 | ○ |
| 676 | 342071589 | 免仏面池 | 芦田町　下有地884 | 3.0 | 540 | ○ |
| 677 | 342071590 | 山之上池 | 芦田町　下有地848 | 4.4 | 5,100 | ○ |
| 678 | 342071591 | 上迫池 | 芦田町　下有地844 | 4.5 | 5,100 | ○ |
| 679 | 342071595 | 荒神池 | 芦田町　下有地566 | 3.5 | 920 | ○ |
| 680 | 342071599 | 山の田池 | 芦田町　下有地730 | 8.0 | 7,000 | ○ |
| 681 | 342071603 | 瓦山上池 | 芦田町　下有地635-1外 | 6.4 | 6,800 | ○ |
| 682 | 342071604 | 瓦山下池 | 芦田町　下有地652-1外 | 3.8 | 1,600 | ○ |
| 683 | 342071607 | 同道池 | 芦田町　下有地643 | 5.46 | 6,100 | ○ |

| | 施設コード | 名　称 | 所　在　地 | 規　模 | | 防災重点ため池 |
|---|---|---|---|---|---|---|
| | | | | 堤高（m） | 貯水量（㎥） | |
| 684 | 342071610 | 石　場　池 | 芦田町　下有地379-1 | 2.0 | 250 | ○ |
| 685 | 342071614 | 梶　屋　池 | 芦田町　下有地459 | 4.1 | 8,300 | ○ |
| 686 | 342071615 | 山方新池 | 芦田町　下有地162-1外 | 9.7 | 16,400 | ○ |
| 687 | 342071616 | 殿の奥池 | 芦田町　下有地103 | 8.3 | 42,500 | ○ |
| 688 | 342071617 | 松　山　池 | 芦田町　下有地311 | 3.2 | 2,400 | ○ |
| 689 | 342071618 | 与　助　池 | 芦田町　下有地318 | 3.5 | 2,100 | ○ |
| 690 | 342071619 | 峠　　池 | 芦田町　福田911 | 4.7 | 7,400 | ○ |
| 691 | 342071620 | 宝　田　池 | 芦田町　福田854 | 3.7 | 1,400 | ○ |
| 692 | 342071622 | 中　谷　池 | 芦田町　福田789外 | 3.0 | 180 | ○ |
| 693 | 342071625 | 小池奥池 | 芦田町　福田663 | 4.3 | 600 | ○ |
| 694 | 342071626 | 小　　池 | 芦田町　福田642 | 5.0 | 1,900 | ○ |
| 695 | 342071627 | 大池（芦田大池） | 芦田町　福田584-1外 | 5.1 | 9,800 | ○ |
| 696 | 342071630 | 岸　迫　池 | 芦田町　福田506 | 3.7 | 420 | ○ |
| 697 | 342071631 | 岸迫東池 | 芦田町　福田7484 | 3.1 | 600 | ○ |
| 698 | 342071633 | 清水谷下池 | 芦田町　福田258 | 3.4 | 800 | ○ |
| 699 | 342071634 | 宇　佐　池 | 芦田町　福田2731 | 2.5 | 220 | ○ |
| 700 | 342071635 | 七　ツ　池 | 芦田町　福田2706 | 7.5 | 8,000 | ○ |
| 701 | 342071636 | 寺池下池 | 芦田町　福田2716 | 2.8 | 800 | ○ |
| 702 | 342071641 | 迫　下　池 | 芦田町　福田2425 | 2.5 | 120 | ○ |
| 703 | 342071642 | 倉　背　池 | 芦田町　福田2410 | 2.6 | 500 | ○ |
| 704 | 342071643 | オクビ池 | 芦田町　福田鴻巣7633 | 1.2 | 10 | ○ |
| 705 | 342071645 | 迫　　池 | 芦田町　福田2423 | 4.0 | 770 | ○ |
| 706 | 342071646 | 上　迫　池 | 芦田町　福田2399-1 | 1.6 | 80 | ○ |
| 707 | 342071647 | 小迫ため池 | 芦田町　福田2131 | 2.0 | 80 | ○ |
| 708 | 342071648 | 富　谷　池 | 芦田町　福田1165-1外 | 7.2 | 100,000 | ○ |
| 709 | 342071653 | 桝　　池 | 芦田町　福田1415 | 4.8 | 12,400 | ○ |
| 710 | 342071654 | 西　奥　池 | 芦田町　福田1441 | 5.5 | 3,200 | ○ |
| 711 | 342071655 | 古屋ケ谷古池 | 芦田町　福田1468 | 3.2 | 3,300 | ○ |
| 712 | 342071656 | 古屋ケ谷池 | 芦田町　福田1482 | 9.2 | 14,400 | ○ |
| 713 | 342071660 | 魚之面池 | 芦田町　福田1664 | 4.7 | 7,800 | ○ |
| 714 | 342071661 | 名工神池 | 芦田町　福田1735 | 2.3 | 200 | ○ |
| 715 | 342071662 | 奥　　池 | 芦田町　福田1738 | 3.0 | 320 | ○ |
| 716 | 342071663 | 佐　藤　池 | 芦田町　福田2123 | 2.0 | 120 | ○ |
| 717 | 342071664 | 宮　窪　池 | 芦田町　福田2038 | 4.0 | 1,200 | ○ |
| 718 | 342071665 | 観音堂池 | 芦田町　福田1769外 | 5.7 | 8,000 | ○ |
| 719 | 342071672 | 井　上　池 | 芦田町　福田1898 | 4.3 | 1,400 | ○ |
| 720 | 342071673 | 是来下池 | 芦田町　福田1816 | 10.1 | 18,500 | ○ |
| 721 | 342071674 | 是来上池 | 芦田町　福田1817 | 7.2 | 7,100 | ○ |
| 722 | 342071675 | 青ケ谷池 | 芦田町　福田新庄南平7375-1外 | 6.5 | 2,500 | ○ |
| 723 | 342071676 | 下宮上池 | 赤坂町　赤坂長者原8381 | 2.5 | 400 | ○ |
| 724 | 342071677 | 下宮下池 | 赤坂町　赤坂長者原8382 | 4.0 | 2,500 | ○ |
| 725 | 342071678 | 池　田　池 | 赤坂町　赤坂長者原8387-40 | 4.0 | 450 | ○ |
| 726 | 342071679 | 村　　池 | 赤坂町　赤坂長者原8387-42外 | 3.5 | 450 | ○ |
| 727 | 342071680 | 大そらの小池 | 赤坂町　赤坂長者原8387-116 | 3.0 | 150 | ○ |
| 728 | 342071681 | 大そら池 | 赤坂町　赤坂長者原8389 | 3.0 | 520 | ○ |
| 729 | 342071682 | 落　葉　池 | 赤坂町　赤坂長者原8387-113 | 3.0 | 90 | ○ |
| 730 | 342071683 | 長者ケ原5号池（小丸池） | 赤坂町　赤坂長者原8388 | 5.0 | 630 | ○ |
| 731 | 342071685 | 神　原　池 | 赤坂町　赤坂長者原8390-1 | 2.7 | 180 | ○ |
| 732 | 342071687 | 長者ケ原７号池 | 赤坂町　赤坂長者原8734 | 4.0 | 70 | ○ |

| | 施設コード | 名　称 | 所　在　地 | 規　模 | | 防災重点ため池 |
|---|---|---|---|---|---|---|
| | | | | 堤高（m） | 貯水量（㎥） | |
| 733 | 342071688 | 長者ケ原９号池 | 赤坂町　赤坂長者原2980 | 2.5 | 150 | ○ |
| 734 | 342071689 | 蓮池 | 赤坂町　赤坂長者原2991-1 | 2.0 | 90 | ○ |
| 735 | 342071690 | 八丁下池 | 赤坂町　赤坂長者原3005 | 3.0 | 240 | ○ |
| 736 | 342071691 | いそ松下池（１１号池） | 赤坂町　赤坂長者原8391-1 | 2.5 | 180 | ○ |
| 737 | 342071693 | いそ松池 | 赤坂町　赤坂長者原8391-3 | 3.5 | 600 | ○ |
| 738 | 342071694 | 八丁上池 | 赤坂町　赤坂長者原3007外 | 4.5 | 300 | ○ |
| 739 | 342071696 | 小明池 | 加茂町　下加茂輪ノ内802-1外 | 2.1 | 1,000 | ○ |
| 740 | 342071699 | 菱原池 | 加茂町　上加茂木立場831外 | 5.6 | 28,000 | ○ |
| 741 | 342071700 | 大惣津池 | 加茂町　中野大惣津1122 | 6.1 | 21,800 | ○ |
| 742 | 342071701 | 岩屋池 | 加茂町　中野岩ヤ1213-1外 | 7.5 | 6,000 | ○ |
| 743 | 342071702 | 倉田池 | 加茂町　下加茂倉田1303-1外 | 8.8 | 25,000 | ○ |
| 744 | 342071703 | 中池 | 加茂町　下加茂鶴居峠1375 | 7.6 | 11,000 | ○ |
| 745 | 342071704 | 鶴居峠新池 | 加茂町　下加茂鶴居峠1389-1 | 5.2 | 4,900 | ○ |
| 746 | 342071709 | 内山池 | 加茂町　下加茂内山1541 | 2.0 | 200 | ○ |
| 747 | 342071710 | 内山上池 | 加茂町　下加茂内山1543 | 2.0 | 60 | ○ |
| 748 | 342071713 | 吉和新池 | 加茂町　下加茂木曽根1586 | 3.7 | 2,300 | ○ |
| 749 | 342071722 | 芦原池 | 加茂町　芦原妙言132 | 1.6 | 90 | ○ |
| 750 | 342071729 | 小池谷池 | 加茂町　粟根小池谷1154-1 | 3.2 | 800 | ○ |
| 751 | 342071730 | 本谷池 | 加茂町　粟根粟井1061-2 | 3.0 | 600 | ○ |
| 752 | 342071731 | 池ノ窪池 | 加茂町　粟根池ノ窪919-1外 | 3.0 | 500 | ○ |
| 753 | 342071732 | 鼓田池 | 加茂町　粟根鼓田837 | 4.1 | 1,400 | ○ |
| 754 | 342071734 | 井ノ扱池 | 加茂町　粟根稲コギ691 | 2.9 | 700 | ○ |
| 755 | 342071737 | 中屋池 | 加茂町　北山2555 | 3.5 | 600 | ○ |
| 756 | 342071739 | 長沢田池 | 加茂町　北山2426 | 6.1 | 4,300 | ○ |
| 757 | 342071743 | 広加池 | 加茂町　下加茂東宇代7384-2外 | 11.7 | 28,000 | ○ |
| 758 | 342071745 | 野山池 | 加茂町　百谷2193-21 | 5.0 | 1,200 | ○ |
| 759 | 342071746 | フイゴ下池 | 加茂町　百谷1148 | 3.6 | 2,100 | ○ |
| 760 | 342071747 | フイゴ上池 | 加茂町　百谷2193-20 | 4.2 | 2,600 | ○ |
| 761 | 342071750 | 真無池 | 加茂町　百谷1147 | 4.0 | 420 | ○ |
| 762 | 342071752 | 城福池 | 加茂町　百谷491 | 5.6 | 700 | ○ |
| 763 | 342071753 | 高山新池 | 加茂町　百谷647-1 | 5.0 | 900 | ○ |
| 764 | 342071754 | 高山濁池 | 加茂町　百谷641外 | 9.0 | 15,000 | ○ |
| 765 | 342071756 | 大谷池 | 加茂町　百谷2193-14 | 27.3 | 891,000 | ○ |
| 766 | 342071762 | 小津和池 | 加茂町　北山321-1外 | 5.0 | 300 | ○ |
| 767 | 342071764 | 下田池 | 加茂町　北山598-1外 | 6.5 | 600 | ○ |
| 768 | 342071772 | 細田池 | 加茂町　北山744-1外 | 8.5 | 38,000 | ○ |
| 769 | 342071773 | 七社池 | 加茂町　北山955外 | 12.5 | 71,000 | ○ |
| 770 | 342071774 | 姫谷池 | 加茂町　百谷1036-2 | 11.7 | 96,000 | ○ |
| 771 | 342071800 | 昭十九池 | 芦田町　柞磨1789外 | 6.8 | 5,800 | ○ |
| 772 | 342072000 | 幸田新池 | 金江町　金見幸田259 | 4.0 | 2,300 | ○ |
| 773 | 342072009 | 出所池 | 藤江町　出所4511 | 3.0 | 500 | ○ |
| 774 | 342072010 | ハス池 | 神村町　一ノ谷6457 | 5.0 | 9,000 | ○ |
| 775 | 342072105 | 二ツ川池 | 千田町　千田寺西下1879-1外 | 2.6 | 400 | ○ |
| 776 | 342072106 | 王子原北池 | 瀬戸町　長和王子原池尻2056 | 3.0 | 800 | ○ |
| 777 | 342072108 | 永谷池 | 千田町　坂田永谷664-1 | 4.0 | 600 | ○ |
| 778 | 342072206 | じゅんさい池 | 神村町　大谷6138 | 5.0 | 1,500 | ○ |
| 779 | 342072207 | 中池 | 神村町　大谷6139 | 6.0 | 4,000 | ○ |
| 780 | 342072208 | しょうぶ池 | 神村町　天神面6453-1 | 2.7 | 500 | ○ |
| 781 | 344820003 | 西明池 | 沼隈町　登能原本谷奥18 | 11.9 | 45,000 | ○ |

| | 施設コード | 名　称 | 所　在　地 | 規　模 | | 防災 |
|---|---|---|---|---|---|---|
| | | | | 堤高（m） | 貯水量（㎥） | 重点ため池 |
| 782 | 344820007 | 丸池 | 沼隈町　能登原寺下475 | 5.8 | 20,000 | ○ |
| 783 | 344820008 | 鞆路池 | 沼隈町　能登原鞆路615-1 | 6.2 | 6,800 | ○ |
| 784 | 344820010 | 横立池 | 沼隈町　能登原鞆路657 | 3.6 | 1,600 | ○ |
| 785 | 344820011 | 立河内池 | 沼隈町　能登原立河内1555 | 4.9 | 4,400 | ○ |
| 786 | 344820012 | 田ノ浜東池 | 沼隈町　能登原田ノ浜1617 | 2.0 | 60 | ○ |
| 787 | 344820013 | 田ノ浜池 | 沼隈町　能登原田ノ浜1621 | 2.5 | 200 | ○ |
| 788 | 344820014 | 白浜池 | 沼隈町　能登原白浜1734 | 7.0 | 4,000 | ○ |
| 789 | 344820015 | 深山池 | 沼隈町　能登原桜深山2116 | 5.6 | 900 | ○ |
| 790 | 344820016 | 庵の下池 | 沼隈町　能登原桜西側甲2154 | 2.7 | 1,400 | ○ |
| 791 | 344820017 | 鍋迫池 | 沼隈町　能登原鍋迫甲2273-2 | 4.0 | 60 | ○ |
| 792 | 344820018 | 鉄光池 | 沼隈町　草深鉄光781 | 3.2 | 700 | ○ |
| 793 | 344820019 | 中土井池 | 沼隈町　草深池ノ奥893 | 3.5 | 1,100 | ○ |
| 794 | 344820020 | 柏迫池 | 沼隈町　草深柏迫916 | 6.0 | 63,800 | ○ |
| 795 | 344820024 | 塚田池 | 沼隈町　草深塚田1597 | 3.5 | 200 | ○ |
| 796 | 344820025 | 双津池 | 沼隈町　草深双津2367 | 5.0 | 3,000 | ○ |
| 797 | 344820026 | 柿木迫池 | 沼隈町　草深柿木迫2437 | 3.5 | 900 | ○ |
| 798 | 344820027 | 先阿引奥池 | 沼隈町　草深庵ノ下2602 | 3.9 | 1,600 | ○ |
| 799 | 344820028 | 稲荷奥池 | 沼隈町　常石堂尾89 | 3.0 | 160 | ○ |
| 800 | 344820029 | 堂尾池 | 沼隈町　常石開谷楢原106-1 | 6.2 | 13,000 | ○ |
| 801 | 344820030 | はす池 | 沼隈町　常石開谷楢原107 | 4.1 | 2,500 | ○ |
| 802 | 344820031 | イバ池 | 沼隈町　常石開谷192 | 4.4 | 1,200 | ○ |
| 803 | 344820032 | モチ奥池 | 沼隈町　常石奥池ノ内198 | 3.2 | 1,200 | ○ |
| 804 | 344820036 | 常盤池 | 沼隈町　常石岩平1476 | 7.5 | 4,800 | ○ |
| 805 | 344820040 | 中池 | 沼隈町　常石奥池ノ内200 | 3.6 | 4,300 | ○ |
| 806 | 344820041 | 下池 | 沼隈町　常石奥池ノ内244 | 4.6 | 1,400 | ○ |
| 807 | 344820042 | 平迫池 | 沼隈町　下山南平迫251-1外 | 6.5 | 32,000 | ○ |
| 808 | 344820043 | 矢操池 | 沼隈町　下山南矢操沖甲395 | 3.1 | 2,900 | ○ |
| 809 | 344820044 | 土裕田池 | 沼隈町　下山南矢操谷甲502 | 4.4 | 2,400 | ○ |
| 810 | 344820048 | 西ノ迫池 | 沼隈町　下山南矢操西迫565 | 5.7 | 8,900 | ○ |
| 811 | 344820049 | 大迫上池 | 沼隈町　下山南大迫下池882 | 7.0 | 1,200 | ○ |
| 812 | 344820050 | 大迫下池 | 沼隈町　下山南大迫上池880 | 7.0 | 6,700 | ○ |
| 813 | 344820051 | ナメラ池 | 沼隈町　下山南大迫谷905 | 4.6 | 800 | ○ |
| 814 | 344820052 | 宮迫池 | 沼隈町　下山南宮迫谷甲1192 | 3.0 | 500 | ○ |
| 815 | 344820054 | 西久保池 | 沼隈町　下山南菅野西久保1585 | 4.0 | 200 | ○ |
| 816 | 344820056 | 菅野池 | 沼隈町　下山南菅野谷池奥1836 | 9.1 | 50,000 | ○ |
| 817 | 344820057 | 提木池 | 沼隈町　下山南菅野提木1871 | 4.9 | 1,500 | ○ |
| 818 | 344820058 | 提木新池 | 沼隈町　下山南提木北谷7477-1外 | 8.3 | 1,900 | ○ |
| 819 | 344820062 | 永道大池 | 沼隈町　中山南永道大池179 | 3.2 | 7,100 | ○ |
| 820 | 344820063 | 森脇下池 | 沼隈町　中山南モリ脇548-1 | 3.5 | 400 | ○ |
| 821 | 344820064 | 森脇上池 | 沼隈町　中山南モリ脇553 | 4.9 | 500 | ○ |
| 822 | 344820065 | 五郎丸池 | 沼隈町　中山南五郎丸866 | 5.3 | 2,700 | ○ |
| 823 | 344820066 | 小瀬田池 | 沼隈町　中山南小セダ下池1009 | 5.3 | 6,600 | ○ |
| 824 | 344820068 | 石本池 | 沼隈町　中山南石浦ソ子1026 | 3.4 | 600 | ○ |
| 825 | 344820069 | カジヤ池 | 沼隈町　中山南カシヤ池1002 | 5.0 | 3,900 | ○ |
| 826 | 344820070 | カジヤ奥池 | 沼隈町　中山南カシヤ1138 | 5.2 | 2,600 | ○ |
| 827 | 344820071 | カジヤ上池 | 沼隈町　中山南カシヤ1140 | 4.5 | 2,100 | ○ |
| 828 | 344820072 | 八日谷溜池 | 沼隈町　中山南八日谷池1667外 | 23.7 | 361,000 | ○ |
| 829 | 344820074 | 万力池 | 沼隈町　中山南万力池2023 | 6.3 | 7,600 | ○ |
| 830 | 344820081 | 石亀下池 | 沼隈町　中山南石亀2223 | 2.0 | 200 | ○ |

| | 施設コード | 名　称 | 所　在　地 | 規　模 | | 防災重点ため池 |
|---|---|---|---|---|---|---|
| | | | | 堤高（m） | 貯水量（㎥） | |
| 831 | 344820082 | 西迫口池 | 沼隈町　中山南西迫口2331 | 4.3 | 600 | ○ |
| 832 | 344820085 | 楠木池 | 沼隈町　中山南字楠木池2885 | 7.6 | 7,600 | ○ |
| 833 | 344820087 | 鷹ノ巣池 | 沼隈町　中山南鷹ノ巣池2837 | 7.05 | 5,700 | ○ |
| 834 | 344820091 | 長迫池 | 沼隈町　中山南長迫1519 | 3.5 | 700 | ○ |
| 835 | 344820093 | 地蔵堂池 | 沼隈町　中山南地蔵堂2616 | 4.2 | 1,600 | ○ |
| 836 | 344820095 | 長迫口池 | 沼隈町　中山南長迫口池甲1498 | 3.3 | 3,300 | ○ |
| 837 | 344820098 | 土橋池 | 沼隈町　上山南土橋862 | 2.3 | 300 | ○ |
| 838 | 344820100 | 黒瀬池 | 沼隈町　上山南黒瀬甲35 | 5.1 | 2,600 | ○ |
| 839 | 344820101 | 穴ノ奥池 | 沼隈町　中山南穴ノ奥池2978 | 3.8 | 1,400 | ○ |
| 840 | 344820102 | 稲木池 | 沼隈町　上山南稲木1014-1 | 4.8 | 2,300 | ○ |
| 841 | 344820103 | 中畝池 | 沼隈町　上山南中畝1206外 | 4.8 | 1,600 | ○ |
| 842 | 344820104 | 谷池 | 沼隈町　上山南谷池ノ奥1264 | 2.3 | 500 | ○ |
| 843 | 344820108 | 菅田大池 | 沼隈町　上山南池内1426 | 11.9 | 171,500 | ○ |
| 844 | 344820111 | 寺尾池 | 沼隈町　上山南寺尾1646 | 2.1 | 650 | ○ |
| 845 | 344820112 | 原池 | 沼隈町　上山南原1504 | 3.1 | 450 | ○ |
| 846 | 344820113 | 茅場池 | 沼隈町　上山南原1604 | 5.6 | 3,000 | ○ |
| 847 | 344820114 | 名郷池 | 沼隈町　上山南名郷2252 | 3.7 | 5,500 | ○ |
| 848 | 344820120 | 峠池 | 沼隈町　上山南峠2120 | 2.1 | 400 | ○ |
| 849 | 344820123 | 源迫下池 | 沼隈町　上山南源迫1804-1 | 8.0 | 6,600 | ○ |
| 850 | 345010002 | 内砂子池 | 神辺町　上竹田内砂子525-1 | 6.1 | 3,700 | ○ |
| 851 | 345010003 | 内砂子奥池（内砂子新池） | 神辺町　上竹田内砂子552-1 | 10.7 | 17,300 | ○ |
| 852 | 345010004 | 境池 | 神辺町　上竹田境ノ奥707 | 2.8 | 1,010 | ○ |
| 853 | 345010005 | 境奥池 | 神辺町　上竹田境ノ奥711 | 4.3 | 2,300 | ○ |
| 854 | 345010006 | 大田池 | 神辺町　上竹田大田725-1 | 3.7 | 990 | ○ |
| 855 | 345010007 | 鼓池 | 神辺町　上竹田鼓谷881-1 | 6.2 | 13,000 | ○ |
| 856 | 345010008 | 泰砂子池 | 神辺町　上竹田泰砂子奥301-1 | 7.0 | 16,200 | ○ |
| 857 | 345010011 | 川谷池 | 神辺町　上竹田川谷1188-1 | 7.5 | 55,300 | ○ |
| 858 | 345010013 | 長谷池 | 神辺町　上竹田長谷1320 | 4.3 | 3,360 | ○ |
| 859 | 345010016 | 久熊池 | 神辺町　上竹田クグマ里123 | 4.0 | 4,200 | ○ |
| 860 | 345010017 | 久熊奥池 | 神辺町　上竹田クグマ100 | 3.5 | 900 | ○ |
| 861 | 345010018 | 芥子池 | 神辺町　上竹田二池1496-1 | 3.8 | 20,200 | ○ |
| 862 | 345010019 | 芥子奥池 | 神辺町　上竹田字ケシ1589 | 4.7 | 6,480 | ○ |
| 863 | 345010020 | 三田地池 | 神辺町　上竹田三田地1649-1 | 1.3 | 130 | ○ |
| 864 | 345010021 | 沼迫池 | 神辺町　下竹田沼坂2887-1 | 6.3 | 20,500 | ○ |
| 865 | 345010024 | 長迫池 | 神辺町　下竹田長坂2951-1 | 4.2 | 2,630 | ○ |
| 866 | 345010025 | 岸池 | 神辺町　下竹田鹿キ2731 | 5.5 | 2,210 | ○ |
| 867 | 345010029 | 八反田池 | 神辺町　下竹田欠坂2292-1 | 6.2 | 6,150 | ○ |
| 868 | 345010031 | 狭間池 | 神辺町　下竹田狭間1487-1 | 5.3 | 13,620 | ○ |
| 869 | 345010032 | 瀬戸池 | 神辺町　下竹田瀬戸1612 | 7.5 | 20,000 | ○ |
| 870 | 345010033 | 昭和池 | 神辺町　下竹田轟1620外 | 7.5 | 21,900 | ○ |
| 871 | 345010034 | 轟池 | 神辺町　下竹田轟1637 | 9.5 | 51,700 | ○ |
| 872 | 345010036 | 永谷池 | 神辺町　下竹田轟1745 | 5.7 | 1,730 | ○ |
| 873 | 345010037 | 永谷２号池 | 神辺町　下竹田轟1740 | 4.7 | 540 | ○ |
| 874 | 345010038 | 永谷３号池 | 神辺町　下竹田轟1737-1 | 2.4 | 230 | ○ |
| 875 | 345010039 | 馬越池 | 神辺町　下竹田長谷7254-12 | 3.6 | 470 | ○ |
| 876 | 345010040 | 大梶池 | 神辺町　下竹田大梶2068 | 5.4 | 2,520 | ○ |
| 877 | 345010041 | 大砂子池 | 神辺町　下竹田大砂子2020-1 | 6.3 | 3,650 | ○ |
| 878 | 345010042 | タブチ池 | 神辺町　下竹田大内769 | 2.3 | 350 | ○ |
| 879 | 345010046 | 森池 | 神辺町　八尋森343 | 2.1 | 350 | ○ |

| | 施設コード | 名　称 | 所　在　地 | 規　模 | | 防災重点ため池 |
|---|---|---|---|---|---|---|
| | | | | 堤高（m） | 貯水量（㎥） | |
| 880 | 345010047 | ぜんご池 | 神辺町　八尋森330 | 3.4 | 720 | ○ |
| 881 | 345010048 | 森奥池 | 神辺町　八尋森7105-3 | 2.8 | 400 | ○ |
| 882 | 345010049 | 新根池 | 神辺町　八尋狐谷544 | 5.4 | 11,870 | ○ |
| 883 | 345010051 | 権田池 | 神辺町　八尋権田560-1 | 6.9 | 11,000 | ○ |
| 884 | 345010052 | 新池（大江池） | 神辺町　岡山県井原市大江町字新池5394 | 7.7 | 85,900 | ○ |
| 885 | 345010053 | 旭池 | 神辺町　平野井迫1653 | 1.6 | 1,600 | ○ |
| 886 | 345010054 | 岡１号池 | 神辺町　平野岡1570 | 4.0 | 860 | ○ |
| 887 | 345010056 | 辨才池 | 神辺町　平野観音寺1389-1外 | 8.8 | 30,000 | ○ |
| 888 | 345010057 | 小池（観音寺小池） | 神辺町　平野観音寺1393-1 | 3.6 | 700 | ○ |
| 889 | 345010058 | 大池（観音寺下池） | 神辺町　平野観音寺1394-1 | 11.7 | 34,000 | ○ |
| 890 | 345010059 | 観音池（観音寺中池） | 神辺町　平野観音寺1397-1 | 9.0 | 8,000 | ○ |
| 891 | 345010060 | 観音寺上池（観音寺新池） | 神辺町　平野観音寺1398 | 5.2 | 7,800 | ○ |
| 892 | 345010061 | 観音寺奥池 | 神辺町　平野観音寺1401 | 4.6 | 5,630 | ○ |
| 893 | 345010062 | 比治屋下池 | 神辺町　平野舛田1094 | 5.5 | 1,820 | ○ |
| 894 | 345010063 | 比治屋上池 | 神辺町　平野舛田1095 | 7.0 | 7,140 | ○ |
| 895 | 345010064 | 道城池 | 神辺町　平野舛田624 | 2.6 | 800 | ○ |
| 896 | 345010065 | 名越里池 | 神辺町　平野名越480 | 5.0 | 3,360 | ○ |
| 897 | 345010066 | 名越奥池 | 神辺町　平野名越477 | 11.0 | 12,140 | ○ |
| 898 | 345010067 | 宮池 | 神辺町　下御領馬場町763-2 | 2.0 | 1,500 | ○ |
| 899 | 345010070 | 小屋田池 | 神辺町　下御領米道52 | 6.4 | 4,230 | ○ |
| 900 | 345010071 | 宗重池 | 神辺町　上御領行政1066 | 3.4 | 5,200 | ○ |
| 901 | 345010072 | 新池（青口新池） | 神辺町　上御領井矢谷428-8 | 8.3 | 5,760 | ○ |
| 902 | 345010073 | 青口池 | 神辺町　上御領井矢谷428-7 | 3.5 | 3,740 | ○ |
| 903 | 345010074 | 張田池 | 神辺町　上御領張田2117-1 | 5.1 | 8,800 | ○ |
| 904 | 345010076 | 三反田池 | 神辺町　上御領三反田2998-1 | 12.6 | 117,000 | ○ |
| 905 | 345010077 | 大原池 | 神辺町　東中条上池ノ上2545-1 | 13.0 | 56,400 | ○ |
| 906 | 345010078 | 淀ヶ池 | 神辺町　下御領米道98 | 13.0 | 66,600 | ○ |
| 907 | 345010079 | 平田池 | 神辺町　川北小屋337-1 | 3.4 | 4,570 | ○ |
| 908 | 345010080 | 豊田池 | 神辺町　川南丁谷2912-1 | 4.8 | 45,000 | ○ |
| 909 | 345010081 | 丁中池 | 神辺町　川南丁谷2931-1 | 10.0 | 4,500 | ○ |
| 910 | 345010082 | 丁奥池 | 神辺町　川南杉谷99 | 10.5 | 25,000 | ○ |
| 911 | 345010083 | 丙里池 | 神辺町　川南丙2598 | 3.4 | 15,100 | ○ |
| 912 | 345010084 | 丙奥池 | 神辺町　川南小山332 | 10.8 | 8,600 | ○ |
| 913 | 345010085 | 岩田下池 | 神辺町　川南岩田2043-1 | 5.4 | 5,070 | ○ |
| 914 | 345010089 | 蓮池 | 千田町　千田粟ケ池1381 | 3.2 | 56,500 | ○ |
| 915 | 345010091 | 福田池 | 神辺町　湯野迫山7024 | 5.5 | 12,000 | ○ |
| 916 | 345010092 | 小山池 | 神辺町　湯野迫山7029-1 | 3.8 | 67,000 | ○ |
| 917 | 345010093 | 中陣池 | 神辺町　湯野中陣2030-2 | 3.5 | 11,700 | ○ |
| 918 | 345010094 | 箱田池 | 神辺町　箱田山添町231-1 | 3.3 | 30,400 | ○ |
| 919 | 345010095 | 箱田新池 | 神辺町　西中条梶久川西877-1 | 3.0 | 12,600 | ○ |
| 920 | 345010096 | 堀池 | 神辺町　徳田堀池70 | 3.1 | 12,000 | ○ |
| 921 | 345010097 | 梅木池 | 神辺町　徳田梅木431 | 3.3 | 26,000 | ○ |
| 922 | 345010098 | 払殿池 | 神辺町　徳田払殿1690 | 4.4 | 43,070 | ○ |
| 923 | 345010099 | 半山池 | 神辺町　徳田半山1651 | 4.0 | 27,140 | ○ |
| 924 | 345010100 | 徳田下池 | 神辺町　徳田下池1337 | 3.6 | 29,700 | ○ |
| 925 | 345010101 | 砂原池 | 神辺町　徳田砂原2048 | 3.0 | 25,650 | ○ |
| 926 | 345010102 | 道上古池 | 神辺町　道上中川1248-1 | 3.8 | 28,940 | ○ |
| 927 | 345010103 | 道上新池 | 神辺町　道上中川1247-1 | 3.3 | 23,100 | ○ |
| 928 | 345010104 | 才池 | 神辺町　道上サヤノ下1140 | 2.9 | 10,400 | ○ |

| | 施設コード | 名　称 | 所　在　地 | 規　模 | | 防災重点ため池 |
|---|---|---|---|---|---|---|
| | | | | 堤高（m） | 貯水量（㎥） | |
| 929 | 345010105 | 雨宮池 | 神辺町　道上中坪2840-1 | 3.6 | 3,900 | ○ |
| 930 | 345010106 | 十九池（正藤池） | 神辺町　道上正藤2809-1 | 3.6 | 6,240 | ○ |
| 931 | 345010107 | 珠池 | 神辺町　道上門前1311 | 4.7 | 13,200 | ○ |
| 932 | 345010108 | 赤池 | 神辺町　道上門前1708 | 3.0 | 700 | ○ |
| 933 | 345010110 | 天満裏池 | 神辺町　道上門前1689-2 | 2.0 | 140 | ○ |
| 934 | 345010111 | 門前奥池 | 神辺町　道上門前1762 | 3.3 | 900 | ○ |
| 935 | 345010112 | 渡瀬池 | 神辺町　道上渡瀬1479-1 | 5.3 | 38,480 | ○ |
| 936 | 345010113 | かじや窪池 | 神辺町　道上渡瀬1653 | 2.2 | 480 | ○ |
| 937 | 345010114 | かじや池 | 神辺町　道上渡瀬1625 | 2.7 | 280 | ○ |
| 938 | 345010116 | 新池 | 神辺町　道上渡瀬1550-2 | 3.9 | 900 | ○ |
| 939 | 345010117 | 大窪池 | 神辺町　道上渡瀬1543 | 3.0 | 270 | ○ |
| 940 | 345010118 | すり八池 | 神辺町　道上渡瀬1518 | 3.6 | 1,650 | ○ |
| 941 | 345010119 | 十念池 | 神辺町　道上十念2277 | 6.1 | 11,160 | ○ |
| 942 | 345010121 | 西の池 | 神辺町　西中条後谷351 | 4.8 | 3,040 | ○ |
| 943 | 345010122 | 前の池 | 神辺町　西中条後谷387-2 | 1.5 | 300 | ○ |
| 944 | 345010123 | 後谷池 | 神辺町　西中条後谷314 | 1.2 | 530 | ○ |
| 945 | 345010124 | 光円寺池（キレ池） | 神辺町　西中条光円寺455 | 4.6 | 1,320 | ○ |
| 946 | 345010125 | 的場池 | 神辺町　西中条的場490 | 1.3 | 300 | ○ |
| 947 | 345010126 | 喜助池 | 神辺町　西中条安光229-1 | 3.7 | 1,890 | ○ |
| 948 | 345010127 | 大坊池 | 神辺町　西中条大坊92 | 3.5 | 8,420 | ○ |
| 949 | 345010131 | 山田新池（山田大池） | 神辺町　西中条山田2028外 | 8.5 | 44,800 | ○ |
| 950 | 345010135 | 観音寺池 | 神辺町　西中条深水1741 | 2.1 | 320 | ○ |
| 951 | 345010137 | 深水村池 | 神辺町　西中条深水1763 | 3.6 | 3,450 | ○ |
| 952 | 345010138 | 深水小屋池 | 神辺町　西中条深水1822 | 2.5 | 1,320 | ○ |
| 953 | 345010139 | 宮地１号池 | 神辺町　東中条宮地2350 | 2.5 | 450 | ○ |
| 954 | 345010140 | 宮地２号池 | 神辺町　東中条宮地2344 | 4.5 | 740 | ○ |
| 955 | 345010141 | 宮地大池 | 神辺町　東中条宮地2705 | 4.0 | 3,150 | ○ |
| 956 | 345010142 | 中組池 | 神辺町　東中条土井364-1 | 5.6 | 940 | ○ |
| 957 | 345010143 | 土井池 | 神辺町　東中条土井419-1 | 2.5 | 400 | ○ |
| 958 | 345010144 | 池の坊池 | 神辺町　東中条池ノ坊2143 | 5.2 | 11,120 | ○ |
| 959 | 345010145 | 軒田２号池 | 神辺町　東中条小部573 | 1.5 | 200 | ○ |
| 960 | 345010146 | 軒田１号池 | 神辺町　東中条小部571 | 2.4 | 670 | ○ |
| 961 | 345010147 | 粟井６号池 | 神辺町　東中条粟井615-1 | 1.5 | 200 | ○ |
| 962 | 345010148 | 粟井新池 | 神辺町　東中条粟井617 | 5.5 | 4,790 | ○ |
| 963 | 345010149 | 粟井大池 | 神辺町　東中条粟井628-1 | 7.6 | 11,930 | ○ |
| 964 | 345010150 | 木ノ内２号池 | 神辺町　東中条大末761-1 | 4.6 | 930 | ○ |
| 965 | 345010152 | 仲坪池 | 神辺町　東中条仲坪805外 | 7.5 | 13,500 | ○ |
| 966 | 345010153 | まくりや池 | 神辺町　東中条郷戸854 | 6.4 | 1,070 | ○ |
| 967 | 345010156 | 海谷２号池 | 神辺町　東中条海谷957 | 3.0 | 1,350 | ○ |
| 968 | 345010159 | 国地池 | 神辺町　東中条国地1956-1 | 5.8 | 5,130 | ○ |
| 969 | 345010161 | 道々原池（道々原下池） | 神辺町　東中条道々原2090 | 4.5 | 78,330 | ○ |
| 970 | 345010162 | 道々原上池 | 神辺町　東中条道々原2090 | 4.4 | 7,270 | ○ |
| 971 | 345010163 | 西谷池 | 神辺町　東中条西谷1269-1 | 3.5 | 560 | ○ |
| 972 | 345010164 | 佐光新池 | 神辺町　東中条佐光1393 | 4.0 | 1,420 | ○ |
| 973 | 345010165 | 佐光中池 | 神辺町　東中条佐光1395-1 | 7.5 | 1,380 | ○ |
| 974 | 345010166 | 金明寺池 | 神辺町　東中条佐光1396 | 5.5 | 1,790 | ○ |
| 975 | 345010167 | 佐光大池 | 神辺町　東中条佐光1400 | 6.4 | 4,310 | ○ |
| 976 | 345010169 | 井戸１号池 | 神辺町　東中条井戸1498-1 | 4.0 | 5,610 | ○ |
| 977 | 345010170 | 井戸２号池 | 神辺町　東中条井戸1507-1 | 5.1 | 790 | ○ |

| | 施設コード | 名　称 | 所　在　地 | 規　模 | | 防災重点ため池 |
|---|---|---|---|---|---|---|
| | | | | 堤高（m） | 貯水量（㎥） | |
| 978 | 345010172 | 円通寺池 | 神辺町　東中条広山1661 | 4.5 | 800 | ○ |
| 979 | 345010175 | 伊地昭和池 | 神辺町　東中条梶久1595-1 | 6.8 | 28,310 | ○ |
| 980 | 345010178 | 阿坂３号池 | 神辺町　東中条笹ナキ1783 | 2.0 | 230 | ○ |
| 981 | 345010179 | ささなぎ池 | 神辺町　東中条阿坂1752 | 2.5 | 660 | ○ |
| 982 | 345010180 | 阿坂新池 | 神辺町　東中条阿坂1767 | 1.6 | 4,850 | ○ |
| 983 | 345010186 | 阿坂池 | 神辺町　三谷阿坂164-1 | 2.0 | 1,520 | ○ |
| 984 | 345010188 | ノ口池 | 神辺町　三谷ノロ93-1 | 4.0 | 360 | ○ |
| 985 | 345010189 | 六畝田池 | 神辺町　三谷蘆苅33-1 | 3.9 | 1,730 | ○ |
| 986 | 345010193 | 栗元新池 | 神辺町　三谷栗元9662-9外 | 9.0 | 2,210 | ○ |
| 987 | 345010200 | 平砂池 | 神辺町　三谷是定636-1 | 3.0 | 600 | ○ |
| 988 | 345010204 | 大原新池 | 神辺町　三谷大原奥791 | 11.3 | 4,590 | ○ |
| 989 | 345010205 | 沼津池 | 神辺町　三谷ヌマズ813-1 | 8.3 | 23,630 | ○ |
| 990 | 345010206 | 三谷古池 | 神辺町　三谷友定954-1 | 8.0 | 5,600 | ○ |
| 991 | 345010207 | 三谷新池 | 神辺町　三谷友定959-1 | 8.2 | 9,500 | ○ |
| 992 | 345010208 | 三谷小池 | 神辺町　三谷友定959-4 | 5.2 | 2,400 | ○ |
| 993 | 345010210 | 山田中池 | 神辺町　西中条山田2006 | 1.5 | 400 | ○ |
| 994 | 345010211 | 土井２号池 | 神辺町　東中条土井444-1 | 2.5 | 400 | ○ |
| 995 | 345010220 | 尾用池 | 神辺町　東中条尾用1191 | 1.5 | 300 | ○ |
| 996 | 345010225 | 広山下池 | 神辺町　東中条広山1702-1 | 3.5 | 600 | ○ |
| 997 | 345010230 | 東小池 | 神辺町　下三谷東久保422 | 2.5 | 200 | ○ |
| 998 | 345010234 | カジヤ田池 | 神辺町　三谷長迫847-2 | 2.3 | 400 | ○ |
| 999 | 345240004 | 真光寺池 | 新市町　宮内1993 | 12.8 | 7,910 | ○ |
| 1000 | 345240008 | 板見堂池 | 新市町　金丸3856 | 12.0 | 86,000 | ○ |
| 1001 | 345240010 | 弥ケ迫池 | 新市町　宮内1892 | 2.2 | 210 | ○ |
| 1002 | 345240013 | 宮内奥之池 | 新市町　宮内1360 | 4.4 | 1,650 | ○ |
| 1003 | 345240014 | 大平池 | 新市町　常515-1 | 8.3 | 3,400 | ○ |
| 1004 | 345240015 | 大平下池 | 新市町　常519外 | 4.5 | 1,490 | ○ |
| 1005 | 345240021 | 古賀地池 | 新市町　常416-5 | 1.7 | 300 | ○ |
| 1006 | 345240023 | 房井池 | 新市町　常343 | 7.8 | 4,700 | ○ |
| 1007 | 345240024 | でおく池 | 新市町　金丸47 | 2.1 | 180 | ○ |
| 1008 | 345240025 | 市尾池 | 新市町　常650 | 3.1 | 170 | ○ |
| 1009 | 345240027 | 黒川池 | 新市町　常246 | 7.0 | 1,100 | ○ |
| 1010 | 345240028 | 宮迫奥池 | 新市町　常216-1 | 6.3 | 1,470 | ○ |
| 1011 | 345240029 | 坂井池 | 新市町　常717 | 5.8 | 1,500 | ○ |
| 1012 | 345240030 | 宮内しん池 | 新市町　宮内1323 | 3.3 | 2,060 | ○ |
| 1013 | 345240034 | 星子はす池 | 新市町　常1072 | 1.6 | 320 | ○ |
| 1014 | 345240036 | 御池 | 新市町　常1062-1 | 2.7 | 130 | ○ |
| 1015 | 345240037 | 城山池 | 新市町　常871 | 7.4 | 16,800 | ○ |
| 1016 | 345240040 | 花屋新池 | 新市町　金丸1185外 | 9.4 | 3,100 | ○ |
| 1017 | 345240048 | 宇藤木池 | 新市町　金丸4486 | 8.5 | 5,480 | ○ |
| 1018 | 345240053 | 支方池 | 新市町　金丸1081 | 9.6 | 7,310 | ○ |
| 1019 | 345240054 | 艮池 | 新市町　金丸4468 | 6.6 | 4,980 | ○ |
| 1020 | 345240055 | 森新池 | 新市町　金丸4469 | 7.1 | 3,110 | ○ |
| 1021 | 345240056 | 南迫池 | 新市町　金丸4591 | 7.7 | 4,900 | ○ |
| 1022 | 345240058 | 柳掛池 | 新市町　常3699 | 16.3 | 1,200 | ○ |
| 1023 | 345240059 | 矢立池 | 新市町　常2030 | 9.1 | 2,700 | ○ |
| 1024 | 345240060 | 久保池 | 新市町　常2176-1 | 3.1 | 360 | ○ |
| 1025 | 345240061 | 大神原池 | 新市町　常2194 | 8.0 | 1,500 | ○ |
| 1026 | 345240063 | 輪蔵池 | 新市町　宮内1059 | 3.5 | 1,120 | ○ |

| | 施設コード | 名　称 | 所　在　地 | 規　模 | | 防災重点ため池 |
|---|---|---|---|---|---|---|
| | | | | 堤高（m） | 貯水量（㎥） | |
| 1027 | 345240065 | 杭池 | 新市町　常2322 | 9.0 | 6,340 | ○ |
| 1028 | 345240069 | 市木池 | 新市町　常2373 | 4.5 | 1,100 | ○ |
| 1029 | 345240070 | 切池 | 新市町　常3701-2外 | 7.3 | 5,700 | ○ |
| 1030 | 345240072 | 皆米下池 | 新市町　常2511 | 9.7 | 1,610 | ○ |
| 1031 | 345240073 | 皆米上池 | 新市町　常2512 | 6.6 | 1,040 | ○ |
| 1032 | 345240074 | 阿弥迫池 | 新市町　常2513 | 8.7 | 970 | ○ |
| 1033 | 345240076 | 大久保下池 | 新市町　常1565 | 5.2 | 1,920 | ○ |
| 1034 | 345240077 | 大久保上池 | 新市町　常1566 | 3.9 | 1,200 | ○ |
| 1035 | 345240078 | つつみ堂池 | 新市町　上安井898 | 5.2 | 1,400 | ○ |
| 1036 | 345240080 | 金黒池 | 新市町　上安井535 | 8.8 | 10,230 | ○ |
| 1037 | 345240082 | 大森東池 | 新市町　上安井820 | 2.7 | 540 | ○ |
| 1038 | 345240089 | 長原池 | 新市町　下安井1168 | 4.1 | 1,240 | ○ |
| 1039 | 345240090 | 池床池 | 新市町　下安井1197 | 8.2 | 5,070 | ○ |
| 1040 | 345240092 | 紺屋池 | 新市町　下安井1277 | 7.0 | 11,290 | ○ |
| 1041 | 345240095 | 大森下池 | 新市町　下安井1808 | 12.1 | 9,020 | ○ |
| 1042 | 345240097 | 御池 | 新市町　宮内420-1 | 1.7 | 3,300 | ○ |
| 1043 | 345240098 | 別所池 | 新市町　宮内807 | 6.0 | 11,400 | ○ |
| 1044 | 345240101 | 開地池 | 新市町　下安井1601-2 | 4.4 | 5,260 | ○ |
| 1045 | 345240102 | 仁伍池 | 新市町　下安井493 | 3.1 | 2,440 | ○ |
| 1046 | 345240105 | 柏本谷池 | 新市町　下安井1962 | 2.4 | 390 | ○ |
| 1047 | 345240112 | 大佐池 | 新市町　戸手1585 | 10.8 | 68,000 | ○ |
| 1048 | 345240114 | 十四池 | 新市町　戸手1724 | 8.2 | 27,500 | ○ |
| 1049 | 345240117 | 平池 | 新市町　戸手1179 | 1.8 | 8,000 | ○ |
| 1050 | 345240118 | 青面寺池（青目寺池） | 新市町　戸手485-1 | 5.7 | 5,600 | ○ |
| 1051 | 345240119 | 汐首池 | 新市町　相方24 | 5.6 | 4,610 | ○ |
| 1052 | 345240120 | 後谷池 | 新市町　相方1162-1 | 9.3 | 14,470 | ○ |
| 1053 | 342070078 | 知原池 | 大門町　旭26 | 8.6 | 5,100 | |
| 1054 | 342070105 | 大量院池 | 坪生町　一丁目2836-1外 | 2.0 | 200 | |
| 1055 | 342070114 | 野呂池 | 春日町　浦上ノ口213 | 4.2 | 4,600 | |
| 1056 | 342070121 | 羽堀池 | 伊勢丘　六丁目乙1382 | 4.2 | 700 | |
| 1057 | 342070181 | 稗田池 | 春日町　浦上稗田1602-1 | 2.0 | 2,700 | |
| 1058 | 342070193 | 半田池 | 蔵王町　五丁目4473 | 9.1 | 31,500 | |
| 1059 | 342070202 | 個人池５ | 伊勢丘　四丁目1441 | 2.5 | 90 | |
| 1060 | 342070220 | あま池 | 引野町南 二丁目1090 | 1.5 | 200 | |
| 1061 | 342070277 | 大倉池 | 郷分町　大倉1807-2 | 3.0 | 400 | |
| 1062 | 342070308 | 城山池 | 佐波町　城山879 | 3.0 | 150 | |
| 1063 | 342070309 | 城山上池 | 佐波町　城山885 | 3.0 | 400 | |
| 1064 | 342070352 | 奥池 | 水呑町　鍛冶谷奥2162 | 8.8 | 2,100 | |
| 1065 | 342070358 | 日用出池 | 水呑町　日用出3255 | 7.0 | 400 | |
| 1066 | 342070382 | 段原池 | 熊野町　清水乙2611 | 3.5 | 360 | |
| 1067 | 342070385 | 大久保池 | 熊野町　矢迫乙2420 | 3.5 | 200 | |
| 1068 | 342070556 | 田渡池３号 | 瀬戸町　長和田渡り2538 | 1.9 | 600 | |
| 1069 | 342070572 | 大谷池 | 瀬戸町　長和枠田奥2351 | 2.2 | 630 | |
| 1070 | 342070579 | 大池 | 瀬戸町　地頭分小立2720 | 10.8 | 5,700 | |
| 1071 | 342070617 | 個人池３８ 粟ケ谷中池 | 瀬戸町　長和粟ケ谷3375 | 2.8 | 720 | |
| 1072 | 342070696 | 姥が池 | 奈良津町 一丁目137-1 | 3.0 | 900 | |
| 1073 | 342070905 | しげやん池 | 神村町　西山1774 | 4.5 | 800 | |
| 1074 | 342071031 | 加屋平池 | 神村町　東谷4282 | 4.8 | 3,000 | |
| 1075 | 342071074 | 夫婦岩池 | 金江町　藁江夫婦岩1937 | 8.9 | 3,500 | |

| | 施設コード | 名　称 | 所　在　地 | 規　模 | | 防災重点ため池 |
|---|---|---|---|---|---|---|
| | | | | 堤高（m） | 貯水量（㎥） | |
| 1076 | 342071257 | 下久保池1 | 駅家町　服部永谷1418-2 | 3.8 | 500 | |
| 1077 | 342071344 | 最明寺池 | 駅家町　中島607-1 | 2.5 | 100 | |
| 1078 | 342071649 | 湯上池 | 芦田町　福田1138 | 2.6 | 3,000 | |
| 1079 | 342071671 | 倉瀬池 | 芦田町　福田1884 | 3.2 | 380 | |
| 1080 | 344810005 | 奥池 | 内海町　池ノ上イ甲1704 | 2.0 | 2,300 | |
| 1081 | 344820002 | 新池 | 沼隈町　能登原1 | 5.6 | 3,300 | |
| 1082 | 345010068 | 谷粗湖池 | 神辺町　下御領米道85 | 4.4 | 930 | |
| 1083 | 345010120 | 相トワン池 | 神辺町　道上相ﾄﾜﾝ2535 | 2.0 | 250 | |
| 1084 | 345010128 | 大坊新池 | 神辺町　西中条大坊26-1 | 3.0 | 5,540 | |
| 1085 | 345010238 | 屋敷池 | 神辺町　三谷森ケ市1029 | 3.5 | 120 | |
| 1086 | 345240005 | 渡辺池 | 新市町　宮内2030-2 | 1.2 | 310 | |
| 1087 | 345240006 | 宮の奥池 | 新市町　宮内2020 | 5.0 | 1,030 | |
| 1088 | 345240007 | 藤尾ダム | 新市町　藤尾3609-4 | 32.5 | 870,000 | |
| 1089 | 345240045 | 後池 | 新市町　金丸1169-1 | 7.7 | 1,010 | |
| 1090 | 345240116 | 戸手新池 | 新市町　戸手2021 | 1.5 | 2,000 | |

※防災重点ため池…決壊した場合の浸水区域に家屋や公共施設等が存在し，人的被害を与えるおそれのあるため池

## （10）小規模崩壊危険区域

農林整備課（2026年（令和8年）4月1日現在）

| | 町名 | 地区名 | 勾配（度） | 高さ（m） | 戸数（戸） | 避難場所・避難所 |
|---|---|---|---|---|---|---|
| 1 | 箕島 | 釜屋 | 50 | 15 | 15 | 箕　島 小学校 |
| 2 | 箕島 | 栗ノ木 | 50 | 10 | 10 | 箕　島 小学校 |
| 3 | 佐波 | 佐波 | 55 | 7 | 13 | 人権交流センター |
| 4 | 春日 | 鍛冶屋 | 60 | 6 | 6 | 春　日 小学校 |
| 5 | 瀬戸 | 地頭分 | 60 | 7 | 10 | 瀬　戸 小学校 |
| 6 | 赤坂 | 早戸 | 55 | 10 | 20 | 赤　坂 小学校 |
| 7 | 赤坂 | 鈴谷 | 60 | 10 | 15 | 赤　坂 小学校 |
| 8 | 赤坂 | 竹之下 | 55 | 6 | 10 | 赤　坂 小学校 |
| 9 | 津之郷 | 加屋 | 60 | 9 | 8 | 津 之 郷 小学校 |
| 10 | 熊野 | 下山田 | 60 | 8 | 10 | 熊　野 小学校 |
| 11 | 坪生 | 松崎 | 55 | 6 | 15 | 坪　生 小学校 |
| 12 | 大門 | 東谷 | 60 | 8 | 10 | 大 津 野 小学校 |
| 13 | 山手 | 江良 | 60 | 10 | 20 | 泉　小学校 |
| 14 | 郷分 | 寺山 | 60 | 8 | 10 | 泉　小学校 |
| 15 | 西深津 | 平山 | 60 | 6 | 15 | 西 深 津 小学校 |
| 16 | 山手 | 矢田 | 65 | 8 | 10 | 泉　小学校 |
| 17 | 高西 | 川尻 | 60 | 10 | 15 | 高西交流館<br>高西コミュニティセンター |
| 18 | 本郷 | 大谷 | 65 | 10 | 8 | 本　郷 小学校 |
| 19 | 本郷 | 吉田 | 65 | 8 | 10 | 本　郷 小学校 |
| 20 | 本郷 | 長草田 | 60 | 8 | 5 | 本　郷 小学校 |
| 21 | 神村 | 11区 | 60 | 7 | 17 | 神　村 小学校 |
| 22 | 神村 | 13区 | 60 | 8 | 10 | 神　村 小学校 |
| 23 | 神村 | 2区 | 60 | 10 | 20 | 神村交流館<br>神村コミュニティセンター |
| 24 | 東村 | 瀬儀 | 65 | 10 | 10 | 本　郷 小学校 |
| 25 | 東村 | 小原 | 65 | 10 | 15 | 本　郷 小学校 |
| 26 | 東村 | 向山 | 65 | 8 | 10 | 本　郷 小学校 |
| 27 | 金江 | 田中 | 60 | 8 | 20 | 金　江 小学校 |
| 28 | 藤江 | 中組 | 60 | 10 | 15 | 藤　江 小学校 |
| 29 | 芦田 | 下有地 | 65 | 10 | 20 | 有　磨 小学校 |
| 30 | 芦田 | 福田 | 65 | 8 | 15 | 福　相 小学校 |
| 31 | 芦田 | 才町 | 65 | 10 | 20 | 福　相 小学校 |
| 32 | 芦田 | 土壁 | 65 | 15 | 10 | 有　磨 小学校 |
| 33 | 芦田 | 中村 | 65 | 10 | 15 | 有　磨 小学校 |
| 34 | 芦田 | 柞磨 | 65 | 12 | 20 | 有　磨 小学校 |
| 35 | 駅家 | 雨木 | 65 | 12 | 15 | 服　部 旧学校施設 |
| 36 | 駅家 | 服部永谷 | 65 | 10 | 20 | 服　部 旧学校施設 |
| 37 | 駅家 | 服部本郷 | 65 | 15 | 15 | 服　部 旧学校施設 |
| 38 | 駅家 | 新山 | 65 | 8 | 10 | 服　部 旧学校施設 |
| 39 | 加茂 | 猪之子 | 60 | 10 | 10 | 加　茂 小学校 |
| 40 | 加茂 | 小明 | 60 | 8 | 8 | 加　茂 小学校 |
| 41 | 加茂 | 北山 | 65 | 10 | 30 | 加　茂 小学校 |
| 42 | 加茂 | 粟根 | 65 | 12 | 20 | 加　茂 小学校 |
| 43 | 駅家 | 宜山 | 60 | 10 | 8 | 宜　山 小学校 |
| 44 | 駅家 | 西法成寺 | 60 | 8 | 10 | 駅 家 北 小学校 |
| 45 | 山野 | 上組 | 65 | 10 | 20 | 山野旧学校施設 （旧山野中学校） |
| 46 | 山野 | 大谷 | 65 | 12 | 15 | 山野旧学校施設 （旧山野中学校） |
| 47 | 田尻 | 金崎 | 55 | 7 | 15 | 高　島 小学校 |
| 48 | 田尻 | 本郷 | 60 | 7 | 9 | 高　島 小学校 |
| 49 | 熊野 | 寺迫 | 60 | 10 | 5 | 熊　野 小学校 |
| 50 | 瀬戸 | 長和 | 45 | 8 | 8 | 瀬　戸 小学校 |
| 51 | 草戸 | 上山地 | 55 | 8 | 12 | 上　町 会館 |
| 52 | 山手 | 杢原 | 55 | 10 | 10 | 山　手 小学校 |
| 53 | 横尾 | 岩明神 | 60 | 10 | 3 | 千　田 小学校 |
| 54 | 東村 | 宗政 | 60 | 7 | 5 | 東　村 旧学校施設 |
| 55 | 本郷 | 納屋 | 45 | 7 | 6 | 本　郷 小学校 |

| | 町名 | 地区名 | 勾配(度) | 高さ(m) | 戸数(戸) | 避難場所・避難所 |
|---|---|---|---|---|---|---|
| 56 | 神村 | 奥田 | 50 | 7 | 5 | 神　　村 小学校 |
| 57 | 神村 | 須江 | 55 | 7 | 5 | 神　　村 小学校 |
| 58 | 神村 | 10区 | 60 | 10 | 4 | 神　　村 小学校 |
| 59 | 神村 | 12区 | 60 | 7 | 8 | 神　　村 小学校 |
| 60 | 金江 | 藁江 | 50 | 7 | 7 | 金　　江 小学校 |
| 61 | 金江 | 金見 | 45 | 8 | 5 | 金　　江 小学校 |
| 62 | 藤江 | 才戸 | 60 | 7 | 3 | 藤　　江 小学校 |
| 63 | 藤江 | 瀬丸 | 60 | 7 | 3 | 藤　　江 小学校 |
| 64 | 芦田 | 上有地 | 60 | 7 | 14 | 有　　磨 小学校 |
| 65 | 芦田 | 久田谷 | 55 | 9 | 10 | 有　　磨 小学校 |
| 66 | 駅家 | 宜山 | 60 | 10 | 8 | 宜　　山 小学校 |
| 67 | 駅家 | 法成寺 | 60 | 8 | 10 | 駅 家 北 小学校 |
| 68 | 駅家 | 助元 | 60 | 8 | 10 | 服　　部 旧学校施設 |
| 69 | 加茂 | 百谷 | 55 | 7 | 5 | 加　　茂 小学校 |
| 70 | 山野 | 下市 | 65 | 10 | 20 | 山野旧学校施設 （旧山野中学校） |
| 71 | 神村 | 14区 | 45 | 7 | 4 | 神　　村 小学校 |
| 72 | 山野 | 山野 | 50 | 10 | 3 | 山野旧学校施設 （旧山野中学校） |
| 73 | 東村 | 大谷 | 60 | 10 | 13 | 東　　村 旧学校施設 |
| 74 | 千田 | 小池 | 60 | 8 | 20 | 千　　田 小学校 |
| 75 | 坪生 | 仁井 | 55 | 6 | 15 | 坪　　生 小学校 |
| 76 | 藤江 | 植松 | 60 | 10 | 20 | 藤　　江 小学校 |
| 77 | 大門 | 津之下 | 60 | 8 | 5 | 大　　門 中学校 |
| 78 | 東村 | 風呂木 | 65 | 10 | 8 | 東　　村 旧学校施設 |
| 79 | 春日 | 浦上 | 60 | 6 | 10 | 春　　日 小学校 |
| 80 | 千田 | 坂田 | 60 | 8 | 15 | 千　　田 小学校 |
| 81 | 芦田 | 上有地 | 65 | 10 | 22 | 有　　磨 小学校 |
| 82 | 鞆 | 後山 | 60 | 8 | 16 | 鞆 の 浦 学園 |
| 83 | 鞆 | 権現堂 | 60 | 8 | 12 | 鞆 の 浦 学園 |
| 84 | 水呑 | 竹ケ端 | 55 | 6 | 5 | 水　　呑 小学校 |
| 85 | 熊野 | 北迫 | 60 | 8 | 3 | 熊　　野 小学校 |
| 86 | 赤坂 | 赤坂 | 60 | 10 | 1 | 赤　　坂 小学校 |
| 87 | 神村 | 2区 | 60 | 15 | 35 | 神　　村 小学校 |
| 88 | 芦田 | 別所 | 55 | 8 | 6 | 有　　磨 小学校 |
| 89 | 加茂 | 百谷 | 60 | 7 | 10 | 加　　茂 小学校 |
| 90 | 加茂 | 下加茂 | 60 | 8 | 13 | 加　　茂 小学校 |
| 91 | 金江 | 奈良木 | 60 | 7 | 22 | 金　　江 小学校 |
| 92 | 本郷 | 立神奥 | 65 | 10 | 16 | 本　　郷 小学校 |
| 93 | 熊野 | 大富西 | 60 | 10 | 10 | 熊　　野 小学校 |
| 94 | 山野 | 田原山 | 65 | 15 | 25 | 山野旧学校施設 （旧山野中学校） |
| 95 | 山野 | 江谷川東 | 60 | 8 | 5 | 山野旧学校施設 （旧山野中学校） |
| 96 | 山野 | 大谷広間向 | 55 | 10 | 5 | 山野旧学校施設 （旧山野中学校） |
| 97 | 加茂 | 小平 | 65 | 10 | 8 | 加　　茂 小学校 |
| 98 | 加茂 | 刈光 | 55 | 7 | 17 | 加　　茂 小学校 |
| 99 | 加茂 | 明言 | 60 | 6 | 10 | 加　　茂 小学校 |
| 100 | 芦田 | 横内 | 55 | 8 | 7 | 有　　磨 小学校 |
| 101 | 芦田 | 後谷 | 65 | 8 | 5 | 有　　磨 小学校 |
| 102 | 芦田 | 山ノ家市 | 60 | 10 | 5 | 有　　磨 小学校 |
| 103 | 芦田 | 下屋敷 | 60 | 8 | 10 | 有　　磨 小学校 |
| 104 | 芦田 | 帯 | 65 | 7 | 8 | 有　　磨 小学校 |
| 105 | 駅家 | 大橋 | 65 | 9 | 20 | 宜　　山 小学校 |
| 106 | 駅家 | 今岡 | 65 | 7 | 15 | 宜　　山 小学校 |
| 107 | 東村 | 婦斗 | 60 | 7 | 10 | 東　　村 旧学校施設 |
| 108 | 東村 | 小迫 | 60 | 8 | 16 | 東　　村 旧学校施設 |
| 109 | 本郷 | 坊 | 60 | 8 | 6 | 本　　郷 小学校 |
| 110 | 赤坂 | 坂根 | 60 | 6 | 10 | 赤　　坂 小学校 |
| 111 | 赤坂 | 馬場 | 65 | 7 | 20 | 赤　　坂 小学校 |
| 112 | 津之郷 | 北ケ坂 | 60 | 10 | 5 | 津 之 郷 小学校 |
| 113 | 津之郷 | 坂部 | 60 | 8 | 20 | 津 之 郷 小学校 |
| 114 | 津之郷 | 山根 | 65 | 8 | 20 | 津 之 郷 小学校 |

| | 町名 | 地区名 | 勾配(度) | 高さ(m) | 戸数(戸) | 避難場所・避難所 |
|---|---|---|---|---|---|---|
| 115 | 郷分 | 境 | 55 | 6 | 20 | 泉　小学校 |
| 116 | 木之庄 | 三津木 | 70 | 6 | 20 | 樹　徳 小学校 |
| 117 | 春日 | 滝山 | 55 | 12 | 15 | 春　日 小学校 |
| 118 | 坪生 | 池平 | 55 | 7 | 15 | 坪　生 小学校 |
| 119 | 藤江 | 瀬丸(内山) | 50 | 7 | 10 | 藤　江 小学校 |
| 120 | 藤江 | 山庄 | 50 | 6 | 5 | 金　江 小学校 |
| 121 | 熊野 | 上論田 | 70 | 8 | 10 | 熊　野 小学校 |
| 122 | 熊野 | 新出平 | 65 | 8 | 7 | 熊　野 小学校 |
| 123 | 熊野 | 高下 | 60 | 6 | 15 | 熊　野 小学校 |
| 124 | 熊野 | 花咲堂 | 60 | 10 | 5 | 熊　野 小学校 |
| 125 | 熊野 | 下夕免 | 60 | 7 | 10 | 熊　野 小学校 |
| 126 | 瀬戸 | 平木 | 65 | 8 | 20 | 瀬　戸 小学校 |
| 127 | 佐波 | 瀬谷 | 65 | 10 | 20 | 人権交流センター |
| 128 | 水呑 | 洗谷丸山 | 65 | 10 | 25 | 光　小学校 |
| 129 | 柳津 | 畑 | 55 | 6 | 15 | 柳　津 小学校 |
| 130 | 大門 | 浜 | 55 | 10 | 15 | 野々浜 小学校 |
| 131 | 大門 | 明地 | 60 | 7 | 10 | 大津野 小学校 |
| 132 | 本郷 | 大谷東 | 55 | 10 | 5 | 本　郷 小学校 |
| 133 | 草戸 | 下山地 | 65 | 13 | 10 | 光　小学校 |
| 134 | 芦田 | 福田池 | 65 | 15 | 20 | 福　相 小学校 |
| 135 | 芦田 | 土井 | 65 | 15 | 15 | 有　磨 小学校 |
| 136 | 藤江 | 勝負迫 | 45 | 15 | 5 | 藤　江 小学校 |
| 137 | 藤江 | 小草 | 50 | 8 | 10 | 藤　江 小学校 |
| 138 | 瀬戸 | 坂之森 | 60 | 15 | 2 | 瀬　戸 小学校 |
| 139 | 瀬戸 | 松山 | 55 | 10 | 25 | 瀬　戸 小学校 |
| 140 | 北本庄 | 四丁目 | 45 | 10 | 7 | 久松台 小学校 |
| 141 | 西深津 | 七丁目 | 45 | 7 | 12 | 中　央 中学校 |
| 142 | 赤坂 | 加屋平 | 50 | 6 | 10 | 赤　坂 小学校 |
| 143 | 柳津 | 宮の前 | 50 | 8 | 15 | 赤　坂 小学校 |
| 144 | 芦田 | 中割石 | 55 | 5 | 12 | 福　相 小学校 |
| 145 | 柳津 | 中組 | 50 | 5 | 15 | 柳　津 小学校 |
| 146 | 赤坂 | 大本 | 55 | 5 | 20 | 赤　坂 小学校 |
| 147 | 加茂 | 輪の内 | 55 | 6 | 10 | 加　茂 小学校 |
| 148 | 芦田 | 大坊 | 50 | 10 | 15 | 有　磨 小学校 |
| 149 | 芦田 | 宇山 | 55 | 10 | 6 | 有　磨 小学校 |
| 150 | 熊野 | 二ツ木 | 60 | 6 | 5 | 熊　野 小学校 |
| 151 | 駅家 | 本郷下 | 55 | 8 | 15 | 服　部 旧学校施設 |
| 152 | 箕島 | 栗ノ木西 | 50 | 10 | 10 | 箕　島 小学校 |
| 153 | 本郷 | 寺尾 | 60 | 15 | 10 | 本　郷 小学校 |
| 154 | 赤坂 | 青木 | 55 | 10 | 8 | 赤　坂 小学校 |
| 155 | 山手 | 人宅 | 60 | 6 | 15 | 泉　小学校 |
| 156 | 芦田 | 福田 | 65 | 14 | 6 | 福　相 小学校 |
| 157 | 草戸 | 上山地 | 55 | 15 | 10 | 光　小学校 |
| 158 | 草戸 | 半坂 | 65 | 10 | 6 | 光　小学校 |
| 159 | 奈良津 | 二丁目 | 65 | 12 | 8 | 中　央 中学校 |
| 160 | 水呑 | 佐須良谷西 | 55 | 6 | 7 | 向　丘 中学校 |
| 161 | 芦田 | 上有地 | 55 | 8 | 8 | 有　磨 小学校 |
| 162 | 新市 | 常 | 65 | 10 | 15 | 常金丸 小学校 |
| 163 | 熊野 | 石井 | 55 | 7 | 8 | 熊　野 小学校 |
| 164 | 御幸 | 中津原 | 55 | 8 | 10 | 盈　進 中高等学校 |
| 165 | 藤江 | 瀬丸 | 55 | 9 | 5 | 藤　江 小学校 |
| 166 | 赤坂 | 早戸 | 65 | 7 | 5 | 赤　坂 小学校 |
| 167 | 藤江 | 池浜 | 60 | 8 | 8 | 藤　江 交流館 |
| 168 | 熊野 | 仁志 | 65 | 8 | 8 | 熊　野 小学校 |
| 169 | 熊野 | 鴨尾 | 50 | 10 | 5 | 熊　野 小学校 |
| 170 | 神村 | 道々平 | 55 | 10 | 8 | 神　村 小学校 |
| 171 | 春日 | 浦上 | 65 | 10 | 10 | 春　日 小学校 |
| 172 | 駅家 | 大橋 | 60 | 8 | 5 | 宜　山 小学校 |
| 173 | 鞆 | 後地 | 65 | 10 | 15 | 鞆　交流館 |

| | 町名 | 地区名 | 勾配(度) | 高さ(m) | 戸数(戸) | 避難場所・避難所 |
|---|---|---|---|---|---|---|
| 174 | 大門 | 大門 | 50 | 8 | 4 | 大津野小学校 |
| 175 | 引野 | 長浜 | 65 | 10 | 10 | 長浜小学校 |
| 176 | 東村 | 森宗 | 65 | 6 | 3 | 東村旧学校施設 |
| 177 | 瀬戸 | 地頭分 | 65 | 8 | 10 | 瀬戸小学校 |
| 178 | 金江 | 田中 | 60 | 18 | 3 | 金江小学校 |
| 179 | 駅家 | 雨木下 | 55 | 15 | 5 | 服部旧学校施設 |
| 180 | 加茂 | 百谷 | 60 | 7 | 3 | 加茂小学校 |
| 181 | 東村 | 大畑 | 65 | 10 | 3 | 東村旧学校施設 |
| 182 | 駅家 | 市場上中 | 60 | 15 | 8 | 服部旧学校施設 |
| 183 | 金江 | 五郎坊 | 55 | 10 | 10 | 金江小学校 |
| 184 | 山野 | 小迫 | 60 | 12 | 6 | 山野旧学校施設（旧山野中学校） |
| 185 | 駅家 | 本郷中 | 65 | 23 | 7 | 服部旧学校施設 |
| 186 | 本郷 | 吉田 | 55 | 8 | 3 | 本郷小学校 |
| 187 | 本郷 | 大谷 | 60 | 15 | 6 | 本郷小学校 |
| 188 | 金江 | 池之内 | 60 | 8 | 2 | 金江小学校 |
| 189 | 坪生 | 西池平 | 60 | 10 | 5 | 坪生小学校 |
| 190 | 金江 | 楠木谷 | 55 | 12 | 3 | 金江小学校 |
| 191 | 金江 | 士官森 | 55 | 10 | 3 | 金江小学校 |
| 192 | 神辺 | 上竹田 | 65 | 6 | 7 | 竹尋小学校 |
| 193 | 芦田 | 上本郷 | 60 | 8 | 3 | 有磨小学校 |
| 194 | 熊野 | 坂根 | 55 | 10 | 7 | 熊野小学校 |
| 195 | 芦田 | 福田 | 65 | 10 | 6 | 福相小学校 |
| 196 | 芦田 | 西才町 | 50 | 12 | 4 | 福相小学校 |
| 197 | 神辺 | 高迫 | 50 | 5 | 2 | 中条小学校 |
| 198 | 神辺 | 元石 | 40 | 5 | 5 | 中条小学校 |
| 199 | 神辺 | 紙屋 | 60 | 5 | 1 | 中条小学校 |
| 200 | 神辺 | 高田 | 60 | 10 | 5 | 中条小学校 |
| 201 | 神辺 | 土井 | 40 | 5 | 2 | 中条小学校 |
| 202 | 神辺 | 秀工地 | 40 | 5 | 3 | 中条小学校 |
| 203 | 神辺 | 大坊 | 70 | 5 | 4 | 中条小学校 |
| 204 | 神辺 | 大両ノ木 | 45 | 5 | 4 | 中条小学校 |
| 205 | 神辺 | ドウドウ谷 | 45 | 5 | 1 | 中条小学校 |
| 206 | 神辺 | 光円寺 | 45 | 5 | 1 | 中条小学校 |
| 207 | 神辺 | 高井 | 70 | 5 | 7 | 中条小学校 |
| 208 | 神辺 | 国成 | 60 | 5 | 2 | 中条小学校 |
| 209 | 神辺 | 藤森 | 60 | 5 | 7 | 中条小学校 |
| 210 | 神辺 | 渡瀬 | 45 | 10 | 2 | 道上小学校 |
| 211 | 神辺 | 十念 | 65 | 7 | 4 | 道上小学校 |
| 212 | 神辺 | 山平町 | 40 | 5 | 3 | 湯田小学校 |
| 213 | 神辺 | 要害平 | 40 | 5 | 2 | 湯田小学校 |
| 214 | 神辺 | 中陣 | 45 | 5 | 3 | 湯田小学校 |
| 215 | 神辺 | 東堂砂子 | 45 | 5 | 3 | 御野小学校 |
| 216 | 神辺 | 升田 | 50 | 5 | 4 | 御野小学校 |
| 217 | 神辺 | 菅野 | 50 | 7 | 5 | 御野小学校 |
| 218 | 神辺 | 帰 | 45 | 5 | 6 | 神辺小学校 |
| 219 | 神辺 | 江草 | 40 | 5 | 5 | 竹尋小学校 |
| 220 | 神辺 | 二重坂 | 40 | 5 | 2 | 竹尋小学校 |
| 221 | 神辺 | 岸 | 45 | 5 | 3 | 竹尋小学校 |
| 222 | 神辺 | 家元 | 40 | 4 | 6 | 竹尋小学校 |
| 223 | 神辺 | 梅谷 | 45 | 7 | 13 | 竹尋小学校 |
| 224 | 神辺 | 三田地 | 45 | 7 | 7 | 竹尋小学校 |
| 225 | 神辺 | 芥子 | 50 | 8 | 1 | 竹尋小学校 |
| 226 | 神辺 | 仁伍 | 40 | 5 | 3 | 竹尋小学校 |
| 227 | 神辺 | 川谷向 | 45 | 6 | 6 | 竹尋小学校 |
| 228 | 神辺 | 和名木 | 40 | 5 | 2 | 竹尋小学校 |
| 229 | 神辺 | 下竹田 | 60 | 10 | 6 | 竹尋小学校 |
| 230 | 西深津 | 七丁目 | 60 | 50 | 60 | 中央中学校 |
| 231 | 新市 | 前金名 | 55 | 6 | 10 | 常金丸小学校 |

| | 町名 | 地区名 | 勾配(度) | 高さ(m) | 戸数(戸) | 避難場所・避難所 |
|---|---|---|---|---|---|---|
| 232 | 駅家 | 向永谷 | 55 | 8 | 5 | 福　　田 交流館 |
| 233 | 芦田 | 久田谷 | 65 | 10 | 8 | 有　　磨 小学校 |
| 234 | 本郷 | 大谷 | 60 | 10 | 6 | 本　　郷 小学校 |
| 235 | 駅家 | 今岡 | 65 | 8 | 5 | 宜　　山 小学校 |
| 236 | 金江 | 五郎坊 | 60 | 12 | 5 | 金　　江 小学校 |
| 237 | 金江 | 山庄 | 55 | 10 | 7 | 金　　江 小学校 |
| 238 | 駅家 | 法成寺 | 65 | 10 | 6 | 駅 家 東 交流館 |
| 239 | 沼隈 | 能登原 | 60 | 8 | 6 | 能 登 原 旧学校施設 |
| 240 | 新市 | 宮内 | 55 | 10 | 12 | 新　　市 交流館 |
| 241 | 新市 | 金丸 | 60 | 8 | 10 | 常 金 丸 小学校 |
| 242 | 沼隈 | 常石 | 50 | 10 | 1 | 常石ともに学園 |
| 243 | 本郷 | 大谷 | 60 | 10 | 6 | 本　　郷 小学校 |
| 244 | 沼隈 | 上山南 | 60 | 10 | 5 | 県立沼隈 特別支援学校 |
| 245 | 芦田 | 上有地 | 55 | 10 | 10 | 有　　磨 小学校 |
| 246 | 金江 | 金見(五郎坊) | 60 | 8 | 6 | 金　　江 小学校 |
| 247 | 金江 | 金見(本谷) | 60 | 9 | 5 | 金　　江 小学校 |
| 248 | 新市 | 戸手 | 55 | 9 | 5 | 戸　　手 交流館 |
| 249 | 山野 | 山野 | 50 | 9 | 6 | 山　　野 交流館 |
| 250 | 本郷 | | 60 | 8 | 6 | 本　　郷 小学校 |
| 251 | 山野 | 山野(上田原1) | 65 | 8 | 5 | 旧山野北 小学校 |
| 252 | 沼隈 | 草深 | 60 | 7 | 1 | 想　　青 学園 |
| 253 | 今津 | 長波 | 60 | 7 | 1 | 遺 芳 丘 小学校 |
| 254 | 沼隈 | 中山南 | 60 | 5 | 1 | 県立沼隈 特別支援学校 |
| 255 | 神辺 | 川北 | 60 | 3 | 1 | 湯　　田 小学校 |
| 256 | 水呑 | 洗谷 | 55 | 8 | 1 | 水　　呑 小学校 |
| 257 | 本郷 | 本郷3 | 65 | 9 | 1 | 本　　郷 小学校 |
| 258 | 神辺 | 湯野2 | 60 | 5 | 1 | 湯　　田 小学校 |
| 259 | 熊野 | 鴨尾1 | 65 | 7 | 2 | 熊　　野 小学校 |
| 260 | 熊野 | 鴨尾2 | 65 | 5 | 2 | 熊　　野 小学校 |
| 261 | 沼隈 | 下山南 | 65 | 5 | 2 | 想　　青 学園 |
| 262 | 芦田 | 下有地　大坊 | 70 | 5 | 1 | 有　　磨 小学校 |
| 263 | 沼隈 | 草深 | 65 | 7 | 1 | 想　　青 学園 |
| 264 | 神辺 | 湯野1 | 45 | 9 | 2 | 湯　　田 小学校 |
| 265 | 神辺 | 川南 | 60 | 5 | 2 | 神　　辺 小学校 |
| 266 | 加茂 | 中野 | 60 | 6 | 2 | 加　　茂 小学校 |
| 267 | 今津 | 西坂 | 55 | 10 | 8 | 遺 芳 丘 小学校 |
| 268 | 金江 | 金見(近居) | 60 | 8 | 12 | 金　　江 小学校 |
| 269 | 内海 | 田島 | 50 | 12 | 15 | 内　　海 交流館 |
| 270 | 熊野 | 池之内 | 60 | 8 | 5 | 熊　　野 小学校 |
| 271 | 芦田 | 下本郷 | 50 | 15 | 3 | 有　　磨 小学校 |
| 272 | 沼隈 | 下山南 | 50 | 18 | 4 | 山　　南 小学校 |
| 273 | 引野 | 引野 | 40 | 10 | 10 | 引　　野 小学校 |
| 274 | 沼隈 | 能登原 | 40 | 12 | 3 | 能 登 原 旧学校施設 |
| 275 | 芦田 | 久田谷 | 60 | 8 | 7 | 有　　磨 小学校 |
| 276 | 芦田 | 堀町 | 60 | 17 | 5 | 有　　磨 小学校 |
| 277 | 箕島 | 釜屋 | 65 | 18 | 7 | 箕　　島 小学校 |
| 278 | 熊野 | 大富東 | 50 | 15 | 10 | 熊　　野 小学校 |
| 279 | 箕島 | 箕島 | 50 | 12 | 5 | 箕　　島 小学校 |
| 280 | 新市 | 戸手 | 65 | 8 | 4 | 新　　市 小学校 |
| 281 | 芦田 | 築地 | 65 | 8 | 15 | 下 枝 広 集会所 |
| 282 | 神辺 | 平野 | 60 | 9 | 3 | 竹　　尋 小学校 |
| 283 | 奈良津 | 奈良津 | 55 | 7 | 4 | 西 深 津 小学校 |
| 284 | 熊野 | 草田 | 60 | 10 | 3 | 熊　　野 小学校 |
| 285 | 神辺 | 上竹田 | 60 | 10 | 3 | 竹　　尋 小学校 |
| 286 | 芦田 | 下本郷2 | 65 | 10 | 6 | 有　　磨 小学校 |
| 287 | 熊野 | 高下尻 | 50 | 12 | 5 | 熊　　野 小学校 |
| 288 | 芦田 | 上本郷2 | 65 | 6 | 3 | 有　　磨 小学校 |
| 289 | 新市 | 金丸 | 70 | 10 | 3 | 常 金 丸 小学校 |

| | 町名 | 地区名 | 勾配(度) | 高さ(m) | 戸数(戸) | 避難場所・避難所 |
|---|---|---|---|---|---|---|
| 290 | 郷分 | 栗江 | 70 | 5 | 2 | 泉　小学校 |
| 291 | 藤江 | 藤江 | 70 | 10 | 8 | 藤　江 小学校 |
| 292 | 熊野 | 高下尻 | 60 | 10 | 4 | 熊　野 小学校 |
| 293 | 熊野 | 下山田 | 60 | 7 | 3 | 熊　野 小学校 |
| 294 | 内海 | 大西組 | 60 | 6 | 3 | 内　海 交流館 |
| 295 | 藤江 | 姫戸 | 60 | 7 | 3 | 藤　江 小学校 |
| 296 | 熊野 | 間谷 | 60 | 10 | 3 | 熊　野 小学校 |
| 297 | 藤江 | 浦之浜 | 60 | 10 | 3 | 藤　江 小学校 |
| 298 | 千田 | 千田 | 70 | 10 | 3 | 千　田 小学校 |
| 299 | 神辺 | 東中条 | 60 | 7 | 3 | 中　条 小学校 |
| 300 | 今津 | 安毛 | 70 | 7 | 3 | 遺 芳 丘 小学校 |
| 301 | 神村 | 地蔵山 | 70 | 6 | 3 | 神　村 小学校 |
| 302 | 草戸 | 山地 | 60 | 10 | 3 | 光　小学校 |
| 303 | 神村 | 石井谷 | 60 | 10 | 3 | 神　村 小学校 |
| 304 | 水呑 | 佐須良 | 60 | 10 | 3 | 水　呑 小学校 |
| 305 | 郷分 | 横路 | 60 | 10 | 3 | 泉　小学校 |
| 306 | 赤坂 | 正田 | 50 | 10 | 3 | 赤　坂 小学校 |
| 307 | 千田 | 千田 | 50 | 10 | 2 | 千　田 小学校 |
| 308 | 赤坂 | 土居 | 60 | 10 | 3 | 赤　坂 小学校 |
| 309 | 郷分 | 千郷 | 50 | 7 | 2 | 泉　小学校 |
| 310 | 赤坂 | 原 | 60 | 10 | 3 | 赤　坂 小学校 |
| 311 | 駅家 | 今岡 | 60 | 8 | 2 | 宜　山 小学校 |
| 312 | 東村 | 三世 | 60 | 8 | 2 | 東　村 旧学校施設 |
| 313 | 柳津 | 王子 | 60 | 10 | 2 | 柳　津 小学校 |
| 314 | 藤江 | 小仁五 | 60 | 10 | 2 | 藤　江 小学校 |
| 315 | 金江 | 久保 | 60 | 10 | 2 | 金　江 小学校 |
| 316 | 今津 | 長波 | 60 | 10 | 2 | 遺 芳 丘 小学校 |
| 317 | 金江 | 桐賀迫 | 60 | 10 | 3 | 金　江 小学校 |
| 318 | 神村 | 坂本 | 60 | 10 | 3 | 神　村 小学校 |
| 319 | 神村 | 若木原 | 60 | 10 | 3 | 神　村 小学校 |
| 320 | 高西 | 刈畑山 | 60 | 10 | 2 | 遺 芳 丘 小学校 |
| 321 | 沼隈 | 風呂奥 | 60 | 10 | 2 | 山　南 小学校 |
| 322 | 沼隈 | 根引 | 60 | 10 | 3 | 常　石 ともに学園 |
| 323 | 鞆 | 陰平 | 60 | 7 | 2 | 鞆　小学校 |
| 324 | 奈良津 | 奈良津 | 60 | 10 | 2 | 桜　丘 小学校 |
| 325 | 金江 | 幸田 | 60 | 10 | 2 | 金　江 小学校 |
| 326 | 加茂 | 出雲 | 60 | 10 | 2 | 加　茂 小学校 |
| 327 | 神村 | 洞林寺 | 60 | 10 | 10 | 神　村 小学校 |
| 328 | 東深津 | 東深津 | 60 | 10 | 3 | 深　津 小学校 |
| 329 | 加茂 | 北山 | 60 | 10 | 3 | 加　茂 小学校 |
| 330 | 瀬戸 | 枠田 | 60 | 10 | 3 | 瀬　戸 小学校 |
| 331 | 熊野 | 鴨尾 | 60 | 12 | 3 | 熊　野 小学校 |
| 332 | 柳津 | 下迫 | 60 | 7 | 3 | 柳　津 小学校 |
| 333 | 神辺 | 岩田 | 60 | 10 | 3 | 神　辺 小学校 |
| 334 | 西深津 | 西深津 | 70 | 10 | 3 | 西 深 津 小学校 |
| 335 | 藤江 | 通畑 | 60 | 15 | 3 | 藤　江 小学校 |
| 336 | 神辺 | 丙 | 60 | 15 | 3 | 神　辺 小学校 |
| 337 | 加茂 | 片山 | 70 | 7 | 3 | 加　茂 小学校 |
| 338 | 赤坂 | 鹿田 | 60 | 10 | 3 | 赤　坂 小学校 |
| 339 | 千田 | 天満 | 60 | 10 | 3 | 千　田 小学校 |
| 340 | 引野 | 徳山 | 60 | 10 | 3 | 引　野 小学校 |
| 341 | 沼隈 | 平木越 | 60 | 10 | 3 | 想　青 学園 |
| 342 | 新市 | 宮内 | 60 | 10 | 3 | 網　引 小学校 |
| 343 | 瀬戸 | 西ヶ迫 | 60 | 10 | 3 | 瀬　戸 小学校 |
| 344 | 沼隈 | 安広 | 60 | 10 | 3 | 想　青 学園 |

| | 町名 | 地区名 | 勾配(度) | 高さ(m) | 戸数(戸) | 避難場所・避難所 |
|---|---|---|---|---|---|---|
| 345 | 沼隈 | 根引2 | 60 | 10 | 3 | 常　石ともに学園 |
| 346 | 沼隈 | 茅原 | 60 | 10 | 3 | 山　南小学校 |
| 347 | 金江 | 寺尾 | 60 | 10 | 3 | 金　江小学校 |
| 348 | 神村 | 佐林坊 | 60 | 10 | 2 | 神　村小学校 |
| 349 | 神村 | 雨堤 | 60 | 10 | 3 | 神　村小学校 |
| 350 | 藤江 | 坊涯地 | 60 | 10 | 3 | 藤　江小学校 |
| 351 | 神村 | 仁五 | 60 | 10 | 3 | 神　村小学校 |
| 352 | 神村 | 中宇根 | 60 | 10 | 3 | 神　村小学校 |
| 353 | 神辺 | 中谷 | 60 | 10 | 3 | 道　上小学校 |
| 354 | 神辺 | 門前1 | 60 | 10 | 3 | 道　上小学校 |
| 355 | 神辺 | 門前2 | 60 | 10 | 3 | 道　上小学校 |
| 356 | 神辺 | 中陣 | 60 | 10 | 3 | 湯　田小学校 |
| 357 | 神辺 | 十念 | 60 | 10 | 3 | 道　上小学校 |
| 358 | 神辺 | 青木 | 60 | 10 | 3 | 中　条小学校 |
| 359 | 神辺 | 森ヶ市 | 60 | 10 | 3 | 中　条小学校 |
| 360 | 新市 | 戸手1 | 60 | 10 | 3 | 戸　手小学校 |
| 361 | 新市 | 戸手2 | 60 | 10 | 3 | 戸　手小学校 |
| 362 | 東深津 | 東深津2 | 60 | 10 | 2 | 深　津小学校 |
| 363 | 駅家 | 大橋 | 60 | 10 | 3 | 宜　山小学校 |
| 364 | 芦田 | 柞磨1 | 60 | 10 | 3 | 有　磨小学校 |
| 365 | 芦田 | 柞磨2 | 60 | 10 | 3 | 有　磨小学校 |
| 366 | 神村 | 若木原 | 60 | 10 | 3 | 神　村小学校 |
| 367 | 引野 | 引野 | 60 | 10 | 3 | 引　野小学校 |
| 368 | 新市 | 戸手3 | 60 | 10 | 3 | 戸　手小学校 |
| 369 | 新市 | 金丸 | 60 | 15 | 3 | 常金丸小学校 |
| 370 | 御幸 | 後平 | 60 | 6 | 3 | 盈　進学園 |
| 371 | 神辺 | 山平町 | 60 | 10 | 3 | 湯　田小学校 |
| 372 | 神辺 | 名越 | 60 | 15 | 3 | 竹　尋小学校 |
| 373 | 新市 | 常1 | 60 | 20 | 3 | 常金丸小学校 |
| 374 | 新市 | 常2 | 70 | 10 | 3 | 常金丸小学校 |
| 375 | 神辺 | 大坊 | 60 | 10 | 3 | 中　条小学校 |
| 376 | 柳津 | 久井平 | 60 | 20 | 3 | 柳　津小学校 |
| 377 | 水呑 | 西郷 | 60 | 10 | 3 | 水　呑小学校 |
| 378 | 金江 | 宮ノ前 | 60 | 10 | 3 | 金　江小学校 |
| 379 | 熊野 | 高下 | 60 | 8 | 2 | 熊　野小学校 |
| 380 | 赤坂 | 大田 | 60 | 7 | 3 | 赤　坂小学校 |
| 381 | 藤江 | 瀬丸出所 | 60 | 5 | 2 | 藤　江小学校 |
| 382 | 神辺 | 岩田 | 60 | 10 | 3 | 神　辺小学校 |
| 383 | 芦田 | 才町 | 60 | 6 | 3 | 福　相小学校 |
| 384 | 水呑 | 宮坂 | 60 | 5 | 2 | 水　呑小学校 |
| 385 | 神辺 | 仁五1 | 60 | 5 | 2 | 竹　尋小学校 |
| 386 | 神辺 | 仁五2 | 60 | 5 | 2 | 竹　尋小学校 |
| 387 | 駅家 | 服部永谷 | 60 | 6 | 3 | 服　部旧学校施設 |
| 388 | 神辺 | 城之端 | 60 | 6 | 3 | 竹　尋小学校 |
| 389 | 奈良津 | 奈良津2 | 60 | 5 | 4 | 西深津小学校 |
| 390 | 熊野 | 北谷 | 55 | 7 | 2 | 熊　野小学校 |
| 391 | 引野 | 沖浦 | 50 | 8 | 2 | 引　野小学校 |
| 392 | 千田 | 荒神谷 | 55 | 5 | 2 | 千　田小学校 |
| 393 | 瀬戸 | 高浦 | 50 | 9 | 2 | 瀬　戸小学校 |
| 394 | 瀬戸 | 西奥江 | 65 | 5 | 2 | 瀬　戸小学校 |
| 395 | 赤坂 | 川上 | 55 | 6 | 2 | 赤　坂小学校 |
| 396 | 津之郷 | 青木 | 60 | 7 | 2 | 津之郷交流館 |
| 397 | 金江 | 宮之尾 | 55 | 6 | 2 | 金　江小学校 |
| 398 | 芦田 | 向陽台 | 45 | 6 | 2 | 福　相小学校 |
| 399 | 熊野 | 西北浦 | 50 | 5 | 2 | 熊　野小学校 |
| 400 | 熊野 | 鴨尾 | 55 | 7 | 2 | 熊　野小学校 |
| 401 | 沼隈 | 風呂奥 | 45 | 6 | 2 | 沼隈体育センター |
| 402 | 神辺 | 十念 | 55 | 5 | 2 | 道　上小学校 |

| | 町名 | 地区名 | 勾配(度) | 高さ(m) | 戸数(戸) | 避難場所・避難所 |
|---|---|---|---|---|---|---|
| 403 | 神辺 | 瀬戸 | 45 | 5 | 2 | 神辺東中学校 |
| 404 | 沼隈 | 向山 | 65 | 5 | 2 | 常石交流館 |
| 405 | 芦田 | 山ノ田 | 60 | 7 | 2 | 芦田ふれあいプラザ |
| 406 | 芦田 | 天満筋 | 45 | 6 | 2 | 有磨小学校 |
| 407 | 駅家 | 今岡 | 55 | 5 | 2 | 宜山小学校 |
| 408 | 春日 | 野崎 | 45 | 6 | 2 | 春日小学校 |
| 409 | 神村 | 西谷 | 55 | 5 | 2 | 元神村12区コミュニティ館 |
| 410 | 神村 | 西谷 | 45 | 6 | 2 | 元神村12区コミュニティ館 |
| 411 | 瀬戸 | 梶ケ谷 | 50 | 5 | 2 | 瀬戸小学校 |
| 412 | 千田 | 後谷 | 45 | 6 | 2 | 千田小学校 |
| 413 | 沼隈 | ホウソウノ木 | 55 | 7 | 2 | 下八日谷集会所 |
| 414 | 藤江 | 暮町 | 60 | 6 | 2 | 藤江小学校 |
| 415 | 千田 | 新入 | 70 | 3 | 2 | 千田交流館 |
| 416 | 神村 | 須江前 | 45 | 7 | 3 | 元神村12区コミュニティ館 |
| 417 | 神辺 | 土居 | 55 | 6 | 3 | 坪生交流館 |
| 418 | 神辺 | 天神ヶ端 | 70 | 10 | 2 | 中条小学校 |
| 419 | 駅家 | 新山 | 45 | 6 | 2 | 駅家東　交流館 |
| 420 | 駅家 | 大橋 | 45 | 6 | 2 | 宜山交流館 |
| 421 | 加茂 | 出雲 | 70 | 6 | 2 | 加茂交流館 |
| 422 | 神辺 | ケシ | 70 | 7 | 2 | 竹尋小学校 |
| 423 | 芦田 | 上有地 | 60 | 8 | 2 | 有磨交流館 |
| 424 | 沼隈 | 北迫 | 60 | 7 | 2 | 菅田ふれあいプラザ |
| 425 | 新市 | 宮内 | 65 | 6 | 2 | 新市交流館新市コミュニティセンター |
| 426 | 沼隈 | 横引 | 65 | 7 | 2 | 想青学園 |
| 427 | 加茂 | 雨ノ宮 | 70 | 4 | 2 | 広瀬交流館 |
| 428 | 引野 | 皿山 | 50 | 13 | 2 | 長浜小学校 |
| 429 | 芦田 | 上有地2 | 55 | 7 | 2 | 有磨小学校 |
| 430 | 瀬戸 | 枠田 | 45 | 9 | 2 | 瀬戸小学校 |
| 431 | 瀬戸 | 枠田2 | 70 | 3 | 1 | 瀬戸小学校 |
| 432 | 芦田 | 福田 | 40 | 9 | 1 | 芦田ふれあいプラザ |
| 433 | 内海 | 中ノ町 | 55 | 5 | 2 | 内海交流館 |
| 434 | 沼隈 | ホウソウノ木 | 60 | 10 | 2 | 山南小学校 |
| 435 | 神村 | 奥田上 | 55 | 5 | 2 | 神村交流館 |
| 436 | 沼隈 | 土橋 | 60 | 6 | 1 | 広島県立沼隈特別支援学校 |
| 437 | 田尻 | 佐須良 | 30 | 23 | 2 | 高島小学校 |
| 438 | 神村 | 奥田下 | 60 | 5 | 2 | 元神村12区コミュニティ館 |
| 439 | 坪生 | 池平西 | 35 | 10 | 1 | 坪生小学校 |
| 440 | 芦田 | 上有地 | 55 | 8 | 1 | 有磨小学校 |
| 441 | 今津 | 安毛 | 50 | 6 | 2 | 大成館中学校 |
| 442 | 神村 | 奥田東平 | 45 | 3 | 2 | 元神村12区コミュニティ館 |
| 443 | 神辺 | 東久保 | 70 | 2 | 1 | 中条小学校三谷分校(休校中) |
| 444 | 箕島 | 栗木谷西 | 60 | 7 | 2 | 福山テクノ工業団地一帯 |
| 445 | 駅家 | 向永谷 | 50 | 4 | 1 | 宜山小学校 |
| 446 | 芦田 | 柞磨 | 50 | 4 | 1 | 有磨小学校 |
| 447 | 駅家 | 大橋 | 45 | 5 | 1 | 宜山小学校 |
| 448 | 本郷 | 寺尾 | 55 | 7 | 2 | 本郷小学校 |
| 449 | 内海 | 郷上 | 55 | 6 | 2 | 内海旧学校施設(旧内海中学校) |
| 450 | 新市 | 宮内 | 60 | 9 | 2 | 新市中央中学校 |
| 451 | 沼隈 | 出ノ迫 | 70 | 3 | 1 | 沼隈体育センター |

※荒廃林地の復旧及び荒廃の恐れがある林地又は、松くい虫被害等のため、倒木により災害を助長する恐れがある箇所であり、主要公共建物・人家等に直接被害を与え、又は与える恐れがある区域

## 3　災害備蓄物資・資材保有状況

（1）備蓄物資

| No | 品目 | 合　計 | 中央 | | | | 西部 | | 北部 | | 東部 | | 南部 | | 神辺 | 分散備蓄 | | 流通備蓄 |
|---|---|---|---|---|---|---|---|---|---|---|---|---|---|---|---|---|---|---|
| | | | 福山市総合体育館(エフピコアリーナ) | 緑町公園(新) | 西小学校 | 旧西深津幼稚園 | 西部市民センター | 松永コミュニティセンター | 北部市民センター | しんいち市民交流センター | 東部市民センター | 旧幕山幼稚園 | 走島唐船地区老人集会所 | ぬまくま市民交流センター | かんなべ市民交流センター | 各基幹緊急避難所(学校・交流館等) | 福祉避難所(特別支援学校)(社会福祉法人施設) | 流通備蓄 |
| 食料 | | | | | | | | | | | | | | | | | | |
| 1 | 乳幼児用ミルク | 408,000 ml | 0 | 0 | 0 | 0 | 28,800 | 0 | 28,800 | 14,400 | 28,800 | 0 | 0 | 14,400 | 28,800 | 0 | 0 | 0 |
| 1 - (1) | 液体ミルク | 364,800 ml | 0 | 220,800 | 0 | 0 | 28,800 | 0 | 28,800 | 14,400 | 28,800 | 0 | 0 | 14,400 | 28,800 | 0 | 0 | 0 |
| 1 - (2) | アレルギー対応粉ミルク | 43,200 ml | 0 | 43,200 | 0 | 0 | 0 | 0 | 0 | 0 | 0 | 0 | 0 | 0 | 0 | 0 | 0 | 0 |
| 2 | 離乳食 | 816 食 | 0 | 456 | 0 | 0 | 72 | 0 | 72 | 36 | 72 | 0 | 0 | 36 | 72 | 0 | 0 | 0 |
| 3 | アルファ化米（レトルト米） | 53,450 食 | 0 | 24,050 | 0 | 0 | 1,500 | 0 | 1,500 | 750 | 1,500 | 0 | 100 | 750 | 1,500 | 15,400 | 3,200 | 0 |
| 4 | クラッカー等 | 72,728 食 | 0 | 15,528 | 0 | 0 | 3,840 | 0 | 3,840 | 1,920 | 3,840 | 0 | 192 | 1,920 | 3,840 | 29,568 | 3,120 | 2,000 |
| 生活必需品 | | | | | | | | | | | | | | | | | | |
| 5 | 毛布 | 10,903 枚 | 0 | 3,612 | 0 | 0 | 440 | 0 | 440 | 220 | 440 | 970 | 20 | 220 | 440 | 3,850 | 251 | 0 |
| 6 | 乳幼児用おむつ | 4,868 枚 | 0 | 3,840 | 0 | 0 | 312 | 0 | 0 | 224 | 0 | 0 | 0 | 156 | 336 | 0 | 0 | 0 |
| 7 | 成人用おむつ | 1,545 枚 | 0 | 1,346 | 0 | 0 | 66 | 0 | 0 | 40 | 0 | 0 | 0 | 33 | 60 | 0 | 0 | 0 |
| 8 | 生理用品 | 18,365 枚 | 0 | 16,128 | 0 | 0 | 738 | 0 | 0 | 392 | 0 | 0 | 0 | 369 | 738 | 0 | 0 | 0 |
| トイレ関係 | | | | | | | | | | | | | | | | | | |
| 9 | 簡易トイレ　本体 | 861 個 | 23 | 306 | 0 | 0 | 30 | 30 | 60 | 30 | 60 | 0 | 1 | 30 | 60 | 154 | 77 | 0 |
| 10 | 簡易トイレ　凝固剤・便収袋 | 437,586 個 | 0 | 203,400 | 0 | 0 | 40,000 | 0 | 40,000 | 20,000 | 40,000 | 7,686 | 100 | 20,000 | 40,000 | 15,400 | 6,500 | 4,500 |
| 生活用品 | | | | | | | | | | | | | | | | | | |
| 11 | 哺乳瓶 | 2,897 本 | 0 | 2,097 | 0 | 0 | 200 | 0 | 200 | 100 | 0 | 0 | 0 | 100 | 200 | 0 | 0 | 0 |
| 12 | 間仕切り | 2,224 個 | 48 | 0 | 577 | 0 | 20 | 0 | 0 | 0 | 0 | 0 | 0 | 0 | 0 | 1,396 | 183 | 0 |
| 12-(1) | ワンタッチタイプ | 1,647 個 | 48 | 0 | 0 | 0 | 20 | 0 | 0 | 0 | 0 | 0 | 0 | 0 | 0 | 1,396 | 183 | 0 |
| 12-(2) | 段ボールタイプ | 577 個 | 0 | 0 | 577 | 0 | 0 | 0 | 0 | 0 | 0 | 0 | 0 | 0 | 0 | 0 | 0 | 0 |
| 13 | 屋内用ルームテント | 162 個 | 14 | 58 | 0 | 0 | 0 | 0 | 0 | 0 | 0 | 0 | 0 | 0 | 0 | 77 | 13 | 0 |
| 14 | 小型テント | 642 個 | 24 | 168 | 0 | 0 | 0 | 0 | 0 | 0 | 0 | 0 | 0 | 0 | 0 | 385 | 65 | 0 |
| 15 | ベッド・マットレス | 2,890 個 | 50 | 30 | 1,251 | 0 | 0 | 0 | 0 | 0 | 0 | 0 | 0 | 0 | 0 | 1,396 | 163 | 0 |
| 15-(1) | 多目的ベッド（折り畳み） | 124 個 | 0 | 0 | 124 | 0 | 0 | 0 | 0 | 0 | 0 | 0 | 0 | 0 | 0 | 0 | 0 | 0 |
| 15-(2) | 段ボールベッド | 296 個 | 50 | 30 | 216 | 0 | 0 | 0 | 0 | 0 | 0 | 0 | 0 | 0 | 0 | 0 | 0 | 0 |
| 15-(3) | マットレス・エアーベッド | 2,470 個 | 0 | 0 | 911 | 0 | 0 | 0 | 0 | 0 | 0 | 0 | 0 | 0 | 0 | 1,396 | 163 | 0 |
| 避難所用資機材 | | | | | | | | | | | | | | | | | | |
| 16 | 工場扇 | 143 個 | 0 | 1 | 0 | 0 | 0 | 0 | 0 | 0 | 0 | 0 | 0 | 0 | 0 | 77 | 65 | 0 |
| 17 | コードリール | 152 個 | 0 | 10 | 0 | 0 | 0 | 0 | 0 | 0 | 0 | 0 | 0 | 0 | 0 | 77 | 65 | 0 |
| 18 | 懐中電灯 | 476 個 | 0 | 89 | 0 | 0 | 0 | 0 | 0 | 0 | 0 | 0 | 2 | 0 | 0 | 308 | 77 | 0 |
| 19 | 安全キャンドル | 381 個 | 0 | 150 | 0 | 0 | 0 | 0 | 0 | 0 | 0 | 0 | 0 | 0 | 0 | 154 | 77 | 0 |
| 20 | ラジオ | 287 個 | 0 | 150 | 0 | 0 | 0 | 0 | 0 | 0 | 0 | 0 | 0 | 0 | 0 | 77 | 60 | 0 |
| 21 | テント（ワンタッチ及びパイプ） | 30 個 | 0 | 30 | 0 | 0 | 0 | 0 | 0 | 0 | 0 | 0 | 0 | 0 | 0 | 0 | 0 | 0 |
| 22 | 発電機 | 16 個 | 1 | 1 | 0 | 0 | 1 | 0 | 1 | 1 | 1 | 0 | 1 | 1 | 1 | 7 | 0 | 0 |
| 23 | 投光機及びスタンド | 11 個 | 3 | 0 | 0 | 0 | 1 | 0 | 2 | 2 | 1 | 0 | 0 | 2 | 0 | 0 | 0 | 0 |
| ペット用品 | | | | | | | | | | | | | | | | | | |
| 24 | ペット用ゲージ | 32 個 | 0 | 22 | 0 | 0 | 2 | 0 | 2 | 1 | 2 | 0 | 0 | 1 | 2 | 0 | 0 | 0 |
| 25 | ペット用シート | 964 枚 | 0 | 702 | 0 | 0 | 40 | 0 | 40 | 54 | 54 | 0 | 0 | 20 | 54 | 0 | 0 | 0 |
| 26 | ペット用首輪（S・M・L） | 34 個 | 0 | 10 | 0 | 0 | 4 | 0 | 4 | 2 | 6 | 0 | 0 | 2 | 6 | 0 | 0 | 0 |
| 27 | ペット用リード（S・M・L） | 17 個 | 0 | 5 | 0 | 0 | 2 | 0 | 2 | 1 | 3 | 0 | 0 | 1 | 3 | 0 | 0 | 0 |
| 飲料水 | | | | | | | | | | | | | | | | | | |
| 28 | 飲料水 | 6,417 L | | | | | | | | | | | | | | | | |
| 28-(1) | 490mlアルミボトル | 5,736 本 | 0 | 336 | 0 | 0 | 1,008 | 0 | 1,008 | 96 | 1,008 | 0 | 24 | 96 | 1,008 | 1,152 | 0 | 0 |
| 28-(2) | 490mlアルミボトル | 7,360 本 | （本局　1,341本　中津原浄水場　2,323本　千田浄水場　3,696本） | | | | | | | | | | | | | | | |

## （2）海上流出油対策資材の保有状況

福山・笠岡地区コンビナート等防災計画より

| 機関・事業所名 | オイルフェンス | | | 油処理剤 | | 油吸着材 | | 作業船等 | | 備考 |
|---|---|---|---|---|---|---|---|---|---|---|
| （TEL） | 製造会社 | 型式・種類 | 保有量（m） | 品　　名 | 保有量(L) | 品　　名 | 保有量 | 隻数 | 総トン数等 | |
| 尾道海上保安部 | 太田工業㈱ | OK-300 | | ネオスAB3000 | 2322 | タフネルオイルブロッターBL-65 | 448kg | 4 | 巡視船艇等 | |
| （0848-24-0118） | | B型 | 160 | カクタスリーンL-10A | 144 | タフネルオイルブロッターBL-F | 81kg | | 「PC42みちなみ」 64t | |
| | | | | セルフミキシングS-7 | 504 | タフネルオイルブロッターS-50 | 20kg | | 「CL173うきかぜ」 26t | |
| | | | | | | | | | 「CL71からたち」 26t | |
| | | | | | | | | | 「SS78こめっと」 4t | |
| 福山海上保安署 | 太田工業㈱ | OK-300 | | ネオスAB2000 | 1188 | タフネルオイルブロッターBL-65 | 204kg | | 巡視船艇等 | |
| （084-943-5950） | | B型 | 100 | YCCブルークリーン | 108 | タフネルオイルブロッターBL-F | 40kg | | 「CL45あしかぜ」 23t | |
| | | | | セルフミキシングS-7 | 90 | タフネルオイルブロッターS-50 | 24kg | | 「CL52ともかぜ」 23t | |
| | | | | | | ユーシーマット65-YH | 30kg | | | |
| | | | | | | オイルスネア | 11袋 | | | |
| 広島県東部建設事務所 | 太田工業㈱ | B型 | 500 | ネオスAB3000N | 342 | カクイオイルキャチャーKP-50 | 50kg | | | |
| （084-921-1311） | ㈱ブリヂストン | 不明 | 60 | ネオスAB3000L | 144 | タフネルオイルブロッターBL-F | 308kg | | | |
| | ㈱ブリヂストン | B型 | 500 | | | タフネルオイルブロッターAB-50 | 40kg | | | |
| | 中村船具工業㈱ | A型 | 100 | | | スミレイオイルフェンス | 40m | | | |
| 福山地区消防組合消防局 | | | | ネオスAB3000 | 144 | タフネルオイルブロッターAB-50 | 15kg | | 消防艇 | |
| （084-928-1190） | | | | シーグリン805 | 300 | タフネルオイルブロッターFX-10 | 12kg | | ふくやま 19t | |
| | | | | | | タフネルオイルブロッターBL-65 | 34kg | | アルミ製 | |
| 福山市上下水道局 | 太田工業㈱ | OK-200型 | 40 | メールクリーン505 | 162 | カクイオイルキャッチャーK-65シートタイプ | 200枚 | | | |
| | | | | | | ﾀﾌﾈﾙｵｲﾙﾌﾞﾛｯﾀｰAR-50 | 200枚 | | | |
| （084-928-1142） | | | | | | カクイオイルキャッチャーKR-65ロールタイプ | 50m | | | |
| | | | | | | タフネルオイルブロッターAR-50 | 1100枚 | | | |
| | | | | | | タフネルオイルブロッター万国旗型 | 9箱 | | | |
| 中国地方整備局福山河川国道事務所 | 中村船具工業㈱ | ナスコA型 | 54 | | | タフネルオイルブロッターAB-50 | 30kg | | | 芦田川出張所水防倉庫、川南水防倉庫、戸手水防倉庫府中水防倉庫に各々保管 |
| 芦田川出張所 | | ナスコB型 | 20 | | | タフネルオイルブロッターBL-50 | 130kg | | | |
| （084-923-8478） | 太田工業㈱ | OK-300 | 60 | | | マルチゲルライトシートMG-2000S | 750枚 | | | |
| | 潤話興業㈱ | KF-3B | 20 | | | スミレイオイルマット5050c | 18kg | | | |
| | 谷口商会㈱ | スミレイオイルフェンス7502 | 40 | | | オイルキヤチャーK-50 | 405kg | | | |
| | | | | | | オイルキヤチャーKp-6550 | 50m | | | |
| 中国地方整備局福山河川国道事務所 | 中村船具工業㈱ | ナスコB型 | 260 | | | タフネルオイルブロッタ-AB-50 | 400枚 | | | 芦田川河口堰管理支所水防倉庫河口堰予備ゲート倉庫に各々保管 |
| 芦田川河口堰管理支所 | | スミレイオイルフェンス7502 | 20 | | | タフネルオイルブロッターBL-6500 | 33箱 | | | |
| （084-953-8048） | | KF-3B | 180 | | | カクイオイルキャチャーK-50 | 300枚 | | | |
| | | | | | | エコパットEP-50 | 5箱 | | | |

（3）防疫用備蓄物資　　2026年（令和8年）4月1日現在

業務用　　保健予防課・保健部総務課

| 品名 | 規格等 | 数量 | 呼称 | 備　　考 |
|---|---|---|---|---|
| マスク | ｻｰｼﾞｶﾙ | 66,500 | 枚 | |
| 発熱外来用テント | | 3 | 基 | |
| 手指用消毒 | | 75 | 本 | 1ℓ |

## 4 医療機関

保健部総務課(2026年(令和8年)4月1日現在)

（1）救急病院指定医療機関

| 名　称 | 所 在 地 | 許可病床 | 電話番号 |
|---|---|---|---|
| 神原病院 | 赤坂町赤坂1313 | 115 | 951-1007 |
| 楠本病院 | 曙町三丁目19-18 | 97 | 954-3030 |
| 小畠病院 | 駅家町上山守203 | 111 | 976-1351 |
| 脳神経センター大田記念病院 | 沖野上町三丁目6-28 | 199 | 931-8650 |
| 福山医療センター | 沖野上町四丁目14-17 | 350 | 922-0001 |
| 亀川病院 | 神辺町下御領682-1 | 74 | 966-0066 |
| 福山市民病院 | 蔵王町五丁目23-1 | 506 | 941-5151 |
| 寺岡記念病院 | 新市町新市37 | 263 | 0847-52-3140 |
| 島谷病院 | 新涯町二丁目5-8 | 53 | 953-5511 |
| 住吉ふじい病院 | 住吉町4-1 | 81 | 924-2233 |
| セントラル病院 | 住吉町1-26 | 60 | (昼)924-4141 |
| 日本鋼管福山病院 | 大門町津之下1844 | 201 | 945-3106 |
| 福山南病院 | 水呑町1947番地2 | 114 | 920-5050 |
| 福山城西病院 | 西町二丁目11-36 | 60 | 926-0606 |
| 沼隈病院 | 沼隈町中山南469-3 | 118 | 988-1888 |
| 山陽病院 | 野上町二丁目8-2 | 82 | 923-1133 |
| 三宅会グッドライフ病院 | 東町一丁目1-18 | 110 | 923-0220 |
| 井上病院 | 東深津町三丁目23-46 | 38 | 943-5000 |
| 西福山病院 | 松永町340-1 | 122 | 933-2110 |
| 福山循環器病院 | 緑町2-39 | 80 | 931-1111 |
| 福山記念病院 | 港町一丁目15-30 | 99 | 922-0998 |
| 水永リハビリテーション病院 | 南蔵王町四丁目16-16 | 73 | 925-5555 |
| 福山第一病院 | 南蔵王町五丁目14-5 | 132 | 943-7171 |
| 寺岡整形外科病院 | 南本庄三丁目1-52 | 122 | 923-0516 |
| 中国中央病院 | 御幸町上岩成148-13 | 243 | 970-2121 |

（2）救急診療所指定医療機関

| 名　称 | 所 在 地 | 許可病床 | 電話番号 |
|---|---|---|---|
| コム・クリニック佐藤 | 引野町二丁目20-17 | 19 | 941-0001 |

## ５　本庁及び各支所

| 施　設　名 | 所　在　地 | ＴＥＬ |
|---|---|---|
| 本庁 | 東桜町3-5 | 921-2111 |
| 松永支所 | 松永町3-1-29 | 934-1111 |
| 北部支所 | 駅家町倉光37-1 | 976-1211 |
| 東部支所 | 伊勢丘6-6-1 | 940-2580 |
| 鞆支所 | 鞆町鞆423-1 | 982-2660 |
| 芦田支所 | 芦田町下有地7046-2 | 958-2511 |
| 加茂支所 | 加茂町芦原387-12 | 972-3111 |
| 内海支所 | 内海町88-60 | 986-3111 |
| 新市支所 | 新市町新市1061-1 | 0847-52-5511 |
| 沼隈支所 | 沼隈町草深1889-6 | 980-7700 |
| 神辺支所 | 神辺町川北1151-1 | 962-5000 |

## 6 災害関連施設

（1） 緊急避難場所・避難所等一覧（2026.4）

緊急避難場所　　・・・ 切迫した災害の危険から命を守るために避難する場所
基幹緊急避難場所・・・ 風水害時、各学区・地区に1か所ずつ指定されている、一番最初に開設する緊急避難場所
避難所　　・・・ 災害により住宅を失った場合等において、一定期間避難生活をする場所
広域避難場所　　・・・ 地震時の避難場所のほか、災害時に仮設住宅等を設置して避難所とするなど多目的に利用

※ 緊急避難場所は、切迫した災害の危険から緊急的に逃れるための施設で、災害種別に応じて指定しています。
避難指示を発令した場合には、緊急避難場所の中から必要な施設を開設し、緊急速報メールやテレビ・ラジオなどでお知らせしますので、避難の際は開設状況を確認してください。
（全ての避難場所が開設されるものではありません。）

| 番号 | 地域 | 名称 | 住所 | 基幹緊急避難場所 | 緊急避難場所 | | | | 広域避難場所 | 避難所 | 入所可能人員（人） | 延べ床面積（㎡） |
|---|---|---|---|---|---|---|---|---|---|---|---|---|
| | | | | | 土砂<br>土砂災害警戒区域等の外にある施設 | 洪水<br>浸水想定区域外にある施設又は想定最大規模の降雨が見込まれた場合であっても安全な高さがある施設 | 津波<br>浸水想定区域外の広い場所や浸水想定区域内及び周辺の浸水深よりも高さのある頑丈な施設等 | 地震<br>地震から身を守ることができる広い場所 | 仮設住宅の設置など多目的に利用できる広い公園等（地震時等の避難場所としても利用） | 次の施設のうち，災害発生後，安全性が確認できた施設を避難所として開設 | | |
| 1 | 中部 | 東小学校 | 東町3-7-49 | ○ | ●体育館 | ●校舎（2階以上） | ●校舎（2階以上） | ●グラウンド | | ●施設 | 416 | 832 |
| 2 | 中部 | 東交流館 | 東町3-7-53 | | ●施設 | | | | | ●施設 | 347 | 694 |
| 3 | 中部 | 市民参画センター | 本町1-35 | | ●施設 | | ●駐車場 | | | | | 1,982 |
| 4 | 中部 | 西小学校 | 西町1-14-17 | ○ | ●体育館 | ●校舎（3階以上） | ●校舎（2階以上） | ●グラウンド | | ●施設 | 404 | 809 |
| 5 | 中部 | 西交流館 | 西町1-19-2 | | ●施設 | | | | | ●施設 | 221 | 442 |
| 6 | 中部 | 西交流館本庄コミュニティセンター | 南本庄町3-4-15 | | ●施設 | | | | | | | |
| 7 | 中部 | 東桜町緑地 | 東桜町23・24の一部 | | | | | ●緑地 | ●広域 | | | |
| 8 | 中部 | 福山城公園 | 丸之内1丁目・西町2丁目 | | | | ●公園 | ●公園 | ●広域 | | | |
| 9 | 中部 | セブン＆エイト立体駐車場 | 南本庄4-1-3 | | | | ●施設(立体駐車場) | | | | | |
| 10 | 中部 | 南小学校 | 明治町4-1 | | ●体育館 | ●校舎（3階以上） | ●施設(北棟) | ●グラウンド | | ●施設 | 340 | 680 |
| 11 | 中部 | 城南中学校 | 光南町3-4-1 | | ●体育館 | ●校舎（3階以上） | ●施設（北棟、南棟（西側・東側）） | ●グラウンド | | ●施設 | 444 | 889 |
| 12 | 中部 | 南交流館 | 御門町1-1-30 | | ●施設 | | | | | ●施設 | 72 | 144 |
| 13 | 中部 | ふくやま芸術文化ホール（リーデンローズ） | 松浜町2-1-10 | | ●施設 | | | | | ●施設 | 410 | 821 |
| 14 | 中部 | 緑町公園 | 緑町9－5 | | | | | ●公園 | ●広域 | | | |
| 15 | 中部 | 中央公園 | 霞町1丁目 | | | | | ●公園 | ●広域 | | | |
| 16 | 中部 | まなびの館ローズコム | 霞町1-10-1 | ○ | ●施設 | ●施設 | | | | | 359 | 9,808 |
| 17 | 中部 | 株式会社ハローズ緑町店立体駐車場 | 緑町1-30 | | | | ●施設(立体駐車場) | | | | | 3,777 |
| 18 | 中部 | 霞小学校 | 霞町3-8-1 | ○ | ●体育館 | ●校舎（3階以上） | ●施設（北棟・特別教室棟） | ●グラウンド | | ●施設 | 642 | 1,285 |
| 19 | 中部 | 広島県立福山工業高等学校 | 野上町3-9-2 | | ●体育館 | ●校舎（本館除く3階以上） | ●施設（本館除く3階以上） | ●グラウンド | | ●施設 | 661 | 1,322 |
| 20 | 中部 | 霞交流館 | 霞町3-4-13 | | ●施設 | | | | | ●施設 | 62 | 125 |
| 21 | 中部 | 川口小学校 | 川口町2-2-1 | ○ | ●体育館 | ●校舎（3階以上） | ●施設（中棟） | ●グラウンド | | ●施設 | 354 | 709 |
| 22 | 中部 | 川口交流館 | 多治米町1-30-4 | | ●施設 | | | | | ●施設 | 76 | 152 |
| 23 | 中部 | 福山医療センター職員宿舎メゾン川口 | 川口町3-12-28 | | | | ●施設（共用部分） | | | | | 389 |
| 24 | 中部 | 手城小学校 | 南手城町4-5-10 | ○ | ●体育館 | ●校舎（3階以上） | ●施設（北棟・南棟） | ●グラウンド | | ●施設 | 369 | 738 |
| 25 | 中部 | 手城交流館 | 南手城町2-10-23 | | ●施設 | | | | | ●施設 | 74 | 148 |
| 26 | 中部 | 日本リコス株式会社手城倉庫屋上 | 南手城町2-32-14 | | | | ●施設（倉庫屋上） | | | | | 150 |
| 27 | 中部 | 深津小学校 | 東深津町2-5-1 | ○ | ●体育館 | ●校舎（2階以上） | ●施設（北棟・南棟） | ●グラウンド | | ●施設 | 738 | 1,477 |
| 28 | 中部 | 城東中学校 | 東深津町3-17-33 | | ●体育館 | ●校舎（3階以上） | ●施設（北棟・南棟（東側・西側）） | ●グラウンド | | ●施設 | 557 | 1,115 |
| 29 | 中部 | 深津交流館 | 東深津町6-7-1 | | ●施設 | | | | | ●施設 | 290 | 580 |
| 30 | 中部 | 福山通運（株）福山流通センター | 東深津町4-20-1 | | ●施設 | | | ●施設（敷地内） | | | | |
| 31 | 中部 | 株式会社フタバ図書アルティ福山本店立体駐車場 | 明神町1-14-20 | | | | ●施設(立体駐車場) | | | | | |
| 32 | 中部 | 株式会社ラウンドワン福山店立体駐車場 | 明神町1-9-28 | | | | ●施設(立体駐車場) | | | | | |
| 33 | 中部 | メガガイア福山明神町立体駐車場 | 明神町2-17-22 | | | | ●施設(立体駐車場) | | | | | |
| 34 | 中部 | 樹徳小学校 | 木之庄町1-1-63 | ○ | ●体育館 | ●校舎（3階以上） | ●グラウンド | ●グラウンド | | ●施設 | 380 | 761 |
| 35 | 中部 | 城北中学校 | 木之庄町4-1-1 | | ●体育館 | ●校舎（4階以上） | ●グラウンド | ●グラウンド | | ●施設 | 438 | 876 |
| 36 | 中部 | 樹徳交流館 | 木之庄町3-4-23 | | ●施設 | | | | | ●施設 | 72 | 144 |

| 番号 | 地域 | 名称 | 住所 | 基幹緊急避難場所 | 緊急避難場所 | | | | 広域避難場所 | 避難所 | 入所可能人員（人） | 延べ床面積（㎡） |
|---|---|---|---|---|---|---|---|---|---|---|---|---|
| | | | | | 土砂 | 洪水 | 津波 | 地震 | | | | |
| | | | | | 土砂災害警戒区域等の外にある施設 | 浸水想定区域外にある施設又は想定最大規模の降雨が見込まれた場合であっても安全な高さがある施設 | 浸水想定区域外の広い場所や浸水想定区域内及び周辺の浸水深よりも高さのある頑丈な施設等 | 地震から身を守ることができる広い場所 | 仮設住宅の設置など多目的に利用できる広い公園等（地震時等の避難場所としても利用） | 次の施設のうち，災害発生後，安全性が確認できた施設を避難所として開設 | | |
| 37 | 中部 | 福山市立大学北本庄キャンパス | 北本庄町4-5-2 | | | ●体育館 | ●グラウンド | ●グラウンド | | | | |
| 38 | 中部 | 旭小学校 | 入船町1-2-1 | ○ | ●体育館 | ●校舎（2階以上） | ●施設（北棟(東側・西側)、南棟） | ●グラウンド | | ●施設 | 417 | 835 |
| 39 | 中部 | 東中学校 | 三吉町南2-10-2 | | ●体育館 | ●校舎（3階以上） | ●施設（北棟・南棟） | ●グラウンド | | ●施設 | 1,654 | 3,309 |
| 40 | 中部 | 福山すこやかセンター | 三吉町南2-11-22 | | ●施設 | ●施設（2階以上） | ●施設（2階以上） | | | | 95 | 5,785 |
| 41 | 中部 | 旭交流館 | 入船町1-6-19 | | ●施設 | | | | | ●施設 | 65 | 130 |
| 42 | 中部 | 福山市立大学 | 港町2-19-1 | | | | ●施設 | | | ●施設（小松安弘記念館） | 408 | 817 |
| 43 | 中部 | 天満屋ハピータウンポートプラザ店立体駐車場 | 入船町3-1-25 | | | | ●施設(立体駐車場) | | | | | |
| 44 | 中部 | ゆめタウン福山店立体駐車場 | 入船町3-1-60 | | | | ●施設(立体駐車場) | | | | | |
| 45 | 中部 | 株式会社福山臨床検査センター | 草戸町1-23-21 | | | ●施設（検査棟3階） | ●施設（検査棟3階） | | | | | 72 |
| 46 | 中部 | 光小学校 | 草戸町4-14-1 | ○ | ●体育館 | ●校舎（3階以上） | ●施設（中棟（東側・西側）、南棟） | ●グラウンド | | ●施設 | 407 | 815 |
| 47 | 中部 | 鷹取中学校 | 草戸町4-4-1 | | ●体育館 | ●校舎（3階以上） | ●施設（北棟・南棟） | ●グラウンド | | ●施設 | 997 | 1,995 |
| 48 | 中部 | 光交流館 | 草戸町4-1-29 | | ●施設 | | | | | ●施設 | 76 | 152 |
| 49 | 中部 | 福山市総合体育館（エフピコアリーナ） | 千代田町1-1-2 | | ●施設 | ●体育館（2階観客席等） | ●体育館（2階以上） | ●公園 | | ●施設内（剣道場） | 300 | 7,168 |
| 50 | 中部 | 箕島小学校 | 箕島町325 | | ●校舎（2026年度中） | | | ●グラウンド | | ●施設 | 349 | 699 |
| 51 | 中部 | 箕島交流館 | 箕島町329 | | ●施設 | | | | | ●施設 | 89 | 179 |
| 52 | 中部 | 福山テクノ工業団地一帯 | 箕島町6280-50　外 | ○ | ●事務所 | ●事務所 | ●施設（敷地内） | | | | | |
| 53 | 中部 | アシードブリュー株式会社 | 箕島町5725-1 | | | | ●事務所・倉庫（1階） | | | | | 1,692 |
| 54 | 中部 | 曙小学校 | 曙町5-16-3 | ○ | ●体育館 | ●校舎（3階以上） | ●施設（北棟、南棟） | ●グラウンド | | ●施設 | 382 | 765 |
| 55 | 中部 | 曙交流館 | 曙町5-16-1 | | ●施設 | | | | | ●施設 | 71 | 142 |
| 56 | 中部 | 有限会社あけぼのスタジオ | 曙町3-32-14 | | | | ●事務所（3階以上） | | | | | 220 |
| 57 | 中部 | 株式会社エーディジャパン | 曙町4-4-8 | | | | ●事務所（3階） | | | | | 30 |
| 58 | 中部 | 株式会社エスピービー | 曙町6-6-8 | | | | ●事務所（2階以上） | | | | | 1,080 |
| 59 | 中部 | キソメック株式会社 | 曙町1-14-24 | | | | ●事務所（3階以上） | | | | | 650 |
| 60 | 中部 | 株式会社ミウラ | 曙町5-9-36 | | | | ●事務所（4階、屋上） | | | | | 330 |
| 61 | 中部 | 株式会社ケンユー | 曙町4-7-30 | | | | ●事務所（3階） | | | | | 35 |
| 62 | 中部 | 福山共同生コン株式会社 | 新浜町1-7-23 | | | | ●事務所（2階） | | | | | 200 |
| 63 | 中部 | 福山コロナ立体駐車場 | 一文字町24-1 | | | | ●施設(立体駐車場) | | | | | |
| 64 | 中部 | 多治米小学校 | 多治米町5-15-15 | ○ | ●体育館 | ●校舎（3階以上） | ●施設（校舎棟） | ●グラウンド | | ●施設 | 371 | 743 |
| 65 | 中部 | 多治米交流館 | 多治米町5-2-12 | | ●施設 | | | | | ●施設 | 75 | 151 |
| 66 | 中部 | 桜丘小学校 | 北吉津町5-6-15 | ○ | ●体育館 | ●体育館 | ●グラウンド | ●グラウンド | | ●施設 | 396 | 792 |
| 67 | 中部 | 桜丘交流館 | 奈良津町1-9-21 | | ●施設 | ●施設 | | | | ●施設 | 75 | 151 |
| 68 | 中部 | 桜丘交流館奈良津コミュニティセンター | 奈良津町1-9-15 | | ●施設 | ●施設 | | | | ●施設 | 248 | 496 |
| 69 | 中部 | 元吉津コミュニティ館 | 北吉津町3-2-34 | | ●施設 | | | | | ●施設 | 53 | 107 |
| 70 | 中部 | 西深津小学校 | 西深津町5-1-1 | ○ | ●体育館 | ●校舎（2階以上） | ●施設（南棟（西側）） | ●グラウンド | | ●施設 | 1,045 | 2,091 |
| 71 | 中部 | 福山暁の星学院（小・中・高等学校） | 西深津町3-4-1 | | ●体育館 | ●体育館 | ●グラウンド | ●グラウンド | | ●施設 | 1,200 | 2,401 |
| 72 | 中部 | 中央中学校 | 西深津町5-22-1 | | ●体育館 | ●校舎（2階以上） | ●施設（特別教室棟、南棟） | ●グラウンド | | ●施設 | 425 | 850 |
| 73 | 中部 | 西深津交流館 | 西深津町4-1-2 | | ●施設 | | | | | ●施設 | 78 | 156 |
| 74 | 中部 | 西深津交流館深津コミュニティセンター | 西深津町1-5-17 | | ●施設 | | | | | ●施設 | 260 | 520 |
| 75 | 中部 | 久松台小学校 | 久松台1-9-1 | ○ | ●校舎（2026年度中） | ●校舎（2026年度中） | ●グラウンド | ●グラウンド | | ●施設 | 404 | 809 |
| 76 | 中部 | 広島県立福山誠之館高等学校 | 木之庄町6-11-1 | | | ●体育館 | ●グラウンド | ●グラウンド | | ●施設 | 975 | 1,950 |
| 77 | 中部 | 広島県立福山葦陽高等学校 | 久松台3-1-1 | | | ●体育館 | ●グラウンド | ●グラウンド | | ●施設 | 1,211 | 2,422 |
| 78 | 中部 | 広島県立東高等学校 | 木之庄町6-11-2 | | | ●体育館 | ●グラウンド | ●グラウンド | | ●施設 | 517 | 1,034 |
| 79 | 中部 | 久松台交流館 | 久松台2-1-1 | | | ●施設 | | | | ●施設 | 68 | 136 |

| 番号 | 地域 | 名称 | 住所 | 基幹緊急避難場所 | 緊急避難場所 | | | | 広域避難場所 | 避難所 | 入所可能人員（人） | 延べ床面積（㎡） |
|---|---|---|---|---|---|---|---|---|---|---|---|---|
| | | | | | 土砂 | 洪水 | 津波 | 地震 | | | | |
| | | | | | 土砂災害警戒区域等の外にある施設 | 浸水想定区域外にある施設又は想定最大規模の降雨が見込まれた場合であっても安全な高さがある施設 | 浸水想定区域外の広い場所や浸水想定区域内及び周辺の浸水深よりも高さのある頑丈な施設等 | 地震から身を守ることができる広い場所 | 仮設住宅の設置など多目的に利用できる広い公園等（地震時等の避難場所としても利用） | 次の施設のうち，災害発生後，安全性が確認できた施設を避難所として開設 | | |
| 80 | 中部 | 新涯小学校 | 新涯町3-18-1 | ○ | ●体育館 | ●校舎（3階以上） | ●施設（北棟・南棟（東側・西側）） | ●グラウンド | | ●施設 | 401 | 803 |
| 81 | 中部 | 誠之中学校 | 新涯町6-14-1 | | ●体育館 | ●校舎（3階以上） | ●施設（北棟、南棟） | ●グラウンド | | ●施設 | 464 | 929 |
| 82 | 中部 | 新涯交流館 | 新涯町3-17-41 | | ●施設 | | | | | ●施設 | 70 | 140 |
| 83 | 中部 | ガイア新涯店立体駐車場 | 新涯町1-39-12 | | | | ●施設(立体駐車場) | | | | | |
| 84 | 中部 | ローズ＆ピア立体駐車場 | 新涯町4-1-3 | | | | ●施設(立体駐車場) | | | | | |
| 85 | 中部 | 卸センター会館 | 卸町14-1 | | | | ●施設（屋上） | | | | | |
| 86 | 中部 | 川口東小学校 | 東川口町5-13-46 | ○ | ●体育館 | ●校舎（3階以上） | ●施設（北棟、南棟） | ●グラウンド | | ●施設 | 393 | 786 |
| 87 | 中部 | 川口東交流館 | 東川口町4-9-34 | | ●施設 | | | | | ●施設 | 70 | 141 |
| 88 | 中部 | 芦田川緑地（火災時等） | 芦田川河川敷 | | | | | | ●広域 | | | |
| 89 | 中部 | 神原ロジスティクス福山物流センター | 箕沖町109-5 | | ●施設（第1倉庫2階） | ●施設（第1倉庫2階） | | | | ●施設（第1倉庫2階） | 428 | 856 |
| 90 | 中部 | 福山通運（株）福山港流通センター | 箕沖町127-11 | | ●施設 | ●施設 | ●施設（敷地内） | ●施設（敷地内） | | | | |
| 91 | 東部 | 引野小学校 | 引野町4032 | ○ | ●校舎 | ●体育館 | ●グラウンド | ●グラウンド | | ●施設 | 392 | 784 |
| 92 | 東部 | 英数学館小・中・高等学校 | 引野町980-1 | | ●体育館 | ●体育館 | ●グラウンド | ●グラウンド | | ●施設 | 1,201 | 2,403 |
| 93 | 東部 | 引野交流館 | 引野町4013-1 | | ●施設 | ●施設 | | | | ●施設 | 78 | 157 |
| 94 | 東部 | 蔵王小学校 | 蔵王町4-16-1 | ○ | ●体育館 | ●体育館 | ●グラウンド | ●グラウンド | | ●施設 | 393 | 786 |
| 95 | 東部 | 蔵王交流館 | 蔵王町2-8-45 | | | ●施設 | | | | ●施設 | 65 | 130 |
| 96 | 東部 | ラフェスタ2立体駐車場 | 南蔵王町3-1-13 | | | | ●施設(立体駐車場) | | | | | |
| 97 | 東部 | 千田小学校 | 千田町3-16-26 | ○ | ●校舎（南棟3階） | ●校舎（南棟3階） | ●グラウンド | ●グラウンド | | ●施設 | 426 | 853 |
| 98 | 東部 | 盈進中・高等学校 | 千田町千田487-4 | | ●体育館 | ●体育館 | ●グラウンド | ●グラウンド | | ●施設 | 2,044 | 4,088 |
| 99 | 東部 | 千田交流館 | 千田町3-19-12 | | ●施設 | | | | | ●施設 | 65 | 130 |
| 100 | 東部 | 御幸小学校 | 御幸町森脇140 | ○ | ●体育館 | ●校舎（4階以上） | ●グラウンド | ●グラウンド | | ●施設 | 400 | 801 |
| 101 | 東部 | 幸千中学校 | 御幸町中津原1270 | | ●体育館 | ●校舎（3階以上） | ●グラウンド | ●グラウンド | | ●施設 | 344 | 688 |
| 102 | 東部 | 福山平成大学 | 御幸町上岩成117-1 | | ●体育館 | | ●グラウンド | ●グラウンド | | ●施設 | 1,296 | 2,593 |
| 103 | 東部 | 御幸交流館 | 御幸町森脇181-1 | | ●施設 | | | | | ●施設 | 65 | 130 |
| 104 | 東部 | 芦田川見る視る館 | 御幸町中津原 | | ●施設 | | | | | ●施設 | 461 | 923 |
| 105 | 東部 | 大津野小学校 | 大門町日之出丘3043 | ○ | ●体育館 | ●体育館 | ●グラウンド | ●グラウンド | | ●施設 | 390 | 781 |
| 106 | 東部 | 大門中学校 | 城興ヶ丘8-1 | | ●体育館 | ●体育館 | ●グラウンド | ●グラウンド | | ●施設 | 490 | 981 |
| 107 | 東部 | 銀河学院中・高等学校 | 大門町大門119-8 | | | ●体育館 | ●グラウンド | ●グラウンド | | ●施設 | 1,617 | 3,234 |
| 108 | 東部 | 大門交流館 | 大門町大門甲60 | | | ●施設 | | | | ●施設 | 76 | 152 |
| 109 | 東部 | 坪生小学校 | 坪生町1-42-1 | ○ | ●体育館 | ●体育館 | ●グラウンド | ●グラウンド | | ●施設 | 382 | 764 |
| 110 | 東部 | 坪生交流館 | 坪生町5-19-17 | | ●施設 | ●施設 | | | | ●施設 | 68 | 136 |
| 111 | 東部 | 春日小学校 | 春日町浦上2002 | ○ | ●体育館 | ●体育館 | ●グラウンド | ●グラウンド | | ●施設 | 420 | 840 |
| 112 | 東部 | 培遠中学校 | 春日町3-15-18 | | ●体育館 | ●校舎（2階以上） | ●施設（特別教室棟、南棟） | ●グラウンド | | ●施設 | 608 | 1,217 |
| 113 | 東部 | 春日交流館 | 春日町3-6-17 | | ●施設 | | | | | ●施設 | 64 | 129 |
| 114 | 東部 | 伊勢丘小学校 | 伊勢丘5-7-1 | | ●体育館 | ●体育館 | ●グラウンド | ●グラウンド | | ●施設 | 386 | 772 |
| 115 | 東部 | 鳳中学校 | 伊勢丘6-5-1 | | ●校舎（A棟） | ●体育館 | ●グラウンド | ●グラウンド | | ●施設 | 523 | 1,046 |
| 116 | 東部 | 伊勢丘交流館 | 伊勢丘4-6－1 | | ●施設 | ●施設 | ●施設 | | | ●施設 | 242 | 484 |
| 117 | 東部 | 東部市民センター | 伊勢丘6-6-1 | ○ | ●施設 | ●施設 | ●施設 | | | | 205 | 2,124 |
| 118 | 東部 | 旭丘小学校 | 引野町南2-17-1 | ○ | ●体育館 | ●体育館 | ●グラウンド | ●グラウンド | | ●施設 | 384 | 769 |
| 119 | 東部 | 旭丘交流館 | 引野町南1-17-46 | | ●施設 | ●施設 | | | | ●施設 | 52 | 105 |
| 120 | 東部 | 緑丘小学校 | 春日町5-15-1 | ○ | ●体育館 | ●体育館 | ●グラウンド | ●グラウンド | | ●施設 | 392 | 784 |
| 121 | 東部 | 広島大学附属福山中・高等学校 | 春日町5-14-1 | | ●体育館 | ●体育館 | ●グラウンド | ●グラウンド | | ●施設 | 1,053 | 2,106 |
| 122 | 東部 | 緑丘交流館 | 春日町5-16-3 | | ●施設 | ●施設 | | | | ●施設 | 74 | 149 |

| 番号 | 地域 | 名称 | 住所 | 基幹緊急避難場所 | 緊急避難場所 | | | | 広域避難場所 | 避難所 | 入所可能人員（人） | 延べ床面積（㎡） |
|---|---|---|---|---|---|---|---|---|---|---|---|---|
| | | | | | 土砂 | 洪水 | 津波 | 地震 | | | | |
| | | | | | 土砂災害警戒区域等の外にある施設 | 浸水想定区域外にある施設又は想定最大規模の降雨が見込まれた場合であっても安全な高さがある施設 | 浸水想定区域外の広い場所や浸水想定区域内及び周辺の浸水深よりも高さのある頑丈な施設等 | 地震から身を守ることができる広い場所 | 仮設住宅の設置など多目的に利用できる広い公園等（地震時等の避難場所としても利用） | 次の施設のうち，災害発生後，安全性が確認できた施設を避難所として開設 | | |
| 123 | 東部 | 緑丘交流館春日コミュニティ館 | 春日町5-5-22 | | ●施設 | | | | | ●施設 | 74 | 148 |
| 124 | 東部 | 長浜小学校 | 引野町5401 | ○ | ●南校舎 | ●体育館 | ●グラウンド | ●グラウンド | | ●施設 | 391 | 782 |
| 125 | 東部 | 一ツ橋中学校 | 東手城町1-4-1 | | ●体育館 | ●校舎（3階以上） | ●施設（南棟） | ●グラウンド | | ●施設 | 480 | 961 |
| 126 | 東部 | 長浜交流館 | 東手城町2-11-25 | | ●施設 | | | | | ●施設 | 66 | 133 |
| 127 | 東部 | 野々浜小学校 | 大門町7-13-1 | ○ | ●体育館 | ●体育館 | ●グラウンド | ●グラウンド | | ●施設 | 397 | 794 |
| 128 | 東部 | 野々浜交流館 | 大門町4-21-8 | | | ●施設 | | | | ●施設 | 68 | 137 |
| 129 | 東部 | 幕山小学校 | 幕山台2-17-1 | | ●校舎 | ●体育館 | ●グラウンド | ●グラウンド | | ●施設 | 409 | 819 |
| 130 | 東部 | 東朋中学校 | 幕山台7-24-1 | ○ | ●体育館 | ●体育館 | ●グラウンド | ●グラウンド | | ●施設 | 480 | 961 |
| 131 | 東部 | 広島県立大門高等学校 | 幕山台3-1-1 | | | ●体育館 | ●グラウンド | ●グラウンド | | ●施設 | 615 | 1,230 |
| 132 | 東部 | 幕山交流館 | 幕山台2-24-12 | ○ | ●施設 | ●施設 | | | | ●施設 | 68 | 137 |
| 133 | 東部 | 日吉台小学校 | 日吉台1-15-1 | ○ | ●校舎（2026年度中） | ●校舎（2026年度中） | ●グラウンド | ●グラウンド | | ●施設 | 396 | 793 |
| 134 | 東部 | 日吉台交流館 | 日吉台1-16-27 | | ●施設 | ●施設 | | | | ●施設 | 70 | 141 |
| 135 | 東部 | 大谷台小学校 | 大門町大門7580 | | | ●体育館 | ●グラウンド | ●グラウンド | | ●施設 | 360 | 720 |
| 136 | 東部 | 大谷台交流館 | 大谷台3-13-3 | | ●施設 | ●施設 | | | | ●施設 | 66 | 132 |
| 137 | 西部 | 神村小学校 | 神村町3369 | ○ | ●体育館 | ●体育館 | ●グラウンド | ●グラウンド | | ●施設 | 356 | 713 |
| 138 | 西部 | 大成館中学校 | 神村町10004 | | | ●体育館 | ●グラウンド | ●グラウンド | | ●施設 | 470 | 941 |
| 139 | 西部 | 広島県立松永高等学校 | 神村町113 | | | ●体育館 | ●グラウンド | ●グラウンド | | ●施設 | 983 | 1,967 |
| 140 | 西部 | 神村交流館 | 神村町3257-3 | | ●施設 | | | | | ●施設 | 73 | 146 |
| 141 | 西部 | 神村交流館神村コミュニティセンター | 神村町4790-1 | | | ●施設 | | | | ●施設 | 275 | 550 |
| 142 | 西部 | 元神村１２区コミュニティ館 | 神村町1211 | | ●施設 | ●施設 | | | | ●施設 | 56 | 112 |
| 143 | 西部 | 本郷小学校 | 本郷町1040-1 | | ●校舎（2026年度中） | ●校舎（2026年度中） | ●グラウンド | ●グラウンド | | ●施設 | 365 | 731 |
| 144 | 西部 | 本郷交流館 | 本郷町1045-1 | | ●施設 | | | | | ●施設 | 69 | 138 |
| 145 | 西部 | 本郷交流館本郷コミュニティセンター | 本郷町2850 | ○ | ●施設 | ●施設 | | | | ●施設 | 236 | 472 |
| 146 | 西部 | 東村旧学校施設 | 東村町2543 | ○ | ●体育館 | ●体育館 | ●グラウンド | ●グラウンド | | ●施設 | 407 | 814 |
| 147 | 西部 | 福山大学 | 東村町三蔵985-1 | | ●体育館 | ●体育館 | ●グラウンド | ●グラウンド | | ●施設 | 2,026 | 4,053 |
| 148 | 西部 | 東村交流館 | 東村町2536-1 | | ●施設 | ●施設 | | | | ●施設 | 67 | 134 |
| 149 | 西部 | 遺芳丘小学校 | 今津町1561 | ○ | ●体育館 | ●体育館 | ●グラウンド | ●グラウンド | | ●施設 | 396 | 793 |
| 150 | 西部 | 今津交流館 | 今津町6-2-38 | | ●施設 | | | | | ●施設 | 77 | 154 |
| 151 | 西部 | 高西交流館 | 高西町1-12-16 | | ●施設 | | | | | ●施設 | 63 | 126 |
| 152 | 西部 | 高西交流館高西コミュニティセンター | 高西町3-3-10 | ○ | ●施設 | ●施設（2階） | | | | | | |
| 153 | 西部 | 福山通運（株）尾道支店 | 高西町南166 | | ●施設 | ●施設 | | ●施設（敷地内） | | | | |
| 154 | 西部 | 松永小学校 | 松永町6-7-11-8 | | ●体育館 | ●校舎(北棟、南棟2階以上) | ●グラウンド | ●グラウンド | | ●施設 | 365 | 731 |
| 155 | 西部 | 松永中学校 | 松永町2-24-16 | | ●体育館 | ●校舎（2階以上） | ●施設（南棟、北棟（東側）） | ●グラウンド | | ●施設 | 489 | 979 |
| 156 | 西部 | 松永交流館 | 松永町3-1-29 | | ●施設 | | | | | ●施設 | 109 | 218 |
| 157 | 西部 | 松永交流館松永コミュニティセンター | 松永町4-14-1 | | ●施設 | | | | | ●施設 | 331 | 663 |
| 158 | 西部 | 西部市民センター | 松永町3-1-29 | ○ | ●施設 | ●施設 | ●施設 | | | | 612 | 2,921 |
| 159 | 西部 | 柳津小学校 | 柳津町5-2-25 | ○ | ●体育館 | ●体育館 | ●施設（北棟、南棟） | ●グラウンド | | ●施設 | 358 | 716 |
| 160 | 西部 | 柳津交流館 | 柳津町5-7-34 | | ●施設 | | | | | ●施設 | 64 | 129 |
| 161 | 西部 | 柳津ふれあいプラザ | 柳津町2-11-12 | | | ●施設 | | | | ●施設 | 120 | 264 |
| 162 | 西部 | 金江小学校 | 金江町金見3552-1 | | ●体育館 | ●校舎（2階以上） | ●グラウンド | ●グラウンド | | ●施設 | 358 | 716 |
| 163 | 西部 | 精華中学校 | 金江町金見1921 | ○ | ●施設（武道場） | ●体育館 | ●グラウンド | ●グラウンド | | ●施設 | 675 | 1,350 |
| 164 | 西部 | 金江交流館 | 金江町藁江184-2 | | ●施設 | | | | | ●施設 | 67 | 134 |
| 165 | 西部 | 藤江小学校 | 藤江町2894 | ○ | ●校舎 | ●体育館 | ●グラウンド | ●グラウンド | | ●施設 | 356 | 713 |

| 番号 | 地域 | 名称 | 住所 | 基幹緊急避難場所 | 緊急避難場所 | | | | 広域避難場所 | 避難所 | 入所可能人員（人） | 延べ床面積（㎡） |
|---|---|---|---|---|---|---|---|---|---|---|---|---|
| | | | | | 土砂 | 洪水 | 津波 | 地震 | | | | |
| | | | | | 土砂災害警戒区域等の外にある施設 | 浸水想定区域外にある施設又は想定最大規模の降雨が見込まれた場合であっても安全な高さがある施設 | 浸水想定区域外の広い場所や浸水想定区域内及び周辺の浸水深よりも高さのある頑丈な施設等 | 地震から身を守ることができる広い場所 | 仮設住宅の設置など多目的に利用できる広い公園等（地震時等の避難場所としても利用） | 次の施設のうち，災害発生後，安全性が確認できた施設を避難所として開設 | | |
| 166 | 西部 | 藤江交流館 | 藤江町2720-1 | | | ●施設 | | | | ●施設 | 65 | 130 |
| 167 | 南部 | 近畿大学附属広島高等学校・中学校　福山校 | 佐波町389 | | | ●体育館 | ●グラウンド | ●グラウンド | | ●施設 | 1,062 | 2,124 |
| 168 | 南部 | 福山市人権交流センター | 佐波町262－3 | | ●施設 | | | | | | | |
| 169 | 南部 | 泉小学校 | 山手町7-13-63 | ○ | ●体育館 | ●校舎（4階以上） | ●グラウンド | ●グラウンド | | ●施設 | 392 | 784 |
| 170 | 南部 | 城西中学校 | 山手町3000 | | | ●体育館 | ●グラウンド | ●グラウンド | | ●施設 | 497 | 994 |
| 171 | 南部 | 郷分幼稚園 | 郷分町1434 | | | | ●グラウンド | ●グラウンド | | ●施設 | 135 | 271 |
| 172 | 南部 | 泉交流館 | 山手町6-37-4 | | ●施設 | | | | | ●施設 | 75 | 151 |
| 173 | 南部 | 津之郷小学校 | 津之郷町津之郷1322 | ○ | ●体育館 | ●体育館 | ●グラウンド | ●グラウンド | | ●施設 | 325 | 651 |
| 174 | 南部 | 広島県立福山高等技術専門校 | 山手町6－30－1 | | ●校舎（4階アリーナ） | ●校舎（4階アリーナ） | | | | ●施設 | 330 | 660 |
| 175 | 南部 | 津之郷交流館 | 津之郷町津之郷863-2 | | ●施設 | ●施設（2階） | | | | ●施設 | 66 | 133 |
| 176 | 南部 | 赤坂小学校 | 赤坂町赤坂312-1 | | ●体育館 | ●校舎（2階以上） | ●グラウンド | ●グラウンド | | ●施設 | 358 | 716 |
| 177 | 南部 | 済美中学校 | 赤坂町赤坂7267-2 | | | ●体育館 | ●グラウンド | ●グラウンド | | ●施設 | 485 | 971 |
| 178 | 南部 | 福山市立福山中・高等学校 | 赤坂町赤坂910 | | ●体育館 | ●校舎（2階以上） | ●グラウンド | ●グラウンド | | ●施設 | 1,339 | 2,679 |
| 179 | 南部 | 赤坂交流館 | 赤坂町赤坂340-1 | ○ | ●施設 | ●施設（2階） | | | | ●施設 | 85 | 171 |
| 180 | 南部 | 瀬戸小学校 | 瀬戸町地頭分1377 | ○ | ●体育館 | ●体育館 | ●グラウンド | ●グラウンド | | ●施設 | 330 | 660 |
| 181 | 南部 | 瀬戸交流館 | 瀬戸町地頭分693 | | | ●施設 | | | | ●施設 | 65 | 130 |
| 182 | 南部 | 瀬戸交流館瀬戸コミュニティセンター | 瀬戸町地頭分80-1 | | ●施設 | | | | | | | |
| 183 | 南部 | 熊野小学校 | 熊野町乙1132 | ○ | ●体育館 | ●体育館 | ●グラウンド | ●グラウンド | | ●施設 | 350 | 701 |
| 184 | 南部 | 熊野交流館 | 熊野町乙1097-7 | | ●施設 | ●施設 | | | | ●施設 | 70 | 141 |
| 185 | 南部 | 竹ヶ端運動公園 | 水呑町4748 | | | | ●グラウンド | ●グラウンド | ●広域 | | | |
| 186 | 南部 | 水上スポーツセンター | 水呑町4749 | | ●施設 | | | | | | | 685 |
| 187 | 南部 | 水呑小学校 | 水呑町1919 | | | ●体育館 | ●グラウンド | ●グラウンド | | ●施設 | 311 | 623 |
| 188 | 南部 | 向丘中学校 | 水呑向丘107 | ○ | ●体育館 | ●体育館 | ●グラウンド | ●グラウンド | | ●施設 | 494 | 989 |
| 189 | 南部 | 広島県立福山商業高等学校 | 水呑町3535 | | | ●体育館 | ●グラウンド | ●グラウンド | | ●施設 | 647 | 1,295 |
| 190 | 南部 | 水呑交流館 | 水呑町三新田1－557 | | ●施設 | | | | | ●施設 | 119 | 238 |
| 191 | 南部 | 高島小学校 | 田尻町2248 | ○ | ●体育館 | ●体育館 | ●施設（校舎棟） | ●グラウンド | | ●施設 | 330 | 660 |
| 192 | 南部 | 田尻高島交流館 | 田尻町2318 | | ●施設 | ●施設 | | | | ●施設 | 276 | 553 |
| 193 | 南部 | 鞆の浦学園（旧鞆小学校） | 鞆町後地1240-1 | | | ●体育館 | ●グラウンド | ●グラウンド | | ●施設 | 415 | 830 |
| 194 | 南部 | 鞆の浦学園（旧鞆中学校） | 鞆町後地371-1 | | | ●体育館 | ●グラウンド | ●グラウンド | | ●施設 | 393 | 786 |
| 195 | 南部 | 鞆交流館 | 鞆町鞆423-1 | ○ | ●施設 | ●施設 | ●施設（2階以上） | | | ●施設 | 225 | 450 |
| 196 | 南部 | 鞆交流館鞆コミュニティセンター | 鞆町後地1208 | | | ●施設 | | | | ●施設 | 200 | 400 |
| 197 | 南部 | 株式会社阿藻珍味本社工場 | 鞆町後地1567-1 | | ●施設 | ●施設 | ●施設 | ●駐車場 | | ●施設 | 90 | 180 |
| 198 | 南部 | 旧走島小学校 | 走島町49 | | | | | ●グラウンド | | | | |
| 199 | 南部 | 走島交流館 | 走島町58 | ○ | ●施設 | ●施設 | ●施設 | ●グラウンド | | ●施設 | 273 | 547 |
| 200 | 南部 | 山手小学校 | 山手町1-5-1 | ○ | ●体育館 | ●校舎（4階以上） | ●グラウンド | ●グラウンド | | ●施設 | 396 | 793 |
| 201 | 南部 | 山手交流館 | 山手町1-9-17 | | ●施設 | | | | | ●施設 | 75 | 151 |
| 202 | 南部 | 明王台小学校 | 明王台1-2-16 | ○ | ●体育館 | ●体育館 | ●グラウンド | ●グラウンド | | ●施設 | 400 | 801 |
| 203 | 南部 | 広島県立福山明王台高等学校 | 明王台2-4-1 | | ●体育館 | ●体育館 | ●グラウンド | ●グラウンド | | ●施設 | 1,267 | 2,534 |
| 204 | 南部 | 明王台交流館 | 明王台1-2-15 | | ●施設 | ●施設 | | | | ●施設 | 61 | 122 |
| 205 | 南部 | 内浦旧学校施設 | 内海町イ1780 | | ●体育館 | ●体育館 | | ●グラウンド | | ●施設 | 281 | 563 |
| 206 | 南部 | 内浦交流館 | 内海町イ1973-3 | | ●施設 | ●施設 | | | | ●施設 | 183 | 366 |
| 207 | 南部 | 沖集会所 | 内海町イ349－1 | | | ●施設 | | | | ●施設 | 68 | 137 |
| 208 | 南部 | 箱崎集会所 | 内海町イ1309 | | ●施設 | ●施設 | | | | ●施設 | 74 | 149 |

| 番号 | 地域 | 名称 | 住所 | 基幹緊急避難場所 | 緊急避難場所 | | | | 広域避難場所 | 避難所 | 入所可能人員（人） | 延べ床面積（㎡） |
|---|---|---|---|---|---|---|---|---|---|---|---|---|
| | | | | | 土砂 | 洪水 | 津波 | 地震 | | | | |
| | | | | | 土砂災害警戒区域等の外にある施設 | 浸水想定区域外にある施設又は想定最大規模の降雨が見込まれた場合であっても安全な高さがある施設 | 浸水想定区域外の広い場所や浸水想定区域内及び周辺の浸水深よりも高さのある頑丈な施設等 | 地震から身を守ることができる広い場所 | 仮設住宅の設置など多目的に利用できる広い公園等（地震時等の避難場所としても利用） | 次の施設のうち，災害発生後，安全性が確認できた施設を避難所として開設 | | |
| 209 | 南部 | 寺山集会所 | 内海町イ1447-3 | | ●施設 | ●施設 | | | | ●施設 | 64 | 128 |
| 210 | 南部 | 釜谷集会所 | 内海町イ2653 | | ●施設 | ●施設 | | | | ●施設 | 61 | 123 |
| 211 | 南部 | 内海旧学校施設（旧内海中学校） | 内海町ロ925-9 | | ●体育館 | ●体育館 | ●施設（北棟） | ●グラウンド | | ●施設 | 485 | 970 |
| 212 | 南部 | 内海交流館 | 内海町460 | | ●施設 | ●施設 | | | | ●施設 | 489 | 980 |
| 213 | 南部 | やまわり会館 | 内海町1102－1 | | ●施設 | ●施設 | | | | ●施設 | 130 | 410 |
| 214 | 南部 | 横島自治会館 | 内海町1543－5 | | | ●施設 | | | | ●施設 | 83 | 168 |
| 215 | 南部 | 南地区コミュニティセンター | 内海町ロ3326－1 | | | ●施設 | | | | ●施設 | 75 | 150 |
| 216 | 南部 | 福山市内海生活支援ハウス | 内海町ロ2827 | | | ●施設 | | | | ●施設 | 179 | 359 |
| 217 | 南部 | 内海ふれあいホール | 内海町ロ2424-8 | | | ●施設 | | ●駐車場 | | ●施設 | 397 | 796 |
| 218 | 南部 | うつみ市民交流センター | 内海町88-60 | ○ | ●施設 | ●施設 | ●施設 | ●駐車場 | | ●施設 | 136 | 543 |
| 219 | 南部 | 山南小学校 | 沼隈町中山南甲1254 | | ●体育館 | ●体育館 | ●グラウンド | ●グラウンド | | ●施設 | 277 | 554 |
| 220 | 南部 | 至誠中学校 | 沼隈町上山南7484-2 | | ●体育館 | ●体育館 | ●グラウンド | ●グラウンド | | ●施設 | 370 | 741 |
| 221 | 南部 | 広島県立沼南高等学校 | 沼隈町下山南4 | | | | ●グラウンド | ●グラウンド | | ●施設 | 607 | 1,214 |
| 222 | 南部 | 広島県立沼隈特別支援学校 | 沼隈町上山南736-3 | | ●体育館 | ●体育館 | ●グラウンド（南） | ●グラウンド（南） | | ●施設 | 255 | 510 |
| 223 | 南部 | 菅田ふれあいプラザ | 沼隈町上山南550 | | ●施設 | ●施設 | | | | ●施設 | 88 | 177 |
| 224 | 南部 | 下八日谷集会所 | 沼隈町中山南577-1 | | ●施設 | ●施設 | | | | ●施設 | 68 | 136 |
| 225 | 南部 | 沼隈体育センター | 沼隈町中山南18 | | ●施設 | | ●グラウンド | ●グラウンド | | ●施設 | 191 | 382 |
| 226 | 南部 | 山南交流館 | 沼隈町中山南7479番地 | ○ | ●施設 | ●施設 | | | | ●施設 | 244 | 488 |
| 227 | 南部 | ツネイシホールディングス㈱しまなみビレッジセンターハウス | 沼隈町中山南26-1 | | | ●施設 | ●施設 | | | ●施設 | 3,072 | 6,145 |
| 228 | 南部 | 想青学園（旧千年中学校） | 沼隈町草深2058-2 | | ●体育館（校舎内2階） | ●体育館（校舎内2階） | | ●グラウンド | | ●施設 | 483 | 967 |
| 229 | 南部 | 千年交流館 | 沼隈町草深1889-6 | | ●施設 | | | | | ●施設 | 81 | 162 |
| 230 | 南部 | ぬまくま市民交流センター | 沼隈町草深1889-6 | ○ | ●施設 | ●施設 | ●施設 | | | | 103 | 3,085 |
| 231 | 南部 | 菅野集会所 | 沼隈町下山南1736-1 | | | ●施設 | | | | ●施設 | 68 | 137 |
| 232 | 南部 | 林崎集会所 | 沼隈町草深342-1 | | ●施設 | | | | | ●施設 | 93 | 187 |
| 233 | 南部 | 浜組集会所 | 沼隈町草深1533-3 | | ●施設 | | | | | ●施設 | 60 | 120 |
| 234 | 南部 | 沼隈サンパル | 沼隈町草深1890-4 | | ●施設 | | | ●駐車場 | | ●施設 | 714 | 1,429 |
| 235 | 南部 | 沼隈体育館 | 沼隈町下山南1235 | | ●施設 | | ●駐車場 | ●駐車場 | | ●施設 | 900 | 1,801 |
| 236 | 南部 | 常石ともに学園 | 沼隈町常石984-1 | ○ | ●体育館 | ●体育館 | | ●グラウンド | | ●施設 | 239 | 479 |
| 237 | 南部 | 常石交流館 | 沼隈町常石213 | | | ●施設 | | | | ●施設 | 275 | 550 |
| 238 | 南部 | 中組集会所 | 沼隈町常石271 | | ●施設 | ●施設 | | | | ●施設 | 33 | 68 |
| 239 | 南部 | 西組集会所 | 沼隈町常石702-1 | | ●施設 | ●施設 | | | | ●施設 | 87 | 175 |
| 240 | 南部 | 新池広場 | 沼隈町常石199-1 | | | | ●グラウンド | ●グラウンド | | | | |
| 241 | 南部 | 能登原旧学校施設 | 沼隈町能登原1141 | ○ | ●体育館 | ●体育館 | ●グラウンド | ●グラウンド | | ●施設 | 257 | 514 |
| 242 | 南部 | 能登原交流館 | 沼隈町能登原1589-7 | | ●施設 | ●施設 | | | | ●施設 | 132 | 265 |
| 243 | 南部 | 桜集会所 | 沼隈町能登原1973-1 | | | ●施設 | | | | ●施設 | 79 | 159 |
| 244 | 北部 | 有磨小学校 | 芦田町上有地388-1 | | ●体育館 | ●校舎（2階以上） | ●グラウンド | ●グラウンド | | ●施設 | 356 | 712 |
| 245 | 北部 | 芦田中学校 | 芦田町下有地928 | ○ | ●体育館 | ●体育館 | ●グラウンド | ●グラウンド | | ●施設 | 682 | 1,364 |
| 246 | 北部 | 芦田ふれあいプラザ | 芦田町下有地7046-2 | | ●施設 | ●施設 | | | | ●施設 | 60 | 198 |
| 247 | 北部 | 有磨交流館 | 芦田町上有地123-3 | | ●施設 | | | | | ●施設 | 66 | 132 |
| 248 | 北部 | 福相小学校 | 芦田町福田1030 | | ●校舎 | ●校舎（2階以上） | ●グラウンド | ●グラウンド | | ●施設 | 353 | 707 |
| 249 | 北部 | 福田交流館 | 芦田町福田2479-12 | ○ | ●施設 | ●施設 | | | | ●施設 | 71 | 143 |
| 250 | 北部 | 山野旧学校施設（旧山野中学校） | 山野町山野3776 | ○ | ●体育館 | ●体育館（2026年度中） | ●グラウンド | ●グラウンド | | ●施設 | 346 | 693 |
| 251 | 北部 | 山野交流館 | 山野町山野3785 | | ●施設 | | | | | ●施設 | 62 | 125 |

| 番号 | 地域 | 名称 | 住所 | 基幹緊急避難場所 | 緊急避難場所 | | | | 広域避難場所 | 避難所 | 入所可能人員（人） | 延べ床面積（㎡） |
|---|---|---|---|---|---|---|---|---|---|---|---|---|
| | | | | | 土砂 | 洪水 | 津波 | 地震 | | | | |
| | | | | | 土砂災害警戒区域等の外にある施設 | 浸水想定区域外にある施設又は想定最大規模の降雨が見込まれた場合であっても安全な高さがある施設 | 浸水想定区域外の広い場所や浸水想定区域内及び周辺の浸水深よりも高さのある頑丈な施設等 | 地震から身を守ることができる広い場所 | 仮設住宅の設置など多目的に利用できる広い公園等（地震時等の避難場所としても利用） | 次の施設のうち，災害発生後，安全性が確認できた施設を避難所として開設 | | |
| 252 | 北部 | 山野ふれあいプラザ | 山野町山野3790-1 | | ●施設 | | | | | ●施設 | 60 | 198 |
| 253 | 北部 | 広瀬学園小・中学校（旧広瀬小学校） | 加茂町北山714-2 | | | | ●グラウンド | ●グラウンド | | | | |
| 254 | 北部 | 広瀬学園小・中学校（旧広瀬中学校） | 加茂町北山1064-1 | | ●校舎 | ●校舎 | ●グラウンド | ●グラウンド | | ●施設 | 175 | 350 |
| 255 | 北部 | 広瀬交流館 | 加茂町北山223-1 | ○ | ●施設 | ●施設 | | | | ●施設 | 53 | 106 |
| 256 | 北部 | 加茂小学校 | 加茂町中野848 | | ●体育館 | ●校舎（3階以上） | ●グラウンド | ●グラウンド | | ●施設 | 317 | 635 |
| 257 | 北部 | 加茂中学校 | 加茂町下加茂1190 | ○ | ●体育館 | ●校舎（校舎棟2階以上） | ●グラウンド | ●グラウンド | | ●施設 | 489 | 978 |
| 258 | 北部 | 加茂交流館 | 加茂町字芦原491-1 | | ●施設 | | ●施設 | | | ●施設 | 349 | 699 |
| 259 | 北部 | 加茂交流館体育室 | 加茂町下加茂379-2 | | ●体育室 | | | | | ●体育室 | 149 | 299 |
| 260 | 北部 | 駅家小学校 | 駅家町倉光100 | | ●体育館 | ●校舎（2階以上） | ●グラウンド | ●グラウンド | | ●施設 | 430 | 860 |
| 261 | 北部 | 駅家南中学校 | 駅家町江良247 | ○ | ●体育館 | ●校舎（3階以上） | ●グラウンド | ●グラウンド | | ●施設 | 479 | 959 |
| 262 | 北部 | 福山通運（株）福山北支店 | 駅家町江良490 | | ●施設 | | ●施設（敷地内） | ●施設（敷地内） | | | | |
| 263 | 北部 | 駅家交流館 | 駅家町倉光37-1 | | ●施設 | | | | | ●施設 | 103 | 206 |
| 264 | 北部 | 駅家公園 | 駅家町万能倉35-29他 | | | | ●グラウンド | ●グラウンド | ●広域 | | | |
| 265 | 北部 | 北部市民センター | 駅家町倉光37-1 | ○ | ●施設 | ●施設 | ●施設 | | | | 435 | 2,742 |
| 266 | 北部 | 宜山小学校 | 駅家町今岡424 | | | ●校舎（2階以上） | ●グラウンド | ●グラウンド | | ●施設 | 403 | 807 |
| 267 | 北部 | 宜山交流館 | 駅家町今岡435-7 | | ●施設 | | | | | ●施設 | 73 | 147 |
| 268 | 北部 | 駅家西小学校 | 駅家町近田205-1 | ○ | ●体育館 | ●校舎（2階以上） | ●グラウンド | ●グラウンド | | ●施設 | 397 | 794 |
| 269 | 北部 | 元駅家西公民館 | 駅家町近田480 | | ●施設 | | | | | ●施設 | 110 | 221 |
| 270 | 北部 | 駅家西交流館 | 駅家町近田12-1 | | ●施設 | | | | | ●施設 | 119 | 238 |
| 271 | 北部 | 服部旧学校施設・服部交流館 | 駅家町助元70 | ○ | ●体育館 | ●体育館 | ●グラウンド | ●グラウンド | | ●施設 | 292 | 584 |
| 272 | 北部 | 駅家北小学校 | 駅家町法成寺67 | ○ | ●体育館 | ●体育館 | ●グラウンド | ●グラウンド | | ●施設 | 402 | 804 |
| 273 | 北部 | 駅家中学校 | 駅家町法成寺250 | | ●体育館 | ●校舎(2階以上) | ●グラウンド | ●グラウンド | | ●施設 | 674 | 1,348 |
| 274 | 北部 | 駅家東交流館 | 駅家町法成寺1270 | | ●施設 | ●施設 | | | | ●施設 | 70 | 141 |
| 275 | 北部 | ㈱ウダテクノ | 駅家町法成寺1575-13 | | | ●駐車場 | | | | | | |
| 276 | 北部 | ㈲エキヤパッケージ | 駅家町法成寺1575-24 | | | ●駐車場 | | | | | | |
| 277 | 北部 | こだま食品㈱ | 駅家町法成寺1575-9 | | | ●駐車場 | | | | | | |
| 278 | 北部 | コマツカスタマーサポート㈱中国カンパニー | 駅家町法成寺1575-12 | | | ●駐車場 | | | | | | |
| 279 | 北部 | ㈲サブレ | 駅家町法成寺1575-25 | | | ●駐車場 | | | | | | |
| 280 | 北部 | ㈱ダイフク工業 | 駅家町法成寺1575-27 | | | ●駐車場 | | | | | | |
| 281 | 北部 | ㈲ティーエスケー | 駅家町法成寺1575-7 | | | ●駐車場 | | | | | | |
| 282 | 北部 | トウショク㈱ | 駅家町法成寺1613-54 | | | ●駐車場 | | | | | | |
| 283 | 北部 | ㈱なかやま牧場 | 駅家町法成寺1575-16 | | | ●駐車場 | | | | | | |
| 284 | 北部 | 福山通運㈱福山北流通センター | 駅家町法成寺1613-5 | | | ●駐車場 | | | | | | |
| 285 | 北部 | ㈱富士製作 | 駅家町法成寺1575-26 | | | ●駐車場 | | | | | | |
| 286 | 北部 | 富士ベンダーサービス㈱ | 駅家町法成寺1575-23 | | | ●駐車場 | | | | | | |
| 287 | 北部 | ホーコス㈱ | 駅家町法成寺1613-50 | | | ●駐車場 | | | | | | |
| 288 | 北部 | ㈲マルエス紙工 | 駅家町法成寺1575-6 | | | ●駐車場 | | | | | | |
| 289 | 北部 | ㈱マンセイ | 駅家町法成寺1575-17 | | | ●駐車場 | | | | | | |
| 290 | 北部 | ㈱中国新聞福山制作センター | 駅家町法成寺1613-17 | | | ●駐車場 | | | | | | |
| 291 | 北部 | 広島県立福山北特別支援学校 | 加茂町下加茂7006 | | | ●体育館 | ●グラウンド | ●グラウンド | | | | 924 |
| 292 | 北部 | 戸手小学校 | 新市町戸手1244 | ○ | ●体育館 | ●校舎（2階以上） | ●グラウンド | ●グラウンド | | ●施設 | 412 | 824 |
| 293 | 北部 | 広島県立芦品まなび学園高等学校 | 新市町戸手1330 | | ●体育館 | | ●グラウンド | ●グラウンド | | ●施設 | 540 | 1,080 |
| 294 | 北部 | 広島県立戸手高等学校 | 新市町相方200 | | ●体育館 | | ●グラウンド | ●グラウンド | | ●施設 | 651 | 1,302 |

| 番号 | 地域 | 名称 | 住所 | 基幹緊急避難場所 | 緊急避難場所 | | | | 広域避難場所 | 避難所 | 入所可能人員（人） | 延べ床面積（㎡） |
|---|---|---|---|---|---|---|---|---|---|---|---|---|
| | | | | | 土砂 | 洪水 | 津波 | 地震 | | | | |
| | | | | | 土砂災害警戒区域等の外にある施設 | 浸水想定区域外にある施設又は想定最大規模の降雨が見込まれた場合であっても安全な高さがある施設 | 浸水想定区域外の広い場所や浸水想定区域内及び周辺の浸水深よりも高さのある頑丈な施設等 | 地震から身を守ることができる広い場所 | 仮設住宅の設置など多目的に利用できる広い公園等（地震時等の避難場所としても利用） | 次の施設のうち，災害発生後，安全性が確認できた施設を避難所として開設 | | |
| 295 | 北部 | 戸手交流館 | 新市町戸手1280 | | ●施設 | | | | | ●施設 | 131 | 263 |
| 296 | 北部 | 新市小学校 | 新市町新市852 | | ●体育館 | ●校舎（3階以上） | ●グラウンド | ●グラウンド | | ●施設 | 476 | 953 |
| 297 | 北部 | 新市中央中学校 | 新市町新市1305 | | | ●体育館 | ●グラウンド | ●グラウンド | | ●施設 | 923 | 1,846 |
| 298 | 北部 | 新市交流館 | 新市町新市820-3 | | ●施設 | | | | | | | 787 |
| 299 | 北部 | 新市交流館新市コミュニティセンター | 新市町新市1022 | | ●施設 | | | | | ●施設 | 118 | 237 |
| 300 | 北部 | しんいち市民交流センター | 新市町新市1061-1 | ○ | ●施設 | ●施設 | ●施設 | | | | 109 | 1,587 |
| 301 | 北部 | 元相方コミュニティ館 | 新市町相方415 | | ●施設 | | | | | ●施設 | 18 | 37 |
| 302 | 北部 | 相方会館 | 新市町相方854－1 | | ●施設 | | | | | ●施設 | 120 | 242 |
| 303 | 北部 | 新市スポーツセンター | 新市町新市816-3 | | ●施設 | | | | | ●施設 | 646 | 1,294 |
| 304 | 北部 | 常金丸交流館・常金丸小学校 | 新市町金丸414 | ○ | ●交流館（1階） | ●校舎（2階以上） | ●グラウンド | ●グラウンド | | ●施設 | 567 | 1,134 |
| 305 | 北部 | 元常コミュニティ館 | 新市町常1131-1 | | | | | | | ●施設 | 42 | 85 |
| 306 | 北部 | 網引小学校 | 新市町宮内1240 | ○ | ●体育館 | ●校舎(北棟、南棟2階以上) | ●グラウンド | ●グラウンド | | ●施設 | 459 | 919 |
| 307 | 北部 | 網引交流館 | 新市町宮内315 | | ●施設 | ●施設 | | | | ●施設 | 139 | 278 |
| 308 | 北部 | 下安井会館 | 新市町下安井1340－5 | | ●施設 | | | | | ●施設 | 85 | 172 |
| 309 | 神辺 | 神辺小学校 | 神辺町川南2912-11 | | | ●校舎（3階以上） | ●グラウンド | ●グラウンド | | ●施設 | 678 | 1,357 |
| 310 | 神辺 | 神辺西中学校 | 神辺町川北1401-1 | | ●体育館 | | ●グラウンド | ●グラウンド | | ●施設 | 618 | 1,236 |
| 311 | 神辺 | 広島県立神辺高等学校 | 神辺町川北375-1 | | | ●体育館（2階） | ●グラウンド | ●グラウンド | | ●施設 | 3,247 | 6,494 |
| 312 | 神辺 | 神辺交流館 | 神辺町川南3088-1 | | | | | | | ●施設 | 207 | 414 |
| 313 | 神辺 | かんなべ市民交流センター | 神辺町川北1151-1 | ○ | ●施設 | ●施設 | ●施設 | | | | 957 | 1,914 |
| 314 | 神辺 | 福山市神辺文化会館 | 神辺町川北1155-1 | | ●施設 | | ●駐車場 | ●駐車場 | | ●施設 | 763 | 1,526 |
| 315 | 神辺 | 御野小学校 | 神辺町下御領28 | ○ | ●体育館 | ●校舎（2階以上） | ●グラウンド | ●グラウンド | | ●施設 | 1,179 | 2,358 |
| 316 | 神辺 | 御野交流館 | 神辺町字下御領46-2 | | ●施設 | | | | | ●施設 | 297 | 594 |
| 317 | 神辺 | 福山通運（株）神辺流通センター | 神辺町下御領654 | | ●施設 | | ●施設（敷地内） | ●施設（敷地内） | | | | |
| 318 | 神辺 | 竹尋小学校 | 神辺町下竹田85-1 | ○ | ●体育館 | ●校舎（2階以上） | ●グラウンド | ●グラウンド | | ●施設 | 920 | 1,840 |
| 319 | 神辺 | 神辺東中学校 | 神辺町下竹田959-1 | | ●体育館 | ●校舎（2階以上） | ●グラウンド | ●グラウンド | | ●施設 | 1,393 | 2,786 |
| 320 | 神辺 | 竹尋交流館 | 神辺町下竹田8-1 | | ●施設 | ●施設 | | | | ●施設 | 119 | 239 |
| 321 | 神辺 | 湯田小学校 | 神辺町川北1113-1 | ○ | ●体育館 | ●校舎（3階以上） | ●グラウンド | ●グラウンド | | ●施設 | 503 | 1,006 |
| 322 | 神辺 | 神辺中学校 | 神辺町湯野1313 | | | ●体育館 | ●グラウンド | ●グラウンド | | ●施設 | 726 | 1,452 |
| 323 | 神辺 | 広島県立神辺旭高等学校 | 神辺町徳田75-1 | | | ●体育館 | ●グラウンド | ●グラウンド | | ●施設 | 2,489 | 4,978 |
| 324 | 神辺 | 湯田交流館 | 神辺町川北1126-2 | | ●施設 | | | | | ●施設 | 135 | 271 |
| 325 | 神辺 | 中条小学校 | 神辺町東中条2304-1 | ○ | ●体育館 | ●校舎(中棟、南棟2階以上) | ●グラウンド | ●グラウンド | | ●施設 | 486 | 972 |
| 326 | 神辺 | 中条小学校三谷分校（休校中） | 神辺町三谷632-1 | | | ●体育館 | ●グラウンド | ●グラウンド | | ●施設 | 217 | 434 |
| 327 | 神辺 | 中条交流館神辺西コミュニティセンター | 神辺町西中条7270-1 | | | ●施設 | | | | ●施設 | 208 | 417 |
| 328 | 神辺 | 中条交流館 | 神辺町東中条186-1 | | ●施設 | | | | | ●施設 | 123 | 247 |
| 329 | 神辺 | 道上小学校 | 神辺町道上1923-1 | ○ | ●体育館 | ●体育館 | ●グラウンド | ●グラウンド | | ●施設 | 358 | 716 |
| 330 | 神辺 | 道上交流館 | 神辺町道上994-5 | | ●施設 | | | | | ●施設 | 119 | 238 |
| 331 | 神辺 | フジグラン神辺　立体駐車場 | 神辺町新道上2-10-26 | | ●施設（立体駐車場） | ●施設（立体駐車場） | ●施設（立体駐車場） | | | | | 15,869 |
| | | | | 78 | 234 | 218 | 182 | 156 | 7 | 258 | 102,917 | 266,218 |

（2）要配慮者利用施設

※各種情報伝達を行う施設（施設が危険区域や浸水想定範囲に含まれる）

2026年（令和8年）4月1日時点

| | 種別 | 施設名 | 住　所 | 土砂 | 洪水 | 津波 |
|---|---|---|---|---|---|---|
| 1 | 老人福祉関係施設 | 沼隈生活支援ハウス | 沼隈町草深1889番地10 | | ○ | ○ |
| 2 | 老人福祉関係施設 | 鞆ふれあいプラザ | 鞆町後地1015番地2 | ○ | | |
| 3 | 老人福祉関係施設 | 手城ふれあいプラザ | 東手城町二丁目11番13号 | | ○ | ○ |
| 4 | 老人福祉関係施設 | 柳津ふれあいプラザ | 柳津町二丁目11番12号 | ○ | | ○ |
| 5 | 老人福祉関係施設 | 山手ふれあいプラザ | 山手町六丁目6番10号 | | ○ | |
| 6 | 老人福祉関係施設 | 鷹取ふれあいプラザ | 草戸町三丁目9番3号 | | ○ | |
| 7 | 老人福祉関係施設 | 城北ふれあいプラザ | 木之庄町五丁目1番27号 | | ○ | |
| 8 | 老人福祉関係施設 | 誠之ふれあいプラザ | 新涯町一丁目30番29号 | | ○ | ○ |
| 9 | 老人福祉関係施設 | 城南ふれあいプラザ | 多治米町二丁目22番7号 | | ○ | ○ |
| 10 | 老人福祉関係施設 | 城東ふれあいプラザ | 南蔵王町三丁目15番10号 | | ○ | ○ |
| 11 | 老人福祉関係施設 | 東ふれあいプラザ | 入船町一丁目6番19号 | | ○ | ○ |
| 12 | 老人福祉関係施設 | 幸千ふれあいプラザ | 御幸町中津原782番地1 | | ○ | |
| 13 | 老人福祉関係施設 | やまわり会館 | 内海町1102番地1 | | | ○ |
| 14 | 老人福祉関係施設 | とでふれあいプラザ | 新市町戸手1280番地 | ○ | ○ | |
| 15 | 老人福祉関係施設 | 瀬戸老人福祉センター | 瀬戸町長和8315番地2 | ○ | | |
| 16 | 老人福祉関係施設 | 大門ふれあいプラザ | 大門町五丁目13番14号 | | | ○ |
| 17 | 老人福祉関係施設 | ぬまくまふれあいプラザ | 沼隈町常石209番地 | ○ | | |
| 18 | 老人福祉関係施設 | 新市老人福祉センター | 新市町新市820番地3 | | ○ | |
| 19 | 老人福祉関係施設 | 生活支援ハウス　瀬戸すみれケア | 瀬戸町地頭分2722番地1 | ○ | | |
| 20 | 老人福祉関係施設 | 精華ふれあいプラザ | 金江町金見2476番地6 | | | ○ |
| 21 | 老人福祉関係施設 | 鳳ふれあいプラザ | 幕山台二丁目12番13号 | ○ | | |
| 22 | 老人福祉関係施設 | 明翠園（軽費（ケアハウス）） | 柳津町486番地 | ○ | | |
| 23 | 老人福祉関係施設 | アルファリビング福山多治米（有料） | 多治米町二丁目22番10号 | | ○ | ○ |
| 24 | 老人福祉関係施設 | サービス付き高齢者向け住宅 芦花（サ高住） | 駅家町大字上山守196番地1 | | ○ | |
| 25 | 老人福祉関係施設 | サービス付き高齢者向け住宅南本庄（サ高住） | 南本庄三丁目1番52号 | | ○ | ○ |
| 26 | 老人福祉関係施設 | コスタ・デル・ソル（有料） | 加茂町大字下加茂202番地 | | ○ | |
| 27 | 老人福祉関係施設 | ルピナス港南（サ高住） | 新涯町二丁目4番21号 | | ○ | ○ |
| 28 | 老人福祉関係施設 | アイリス港南（有料） | 新涯町二丁目6番14号 | | ○ | ○ |
| 29 | 老人福祉関係施設 | ケアホームさんよう（サ高住） | 野上町三丁目10番3号 | | ○ | ○ |
| 30 | 老人福祉関係施設 | コミュニティホームゆうゆう神谷川せせらぎ（有料） | 新市町大字新市258番地1 | | ○ | |
| 31 | 老人福祉関係施設 | ゆうゆう手城A棟（サ高住） | 東手城町四丁目11番6号 | | ○ | ○ |
| 32 | 老人福祉関係施設 | ゆうゆう手城B棟（サ高住） | 東手城町四丁目11番6号 | | ○ | ○ |
| 33 | 老人福祉関係施設 | ゆうゆう手城C棟（サ高住） | 東手城町四丁目11番6号 | | ○ | ○ |
| 34 | 老人福祉関係施設 | サービス付き高齢者向け住宅みんなの家（サ高住） | 南本庄五丁目10番13号 | | ○ | |
| 35 | 老人福祉関係施設 | コミュニティーホームゆうゆう南本庄（有料） | 南本庄五丁目5番5号 | | ○ | |
| 36 | 老人福祉関係施設 | Sグラン新涯（サ高住） | 新涯町一丁目7番43号 | | ○ | ○ |
| 37 | 老人福祉関係施設 | ありがとうリハビリハウス（サ高住） | 春日町浦上1201番地 | ○ | | |
| 38 | 老人福祉関係施設 | ピースフル憩（有料） | 木之庄町五丁目18番22号 | | ○ | |

| | 種別 | 施設名 | 住　所 | 土砂 | 洪水 | 津波 |
|---|---|---|---|---|---|---|
| 39 | 老人福祉関係施設 | サービス付き高齢者向け住宅エスポワール（サ高住） | 駅家町大字倉光341番地1 | | ○ | |
| 40 | 老人福祉関係施設 | サービス付き高齢者向け住宅さんわぁど（サ高住） | 新市町大字相方327番地1 | | ○ | |
| 41 | 老人福祉関係施設 | ガーデンヴィラ西新涯（サ高住） | 西新涯町二丁目20番2号 | | ○ | ○ |
| 42 | 老人福祉関係施設 | ガーデンハイツ旭（サ高住） | 加茂町字中野314番地4 | | ○ | |
| 43 | 老人福祉関係施設 | ガーデンハイツ優（サ高住） | 御幸町大字下岩成83番地1 | | ○ | |
| 44 | 老人福祉関係施設 | ガーデンハイツ悠（サ高住） | 御幸町大字下岩成86番地3 | | ○ | |
| 45 | 老人福祉関係施設 | メディケアきのしょうリハビリの里（サ高住） | 木之庄町二丁目13番28号 | | ○ | |
| 46 | 老人福祉関係施設 | 善幸苑福山（サ高住） | 東川口町三丁目5番21号 | | ○ | ○ |
| 47 | 老人福祉関係施設 | ケアホーム安井の里（サ高住） | 新市町大字下安井755番地 | | ○ | |
| 48 | 老人福祉関係施設 | アモーレかざぐるま（有料） | 御幸町大字上岩成907番地1 | | ○ | |
| 49 | 老人福祉関係施設 | サービス付き高齢者向け住宅バラの家（サ高住） | 多治米町一丁目28番11号 | | ○ | ○ |
| 50 | 老人福祉関係施設 | サービス付き高齢者向け住宅 愛燦燦てしろ・いわせ（サ高住） | 南手城町四丁目20番8号 | | ○ | ○ |
| 51 | 老人福祉関係施設 | 愛燦燦おうじ（有料） | 王子町二丁目19番18号 | | ○ | ○ |
| 52 | 老人福祉関係施設 | はなみずき（有料） | 川口町二丁目10番43号 | | ○ | ○ |
| 53 | 老人福祉関係施設 | 愛燦燦えきや（有料） | 駅家町中島1092番地1 | | ○ | |
| 54 | 老人福祉関係施設 | 白ゆり新市西（有料） | 新市町大字新市659番地1 | | ○ | |
| 55 | 老人福祉関係施設 | 白ゆり新湯野（有料） | 神辺町大字新湯野67番地6 | | ○ | |
| 56 | 老人福祉関係施設 | 白ゆり川南（有料） | 神辺町大字川南3178番地1 | | ○ | |
| 57 | 老人福祉関係施設 | 白樺（有料） | 神辺町大字川南3175番地1 | | ○ | |
| 58 | 老人福祉関係施設 | ローカルコモンズ・ウィル（サ高住） | 新市町大字新市56番地1 | | ○ | |
| 59 | 老人福祉関係施設 | 花園すみれハイム（サ高住） | 花園町一丁目3番12号 | | ○ | ○ |
| 60 | 老人福祉関係施設 | 瀬戸すみれケア（軽費（ケアハウス）） | 瀬戸町大字地頭分2721番地 | ○ | | |
| 61 | 老人福祉関係施設 | サンサンホーム（軽費（ケアハウス）） | 神辺町字東中条7610番地16 | ○ | | |
| 62 | 老人福祉関係施設 | ハーモニー（軽費（ケアハウス）） | 笠岡町1番地25 | | ○ | ○ |
| 63 | 老人福祉関係施設 | グランドステイツエクセル福山（有料） | 水呑町三新田二丁目1番地 | | ○ | ○ |
| 64 | 老人福祉関係施設 | おおさ（軽費（ケアハウス）） | 新市町大字下安井3500番地 | ○ | | |
| 65 | 老人福祉関係施設 | コーポしんいち（軽費（A型）） | 新市町大字宮内1316番地1 | ○ | | |
| 66 | 老人福祉関係施設 | サービスハウスサンビレッジ（サ高住） | 春日町七丁目6番27号 | | ○ | ○ |
| 67 | 老人福祉関係施設 | サービスハウス春日（サ高住） | 春日町七丁目9番11号 | | ○ | ○ |
| 68 | 老人福祉関係施設 | 飛鳥苑（軽費（ケアハウス）） | 芦田町大字福田189番地1 | | ○ | |
| 69 | 老人福祉関係施設 | 備後の里まなぐら南（サ高住） | 駅家町大字万能倉65番地1 | | ○ | |
| 70 | 老人福祉関係施設 | サンシティ赤坂（有料） | 赤坂町大字赤坂7267番地95 | ○ | | |
| 71 | 老人福祉関係施設 | サービス付き高齢者向け住宅リーフ明神（サ高住） | 明神町二丁目6番8号 | | ○ | ○ |
| 72 | 老人福祉関係施設 | コミュニティ水呑（有料） | 水呑町3733番地1 | ○ | | ○ |
| 73 | 老人福祉関係施設 | サービス付き高齢者向け住宅愛の郷曙（サ高住） | 曙町五丁目5番28号 | | ○ | ○ |
| 74 | 老人福祉関係施設 | コミュニティーハウス愛の郷曙（有料） | 曙町五丁目5番4号 | | ○ | ○ |
| 75 | 老人福祉関係施設 | サービス付き高齢者向け住宅さくら荘新涯（サ高住） | 新涯町二丁目9番12号 | | ○ | ○ |
| 76 | 老人福祉関係施設 | コミュニティーハウス愛の郷戸手（有料） | 新市町大字戸手2094番地1 | | ○ | |
| 77 | 老人福祉関係施設 | サービス付き高齢者向け住宅愛の郷水呑（サ高住） | 水呑町4015番地1 | | ○ | ○ |
| 78 | 老人福祉関係施設 | サービス付き高齢者向け住宅すまいる宮の前（サ高住） | 木之庄町三丁目10番43-1号 | | ○ | |
| 79 | 老人福祉関係施設 | サービス付き高齢者向け住宅すまいる泉（サ高住） | 山手町七丁目6番12号 | | ○ | |
| 80 | 老人福祉関係施設 | いまから（有料） | 新市町大字下安井739番地 | | ○ | |
| 81 | 老人福祉関係施設 | オリーブホーム千田（サ高住） | 千田町三丁目6番6号 | | ○ | |

| | 種別 | 施設名 | 住　所 | 土砂 | 洪水 | 津波 |
|---|---|---|---|---|---|---|
| 82 | 老人福祉関係施設 | サービス付き高齢者向け住宅セカンドハウス和楽（サ高住） | 新市町大字戸手934番地2 | | ○ | |
| 83 | 老人福祉関係施設 | サービス付き高齢者向け住宅すまいる千田（サ高住） | 千田町三丁目52番14号 | | ○ | |
| 84 | 老人福祉関係施設 | サービス付き高齢者向け住宅ことほぎ（サ高住） | 御幸町大字森脇975番地1 | | ○ | |
| 85 | 老人福祉関係施設 | サービス付き高齢者向け住宅 とおり町きなこ（サ高住） | 今町2番9-2号 | | ○ | ○ |
| 86 | 老人福祉関係施設 | ケアビレッジ春里（サ高住） | 新市町大字戸手661番地1 | | ○ | |
| 87 | 老人福祉関係施設 | サービス付き住宅[だいじょぶ]（サ高住） | 御幸町大字中津原1918番地2 | | ○ | |
| 88 | 老人福祉関係施設 | サービス付き高齢者向け住宅ケア・ガーデンつむぎ（サ高住） | 御幸町大字中津原440番地1 | | ○ | |
| 89 | 老人福祉関係施設 | サービス付き高齢者向け住宅ケアビレッジつむぎ（サ高住） | 御幸町大字中津原441番地1 | | ○ | |
| 90 | 老人福祉関係施設 | ナーシングホームしんがい（有料） | 新涯町5丁目28番33号 | | ○ | ○ |
| 91 | 老人福祉関係施設 | ゆみシルバーハウス（有料） | 内海町ロ2552番地 | | | ○ |
| 92 | 老人福祉関係施設 | プレジール箕島（軽費（ケアハウス）） | 箕島町7504番地3 | ○ | ○ | ○ |
| 93 | 老人福祉関係施設 | あいる三吉（有料） | 三吉町五丁目3番5号 | | ○ | ○ |
| 94 | 老人福祉関係施設 | サービス付き高齢者向け住宅あいる加茂（サ高住） | 加茂町下加茂394番地1 | | ○ | |
| 95 | 老人福祉関係施設 | 清風花苑（サ高住） | 水呑町288番地1 | ○ | | |
| 96 | 老人福祉関係施設 | サービス付き高齢者向け住宅かがやきの家（サ高住） | 御幸町大字上岩成813番地 | | ○ | |
| 97 | 老人福祉関係施設 | シェアハウス桜（有料） | 赤坂町大字赤坂1313番地 | ○ | | |
| 98 | 老人福祉関係施設 | いいね神辺（有料） | 神辺町字下御領1348番地10 | | ○ | |
| 99 | 老人福祉関係施設 | いいね神辺Ⅱ（有料） | 神辺町字下御領1173番地1 | | ○ | |
| 100 | 老人福祉関係施設 | チアフル福山西（有料） | 本郷町2880番地1 | | ○ | |
| 101 | 老人福祉関係施設 | ケアホームふじえ（サ高住） | 藤江町1719番地1 | | ○ | |
| 102 | 老人福祉関係施設 | 歓笑の郷 おはな（サ高住） | 神辺町大字新湯野19番地2 | | ○ | |
| 103 | 老人福祉関係施設 | ホスピス対応型住宅リベル福山（有料） | 南蔵王町三丁目3番31号 | | ○ | ○ |
| 104 | 介護保険施設 | グッドライフデイサービス新涯　響（認知デイ） | 新涯町三丁目14番7号 | | ○ | ○ |
| 105 | 介護保険施設 | 歓多希　とまとの家（看多機） | 王子町一丁目6番17号 | | | ○ |
| 106 | 介護保険施設 | 介護医療院はな（介護医療院） | 野上町二丁目10番29号 | | ○ | ○ |
| 107 | 介護保険施設 | 介護医療院はな（短期療養） | 野上町二丁目10番29号 | | ○ | ○ |
| 108 | 介護保険施設 | 医療法人信英会介護医療院デイジー港南（短期療養） | 新涯町二丁目5番8号 | | ○ | ○ |
| 109 | 介護保険施設 | 山陽ぬまくま腎クリニック（通所リハ） | 沼隈町大字草深2031番地1 | | ○ | ○ |
| 110 | 介護保険施設 | 小規模多機能ホームゆうゆう新市（小規模） | 新市町大字新市888番地 | | ○ | |
| 111 | 介護保険施設 | 看多機ほーむ桜の里（看多機） | 郷分町1554番地 | ○ | | |
| 112 | 介護保険施設 | 看護多機能ケアサービス白ゆり新市西（看多機） | 新市町大字新市659番地1 | | ○ | |
| 113 | 介護保険施設 | 特別養護老人ホームひかり（地密特養） | 草戸町三丁目6番1号 | | ○ | |
| 114 | 介護保険施設 | 小規模多機能ホームひかり（小規模） | 草戸町三丁目6番1号 | | ○ | |
| 115 | 介護保険施設 | ショートステイひかり（短期生活） | 草戸町三丁目6番1号 | | ○ | |
| 116 | 介護保険施設 | 特別養護老人ホームひかり（短期生活） | 草戸町三丁目6番1号 | | ○ | |
| 117 | 介護保険施設 | 小規模多機能型居宅介護事業所宮の前（小規模） | 木之庄町三丁目10番43-1号 | | ○ | |
| 118 | 介護保険施設 | グループホームYOKOSHIMA（GH） | 内海町625番地 | | | ○ |
| 119 | 介護保険施設 | ホントノカンタキのどかⅢ（看多機） | 南蔵王町五丁目12番29号 | | ○ | ○ |
| 120 | 介護保険施設 | デイサービスみなみまつなが（密着デイ） | 南松永町二丁目17番13号 | | | ○ |
| 121 | 介護保険施設 | 運動特化型リハビリセンター　REHA IRO（リハイロ）（密着デイ） | 東深津町二丁目8番5号 | | ○ | ○ |
| 122 | 介護保険施設 | あんずの家（デイ） | 御幸町上岩成845番地1 | | ○ | |
| 123 | 介護保険施設 | 暮らしのデイサービスねっこ（密着デイ） | 新市町大字下安井116番地1 | | ○ | |
| 124 | 介護保険施設 | 地域密着型特別養護老人ホーム寿の杜（地密特養） | 神辺町大字川南1431番地6 | | ○ | |

| | 種別 | 施設名 | 住　所 | 土砂 | 洪水 | 津波 |
|---|---|---|---|---|---|---|
| 125 | 介護保険施設 | ショートステイことぶきの杜（短期生活） | 神辺町大字川南1431番地6 | | ○ | |
| 126 | 介護保険施設 | デイサービスことぶきのもり（デイ） | 神辺町大字川南1431番地6 | | ○ | |
| 127 | 介護保険施設 | 介護医療院くすもと（介護医療院） | 曙町三丁目19番18号 | | ○ | ○ |
| 128 | 介護保険施設 | 介護医療院くすもと（短期療養） | 曙町三丁目19番18号 | | ○ | ○ |
| 129 | 介護保険施設 | そんぽの家福山東（特定施設（有料）） | 南蔵王町六丁目10番19号 | | ○ | ○ |
| 130 | 介護保険施設 | SOMPOケア福山東小規模多機能（小規模） | 南蔵王町六丁目10番19号 | | ○ | ○ |
| 131 | 介護保険施設 | そんぽの家GH福山東（GH） | 南蔵王町六丁目10番19号 | | ○ | ○ |
| 132 | 介護保険施設 | アルファデイサービスセンター多治米（デイ） | 多治米町二丁目22番10号 | | ○ | ○ |
| 133 | 介護保険施設 | グッドライフデイサービス（デイ） | 今町3番10号 | | ○ | ○ |
| 134 | 介護保険施設 | グッドライフホーム今町（特定施設（サ高住）） | 今町3番10号 | | ○ | ○ |
| 135 | 介護保険施設 | グッドライフハウス東町（短期生活） | 東町一丁目4番24号 | | ○ | ○ |
| 136 | 介護保険施設 | はぴね福山（特定施設（有料）） | 三吉町三丁目2番6号 | | ○ | ○ |
| 137 | 介護保険施設 | サンキ・ウエルビィ　小規模多機能センター駅家（小規模） | 駅家町大字倉光23番地6 | | ○ | |
| 138 | 介護保険施設 | サンキ・ウエルビィ小規模多機能センター山手（小規模） | 山手町一丁目2番21号 | | ○ | |
| 139 | 介護保険施設 | サンキ・ウエルビィデイサービスセンター福山（デイ） | 東手城町一丁目3番11号 | | ○ | ○ |
| 140 | 介護保険施設 | 運動デイサービスぷらす（密着デイ） | 水呑町三新田二丁目381番地 | | ○ | ○ |
| 141 | 介護保険施設 | デイサービスリーベル（密着デイ） | 御幸町大字中津原1602番地10 | | ○ | |
| 142 | 介護保険施設 | シニアフィットイヨウ西深津ルーム（密着デイ） | 西深津町四丁目5番20号ハイツ蒜山1階105号 | | | ○ |
| 143 | 介護保険施設 | デイサービスセンターロコモティブヒルズ（デイ） | 木之庄町三丁目5番14号 | | ○ | |
| 144 | 介護保険施設 | グループホーム　春（GH） | 王子町一丁目4番5号 | | ○ | ○ |
| 145 | 介護保険施設 | ビーブル春秋苑（短期療養） | 王子町一丁目4番5号 | | ○ | ○ |
| 146 | 介護保険施設 | ビーブル春秋苑（通所リハ） | 王子町一丁目4番5号 | | ○ | ○ |
| 147 | 介護保険施設 | ビーブル春秋苑（老健） | 王子町一丁目4番5号 | | ○ | ○ |
| 148 | 介護保険施設 | サービス付き高齢者向け住宅ロイヤルケア港町（特定施設（サ高住）） | 港町一丁目7番6号 | | ○ | ○ |
| 149 | 介護保険施設 | ビーブルかんなべ（短期療養） | 神辺町大字川南547番地7 | | ○ | |
| 150 | 介護保険施設 | ビーブルかんなべ（通所リハ） | 神辺町大字川南547番地7 | | ○ | |
| 151 | 介護保険施設 | ビーブルかんなべ（老健） | 神辺町大字川南547番地7 | | ○ | |
| 152 | 介護保険施設 | 医療法人紅萌会福山記念病院（通所リハ） | 港町一丁目15番30号 | | ○ | ○ |
| 153 | 介護保険施設 | グッドライフグループホーム新涯（GH） | 新涯町三丁目14番7号 | | ○ | ○ |
| 154 | 介護保険施設 | くつろぎ苑（短期療養） | 東手城町一丁目28番31号 | | ○ | ○ |
| 155 | 介護保険施設 | くつろぎ苑（通所リハ） | 東手城町一丁目28番31号 | | ○ | ○ |
| 156 | 介護保険施設 | くつろぎ苑（老健） | 東手城町一丁目28番31号 | | ○ | ○ |
| 157 | 介護保険施設 | グループホーム　えんじゅ引野（GH） | 引野町二丁目11番14号 | | ○ | ○ |
| 158 | 介護保険施設 | ショートステイえんじゅ引野（短期生活） | 引野町二丁目11番14号 | | ○ | ○ |
| 159 | 介護保険施設 | デイサービスえんじゅ引野（デイ） | 引野町二丁目11番14号 | | ○ | ○ |
| 160 | 介護保険施設 | グループホーム　えんじゅ千織り庵（GH） | 王子町二丁目4番17号 | | ○ | ○ |
| 161 | 介護保険施設 | グループホーム　えんじゅ久松台（GH） | 久松台一丁目4番8号 | ○ | | |
| 162 | 介護保険施設 | グループホーム　えんじゅ新涯（GH） | 新涯町一丁目23番11号 | | ○ | ○ |
| 163 | 介護保険施設 | デイサービスセンターえんじゅ新涯（密着デイ） | 新涯町一丁目23番32号 | | ○ | ○ |
| 164 | 介護保険施設 | ショートステイルポあしすと（短期生活） | 王子町二丁目4番28号 | | ○ | ○ |
| 165 | 介護保険施設 | デイサービスセンターアルクあしすと（デイ） | 王子町二丁目4番28号 | | ○ | ○ |
| 166 | 介護保険施設 | 介護付有料老人ホームえんじゅ王子（特定施設（有料）） | 王子町二丁目7番16号 | | ○ | ○ |
| 167 | 介護保険施設 | グループホーム　えんじゅ南蔵王（GH） | 南蔵王町二丁目23番33号 | | | ○ |

| | 種別 | 施設名 | 住　所 | 土砂 | 洪水 | 津波 |
|---|---|---|---|---|---|---|
| 168 | 介護保険施設 | ショートステイあしすと万能倉（短期生活） | 駅家町大字万能倉1082番地 | | ○ | |
| 169 | 介護保険施設 | 通所介護施設ふれあい野上（密着デイ） | 野上町二丁目10番29号 | | ○ | ○ |
| 170 | 介護保険施設 | せんだの里（短期療養） | 千田町二丁目5番5号 | | ○ | |
| 171 | 介護保険施設 | せんだの里（通所リハ） | 千田町二丁目5番5号 | | ○ | |
| 172 | 介護保険施設 | せんだの里（老健） | 千田町二丁目5番5号 | | ○ | |
| 173 | 介護保険施設 | 小規模多機能ホーム　芦花（小規模） | 駅家町大字上山守196番地1 | | ○ | |
| 174 | 介護保険施設 | デイサービスむべやま（デイ） | 駅家町大字上山守225番地2 | | ○ | |
| 175 | 介護保険施設 | グリーンハウス宏喜苑（短期療養） | 南本庄三丁目8番17号 | | ○ | ○ |
| 176 | 介護保険施設 | グリーンハウス宏喜苑（通所リハ） | 南本庄三丁目8番17号 | | ○ | ○ |
| 177 | 介護保険施設 | グリーンハウス宏喜苑（老健） | 南本庄三丁目8番17号 | | ○ | ○ |
| 178 | 介護保険施設 | ショートステイ城山（短期生活） | 本郷町1605番地2 | | ○ | |
| 179 | 介護保険施設 | デイサービス城山（デイ） | 本郷町1605番地2 | | ○ | |
| 180 | 介護保険施設 | アクアメイト沼南通所介護事業所（デイ） | 水呑町3311番地4 | | ○ | ○ |
| 181 | 介護保険施設 | サンスクエア沼南（短期療養） | 水呑町3332番地1 | | ○ | ○ |
| 182 | 介護保険施設 | サンスクエア沼南（通所リハ） | 水呑町3332番地1 | | ○ | ○ |
| 183 | 介護保険施設 | サンスクエア沼南（老健） | 水呑町3332番地1 | | ○ | ○ |
| 184 | 介護保険施設 | グループホーム　沼南ひだまり（GH） | 水呑町3337番地1 | | ○ | ○ |
| 185 | 介護保険施設 | サンスクエア沼南通所介護事業所（デイ） | 水呑町3344番地1 | ○ | ○ | ○ |
| 186 | 介護保険施設 | 沼南医院通所介護事業所（密着デイ） | 鞆町後地1296番地2 | ○ | | |
| 187 | 介護保険施設 | 小規模多機能ホームイル・マーレ（小規模） | 加茂町大字下加茂202番地 | | ○ | |
| 188 | 介護保険施設 | ふぁみりい（短期療養） | 神辺町字道上2977番地1 | | ○ | |
| 189 | 介護保険施設 | ふぁみりい（通所リハ） | 神辺町字道上2977番地1 | | ○ | |
| 190 | 介護保険施設 | ふぁみりい（老健） | 神辺町字道上2977番地1 | | ○ | |
| 191 | 介護保険施設 | デイサービスセンタールピナス港南（デイ） | 新涯町二丁目4番21号 | | ○ | ○ |
| 192 | 介護保険施設 | 医療法人信英会介護医療院デイジー港南（介護医療院） | 新涯町二丁目5番8号 | | ○ | ○ |
| 193 | 介護保険施設 | ハイトピア・カイセイ（短期療養） | 引野町五丁目9番21号 | | ○ | ○ |
| 194 | 介護保険施設 | ハイトピア・カイセイ（通所リハ） | 引野町五丁目9番21号 | | ○ | ○ |
| 195 | 介護保険施設 | ハイトピア・カイセイ（老健） | 引野町五丁目9番21号 | | ○ | ○ |
| 196 | 介護保険施設 | デイサービスくさぶか（密着デイ） | 沼隈町大字草深2031番地1 | | ○ | ○ |
| 197 | 介護保険施設 | デイサービスさんさん山陽（デイ） | 野上町一丁目7番8号 | | ○ | ○ |
| 198 | 介護保険施設 | 小規模多機能ホーム　ゆうゆう神谷川せせらぎ（小規模） | 新市町大字新市258番地1 | | ○ | |
| 199 | 介護保険施設 | グループホーム　ゆうゆう神谷川（GH） | 新市町大字新市258番地2 | | ○ | |
| 200 | 介護保険施設 | 小規模多機能ホーム　ゆうゆう神谷川（小規模） | 新市町大字新市258番地2 | | ○ | |
| 201 | 介護保険施設 | デイサービスゆうゆう今津（デイ） | 今津町三丁目5番18号 | | ○ | |
| 202 | 介護保険施設 | 小規模多機能ホーム　ゆうゆう今津（小規模） | 今津町三丁目5番18号 | | ○ | |
| 203 | 介護保険施設 | ゆうゆうの家　松永（認知デイ） | 松永町五丁目30番22号 | | ○ | ○ |
| 204 | 介護保険施設 | 小規模多機能ホームゆうゆう松永（小規模） | 松永町五丁目30番22号 | | ○ | ○ |
| 205 | 介護保険施設 | リハビリセンターゆうゆう戸手（デイ） | 新市町大字戸手102番地1 | | ○ | |
| 206 | 介護保険施設 | グループホームゆうゆう新市（GH） | 新市町大字新市888番地 | | ○ | |
| 207 | 介護保険施設 | ゆうゆうの家　新市（認知デイ） | 新市町大字新市888番地 | | ○ | |
| 208 | 介護保険施設 | デイサービスゆうゆう神辺（デイ） | 神辺町字上御領1444番地1 | | ○ | |
| 209 | 介護保険施設 | 小規模多機能ホーム　ゆうゆう神辺（小規模） | 神辺町字上御領1444番地1 | | ○ | |
| 210 | 介護保険施設 | 小規模多機能ホームゆうゆう奈良津（小規模） | 奈良津町一丁目2番13号 | | ○ | ○ |

| | 種別 | 施設名 | 住　所 | 土砂 | 洪水 | 津波 |
|---|---|---|---|---|---|---|
| 211 | 介護保険施設 | 生活介護ゆうゆう奈良津(デイ) | 奈良津町一丁目2番13号 | | ○ | ○ |
| 212 | 介護保険施設 | デイサービスゆうゆう南本庄(デイ) | 南本庄五丁目5番12号 | | ○ | |
| 213 | 介護保険施設 | 小規模多機能ホームゆうゆう南本庄(小規模) | 南本庄五丁目5番6号 | | ○ | |
| 214 | 介護保険施設 | グループホームソラストほのか福山(GH) | 沖野上町五丁目6番11号 | ○ | ○ | ○ |
| 215 | 介護保険施設 | デイサービスセンターぽるこ(密着デイ) | 新涯町一丁目7番43号 | | ○ | ○ |
| 216 | 介護保険施設 | 多機能リハビリセンターありがとうデイサービス(デイ) | 春日町浦上1200番地 | ○ | | |
| 217 | 介護保険施設 | ありがとうリハビリショート(短期生活) | 春日町浦上1201番地1 | ○ | | |
| 218 | 介護保険施設 | ありがとう神辺川北デイサービス(密着デイ) | 神辺町大字川北1691番地 | ○ | | |
| 219 | 介護保険施設 | グループホーム　憩(GH) | 山手町1385番地1 | | ○ | |
| 220 | 介護保険施設 | 小規模多機能ホーム　風花(小規模) | 山手町1385番地1 | | ○ | |
| 221 | 介護保険施設 | ショートステイ憩(短期生活) | 山手町六丁目23番1号 | | ○ | |
| 222 | 介護保険施設 | デイサービスセンター憩(密着デイ) | 木之庄町五丁目18番22号 | | ○ | |
| 223 | 介護保険施設 | 小規模多機能ホーム　憩(小規模) | 木之庄町五丁目18番22号 | | ○ | |
| 224 | 介護保険施設 | グループホーム虹色の家(GH) | 高西町南100番地1 | | ○ | ○ |
| 225 | 介護保険施設 | デイサービスセンターこころ(デイ) | 春日町三丁目2番35号 | | ○ | ○ |
| 226 | 介護保険施設 | グループホーム　家族(GH) | 千田町三丁目26番13号 | | ○ | |
| 227 | 介護保険施設 | リハビリテーション颯福山手城(密着デイ) | 手城町四丁目1番4号 | | ○ | ○ |
| 228 | 介護保険施設 | 小規模多機能ホームさんわぁど(小規模) | 新市町大字相方327番地1 | | ○ | |
| 229 | 介護保険施設 | リハビリテーション颯福山駅家(密着デイ) | 駅家町大字倉光282番地1 | | ○ | |
| 230 | 介護保険施設 | ガーデンヴィラ西新涯(小規模) | 西新涯町二丁目20番2号 | | ○ | ○ |
| 231 | 介護保険施設 | ケアホームディア・レスト福山(特定施設(有料)) | 駅家町大字倉光148番地 | | ○ | |
| 232 | 介護保険施設 | ニチイケアセンター福山東通所介護事業所(デイ) | 引野町南一丁目1番24号 | | ○ | ○ |
| 233 | 介護保険施設 | ニチイケアセンター倉光(GH) | 駅家町大字倉光23番地1 | | ○ | |
| 234 | 介護保険施設 | ニチイケアセンター木之庄通所介護事業所(デイ) | 木之庄町五丁目6番10号 | | ○ | |
| 235 | 介護保険施設 | グループホームゆずっこ高西(GH) | 高西町三丁目10番21号 | | ○ | ○ |
| 236 | 介護保険施設 | デイサービスゆずっこ高西(密着デイ) | 高西町三丁目7番22号 | | ○ | ○ |
| 237 | 介護保険施設 | 加茂デイサービス愛(デイ) | 加茂町字中野314番地3 | | ○ | |
| 238 | 介護保険施設 | 特定施設ガーデンハイツ秀(特定施設) | 加茂町字中野314番地3 | | ○ | |
| 239 | 介護保険施設 | 御幸デイサービス愛(デイ) | 御幸町大字下岩成83番地1 | | ○ | |
| 240 | 介護保険施設 | デイサービス輝(デイ) | 御幸町大字下岩成86番地3 | | ○ | |
| 241 | 介護保険施設 | 野上デイサービス愛(デイ) | 野上町二丁目10番40号 | | ○ | ○ |
| 242 | 介護保険施設 | メディケアきのしょうリハビリの里小規模多機能ホーム(小規模) | 木之庄町二丁目13番28号 | | ○ | |
| 243 | 介護保険施設 | ベストライフ福山(特定施設(有料)) | 引野町五丁目22番17号 | | ○ | ○ |
| 244 | 介護保険施設 | グループホーム　木之庄(GH) | 木之庄町三丁目3番17号 | | ○ | |
| 245 | 介護保険施設 | デイサービス安井の里(密着デイ) | 新市町大字下安井755番地 | | ○ | |
| 246 | 介護保険施設 | デイサービスセンターよつば　みのみ(密着デイ) | 水呑町157番地6 | | ○ | |
| 247 | 介護保険施設 | デイサービスセンターよつばかんなべ(デイ) | 神辺町大字新湯野55番地1 | | ○ | |
| 248 | 介護保険施設 | グループホーム　かざぐるま(GH) | 御幸町大字上岩成609番地1 | | ○ | |
| 249 | 介護保険施設 | デイサービスセンターかざぐるま(デイ) | 御幸町大字上岩成609番地1 | | ○ | |
| 250 | 介護保険施設 | 小規模多機能ホーム　かざぐるま(小規模) | 御幸町大字上岩成907番地1 | | ○ | |
| 251 | 介護保険施設 | デイサービスありさんの家(密着デイ) | 引野町五丁目16番7号 | | ○ | ○ |
| 252 | 介護保険施設 | グループホーム　バラの家(GH) | 沖野上町一丁目3番11号 | | ○ | ○ |
| 253 | 介護保険施設 | 小規模多機能型居宅介護　バラの家(小規模) | 多治米町一丁目28番11号 | | ○ | ○ |

| | 種別 | 施設名 | 住　所 | 土砂 | 洪水 | 津波 |
|---|---|---|---|---|---|---|
| 254 | 介護保険施設 | のんびりデイサービス桜の里(認知デイ) | 郷分町1554番地 | ○ | | |
| 255 | 介護保険施設 | でいほーむさかいの家(密着デイ) | 郷分町1595番地 | ○ | | |
| 256 | 介護保険施設 | でいほーむえきやの家(密着デイ) | 駅家町大字上山守270番地3 | | ○ | |
| 257 | 介護保険施設 | デイホーム新徳田(密着デイ) | 神辺町大字新徳田559番地 | | ○ | |
| 258 | 介護保険施設 | 佐藤柔道接骨院デイサービス愛ホーム(密着デイ) | 曙町四丁目5番20号 | | ○ | ○ |
| 259 | 介護保険施設 | デイホームふるさと庵(密着デイ) | 駅家町大字近田489番地1 | | ○ | |
| 260 | 介護保険施設 | 小規模多機能型居宅介護事業所愛燦燦てしろ・いわせ(小規模) | 南手城町四丁目20番8号 | | ○ | ○ |
| 261 | 介護保険施設 | 地域密着型通所介護事業所愛燦燦おうじ(密着デイ) | 王子町二丁目19番18号 | | ○ | ○ |
| 262 | 介護保険施設 | 小規模多機能型居宅介護事業所愛燦燦おうじ(小規模) | 王子町二丁目19番18号 | | ○ | ○ |
| 263 | 介護保険施設 | 地域密着型通所介護事業所愛燦燦かわぐち(密着デイ) | 川口町二丁目10番43号 | | ○ | ○ |
| 264 | 介護保険施設 | 地域密着型通所介護事業所愛燦燦えきや(密着デイ) | 駅家町大字中島1092番地1 | | ○ | |
| 265 | 介護保険施設 | デイサービスひより(密着デイ) | 加茂町大字下加茂415番地1 | | ○ | |
| 266 | 介護保険施設 | 多機能ケアサービス白ゆり川南(小規模) | 神辺町大字川南3178番地1 | | ○ | |
| 267 | 介護保険施設 | 看護多機能ケアサービス白樺(看多機) | 神辺町大字川南3175番地1 | | ○ | |
| 268 | 介護保険施設 | デイサービス来んさい家(地密デイ) | 駅家町大字倉光110番地4 | | ○ | |
| 269 | 介護保険施設 | ふくでんデイサービス(密着デイ) | 三吉町五丁目7番19号 徳毛ビル1階 | | ○ | ○ |
| 270 | 介護保険施設 | グループホーム　あけぼのあゆみホーム(GH) | 曙町五丁目5番25号 | | ○ | ○ |
| 271 | 介護保険施設 | 福山蔵王ケアハートガーデン　グループホーム　なごみ(GH) | 蔵王町五丁目15番11号 | ○ | | |
| 272 | 介護保険施設 | ローカルコモンズ・ホッとルーム(看多機) | 新市町大字新市56番地1 | | ○ | |
| 273 | 介護保険施設 | ローカルコモンズ・ゆかい(密着デイ) | 新市町大字新市56番地1 | | ○ | |
| 274 | 介護保険施設 | グループホーム瀬戸すみれホーム(GH) | 瀬戸町大字地頭分2721番地 | ○ | | |
| 275 | 介護保険施設 | 瀬戸すみれ園(特養) | 瀬戸町大字地頭分2721番地 | ○ | | |
| 276 | 介護保険施設 | 短期入所生活介護瀬戸すみれ園(短期生活) | 瀬戸町大字地頭分2721番地 | ○ | | |
| 277 | 介護保険施設 | 瀬戸すみれ園デイサービスセンター(デイ) | 瀬戸町大字地頭分2721番地 | ○ | | |
| 278 | 介護保険施設 | 特別養護老人ホーム瀬戸すみれ園(短期生活) | 瀬戸町大字地頭分2721番地 | ○ | | |
| 279 | 介護保険施設 | 蔵王すみれケア(特定施設(ケアハウス)) | 蔵王町3442番地1 | ○ | | |
| 280 | 介護保険施設 | ケアハウス蔵王すみれケア(特定) | 蔵王町3442番地1 | ○ | | |
| 281 | 介護保険施設 | 小規模多機能ホームつどおう家(小規模) | 草戸町四丁目22番1号 | | ○ | ○ |
| 282 | 介護保険施設 | ショートステイしんがい(短期生活) | 新涯町三丁目19番27号 | | ○ | ○ |
| 283 | 介護保険施設 | 特別養護老人ホームしんがい(短期生活) | 新涯町三丁目19番27号 | | ○ | ○ |
| 284 | 介護保険施設 | 特別養護老人ホームしんがい(密着特養) | 新涯町三丁目19番27号 | | ○ | ○ |
| 285 | 介護保険施設 | ショートステイくさど(短期生活) | 草戸町五丁目8番24号 | | ○ | ○ |
| 286 | 介護保険施設 | デイサービスセンターくさど(デイ) | 草戸町五丁目8番24号 | | ○ | ○ |
| 287 | 介護保険施設 | 特別養護老人ホーム　くさど(密着特養) | 草戸町五丁目8番24号 | | ○ | ○ |
| 288 | 介護保険施設 | 特別養護老人ホームくさど(短期生活) | 草戸町五丁目8番24号 | | ○ | ○ |
| 289 | 介護保険施設 | ふぁみりえ山陽くさど(認知デイ) | 草戸町四丁目22番1号 | | ○ | ○ |
| 290 | 介護保険施設 | グループホームおひさま(GH) | 地吹町13番28号 | | ○ | ○ |
| 291 | 介護保険施設 | グループホームおひさま(認知デイ) | 地吹町13番28号 | | ○ | ○ |
| 292 | 介護保険施設 | グループホームぬまくま(GH) | 沼隈町大字常石1284番地3 | | | ○ |
| 293 | 介護保険施設 | ショートステイまり沼隈(短期生活) | 沼隈町大字中山南7469番地3 | ○ | | |
| 294 | 介護保険施設 | 地域密着型特別養護老人ホームまり沼隈(短期生活) | 沼隈町大字中山南7469番地3 | ○ | | |
| 295 | 介護保険施設 | 地域密着型特別養護老人ホームまり沼隈(密着特養) | 沼隈町大字中山南7469番地3 | ○ | | |
| 296 | 介護保険施設 | まりホーム　内海(GH) | 内海町イ2678番地 | | | ○ |

| | 種別 | 施設名 | 住　所 | 土砂 | 洪水 | 津波 |
|---|---|---|---|---|---|---|
| 297 | 介護保険施設 | まりデイサービス内海(デイ) | 内海町ロ2976番地 | | | ○ |
| 298 | 介護保険施設 | グループホーム　サンサンホーム(GH) | 神辺町字東中条7610番地16 | ○ | | |
| 299 | 介護保険施設 | サンサンホーム(特養) | 神辺町字東中条7610番地16 | ○ | | |
| 300 | 介護保険施設 | デイサービスセンターサンサンホーム(デイ) | 神辺町字東中条7610番地16 | | | |
| 301 | 介護保険施設 | ユニット型サンサンホーム(特養) | 神辺町字東中条7610番地16 | ○ | | |
| 302 | 介護保険施設 | 短期入所生活介護事業所サンサンホーム(短期生活) | 神辺町字東中条7610番地16 | ○ | | |
| 303 | 介護保険施設 | 特別養護老人ホームサンサンホーム(短期生活) | 神辺町字東中条7610番地16 | ○ | | |
| 304 | 介護保険施設 | 瀬戸寮(特養) | 瀬戸町大字長和1194番地3 | ○ | | |
| 305 | 介護保険施設 | 特別養護老人ホーム瀬戸寮(短期生活) | 瀬戸町大字長和1194番地3 | ○ | | |
| 306 | 介護保険施設 | 瀬戸寮ショートステイ(短期生活) | 瀬戸町大字長和1194番地3 | ○ | | |
| 307 | 介護保険施設 | サービス付き高齢者向け住宅ロイヤルケア川口(特定施設(サ高住)) | 川口町五丁目13番1号 | | ○ | ○ |
| 308 | 介護保険施設 | ショートステイゆめハウス(短期生活) | 港町二丁目12番1号 | | ○ | ○ |
| 309 | 介護保険施設 | 特別養護老人ホーム　夢ハウス(密着特養) | 港町二丁目12番1号 | | ○ | ○ |
| 310 | 介護保険施設 | デイサービスラ・ヴィータ(デイ) | 御幸町大字森脇706番地2 | | ○ | |
| 311 | 介護保険施設 | 手城福助苑(特養) | 手城町三丁目10番13号 | | ○ | ○ |
| 312 | 介護保険施設 | 特別養護老人ホーム手城福助苑(短期生活) | 手城町三丁目10番13号 | | ○ | ○ |
| 313 | 介護保険施設 | 老人短期入所生活介護事業所手城福助苑(短期生活) | 手城町三丁目10番13号 | | ○ | ○ |
| 314 | 介護保険施設 | 老人デイサービスセンター手城福助苑(デイ) | 手城町三丁目10番13号 | | ○ | ○ |
| 315 | 介護保険施設 | 宣山荘短期入所生活介護事業所(短期生活) | 駅家町大字大橋1036番地3 | ○ | | |
| 316 | 介護保険施設 | 宣山荘デイサービスセンター通所介護事業所(デイ) | 駅家町大字大橋1036番地3 | ○ | | |
| 317 | 介護保険施設 | 宣山荘(特養) | 駅家町大字大橋1036番地3 | ○ | | |
| 318 | 介護保険施設 | 特別養護老人ホーム宣山荘(短期生活) | 駅家町大字大橋1036番地3 | ○ | | |
| 319 | 介護保険施設 | ケアハウスエクセル福山(特定施設(ケアハウス)) | 水呑町三新田二丁目1番地 | | ○ | ○ |
| 320 | 介護保険施設 | ショートステイエクセル福山(短期生活) | 水呑町三新田二丁目1番地 | | ○ | ○ |
| 321 | 介護保険施設 | デイサービスセンターエクセル福山(デイ) | 水呑町三新田二丁目1番地 | | ○ | ○ |
| 322 | 介護保険施設 | 地域密着型特別養護老人ホームエクセル福山(密着特養) | 水呑町三新田二丁目1番地 | | ○ | ○ |
| 323 | 介護保険施設 | エクセル鞆の浦(特養) | 田尻町4115番地 | ○ | | |
| 324 | 介護保険施設 | グランドホームエクセル鞆の浦(特定施設(有料)) | 田尻町4115番地 | ○ | | |
| 325 | 介護保険施設 | グループホーム　エクセル鞆の浦(GH) | 田尻町4115番地 | ○ | | |
| 326 | 介護保険施設 | ケアハウス鞆の浦(特定施設(ケアハウス)) | 田尻町4115番地 | ○ | | |
| 327 | 介護保険施設 | ショートステイエクセル鞆の浦(短期生活) | 田尻町4115番地 | ○ | | |
| 328 | 介護保険施設 | デイサービスセンター鞆の浦(デイ) | 田尻町4115番地 | ○ | | |
| 329 | 介護保険施設 | 特別養護老人ホームエクセル鞆の浦(短期生活) | 田尻町4115番地 | ○ | | |
| 330 | 介護保険施設 | ショートステイアルカディアせんだ(短期生活) | 千田町二丁目5番10号 | | ○ | |
| 331 | 介護保険施設 | デイサービスアルカディアせんだ(デイ) | 千田町二丁目5番10号 | | ○ | |
| 332 | 介護保険施設 | 介護老人福祉施設　アルカディアせんだ(密着特養) | 千田町二丁目5番10号 | | ○ | |
| 333 | 介護保険施設 | 介護老人福祉施設アルカディアせんだ(短期生活) | 千田町二丁目5番10号 | | ○ | |
| 334 | 介護保険施設 | デイサービスサテライト松風園(デイ) | 加茂町大字下加茂448番地 | | ○ | |
| 335 | 介護保険施設 | 特別養護老人ホームサテライト松風園(密着特養) | 加茂町大字下加茂448番地 | | ○ | |
| 336 | 介護保険施設 | 特別養護老人ホームサテライト松風園(短期生活) | 加茂町大字下加茂448番地 | | ○ | |
| 337 | 介護保険施設 | 沼隈社会福祉協会デイサービスセンターふくし(デイ) | 沼隈町大字草深1889番地26 | | ○ | ○ |
| 338 | 介護保険施設 | 沼隈社会福祉協会小規模多機能型居宅介護ふくし(小規模) | 沼隈町大字草深1889番地26 | | ○ | ○ |
| 339 | 介護保険施設 | グループホーム　ふくし(GH) | 沼隈町大字草深2190番地1 | | ○ | ○ |

| | 種別 | 施設名 | 住　所 | 土砂 | 洪水 | 津波 |
|---|---|---|---|---|---|---|
| 340 | 介護保険施設 | ショートステイ五本松の家（短期生活） | 多治米町六丁目14番26号 | | ○ | ○ |
| 341 | 介護保険施設 | デイサービスセンター五本松の家（デイ） | 多治米町六丁目14番26号 | | ○ | ○ |
| 342 | 介護保険施設 | 地域密着型特別養護老人ホーム五本松の家（密着特養） | 多治米町六丁目14番26号 | | ○ | ○ |
| 343 | 介護保険施設 | グループホーム　喜望（GH） | 御幸町大字下岩成646番地1 | | ○ | |
| 344 | 介護保険施設 | デイサービスセンター喜望（デイ） | 御幸町大字下岩成646番地1 | | ○ | |
| 345 | 介護保険施設 | グループホーム　やすらぎ（GH） | 曙町三丁目17番5号 | | ○ | ○ |
| 346 | 介護保険施設 | ショートステイぬくもり（短期生活） | 新涯町六丁目11番21号 | | ○ | ○ |
| 347 | 介護保険施設 | デイサービスセンターぬくもり（デイ） | 新涯町六丁目11番21号 | | ○ | ○ |
| 348 | 介護保険施設 | 特別養護老人ホームぬくもり（密着特養） | 新涯町六丁目11番21号 | | ○ | ○ |
| 349 | 介護保険施設 | ジョイトピアおおさ（特養） | 新市町大字下安井3500番地 | ○ | | |
| 350 | 介護保険施設 | 短期入所生活介護事業所ジョイトピアおおさ（短期生活） | 新市町大字下安井3500番地 | ○ | | |
| 351 | 介護保険施設 | 通所介護事業所　ジョイトピアおおさ（認知デイ） | 新市町大字下安井3500番地 | ○ | | |
| 352 | 介護保険施設 | 通所介護事業所ジョイトピアおおさ（デイ） | 新市町大字下安井3500番地 | ○ | | |
| 353 | 介護保険施設 | 特別養護老人ホームジョイトピアおおさ（短期生活） | 新市町大字下安井3500番地 | ○ | | |
| 354 | 介護保険施設 | ジョイトピアしんいち（短期療養） | 新市町大字下安井3510番地 | ○ | | |
| 355 | 介護保険施設 | ジョイトピアしんいち（通所リハ） | 新市町大字下安井3510番地 | ○ | | |
| 356 | 介護保険施設 | ジョイトピアしんいち（老健） | 新市町大字下安井3510番地 | ○ | | |
| 357 | 介護保険施設 | 認知症対応型通所介護事業所ガーデンテラス（認知デイ） | 新市町大字新市56番地2 | | ○ | |
| 358 | 介護保険施設 | 芦山荘（特養） | 芦田町大字柞磨386番地 | ○ | | |
| 359 | 介護保険施設 | 静方園（特養） | 神辺町字湯野30番地9 | ○ | | |
| 360 | 介護保険施設 | 静方園通所介護事業所（デイ） | 神辺町字湯野30番地9 | ○ | | |
| 361 | 介護保険施設 | 特別養護老人ホーム静方園（短期生活） | 神辺町字湯野30番地9 | ○ | | |
| 362 | 介護保険施設 | サンビレッジ（短期療養） | 春日町七丁目6番27号 | | ○ | ○ |
| 363 | 介護保険施設 | サンビレッジ（通所リハ） | 春日町七丁目6番27号 | | ○ | ○ |
| 364 | 介護保険施設 | サンビレッジ（老健） | 春日町七丁目6番27号 | | ○ | ○ |
| 365 | 介護保険施設 | 地域密着型特別養護老人ホーム東光園春日（短期生活） | 春日町七丁目9番11号 | | ○ | ○ |
| 366 | 介護保険施設 | 地域密着型特別養護老人ホーム東光園春日（密着特養） | 春日町七丁目9番11号 | | ○ | ○ |
| 367 | 介護保険施設 | デイサービスセンター飛鳥苑（デイ） | 芦田町大字福田189番地1 | | ○ | |
| 368 | 介護保険施設 | ケアハウス飛鳥苑（特定） | 芦田町大字福田189番地1 | | ○ | |
| 369 | 介護保険施設 | 小規模多機能型居宅介護まなぐら南（小規模） | 駅家町大字万能倉65番地1 | | ○ | |
| 370 | 介護保険施設 | ショートステイまなぐら（短期生活） | 駅家町大字万能倉840番地1 | | ○ | |
| 371 | 介護保険施設 | デイサービスセンターまなぐら（デイ） | 駅家町大字万能倉840番地1 | | ○ | |
| 372 | 介護保険施設 | ケアハウス福山（特定施設（ケアハウス）） | 駅家町大字万能倉96番地1 | | ○ | |
| 373 | 介護保険施設 | デイサービスセンター備後の里（デイ） | 駅家町大字万能倉96番地1 | | ○ | |
| 374 | 介護保険施設 | 福山福寿園（特養） | 赤坂町大字早戸1483番地 | ○ | | |
| 375 | 介護保険施設 | 福山福寿園短期入所生活介護事業所（短期生活） | 赤坂町大字早戸1483番地 | ○ | | |
| 376 | 介護保険施設 | 老人デイサービスセンター福山福寿園（デイ） | 赤坂町大字早戸1483番地 | ○ | | |
| 377 | 介護保険施設 | 特別養護老人ホーム福山福寿園（短期生活） | 赤坂町大字早戸1483番地 | ○ | | |
| 378 | 介護保険施設 | サンシティ赤坂デイサービスセンター（デイ） | 赤坂町大字赤坂7267番地95 | ○ | | |
| 379 | 介護保険施設 | サンシティ赤坂短期入所生活介護事業所（短期生活） | 赤坂町大字赤坂7267番地95 | ○ | | |
| 380 | 介護保険施設 | ユニット型特別養護老人ホーム明翠園（地密特養） | 柳津町486番地 | ○ | | |
| 381 | 介護保険施設 | ユニット型特別養護老人ホーム明翠園（短期生活） | 柳津町486番地 | ○ | | |
| 382 | 介護保険施設 | 明翠園（特養） | 柳津町486番地 | ○ | | |

| | 種別 | 施設名 | 住　所 | 土砂 | 洪水 | 津波 |
|---|---|---|---|---|---|---|
| 383 | 介護保険施設 | 特別養護老人ホーム明翠園(短期生活) | 柳津町486番地 | ○ | | |
| 384 | 介護保険施設 | デイサービスセンター新山(デイ) | 駅家町大字新山3578番地2 | ○ | | |
| 385 | 介護保険施設 | 地域密着型特別養護老人ホーム新山荘(短期生活) | 駅家町大字新山3578番地2 | ○ | | |
| 386 | 介護保険施設 | 地域密着型特別養護老人ホーム新山荘(密着特養) | 駅家町大字新山3578番地2 | ○ | | |
| 387 | 介護保険施設 | 新山荘(特養) | 駅家町大字新山3578番地2 | ○ | | |
| 388 | 介護保険施設 | 特別養護老人ホーム新山荘(短期生活) | 駅家町大字新山3578番地2 | ○ | | |
| 389 | 介護保険施設 | ショートステイリーフ新市(短期生活) | 新市町大字戸手2327番地 | | ○ | |
| 390 | 介護保険施設 | デイサービスセンターリーフ新市(デイ) | 新市町大字戸手2327番地 | | ○ | |
| 391 | 介護保険施設 | 地域密着型特別養護老人ホーム　リーフ新市(密着特養) | 新市町大字戸手2327番地 | | ○ | |
| 392 | 介護保険施設 | 地域密着型特別養護老人ホームリーフ新市(短期生活) | 新市町大字戸手2327番地 | | ○ | |
| 393 | 介護保険施設 | ショートステイリーフ神辺(短期生活) | 神辺町大字川北1482番地 | | ○ | |
| 394 | 介護保険施設 | デイサービスセンターリーフ神辺(デイ) | 神辺町大字川北1482番地 | | ○ | |
| 395 | 介護保険施設 | ユニット型ショートステイリーフ神辺(短期生活) | 神辺町大字川北1482番地 | | ○ | |
| 396 | 介護保険施設 | ショートステイリーフ明神(短期生活) | 明神町二丁目6番8号 | | ○ | ○ |
| 397 | 介護保険施設 | デイサービスセンターリーフ明神(デイ) | 明神町二丁目6番8号 | | ○ | ○ |
| 398 | 介護保険施設 | 小規模多機能型居宅介護リーフ明神(小規模) | 明神町二丁目6番8号 | | ○ | ○ |
| 399 | 介護保険施設 | 地域密着型特別養護老人ホームリーフ明神(短期生活) | 明神町二丁目6番8号 | | ○ | ○ |
| 400 | 介護保険施設 | 地域密着型特別養護老人ホームリーフ明神(密着特養) | 明神町二丁目6番8号 | | ○ | ○ |
| 401 | 介護保険施設 | デイサービス瀬戸の家(デイ) | 瀬戸町大字山北411番地3 | | ○ | |
| 402 | 介護保険施設 | 指定特定施設老人ホーム瀬戸の家(特定施設(サ高住)) | 瀬戸町大字山北411番地3 | | ○ | |
| 403 | 介護保険施設 | グループホーム　ふる里津之郷の家(GH) | 津之郷町大字津之郷1085番地1 | | ○ | |
| 404 | 介護保険施設 | デイサービスセンターふる里(デイ) | 津之郷町大字津之郷1085番地1 | | ○ | |
| 405 | 介護保険施設 | コープデイサービス山手<はいから坂>(デイ) | 山手町二丁目7番16号 | | ○ | |
| 406 | 介護保険施設 | デイサービスあいのさと曙(密着デイ) | 曙町五丁目5番28号 | | ○ | ○ |
| 407 | 介護保険施設 | 小規模多機能ホーム　愛の郷曙(小規模) | 曙町五丁目5番4号 | | ○ | ○ |
| 408 | 介護保険施設 | 小規模多機能ホーム　愛の郷新涯(小規模) | 新涯町二丁目9番12号 | | ○ | ○ |
| 409 | 介護保険施設 | 小規模多機能ホーム　愛の郷戸手(小規模) | 新市町大字戸手2094番地1 | | ○ | |
| 410 | 介護保険施設 | グループホーム　愛の郷戸手(GH) | 新市町大字戸手2282番地1 | | ○ | |
| 411 | 介護保険施設 | グループホーム　愛の郷神辺(GH) | 神辺町字上御領391番地1 | | ○ | |
| 412 | 介護保険施設 | 小規模多機能ホーム　愛の郷神辺(小規模) | 神辺町字上御領391番地1 | | ○ | |
| 413 | 介護保険施設 | 小規模多機能ホーム　愛の郷　芦田川(小規模) | 水呑町4015番地1 | | ○ | ○ |
| 414 | 介護保険施設 | グループホーム　愛の郷水呑(GH) | 水呑町三新田二丁目133番地 | | ○ | ○ |
| 415 | 介護保険施設 | 小規模多機能ホーム　おひいさん(小規模) | 神辺町字三谷254番地 | | ○ | |
| 416 | 介護保険施設 | ほっと明日葉(密着デイ) | 神辺町字東中条2429番地 | | ○ | |
| 417 | 介護保険施設 | ミニ介護ハウスあしたばの家(密着デイ) | 神辺町字東中条2429番地 | | ○ | |
| 418 | 介護保険施設 | グループホーム　レインボー(GH) | 東深津町四丁目15番23号 | | ○ | ○ |
| 419 | 介護保険施設 | 小規模多機能ホーム　レインボー(小規模) | 東深津町四丁目15番23号 | | ○ | ○ |
| 420 | 介護保険施設 | 小規模多機能型居宅介護事業所　向永谷(小規模) | 駅家町大字向永谷72番地1 | | ○ | |
| 421 | 介護保険施設 | 小規模多機能型居宅介護事業所北本庄(小規模) | 北本庄三丁目2番31号 | | ○ | |
| 422 | 介護保険施設 | 小規模多機能型居宅介護事業所泉(小規模) | 山手町七丁目17番19-4号 | | ○ | |
| 423 | 介護保険施設 | いまから(小規模) | 新市町大字下安井739番地 | | ○ | |
| 424 | 介護保険施設 | ホスポさぬき船町店(密着デイ) | 船町4番7号さぬきビル1階 | | ○ | ○ |
| 425 | 介護保険施設 | 福山医療生活協同組合デイサービスすみれ(デイ) | 木之庄町三丁目6番10号 | | ○ | |

| | 種別 | 施設名 | 住　所 | 土砂 | 洪水 | 津波 |
|---|---|---|---|---|---|---|
| 426 | 介護保険施設 | 福山医療生活協同組合看護小規模多機能しあわせ(看多機) | 木之庄町三丁目6番10号 | | ○ | |
| 427 | 介護保険施設 | デイサービスセンターすまいる(密着デイ) | 駅家町大字近田937番地4 | | ○ | |
| 428 | 介護保険施設 | GENKI'X　ゲンキックス(デイ) | 駅家町大字近田602番地1 | | ○ | |
| 429 | 介護保険施設 | GENKI'Xセカンド(デイ) | 駅家町大字近田602番地4 | | ○ | |
| 430 | 介護保険施設 | GENKI' Xジャンプ(デイ) | 駅家町大字江良263番地1 | | ○ | |
| 431 | 介護保険施設 | でいさーびす青空(デイ) | 新市町大字戸手152番地1 | | ○ | |
| 432 | 介護保険施設 | あいめいとデイサービスセンター(デイ) | 多治米町三丁目29番1号 | | ○ | ○ |
| 433 | 介護保険施設 | オリーブデイサービス　御幸(認知デイ) | 御幸町大字上岩成143番地1 | | ○ | |
| 434 | 介護保険施設 | オリーブハウス　やまもり(GH) | 駅家町大字上山守185番地1 | | ○ | |
| 435 | 介護保険施設 | オリーブハウス　千田(小規模) | 千田町三丁目6番6号 | | ○ | |
| 436 | 介護保険施設 | オリーブハウス　御幸(GH) | 御幸町大字上岩成143番地1 | | ○ | |
| 437 | 介護保険施設 | オリーブハウス　えきや(小規模) | 駅家町大字上山守437番地8 | | ○ | |
| 438 | 介護保険施設 | 小規模多機能ホーム　和楽(小規模) | 駅家町大字倉光532番地 | | ○ | |
| 439 | 介護保険施設 | グループホーム　和楽(GH) | 新市町大字戸手803番地8 | | ○ | |
| 440 | 介護保険施設 | 小規模多機能ホーム和楽戸手(小規模) | 新市町大字戸手934番地2 | | ○ | |
| 441 | 介護保険施設 | デイサービス月うさぎ(密着デイ) | 神辺町大字川南2338番地 | ○ | | |
| 442 | 介護保険施設 | もみの木通所介護事業所(密着デイ) | 神辺町大字川南2338番地 | ○ | | |
| 443 | 介護保険施設 | デイサービスセンターサムデイはんなり(デイ) | 今津町三丁目7番27号 | | ○ | |
| 444 | 介護保険施設 | デイサービスセンターサムデイ(デイ) | 今津町六丁目8番29号 | | ○ | ○ |
| 445 | 介護保険施設 | 小規模多機能ホーム　スマイル千田(小規模) | 千田町三丁目52番14号 | | ○ | |
| 446 | 介護保険施設 | グループホーム　スマイル(GH) | 千田町二丁目33番23号 | | ○ | |
| 447 | 介護保険施設 | 介護付有料老人ホーム里の家あけぼの(特定施設(有料)) | 曙町四丁目8番10号 | | ○ | ○ |
| 448 | 介護保険施設 | 小規模多機能ホーム　ひより(小規模) | 御幸町大字森脇943番地2 | | ○ | |
| 449 | 介護保険施設 | 小規模多機能ホームことほぎ(小規模) | 御幸町大字森脇975番地1 | | ○ | |
| 450 | 介護保険施設 | デイサービスセンターとおり町きなこ(密着デイ) | 今町2番9-2号 | | ○ | ○ |
| 451 | 介護保険施設 | 小規模多機能ホーム　めぐみ(小規模) | 南手城町三丁目4番30号 | | ○ | ○ |
| 452 | 介護保険施設 | 小規模多機能ホーム　笑顔てしろ(小規模) | 手城町一丁目10番37号 | | ○ | ○ |
| 453 | 介護保険施設 | 小規模多機能ホーム　笑顔(小規模) | 神辺町字十三軒屋161番地1 | | ○ | |
| 454 | 介護保険施設 | デイサービスセンターいろり(デイ) | 北吉津町四丁目11番8号 | | | ○ |
| 455 | 介護保険施設 | グループホーム　どんぐり村(GH) | 今津町1456番地1 | | ○ | |
| 456 | 介護保険施設 | グループホーム　春里(GH) | 新市町大字戸手657番地1 | | ○ | |
| 457 | 介護保険施設 | 小規模多機能ホーム　ケア・ビレッジ春里(小規模) | 新市町大字戸手661番地1 | | ○ | |
| 458 | 介護保険施設 | デイサービスふれあい水呑(密着デイ) | 水呑町631番地1 | ○ | | |
| 459 | 介護保険施設 | ちっちゃいもみじ(密着デイ) | 津之郷町大字津之郷412番地45 | | ○ | |
| 460 | 介護保険施設 | デイサービスよろこび(密着デイ) | 松浜町三丁目8番26号 | | ○ | ○ |
| 461 | 介護保険施設 | デイサービス愛の手(密着デイ) | 東深津町四丁目14番16号 | | ○ | ○ |
| 462 | 介護保険施設 | ライフパートナー古都(看多機) | 神辺町大字川南294番地9 | | ○ | |
| 463 | 介護保険施設 | グループホーム　古都　(GH) | 神辺町大字川南297番地1 | | ○ | |
| 464 | 介護保険施設 | グループホームコスモスの里(GH) | 駅家町大字大橋4番地1 | | ○ | |
| 465 | 介護保険施設 | デイサービス「顔晴って」(密着デイ) | 御幸町大字中津原1918番地2 | | ○ | |
| 466 | 介護保険施設 | 領家亀寿通所介護事業所(密着デイ) | 神辺町大字川北783番地 | | ○ | |
| 467 | 介護保険施設 | 医療連携型有料老人ホームゆ～とぴあ(特定施設(有料)) | 松永町五丁目23番30号 | | ○ | ○ |
| 468 | 介護保険施設 | グループホーム　敬愛(GH) | 松永町五丁目9番11号 | | ○ | |

| | 種別 | 施設名 | 住　所 | 土砂 | 洪水 | 津波 |
|---|---|---|---|---|---|---|
| 469 | 介護保険施設 | デイサービス　生活リハビリ　ぽかぽか（デイ） | 松永町五丁目9番11号 | | ○ | |
| 470 | 介護保険施設 | グループホーム　プリムローズ草戸（GH） | 草戸町五丁目10番11号 | | ○ | ○ |
| 471 | 介護保険施設 | 小規模多機能ホーム　ケア・ガーデンつむぎ（小規模） | 御幸町大字中津原441番地1 | | ○ | |
| 472 | 介護保険施設 | 小規模多機能型居宅介護　ようき道上西（小規模） | 神辺町字道上1335番地1 | | ○ | |
| 473 | 介護保険施設 | 小規模多機能型居宅介護ようき道上北（小規模） | 神辺町字道上1333番地1 | | ○ | |
| 474 | 介護保険施設 | グループホーム　ようき道上（GH） | 神辺町字道上1333番地1 | | ○ | |
| 475 | 介護保険施設 | デイサービスセンターようき（デイ） | 駅家町大字万能倉160番地1 | | ○ | |
| 476 | 介護保険施設 | 健幸デイサービスまごころ（密着デイ） | 御幸町大字下岩成1295番地1 | | ○ | |
| 477 | 介護保険施設 | ツクイ福山引野（デイ） | 引野町二丁目24番16号 | | | ○ |
| 478 | 介護保険施設 | グループホーム　わが家（GH） | 引野町北一丁目10番8号 | | | ○ |
| 479 | 介護保険施設 | リハビリテーション・ケアなかむら（デイ） | 金江町金見2871番地3 | | | ○ |
| 480 | 介護保険施設 | 花あかりひだまり通所介護事業所（密着デイ） | 南蔵王町一丁目9番27号 | | | ○ |
| 481 | 介護保険施設 | デイサービスセンターさぽーと（密着デイ） | 松永町七丁目2番38号 | | | ○ |
| 482 | 介護保険施設 | グループホーム　桜並木（GH） | 西深津町六丁目6番10号 | | | ○ |
| 483 | 介護保険施設 | グループホーム桜並木（認知デイ） | 西深津町六丁目6番10号 | | | ○ |
| 484 | 介護保険施設 | デイサービスセンター桜並木（デイ） | 西深津町六丁目6番10号 | | | ○ |
| 485 | 介護保険施設 | 有料老人ホーム桜並木（特定施設（有料）） | 西深津町六丁目6番10号 | | | ○ |
| 486 | 介護保険施設 | 地域密着型特別養護老人ホーム陽のあたる家（密着特養） | 大門町三丁目7番10号 | | | ○ |
| 487 | 介護保険施設 | 陽のあたる家ショートステイ（短期生活） | 大門町三丁目7番10号 | | | ○ |
| 488 | 介護保険施設 | 陽のあたる家デイサービスセンター（密着デイ） | 大門町三丁目7番10号 | | | ○ |
| 489 | 介護保険施設 | 小規模多機能ホーム　ユー・アンド・ミー（小規模） | 内海町ロ2421番地 | | | ○ |
| 490 | 介護保険施設 | グループホーム　ユー・アンド・ミー（GH） | 内海町ロ2527番地 | | | ○ |
| 491 | 介護保険施設 | 小規模多機能ホームゆみ（小規模） | 内海町ロ2552番地 | | | ○ |
| 492 | 介護保険施設 | むつみ苑（特養） | 内海町ロ2825番地3 | ○ | | |
| 493 | 介護保険施設 | 特別養護老人ホームむつみ苑（短期生活） | 内海町ロ2825番地3 | ○ | | |
| 494 | 介護保険施設 | むつみ苑デイサービスセンター（デイ） | 内海町ロ2827番地 | ○ | | |
| 495 | 介護保険施設 | デイサービスセンター虹の花つねいし（デイ） | 沼隈町大字常石2614番地1 | | | ○ |
| 496 | 介護保険施設 | デイサービスセンター虹の花（デイ） | 南今津町24番地 | | ○ | ○ |
| 497 | 介護保険施設 | のどか小規模多機能ホームⅡ（小規模） | 南蔵王町六丁目16番54号 | | ○ | ○ |
| 498 | 介護保険施設 | のどか小規模多機能ホーム南蔵王（小規模） | 南蔵王町六丁目32番3号 | | | ○ |
| 499 | 介護保険施設 | デイサービスセンタープレジール箕島（デイ） | 箕島町7504番地3 | ○ | ○ | ○ |
| 500 | 介護保険施設 | プレジール箕島（特養） | 箕島町7504番地3 | ○ | ○ | ○ |
| 501 | 介護保険施設 | ユニット型特別養護老人ホームプレジール箕島（密着特養） | 箕島町7504番地3 | ○ | ○ | ○ |
| 502 | 介護保険施設 | 特別養護老人ホームプレジール箕島（短期生活） | 箕島町7504番地3 | ○ | ○ | ○ |
| 503 | 介護保険施設 | 老人短期入所事業所プレジール箕島（短期生活） | 箕島町7504番地3 | ○ | ○ | ○ |
| 504 | 介護保険施設 | ユニット型特別養護老人ホームプレジール箕島（短期生活） | 箕島町7504番地3 | ○ | ○ | ○ |
| 505 | 介護保険施設 | さくらホーム・原の家（看多機） | 鞆町鞆136番地35 | | | ○ |
| 506 | 介護保険施設 | かなえ（短期療養） | 金江町藁江550番地1 | ○ | | |
| 507 | 介護保険施設 | かなえ（通所リハ） | 金江町藁江550番地1 | ○ | | |
| 508 | 介護保険施設 | かなえ（老健） | 金江町藁江550番地1 | ○ | | |
| 509 | 介護保険施設 | グループホーム　わらえ（GH） | 金江町藁江553番地 | ○ | | |
| 510 | 介護保険施設 | コミュ・ケアいつも（認知デイ） | 本郷町2924番地1 | | ○ | |
| 511 | 介護保険施設 | 永和会多機能看護介護ステーション（看多機） | 柳津町98番地 | | ○ | ○ |

| | 種別 | 施設名 | 住　所 | 土砂 | 洪水 | 津波 |
|---|---|---|---|---|---|---|
| 512 | 介護保険施設 | コミュ・ケアいつも(認知デイ) | 本郷町2924番地1 | | ○ | |
| 513 | 介護保険施設 | 地域密着型特別養護老人ホーム悠芳苑(密着特養) | 熊野町乙甲1630番地 | ○ | | |
| 514 | 介護保険施設 | 悠芳苑(特養) | 熊野町乙甲1630番地 | ○ | | |
| 515 | 介護保険施設 | 特別養護老人ホーム悠芳苑(短期生活) | 熊野町乙甲1630番地 | ○ | | |
| 516 | 介護保険施設 | 悠芳苑ショートステイホーム(短期生活) | 熊野町乙甲1630番地 | ○ | | |
| 517 | 介護保険施設 | 地域密着型特別養護老人ホーム悠芳苑(短期生活) | 熊野町乙甲1630番地 | ○ | | |
| 518 | 介護保険施設 | ショートステイあいる三吉(短期生活) | 三吉町五丁目3番5号 | | ○ | ○ |
| 519 | 介護保険施設 | 小規模多機能あいる三吉(小規模) | 三吉町五丁目3番5号 | | ○ | ○ |
| 520 | 介護保険施設 | ショートステイあいる加茂(短期生活) | 加茂町大字下加茂394番地1 | | ○ | |
| 521 | 介護保険施設 | 小規模多機能あいる加茂(小規模) | 加茂町大字下加茂394番地1 | | ○ | |
| 522 | 介護保険施設 | 創心会リハビリ倶楽部新涯(デイ) | 新涯町一丁目15番22号 | | ○ | ○ |
| 523 | 介護保険施設 | デイサービスセンタークラシカル(密着デイ) | 新涯町六丁目10番45号 | | ○ | ○ |
| 524 | 介護保険施設 | デイサービスセンター清風(デイ) | 水呑町288番地1 | ○ | | |
| 525 | 介護保険施設 | デイサービスさくらんぼの郷(密着デイ) | 伊勢丘四丁目4番16号 | ○ | | |
| 526 | 介護保険施設 | ともケア南蔵王(密着デイ) | 南蔵王町一丁目8番20号 | | | ○ |
| 527 | 介護保険施設 | ともケア沖野上(密着デイ) | 沖野上町四丁目23番23号 | | ○ | ○ |
| 528 | 介護保険施設 | 福山東ショートステイそよ風(短期生活) | 青葉台一丁目21番4号 | ○ | | |
| 529 | 介護保険施設 | デイサービス元気の扉(密着デイ) | 大門町三丁目22番20号 | | | ○ |
| 530 | 介護保険施設 | デイサービスくぼたや(デイ) | 大門町三丁目35番5号 | | | ○ |
| 531 | 介護保険施設 | デイホーム奥上(密着デイ) | 沼隈町大字草深1283番地1 | ○ | | |
| 532 | 介護保険施設 | デイサービスセンターかがやき(密着デイ) | 新市町大字下安井2139番地3 | | ○ | |
| 533 | 介護保険施設 | グループホーム　ちとせ(GH) | 沼隈町大字草深2037番地1 | | ○ | ○ |
| 534 | 介護保険施設 | ぬまくま(短期療養) | 沼隈町大字中山南7469番地3 | ○ | | |
| 535 | 介護保険施設 | ぬまくま(通所リハ) | 沼隈町大字中山南7469番地3 | ○ | | |
| 536 | 介護保険施設 | ぬまくま(老健) | 沼隈町大字中山南7469番地3 | ○ | | |
| 537 | 介護保険施設 | ざおう健生苑短期入所生活介護事業所(短期生活) | 日吉台二丁目26番13号 | ○ | | |
| 538 | 介護保険施設 | サービス付き高齢者向け住宅　峰の里　幸楽園(特定施設(サ高住)) | 蔵王町7159番地14 | ○ | | |
| 539 | 介護保険施設 | デイサービスホーム幸楽園(デイ) | 蔵王町7159番地14 | ○ | | |
| 540 | 介護保険施設 | ユニット型特別養護老人ホーム幸楽園(密着特養) | 蔵王町7159番地14 | ○ | | |
| 541 | 介護保険施設 | 幸楽園(特養) | 蔵王町7159番地14 | ○ | | |
| 542 | 介護保険施設 | 幸楽園短期入所生活介護事業所(短期生活) | 蔵王町7159番地14 | ○ | | |
| 543 | 介護保険施設 | 特別養護老人ホーム幸楽園(短期生活) | 蔵王町7159番地14 | ○ | | |
| 544 | 介護保険施設 | 老人短期入所事業所オリーブハウス幸千(短期生活) | 御幸町大字中津原850番地1 | | ○ | |
| 545 | 介護保険施設 | 地域密着型特別養護老人ホームオリーブハウス幸千(密着特養) | 御幸町大字中津原850番地1 | | ○ | |
| 546 | 介護保険施設 | 鳥還荘(特養) | 沼隈町大字中山南265番地2 | ○ | | |
| 547 | 介護保険施設 | 鳥還荘デイサービスセンター(密着デイ) | 沼隈町大字中山南265番地2 | ○ | | |
| 548 | 介護保険施設 | 鳥還荘短期入所生活介護事業所(短期生活) | 沼隈町大字中山南265番地2 | ○ | | |
| 549 | 介護保険施設 | 特別養護老人ホーム鳥還荘(短期生活) | 沼隈町大字中山南265番地2 | ○ | | |
| 550 | 介護保険施設 | 地域密着型通所介護事業所北本庄(密着デイ) | 北本庄二丁目14番6号 | | ○ | |
| 551 | 介護保険施設 | 地域密着型介護老人福祉施設入所者生活介護事業所北本庄(密着特養) | 北本庄二丁目14番6号 | | ○ | |
| 552 | 介護保険施設 | 地域密着型介護老人福祉施設入所者生活介護事業所北本庄(短期生活) | 北本庄二丁目14番6号 | | ○ | |
| 553 | 介護保険施設 | 短期入所生活介護事業所北本庄(短期生活) | 北本庄二丁目14番6号 | | ○ | |
| 554 | 介護保険施設 | デイサービスあそび(密着デイ) | 内海町イ1949番地 | | | ○ |

| | 種別 | 施設名 | 住　所 | 土砂 | 洪水 | 津波 |
|---|---|---|---|---|---|---|
| 555 | 介護保険施設 | グループホーム　みはらし（GH） | 蔵王町7159番地17 | ○ | | |
| 556 | 介護保険施設 | デイサービスリゾートアロハ神辺（デイ） | 神辺町大字新徳田592番地2 | | ○ | |
| 557 | 介護保険施設 | Smile　Base　まつなが（密着デイ） | 南松永町二丁目3番48号 | | ○ | ○ |
| 558 | 介護保険施設 | デイサービスいいね神辺（デイ） | 神辺町字下御領1173番地1 | | ○ | |
| 559 | 介護保険施設 | 小規模多機能ホームチアフル福山西（小規模） | 本郷町2880番地1 | | ○ | |
| 560 | 介護保険施設 | 藍の家（デイ） | 御幸町大字森脇439番地4 | | ○ | |
| 561 | 介護保険施設 | 医療法人ふじえ松山内科（通所リハ） | 藤江町1724番地1 | | ○ | |
| 562 | 介護保険施設 | アクティブワンデイサービス（デイ） | 春日町一丁目6番2号 | | ○ | ○ |
| 563 | 介護保険施設 | アクティブワン小規模多機能（小規模） | 春日町一丁目6番2号 | | ○ | ○ |
| 564 | 介護保険施設 | 介護医療院みしま（介護医療院） | 新市町宮内186番地5 | | ○ | |
| 565 | 介護保険施設 | 介護医療院みしま（短期療養） | 新市町宮内186番地5 | | ○ | |
| 566 | 介護保険施設 | 介護医療院みしま（通所リハ） | 新市町宮内186番地5 | | ○ | |
| 567 | 介護保険施設 | リハビリケア専門センターREHA　IRO（密着デイ） | 引野町一丁目28番32号 | | ○ | ○ |
| 568 | 介護保険施設 | 生寿園短期入所生活介護事業所（短期生活） | 東村町甲1775番地 | ○ | | |
| 569 | 介護保険施設 | 生寿園（特養） | 東村町甲1775番地 | ○ | | |
| 570 | 介護保険施設 | 特別養護老人ホーム生寿園（短期生活） | 東村町甲1775番地 | ○ | | |
| 571 | 介護保険施設 | 湯野看護小規模多機能ホーム愛（看多機） | 神辺町字湯野1018番地1 | | ○ | |
| 572 | 介護保険施設 | 湯野グループホーム愛（GH） | 神辺町字湯野1018番地1 | | ○ | |
| 573 | 介護保険施設 | 湯野グループホーム愛（認知デイ） | 神辺町字湯野1018番地1 | | ○ | |
| 574 | 介護保険施設 | 湯野デイサービス愛（密着デイ） | 神辺町字湯野1004番地2 | | ○ | |
| 575 | 介護保険施設 | ガーデンハイツ湯野（特定） | 神辺町字湯野1004番地2 | | ○ | |
| 576 | 介護保険施設 | 福山かた・ひざ・こしのクリニック（通所リハ） | 神辺町大字新湯野74番地5 | | ○ | |
| 577 | 介護保険施設 | リハビリ型デイサービスセンターひかり苑松永南（デイ） | 柳津町一丁目7番60号 | | ○ | ○ |
| 578 | 介護保険施設 | 湯の里倶楽部福寿（サ高住） | 神辺町大字新湯野28番地1 | | ○ | |
| 579 | 介護保険施設 | デイサービスおはな（密着デイ） | 神辺町大字新湯野19番地2 | | ○ | |
| 580 | 障害福祉サービス事業所 | 広島県立福山若草園福山若草療育園療養介護事業所 | 水呑町三新田一丁目538番地 | | ○ | ○ |
| 581 | 障害福祉サービス事業所 | あゆみ苑成人寮 | 水呑町7187番地 | ○ | | |
| 582 | 障害福祉サービス事業所 | がまのほ | 新市町大字相方1172番地1 | ○ | | |
| 583 | 障害福祉サービス事業所 | きずなの里 | 神辺町大字川北997番地1 | | ○ | |
| 584 | 障害福祉サービス事業所 | 作業所　あいあい広場 | 神辺町字徳田1848番地 | | ○ | |
| 585 | 障害福祉サービス事業所 | さくら | 卸町11番3号 | | ○ | ○ |
| 586 | 障害福祉サービス事業所 | さわらび | 水呑町7141番地1 | ○ | | |
| 587 | 障害福祉サービス事業所 | さんさん作業所 | 明神町二丁目16番17号 | | ○ | ○ |
| 588 | 障害福祉サービス事業所 | 指定障害福祉サービス生活介護事業所「ゼノ」なごみの家 | 沼隈町大字草深1106番地1 | ○ | | |
| 589 | 障害福祉サービス事業所 | 重度心身障がい(児)者多機能型事業所はなお | 山手町六丁目25番39号 | | ○ | |
| 590 | 障害福祉サービス事業所 | ジョイジョイワーク加茂 | 加茂町大字下加茂414番地7 | | ○ | |
| 591 | 障害福祉サービス事業所 | ジョイジョイワークすばる | 今津町五丁目2番5号 | | ○ | ○ |
| 592 | 障害福祉サービス事業所 | ジョイジョイワークたかにし | 高西町四丁目3番69号 | | ○ | ○ |
| 593 | 障害福祉サービス事業所 | 障害福祉サービス事業所　風 | 千田町二丁目15番25号 | | ○ | |
| 594 | 障害福祉サービス事業所 | JOBプラスはんど | 沼隈町大字草深2133番地1 | | ○ | ○ |
| 595 | 障害福祉サービス事業所 | しんふぉにい | 三吉町五丁目1番45号 | | ○ | ○ |
| 596 | 障害福祉サービス事業所 | Smile　Base　かなえ | 金江町金見3729番地 | | ○ | |
| 597 | 障害福祉サービス事業所 | Smile　Base　まつなが | 南松永町二丁目3番48号 | | ○ | ○ |

| | 種別 | 施設名 | 住　所 | 土砂 | 洪水 | 津波 |
|---|---|---|---|---|---|---|
| 598 | 障害福祉サービス事業所 | 生活介護事業所　ローズ東村 | 東村町130番地5 | ○ | | |
| 599 | 障害福祉サービス事業所 | 生活介護事業所ライフパス | 沼隈町大字草深1711番地3 | | ○ | ○ |
| 600 | 障害福祉サービス事業所 | 生活介護ゆうゆう奈良津 | 奈良津町一丁目2番13号 | | ○ | ○ |
| 601 | 障害福祉サービス事業所 | 「ゼノ」やまびこ学園成人部 | 沼隈町大字草深1212番地 | ○ | | |
| 602 | 障害福祉サービス事業所 | 多機能型事業所アルピナ | 千田町三丁目65番6号 | ○ | ○ | |
| 603 | 障害福祉サービス事業所 | 多機能型事業所うきわく | 加茂町大字下加茂568番地2 | | ○ | |
| 604 | 障害福祉サービス事業所 | 多機能型事業所遊 | 御幸町大字中津原1397番地8 | | ○ | |
| 605 | 障害福祉サービス事業所 | 多機能型重症児(者)デイ　きらめキッズ | 水呑町三新田二丁目25番地 | | ○ | ○ |
| 606 | 障害福祉サービス事業所 | 多機能型事業所ようきテラス | 神辺町字道上1333番地1 | | ○ | |
| 607 | 障害福祉サービス事業所 | 広島県立福山若草園生活介護事業所 | 水呑町三新田一丁目538番地 | | ○ | ○ |
| 608 | 障害福祉サービス事業所 | 福山共働センター | 御幸町大字上岩成731番地 | | ○ | |
| 609 | 障害福祉サービス事業所 | みゆき広場 | 御幸町大字下岩成248番地1 | | ○ | |
| 610 | 障害福祉サービス事業所 | ゆめサポート・バク | 神辺町字東中条7301番地6 | ○ | | |
| 611 | 障害福祉サービス事業所 | ゆめの木・わかば | 沼隈町大字草深1694番地1 | ○ | ○ | ○ |
| 612 | 障害福祉サービス事業所 | リハビリセンターゆうゆう戸手 | 新市町大字戸手102番地1 | | ○ | |
| 613 | 障害福祉サービス事業所 | 神辺育成会短期入所事業所 | 神辺町大字新徳田二丁目161番地2 | | ○ | |
| 614 | 障害福祉サービス事業所 | 共同生活援助　青嵐 | 千田町三丁目65番4号 | ○ | ○ | |
| 615 | 障害福祉サービス事業所 | あかねの里(みのみの里Ⅰ) | 水呑町189番地2 | | ○ | |
| 616 | 障害福祉サービス事業所 | ジョイジョイワークあすか | 今津町三丁目7番6号 | | ○ | |
| 617 | 障害福祉サービス事業所 | ショートステイ　友愛 | 水呑町7700番地 | ○ | | |
| 618 | 障害福祉サービス事業所 | ショートステイ　ゆりの里 | 水呑町三新田二丁目86番地 | | ○ | ○ |
| 619 | 障害福祉サービス事業所 | 生活支援センターほほえみ | 沼隈町大字草深1228番地 | ○ | | |
| 620 | 障害福祉サービス事業所 | 「ゼノ」やまびこ学園児童部短期入所事業所 | 沼隈町大字草深1212番地 | ○ | | |
| 621 | 障害福祉サービス事業所 | 「ゼノ」やまびこ学園成人部短期入所事業所 | 沼隈町大字草深1212番地 | ○ | | |
| 622 | 障害福祉サービス事業所 | 短期入所事業所　あいあい広場 | 神辺町字徳田1848番地 | | ○ | |
| 623 | 障害福祉サービス事業所 | 短期入所事業所「ゼノ」ホームなごみ | 沼隈町大字草深1294番地1 | ○ | | |
| 624 | 障害福祉サービス事業所 | 広島県立福山若草園短期入所事業所 | 水呑町三新田一丁目538番地 | | ○ | ○ |
| 625 | 障害福祉サービス事業所 | 福山六方学園 | 水呑町7187番地 | ○ | | |
| 626 | 障害福祉サービス事業所 | 宿泊型自立訓練施設　友愛の丘 | 水呑町7700番地 | ○ | | |
| 627 | 障害福祉サービス事業所 | 就労サポートセンター　すたーと | 川口町五丁目9番2号 | | ○ | ○ |
| 628 | 障害福祉サービス事業所 | ルート | 高西町三丁目14番35号 | | ○ | ○ |
| 629 | 障害福祉サービス事業所 | 障害福祉サービス事業所　Mixsim | 今津町72番地1 | | ○ | |
| 630 | 障害福祉サービス事業所 | すみれ工房 | 三吉町南一丁目7番9号 | | ○ | ○ |
| 631 | 障害福祉サービス事業所 | 多機能型事業所ココサポ福山 | 神辺町大字新徳田519番地 | | ○ | |
| 632 | 障害福祉サービス事業所 | 福山職業リハビリテーションアカデミー | 宝町6番18号　新和宝町ビル1階・2階 | | ○ | ○ |
| 633 | 障害福祉サービス事業所 | あったか我が家 | 御門町一丁目6番23号 | | ○ | ○ |
| 634 | 障害福祉サービス事業所 | サポートワークス東福山 | 引野町7649番地11 | ○ | | |
| 635 | 障害福祉サービス事業所 | 清風会福山工場 | 山手町五丁目26番51号 | | ○ | |
| 636 | 障害福祉サービス事業所 | たちき | 明神町一丁目11番13号 | | ○ | ○ |
| 637 | 障害福祉サービス事業所 | ふくやまクリーンメイト | 三吉町南二丁目13番27号 | | ○ | ○ |
| 638 | 障害福祉サービス事業所 | 未来コンサルタント | 三之丸町8番17号　Kﾋﾞﾙ5階 | | ○ | ○ |
| 639 | 障害福祉サービス事業所 | ワンダーセンス | 霞町一丁目2番3号 ｸﾞﾗﾝﾂﾋﾞﾙ9階 | | ○ | ○ |
| 640 | 障害福祉サービス事業所 | ASAHI | 南本庄二丁目4番1-104号 | | ○ | ○ |

| | 種別 | 施設名 | 住　所 | 土砂 | 洪水 | 津波 |
|---|---|---|---|---|---|---|
| 641 | 障害福祉サービス事業所 | 紙ふうせん | 昭和町6番24号 | | ○ | ○ |
| 642 | 障害福祉サービス事業所 | けやき工房 | 今津町六丁目6番10号 | | ○ | ○ |
| 643 | 障害福祉サービス事業所 | 航路 | 今町2番10号 ﾄｸﾅｶﾞﾋﾞﾙ | | ○ | ○ |
| 644 | 障害福祉サービス事業所 | 指定障害福祉サービス事業所　ほっとはうす　のばら | 城見町一丁目4番30号 | | ○ | ○ |
| 645 | 障害福祉サービス事業所 | 就労継続支援B型事業所ガーデンテラス | 新市町大字新市56番地2 | | ○ | |
| 646 | 障害福祉サービス事業所 | ジョイ・ジョイ・ワークあけぼの | 曙町四丁目8番12号 | | ○ | ○ |
| 647 | 障害福祉サービス事業所 | ジョイ・ジョイ・ワークかりん | 曙町三丁目14番25号 | | ○ | ○ |
| 648 | 障害福祉サービス事業所 | ジョイ・ジョイ・ワークめーる | 曙町三丁目2番45号 | | ○ | ○ |
| 649 | 障害福祉サービス事業所 | 障害者自立支援センター「ばべの木」作業所 | 沼隈町大字草深1887番地5 | | ○ | ○ |
| 650 | 障害福祉サービス事業所 | 障がい福祉サービス事業所　ゆうあい | 沖野上町四丁目11番26号 | | ○ | ○ |
| 651 | 障害福祉サービス事業所 | ステップアップ絆 | 新涯町二丁目2番21号 | | ○ | ○ |
| 652 | 障害福祉サービス事業所 | 集いの広場　すまいる・びんご | 松永町一丁目22番地 | | ○ | ○ |
| 653 | 障害福祉サービス事業所 | 手をつなぐ福山作業所 | 新涯町一丁目12番21号 | | ○ | ○ |
| 654 | 障害福祉サービス事業所 | なの花あいプラザ | 水呑町3001番地2 | ○ | | |
| 655 | 障害福祉サービス事業所 | 能力開発アカデミー | 春日町七丁目5番28号 | | ○ | ○ |
| 656 | 障害福祉サービス事業所 | ふくでん継続B型 | 千田町三丁目4番22号 | | ○ | |
| 657 | 障害福祉サービス事業所 | ホットスペース・ダンケ(暖家) | 御門町二丁目8番22号 | | ○ | ○ |
| 658 | 障害福祉サービス事業所 | 松永作業所 | 松永町六丁目13番3号 | | ○ | ○ |
| 659 | 障害福祉サービス事業所 | 遊心工房 | 今町1番18号 天尚堂ﾋﾞﾙ | | ○ | ○ |
| 660 | 障害福祉サービス事業所 | らんらん作業所 | 新市町大字戸手1000番地1 | | ○ | |
| 661 | 障害福祉サービス事業所 | りひと | 神辺町字西中条2290番地1 | | ○ | |
| 662 | 障害福祉サービス事業所 | リボーン | 千田町一丁目7番55号 | ○ | | |
| 663 | 障害福祉サービス事業所 | あじさいの里 | 新市町大字新市876番地5 | | ○ | |
| 664 | 障害福祉サービス事業所 | グループホームしおん(グループホームしおん) | 南松永町二丁目15番8-2号 | | ○ | ○ |
| 665 | 障害福祉サービス事業所 | あかねの里(みのみの里Ⅱ) | 水呑町178番地16 | | ○ | |
| 666 | 障害福祉サービス事業所 | Lana | 駅家町大字近田589番地1 | | ○ | |
| 667 | 障害福祉サービス事業所 | サポートセンターかなで | 水呑町1040番地1 | ○ | | |
| 668 | 障害福祉サービス事業所 | ショートステイさぽーと | 松永町七丁目2番34号 | | | ○ |
| 669 | 障害福祉サービス事業所 | 瀬戸の里 | 瀬戸町大字地頭分2517番地1 | ○ | | |
| 670 | 障害福祉サービス事業所 | あかねの里（ゆうひの里） | 神辺町大字川南744番地4 | | ○ | |
| 671 | 障害福祉サービス事業所 | いずみ（いずみ） | 山手町七丁目14番54号 | | ○ | |
| 672 | 障害福祉サービス事業所 | いずみ（サンリバー山手） | 山手町七丁目14番53号 | | ○ | |
| 673 | 障害福祉サービス事業所 | いずみ（すまいる） | 加茂町字上加茂加茂が丘7063番地101、102 | ○ | | |
| 674 | 障害福祉サービス事業所 | いずみ（すまいる2） | 加茂町字上加茂加茂が丘7063番地103 | ○ | | |
| 675 | 障害福祉サービス事業所 | いずみ（はばたき） | 神辺町字西中条1812番地1 | ○ | | |
| 676 | 障害福祉サービス事業所 | いずみ（よろこび荘） | 神辺町字東中条2426番地2 | ○ | ○ | |
| 677 | 障害福祉サービス事業所 | 共同生活ほいーる（かねしろ荘） | 神辺町大字新湯野72番地1 | | ○ | |
| 678 | 障害福祉サービス事業所 | 共同生活ほいーる（来いこいハウス） | 神辺町字下御領557番地4 | | ○ | |
| 679 | 障害福祉サービス事業所 | 共同生活ほいーる（さざん荘） | 神辺町大字新湯野64番地9 | | ○ | |
| 680 | 障害福祉サービス事業所 | 共同生活ほいーる（とのまちハウス） | 神辺町大字川南1419番地2 | | ○ | |
| 681 | 障害福祉サービス事業所 | 共同生活ほいーる（ながえ館） | 神辺町大字新徳田116番地 | | ○ | |
| 682 | 障害福祉サービス事業所 | グループホーム友愛（グループホーム友愛） | 水呑町7700番地 | ○ | | |
| 683 | 障害福祉サービス事業所 | グループホーム　ゆりの里（グループホーム　ゆりの里） | 水呑町三新田二丁目86番地 | | ○ | ○ |

| | 種別 | 施設名 | 住　所 | 土砂 | 洪水 | 津波 |
|---|---|---|---|---|---|---|
| 684 | 障害福祉サービス事業所 | ケアホーム　カルデア（ケアホーム　カルデア2階） | 曙町四丁目8番10号 | | ○ | ○ |
| 685 | 障害福祉サービス事業所 | ケアホーム　カルデア（ケアホーム　カルデア3階） | 曙町四丁目8番10号 | | ○ | ○ |
| 686 | 障害福祉サービス事業所 | サポートセンター友の家（ホームあしだ） | 水呑町540番地3 | | ○ | |
| 687 | 障害福祉サービス事業所 | サポートセンター友の家（ホームさすら） | 箕島町5816番地127 | | ○ | ○ |
| 688 | 障害福祉サービス事業所 | サポートセンター友の家（ホーム城陽） | 水呑町5031番地 | ○ | | |
| 689 | 障害福祉サービス事業所 | サポートセンター友の家（ホームたから） | 水呑町三新田一丁目465番地 | | ○ | ○ |
| 690 | 障害福祉サービス事業所 | サポートセンター友の家（ホーム彦山寮） | 水呑町2157番地 | ○ | | |
| 691 | 障害福祉サービス事業所 | サポートセンター友の家（ホームひこやま） | 水呑町3471番地10 | | ○ | ○ |
| 692 | 障害福祉サービス事業所 | サポートセンターひびきの家（ホームふじ） | 水呑町143番地2 | ○ | | |
| 693 | 障害福祉サービス事業所 | ジョイジョイワークあすか(ジョイジョイワークななないろ) | 本郷町2942番地3 | | ○ | |
| 694 | 障害福祉サービス事業所 | 「ゼノ」かんなべの杜（「ゼノ」ホームたぴあ） | 神辺町大字新徳田422番地2 | | ○ | |
| 695 | 障害福祉サービス事業所 | 「ゼノ」かんなべの杜（「ゼノ」ホームひまわり） | 神辺町大字川北46番地4 | ○ | ○ | |
| 696 | 障害福祉サービス事業所 | 「ゼノ」ホームなごみ（「ゼノ」ホームなごみ　さちの里） | 沼隈町大字草深1294番地1 | ○ | | |
| 697 | 障害福祉サービス事業所 | 「ゼノ」ホームなごみ（「ゼノ」ホームなごみ　ふくの里） | 沼隈町大字草深1294番地1 | ○ | | |
| 698 | 障害福祉サービス事業所 | 「ゼノ」Home白雲（「ゼノ」第1ホーム） | 沼隈町大字草深1242番地1 | ○ | | |
| 699 | 障害福祉サービス事業所 | 「ゼノ」Home白雲（「ゼノ」第3ホーム） | 沼隈町大字草深1239番地2 | ○ | | |
| 700 | 障害福祉サービス事業所 | 「ゼノ」Home白雲（「ゼノ」第6ホーム） | 沼隈町大字草深1247番地11 | ○ | | |
| 701 | 障害福祉サービス事業所 | 「ゼノ」Home白雲（「ゼノ」Home白雲） | 沼隈町大字草深1199番地 | ○ | | |
| 702 | 障害福祉サービス事業所 | 「ゼノ」Home白雲（「ゼノ」ホームひだまり） | 沼隈町大字草深1276番地1 | ○ | | |
| 703 | 障害福祉サービス事業所 | 「ゼノ」Home未来（「ゼノ」Home翼） | 南松永町一丁目26番15号　松浦マンション103号、202号、203号、204号、205号、303号、308号 | | ○ | ○ |
| 704 | 障害福祉サービス事業所 | チューリップ（かすみ草） | 御幸町大字中津原744番地 | | ○ | |
| 705 | 障害福祉サービス事業所 | チューリップ（チューリップ） | 御幸町大字森脇474番地5 | | ○ | |
| 706 | 障害福祉サービス事業所 | チューリップ（パンジー） | 御幸町大字中津原744番地2 | | ○ | |
| 707 | 障害福祉サービス事業所 | チューリップ（ジャスミン） | 駅家町大字倉光136番地3 | | ○ | |
| 708 | 障害福祉サービス事業所 | チューリップ（すみれ） | 駅家町大字近田282番地12 | | ○ | |
| 709 | 障害福祉サービス事業所 | ホーム・COパール（ホーム・COパール） | 松浜町三丁目1番18号 | | ○ | ○ |
| 710 | 障害福祉サービス事業所 | ホーム・COパール（ホーム・COパールⅡ） | 松浜町三丁目1番18号 | | ○ | ○ |
| 711 | 障害福祉サービス事業所 | ホームグッドフレンズ（ホームグッドフレンズ） | 御幸町大字中津原324番地 | | ○ | |
| 712 | 障害福祉サービス事業所 | ゆうハウス（ゆうハウス） | 御幸町大字下岩成281番地6 | | ○ | |
| 713 | 障害福祉サービス事業所 | Lana（Malie） | 駅家町大字近田500番地1 アール・ド・ヴィーヴルB101 | | ○ | |
| 714 | 障害福祉サービス事業所 | わたしの家（わたしの家） | 春日町七丁目8番41号 | | ○ | ○ |
| 715 | 障害福祉サービス事業所 | わたしの家（わたしの家東手城） | 東手城町四丁目8番10号 | | ○ | ○ |
| 716 | 障害福祉サービス事業所 | わたしの家（わたしの家東深津） | 東深津町四丁目3番3号 | | ○ | ○ |
| 717 | 障害福祉サービス事業所 | グループホーム　しおん（グループホームりおん） | 南松永町二丁目15番8-3号 | | ○ | ○ |
| 718 | 障害福祉サービス事業所 | グループホームさぽーと（グループホームぴすけっと） | 今津町三丁目5番39号 | | ○ | ○ |
| 719 | 障害福祉サービス事業所 | グループホームさぽーと（グループホームさぽーと） | 松永町七丁目2番34号 | | | ○ |
| 720 | 障害福祉サービス事業所 | あんずの家 | 御幸町大字上岩成845番地1 | | ○ | |
| 721 | 障害福祉サービス事業所 | 継之助 福山 | 神辺町大字川北888番地1 | | ○ | |
| 722 | 障害福祉サービス事業所 | ソーシャルインクルーホーム福山新市町 | 新市町大字新市901番地 | | ○ | |
| 723 | 障害福祉サービス事業所 | メゾン・ド・マリアージュ | 高西町三丁目2番15号 | | ○ | ○ |
| 724 | 障害福祉サービス事業所 | 彩の家 | 山手町七丁目3番28-2号 | | ○ | |
| 725 | 障害福祉サービス事業所 | ウェルビー福山センター | 紅葉町1番1号 ちゅうぎんビル3階301号室 | | ○ | ○ |
| 726 | 障害福祉サービス事業所 | 就労支援センター「PONO」 | 大門町一丁目49番6号 | | | ○ |

| | 種別 | 施設名 | 住　所 | 土砂 | 洪水 | 津波 |
|---|---|---|---|---|---|---|
| 727 | 障害福祉サービス事業所 | アクティブワン小規模多機能 | 春日町一丁目6番2号 | | ○ | ○ |
| 728 | 障害福祉サービス事業所 | アクティブワンデイサービス | 春日町一丁目6番2号 | | ○ | ○ |
| 729 | 障害福祉サービス事業所 | あかねの里(みのみの里Ⅲ) | 水呑町178番地16 | | ○ | |
| 730 | 障害福祉サービス事業所 | ルートメイクス | 引野町一丁目15番8号 | | ○ | ○ |
| 731 | 障害福祉サービス事業所 | キラリワークス | 駅家町大字江良154番地1 | | ○ | |
| 732 | 障害福祉サービス事業所 | うららかな風 | 水呑町三新田一丁目781番地 | | ○ | ○ |
| 733 | 障害福祉サービス事業所 | ピリカ | 本庄町中四丁目16番4号 | | ○ | |
| 734 | 障害福祉サービス事業所 | ジョブタス手城事業所 | 南手城町四丁目7番16号 | | ○ | ○ |
| 735 | 障害福祉サービス事業所 | 福山ジョブcollege | 多治米町一丁目2番11号 | | ○ | ○ |
| 736 | 障害福祉サービス事業所 | なないろ | 丸之内一丁目3番9号 | | ○ | ○ |
| 737 | 障害福祉サービス事業所 | チューリップ(すずらん) | 駅家町大字上山守285番地5 | | ○ | |
| 738 | 障害福祉サービス事業所 | Plan__B　Creators　福山 | 入船町二丁目1番10号 | | ○ | ○ |
| 739 | 障害福祉サービス事業所 | グループホームしおん(グループホームりのん) | 南松永町二丁目15番8-3号 | | ○ | ○ |
| 740 | 障害福祉サービス事業所 | ビジネスカレッジ「PONO」 | 引野町五丁目43番9号 | | ○ | ○ |
| 741 | 障害福祉サービス事業所 | Colt　Works | 神辺町大字新湯野43番地2 | | ○ | |
| 742 | 障害福祉サービス事業所 | オリーブハウス南蔵王 | 南蔵王町五丁目22番3号 | | ○ | ○ |
| 743 | 障害福祉サービス事業所 | ポレポレブラボー | 沖野上町三丁目7番27号 | | ○ | ○ |
| 744 | 障害福祉サービス事業所 | グループホーム　しらさぎ | 御幸町大字上岩成766番地3 | | ○ | |
| 745 | 障害福祉サービス事業所 | ルートカルマ | 高西町三丁目14番35号 | | ○ | ○ |
| 746 | 障害福祉サービス事業所 | ITビジネススクール駅前キャンバス | 三之丸町6番5号 三之丸ビル4階 | | ○ | ○ |
| 747 | 障害福祉サービス事業所 | リーフ服部 | 駅家町大字助元65番地1 | | ○ | |
| 748 | 障害福祉サービス事業所 | Metagrouth福山 | 沖野上町三丁目11番14号 | | ○ | ○ |
| 749 | 障害福祉サービス事業所 | アスリー | 多治米町四丁目33番16号 | | ○ | ○ |
| 750 | 障害福祉サービス事業所 | あいサポート工房 | 神辺町大字川南287番地1 | | ○ | |
| 751 | 障害福祉サービス事業所 | リヴスタイルふくやま | 元町13番8号4階 | | ○ | ○ |
| 752 | 障害福祉サービス事業所 | グループホームちあふる東深津 | 東深津町六丁目14番11-4号 | | ○ | ○ |
| 753 | 障害福祉サービス事業所 | ウェルビーリワーク福山三之丸センター | 三之丸町10番18号　山陽第一ビル5階 | | ○ | ○ |
| 754 | 障害福祉サービス事業所 | ソーシャルインクルーホーム福山千田町 | 千田町三丁目29番23号 | | ○ | |
| 755 | 障害福祉サービス事業所 | 彩の家Ⅱ | 御幸町大字中津原1065番地1 | | ○ | |
| 756 | 障害福祉サービス事業所 | ゆうハウス（HIROハウス） | 駅家町大字坊寺38番地9 | | ○ | |
| 757 | 障害福祉サービス事業所 | わたしの家(わたしの家明神・明神Ⅱ) | 明神町二丁目11番26号・11番27号 | | ○ | ○ |
| 758 | 障害福祉サービス事業所 | サポートセンター友の家(ホーム林檎) | 水呑町280番地1 | | ○ | |
| 759 | 障害福祉サービス事業所 | ワークスペースムジカ | 南本庄三丁目7番1号 | | ○ | ○ |
| 760 | 障害福祉サービス事業所 | 福山職業訓練センターchallenged | 宝町3番20号 ダイアパレス宝町リージェント2階 | | ○ | ○ |
| 761 | 障害福祉サービス事業所 | 生活支援センター虹の館・ジョイジョイワークわおん | 駅家町大字倉光579番地1 | | ○ | |
| 762 | 障害福祉サービス事業所 | はっとりオーガニック | 駅家町大字服部本郷1266番地 | ○ | ○ | |
| 763 | 障害福祉サービス事業所 | ひらくみらい | 笠岡町1番7号 啓文社本通りビル1階 | | ○ | ○ |
| 764 | 障害福祉サービス事業所 | グループホームしおん(グループホームりあん) | 南松永町二丁目15番8-3号 | | ○ | ○ |
| 765 | 障害福祉サービス事業所 | ASOBI | 御幸町大字中津原1450番地 | | ○ | |
| 766 | 障害福祉サービス事業所 | 共同生活援助グループホーム　ローズ | 新市町大字新市300番地1 | | ○ | |
| 767 | 障害福祉サービス事業所 | 就労継続支援A型事業所　オリーブ | 東村町132番地 | ○ | | |
| 768 | 障害福祉サービス事業所 | てしろでともに多機能型事業所 | 南手城町三丁目15番18号 | | ○ | ○ |
| 769 | 障害福祉サービス事業所 | 多機能型事業所　はなこ | 高西町三丁目14番5号 | | ○ | ○ |

| | 種別 | 施設名 | 住　所 | 土砂 | 洪水 | 津波 |
|---|---|---|---|---|---|---|
| 770 | 障害福祉サービス事業所 | ぽかぽか | 若松町10番3号 1F | | ○ | ○ |
| 771 | 障害福祉サービス事業所 | シエル | 津之郷町大字加屋80番地 | | ○ | |
| 772 | 障害福祉サービス事業所 | C's Inc | 駅家町大字万能倉1048番地9 | | ○ | |
| 773 | 障害福祉サービス事業所 | グループホーム　J's | 引野町二丁目18番4号 | | ○ | ○ |
| 774 | 障害福祉サービス事業所 | ソーシャルカレッジ　リッツ | 神辺町大字川南1030番地12 | | ○ | |
| 775 | 障害福祉サービス事業所 | デイサービス　フロンティア | 駅家町大字万能倉1048番地9 | | ○ | |
| 776 | 障害福祉サービス事業所 | 徳島作業所 | 松永町六丁目14番2号 | | ○ | ○ |
| 777 | 障害福祉サービス事業所 | なの花作業所 | 水呑町4727番地6 | | ○ | ○ |
| 778 | 障害福祉サービス事業所 | 遠行工房 | 加茂町大字下加茂669番地1 | ○ | ○ | |
| 779 | 障害福祉サービス事業所 | 共同生活ほいーる(みなみの荘) | 神辺町大字川北1641番地1 | | ○ | |
| 780 | 障害福祉サービス事業所 | わたしの家(わたしの家春日西) | 春日町五丁目11番15号 | | ○ | ○ |
| 781 | 障害福祉サービス事業所 | グループホーム　ひまわり | 駅家町大字服部永谷201番地2 | ○ | ○ | |
| 782 | 障害福祉サービス事業所 | ラ・ヴィ・フルーヴ | 高西町三丁目2番14号 | | ○ | ○ |
| 783 | 障害福祉サービス事業所 | いちぢく | 神辺町字徳田1848番地 | | ○ | |
| 784 | 障害福祉サービス事業所 | クランク(生活介護棟) | 鞆町鞆136番地23 | | | ○ |
| 785 | 障害福祉サービス事業所 | サポートセンター友の家(ホームあさぎ) | 水呑町280番地1 | | ○ | |
| 786 | 障害福祉サービス事業所 | 就労選択支援事業所　ウェルビーリワーク福山三之丸センター | 三之丸町10番18号　山陽第一ビル5階 | | ○ | ○ |
| 787 | 障害福祉サービス事業所 | Precious One | 瀬戸町大字地頭分448番地28 | | ○ | |
| 788 | 障害福祉サービス事業所 | サポートセンターひびきの家(ホームすぷりーむ) | 水呑町1791番地 | ○ | | |
| 789 | 障害福祉サービス事業所 | サポートセンターひびきの家(ホームくすのき) | 水呑町1792番地 | ○ | | |
| 790 | 障害福祉サービス事業所 | チューリップ(ガーベラ) | 御幸町大字中津原1571番地1 | | ○ | |
| 791 | 障害福祉サービス事業所 | グループホームしおん(しおん＋) | 南松永町二丁目15番8-2号 | | ○ | |
| 792 | 障害福祉サービス事業所 | Lana(Lea) | 駅家町大字590番地1 | | ○ | |
| 793 | 障害福祉サービス事業所 | Lana(Liko) | 駅家町大字近田362番地1 カリタス102 | | ○ | |
| 794 | 障害福祉サービス事業所 | Lana(LikoLiko) | 駅家町大字近田362番地1 カリタス103 | | ○ | |
| 795 | 障害福祉サービス事業所 | 共同生活ほいーる(コーポラスかはら) | 神辺町字箱田270番地1 | | ○ | |
| 796 | 障害者支援施設 | あゆみ苑成人寮 | 水呑町7187番地 | ○ | | |
| 797 | 障害者支援施設 | 指定障害者支援施設「ゼノ」なごみの家 | 沼隈町大字草深1106番地1 | ○ | | |
| 798 | 障害者支援施設 | 「ゼノ」やまびこ学園成人部 | 沼隈町大字草深1212番地 | ○ | | |
| 799 | 障害児通所支援事業の用に供する施設 | あしび園 | 多治米町四丁目16番1号 | | ○ | ○ |
| 800 | 障害児通所支援事業の用に供する施設 | あるふぁ　駅家教室 | 駅家町大字江良779番地3 | | ○ | |
| 801 | 障害児通所支援事業の用に供する施設 | 神辺育成会通所支援事業所 | 神辺町大字新徳田二丁目162番地 | | ○ | |
| 802 | 障害児通所支援事業の用に供する施設 | こどもアシスト「ぽの」東福山教室 | 東手城町三丁目21番8号 | | ○ | ○ |
| 803 | 障害児通所支援事業の用に供する施設 | こどもサポート教室「クラ・ゼミ」福山三吉校 | 北吉津町四丁目16番13号 | | | ○ |
| 804 | 障害児通所支援事業の用に供する施設 | こどもサポート教室「クラ・ゼミ」東福山校 | 引野町五丁目17番7号 | | ○ | ○ |
| 805 | 障害児通所支援事業の用に供する施設 | こどもサポート教室「クラ・ゼミ」福山校 | 西深津町一丁目10番3号 | | ○ | ○ |
| 806 | 障害児通所支援事業の用に供する施設 | コペルプラス福山みどり町教室 | 松浜町三丁目8番40号 | | ○ | ○ |
| 807 | 障害児通所支援事業の用に供する施設 | コペルプラス福山蔵王教室 | 南蔵王町五丁目10番6号 坂本ビル1階 | | ○ | ○ |
| 808 | 障害児通所支援事業の用に供する施設 | さくらんぼ星の家 | 鞆町後地1577番地 | ○ | | ○ |
| 809 | 障害児通所支援事業の用に供する施設 | サニーぷれいす | 久松台三丁目1番39号 | ○ | | |
| 810 | 障害児通所支援事業の用に供する施設 | 児童発達支援・放課後等デイサービス　じゃんぐる | 御幸町大字下岩成317番地1 | | ○ | |
| 811 | 障害児通所支援事業の用に供する施設 | 児童発達支援・放課後等デイサービス　ちあふる | 明神町二丁目6番38号 | | ○ | ○ |
| 812 | 障害児通所支援事業の用に供する施設 | 児童発達支援・放課後等デイサービスLino | 神辺町大字新徳田267番地 | | ○ | |

| | 種別 | 施設名 | 住　所 | 土砂 | 洪水 | 津波 |
|---|---|---|---|---|---|---|
| 813 | 障害児通所支援事業の用に供する施設 | 児童発達支援事業所　あめじすと | 東手城町四丁目1番10号 | | ○ | ○ |
| 814 | 障害児通所支援事業の用に供する施設 | 児童発達支援ステーション　慧 | 佐波町296番地1 | ○ | ○ | |
| 815 | 障害児通所支援事業の用に供する施設 | じゃんぐる学院 | 駅家町大字近田477番地10 | | ○ | |
| 816 | 障害児通所支援事業の用に供する施設 | 障害福祉サービス事業所　風 | 千田町二丁目15番25号 | | ○ | |
| 817 | 障害児通所支援事業の用に供する施設 | すてっぷ | 卸町11番4号 | | ○ | ○ |
| 818 | 障害児通所支援事業の用に供する施設 | 多機能型事業所　遊 | 御幸町大字中津原1397番地8 | | ○ | |
| 819 | 障害児通所支援事業の用に供する施設 | てらぴぁぽけっと　福山多治米教室 | 多治米町二丁目11番10号 シティパル101 | | ○ | ○ |
| 820 | 障害児通所支援事業の用に供する施設 | 寺子屋三蔵 | 春日町三丁目10番25号 | | ○ | ○ |
| 821 | 障害児通所支援事業の用に供する施設 | ひまわりルーム | 駅家町大字近田621番地1 | | ○ | |
| 822 | 障害児通所支援事業の用に供する施設 | まなびのひろば瀬戸教室 | 瀬戸町大字長和2713番地1 | ○ | | |
| 823 | 障害児通所支援事業の用に供する施設 | ムジカ音楽学園 | 南本庄三丁目7番1号 | | ○ | ○ |
| 824 | 障害児通所支援事業の用に供する施設 | ロム | 神辺町大字新徳田340番地 | | ○ | |
| 825 | 障害児通所支援事業の用に供する施設 | アイリーライフ学習特化型 | 南蔵王町六丁目32番9号 | | | ○ |
| 826 | 障害児通所支援事業の用に供する施設 | アイリーライフ南蔵王 | 南蔵王町六丁目33番36号 | | | ○ |
| 827 | 障害児通所支援事業の用に供する施設 | アイリーライフWAKABA | 南蔵王町六丁目35番39号 | | ○ | ○ |
| 828 | 障害児通所支援事業の用に供する施設 | あゆみん福山新涯2号店 | 新涯町六丁目1番35号 | | ○ | ○ |
| 829 | 障害児通所支援事業の用に供する施設 | アラジン | 神辺町大字川北979番地1 | | ○ | |
| 830 | 障害児通所支援事業の用に供する施設 | アリス | 神辺町字十三軒屋157番地4 | | ○ | |
| 831 | 障害児通所支援事業の用に供する施設 | いちばん星 | 南手城町二丁目14番23号 | | ○ | ○ |
| 832 | 障害児通所支援事業の用に供する施設 | CONNECT | 大門町二丁目12番24号 | | | ○ |
| 833 | 障害児通所支援事業の用に供する施設 | 学校法人　英数学館　EISUみらい塾 | 吉津町12番27号　A棟1階 | | ○ | ○ |
| 834 | 障害児通所支援事業の用に供する施設 | KID'Sーゆう | 本庄町中一丁目28番19-1号 | | ○ | |
| 835 | 障害児通所支援事業の用に供する施設 | キラナ | 南蔵王町五丁目23番47号 | | ○ | ○ |
| 836 | 障害児通所支援事業の用に供する施設 | さくらんぼ | 鞆町後地1576番地1 | | | ○ |
| 837 | 障害児通所支援事業の用に供する施設 | サンクスNico | 沖野上町六丁目3番38号 | | ○ | ○ |
| 838 | 障害児通所支援事業の用に供する施設 | 重度心身障がい(児)者多機能型事業所はなお | 山手町六丁目25番39号 | | ○ | |
| 839 | 障害児通所支援事業の用に供する施設 | 「ゼノ」こども広場まつなが | 松永町五丁目2番21号 | | | ○ |
| 840 | 障害児通所支援事業の用に供する施設 | チャイルドアカデミーMIRAIMA | 東深津町二丁目7番6号 | | ○ | ○ |
| 841 | 障害児通所支援事業の用に供する施設 | ハッピーテラス沖野上教室 | 沖野上町六丁目9番24号 | | ○ | ○ |
| 842 | 障害児通所支援事業の用に供する施設 | ハッピーテラス福山教室 | 西町三丁目25番2号 | | ○ | |
| 843 | 障害児通所支援事業の用に供する施設 | ひととき春日 | 春日町六丁目10番3号 | | ○ | ○ |
| 844 | 障害児通所支援事業の用に供する施設 | ひととき神辺 | 神辺町大字川南217番地13 | | ○ | ○ |
| 845 | 障害児通所支援事業の用に供する施設 | ひととき引野 | 引野町二丁目8番10号 | | ○ | ○ |
| 846 | 障害児通所支援事業の用に供する施設 | 広島県立福山若草園放課後等デイサービス事業所 | 水呑町三新田一丁目538番地 | | ○ | ○ |
| 847 | 障害児通所支援事業の用に供する施設 | ふぁ～すとすてっぷ | 明治町11番12号 | | ○ | ○ |
| 848 | 障害児通所支援事業の用に供する施設 | ふぁんたす | 卸町11番4号 | | ○ | ○ |
| 849 | 障害児通所支援事業の用に供する施設 | 放課後児童デイサービスセンターぷくぷく | 沼隈町大字草深1212番地 | ○ | | |
| 850 | 障害児通所支援事業の用に供する施設 | 放課後デイサービスポコアポコ | 西深津町四丁目8番15号 2階 | | ○ | ○ |
| 851 | 障害児通所支援事業の用に供する施設 | 放課後等デイサービスいろは | 春日町六丁目10番8号 | | ○ | ○ |
| 852 | 障害児通所支援事業の用に供する施設 | 放課後等デイサービスいろは塾 | 春日町六丁目5番11号 | | ○ | ○ |
| 853 | 障害児通所支援事業の用に供する施設 | 放課後等デイサービス　カイト　KANNABE | 神辺町字西中条2366番地 | | ○ | |
| 854 | 障害児通所支援事業の用に供する施設 | 放課後等デイサービス　ウィズ福山新涯 | 新涯町四丁目7番13号 | | ○ | ○ |
| 855 | 障害児通所支援事業の用に供する施設 | 放課後等デイサービスOHANA | 神辺町大字川南511番地25 | | ○ | |

| | 種別 | 施設名 | 住　所 | 土砂 | 洪水 | 津波 |
|---|---|---|---|---|---|---|
| 856 | 障害児通所支援事業の用に供する施設 | 放課後等デイサービスかがやき今津 | 今津町三丁目7番25号 | | ○ | |
| 857 | 障害児通所支援事業の用に供する施設 | 放課後等デイサービスしらゆりハウス | 神辺町大字新湯野67番地7 | | ○ | |
| 858 | 障害児通所支援事業の用に供する施設 | 放課後等デイサービス月うさぎ | 神辺町字徳田343番地 | | ○ | |
| 859 | 障害児通所支援事業の用に供する施設 | 放課後等デイサービス月うさぎ西中条 | 神辺町字西中条2227番地1 | | ○ | |
| 860 | 障害児通所支援事業の用に供する施設 | 放課後等デイサービスなないろCLUB | 南今津町23番地 | | | ○ |
| 861 | 障害児通所支援事業の用に供する施設 | 放課後等デイサービス　にじいろ | 東深津町一丁目12番29号 | | ○ | ○ |
| 862 | 障害児通所支援事業の用に供する施設 | 放課後等デイサービス　にじいろsmile | 東深津町三丁目19番5号 | | ○ | ○ |
| 863 | 障害児通所支援事業の用に供する施設 | 放課後等デイサービスNOAH | 神辺町大字川南1302番地1 グラミュール川南 | | ○ | |
| 864 | 障害児通所支援事業の用に供する施設 | 放課後等デイサービスぽかぽか | 駅家町大字江良44番地3 | | ○ | |
| 865 | 障害児通所支援事業の用に供する施設 | 放課後等デイサービス　マイ・ノート | 光南町一丁目1番36号 松本建材第1ﾋﾞﾙ2階 | | ○ | ○ |
| 866 | 障害児通所支援事業の用に供する施設 | 放課後等デイサービス　未起 | 曙町三丁目29番28号 | | ○ | ○ |
| 867 | 障害児通所支援事業の用に供する施設 | 放課後等デイサービス　みのりの杜 | 神辺町大字新湯野28番地7 | | ○ | |
| 868 | 障害児通所支援事業の用に供する施設 | 放課後等デイサービス　遊 | 御幸町大字中津原1750番地6 | | ○ | |
| 869 | 障害児通所支援事業の用に供する施設 | ぽかぽかホームえがお | 松永町五丁目10番24号 | | ○ | ○ |
| 870 | 障害児通所支援事業の用に供する施設 | まなびのひろば駅家教室 | 駅家町大字江良267番地1 | | ○ | |
| 871 | 障害児通所支援事業の用に供する施設 | ミライク　ふくやま川口教室 | 川口町五丁目20番6号 | | ○ | ○ |
| 872 | 障害児通所支援事業の用に供する施設 | 夢門塾ゆうゆう今津 | 今津町三丁目5番18号 | | ○ | |
| 873 | 障害児通所支援事業の用に供する施設 | 夢門塾ゆうゆう神辺 | 神辺町大字川南1030番地12 | | ○ | |
| 874 | 障害児通所支援事業の用に供する施設 | 夢門塾ゆうゆう新市 | 新市町大字新市888番地 | | ○ | |
| 875 | 障害児通所支援事業の用に供する施設 | 夢門塾ゆうゆう奈良津 | 奈良津町一丁目2番13号 | | ○ | ○ |
| 876 | 障害児通所支援事業の用に供する施設 | 夢門塾ゆうゆう奈良津2組 | 奈良津町一丁目2番20号 | | ○ | ○ |
| 877 | 障害児通所支援事業の用に供する施設 | 夢門塾ゆうゆう御幸 | 御幸町大字森脇426番地1 | | ○ | |
| 878 | 障害児通所支援事業の用に供する施設 | ゆめの扉 | 大門町三丁目22番20号 | | | ○ |
| 879 | 障害児通所支援事業の用に供する施設 | YOUKIチャイルドアカデミー神辺 | 神辺町大字新徳田519番地 | | ○ | |
| 880 | 障害児通所支援事業の用に供する施設 | ライフ　王子 | 古野上町13番35号 | | ○ | ○ |
| 881 | 障害児通所支援事業の用に供する施設 | ライフ　大門 | 大門町二丁目20番28号 | | | ○ |
| 882 | 障害児通所支援事業の用に供する施設 | ライフ南手城 | 南手城町一丁目8番23号 | | ○ | ○ |
| 883 | 障害児通所支援事業の用に供する施設 | シティPLUS川口 | 川口町二丁目6番29号 | | ○ | ○ |
| 884 | 障害児通所支援事業の用に供する施設 | ONEーすてっぷ | 卸町11番4号 | | ○ | ○ |
| 885 | 障害児通所支援事業の用に供する施設 | シティPLUS新涯 | 新涯町一丁目27番6号 | | ○ | ○ |
| 886 | 障害児通所支援事業の用に供する施設 | あゆみん福山新涯 | 新涯町一丁目5番29号 | | ○ | ○ |
| 887 | 障害児通所支援事業の用に供する施設 | くら・らぼ多機能型事業所 | 南蔵王町六丁目16番54号 | | ○ | ○ |
| 888 | 障害児通所支援事業の用に供する施設 | こどもアシスト「ぽの」大門教室 | 大門町三丁目27番12号 | | | ○ |
| 889 | 障害児通所支援事業の用に供する施設 | 多機能型事業所　うきわく | 駅家町大字上山守448番地14 | | ○ | |
| 890 | 障害児通所支援事業の用に供する施設 | 多機能型事業所重症児デイ　きらめキッズ | 水呑町三新田二丁目25番地 | | ○ | ○ |
| 891 | 障害児通所支援事業の用に供する施設 | 放課後等デイサービス　ウィズ福山川口 | 川口町一丁目9番3号 | | ○ | ○ |
| 892 | 障害児通所支援事業の用に供する施設 | 放課後等デイサービス　バババルーン　福山引野 | 引野町二丁目28番10号 | | ○ | ○ |
| 893 | 障害児通所支援事業の用に供する施設 | 放課後等デイサービス　バババルーン　福山御幸 | 御幸町大字森脇427番地7 | | ○ | |
| 894 | 障害児通所支援事業の用に供する施設 | ライフ瀬戸 | 瀬戸町大字地頭分131番地3 | | ○ | |
| 895 | 障害児通所支援事業の用に供する施設 | れんげ | 神辺町字湯野284番地1 | | ○ | |
| 896 | 障害児通所支援事業の用に供する施設 | すみくら春日児童発達支援事業所 | 春日町五丁目3番11号 | | ○ | ○ |
| 897 | 障害児通所支援事業の用に供する施設 | すみくら神辺児童発達支援事業所 | 神辺町大字川南3150番地1 | | ○ | |
| 898 | 障害児通所支援事業の用に供する施設 | 放課後等デイサービスかがやき松永 | 柳津町二丁目3番32号 | | ○ | ○ |

| | 種別 | 施設名 | 住　所 | 土砂 | 洪水 | 津波 |
|---|---|---|---|---|---|---|
| 899 | 障害児通所支援事業の用に供する施設 | 放課後等デイサービス　バババルーン　福山神辺 | 神辺町字湯野289番地2 | | ○ | |
| 900 | 障害児通所支援事業の用に供する施設 | 児童発達支援・放課後等デイサービス　じゃんぐるHIRO | 沖野上町二丁目6番31号 | | ○ | ○ |
| 901 | 障害児通所支援事業の用に供する施設 | ホップスアカデミー | 南蔵王町五丁目17番36号 | | ○ | ○ |
| 902 | 障害児通所支援事業の用に供する施設 | 多機能型重症児デイきらめキッズ南蔵王 | 南蔵王町五丁目10番14号 | | ○ | ○ |
| 903 | 障害児通所支援事業の用に供する施設 | 音楽療法型　多機能事業所　奏かなで | 熊野町乙1181番地1 | | ○ | |
| 904 | 障害児通所支援事業の用に供する施設 | メリーピースアカデミー | 多治米町五丁目14番9号 | | ○ | ○ |
| 905 | 障害児通所支援事業の用に供する施設 | Hug Hug | 川口町四丁目11番16号 | | ○ | ○ |
| 906 | 障害児通所支援事業の用に供する施設 | シーグラス | 内海町イ2846番地 | | | ○ |
| 907 | 障害児通所支援事業の用に供する施設 | 3Piece | 山手町二丁目15番27号 | | ○ | ○ |
| 908 | 障害児通所支援事業の用に供する施設 | HEROO(ヘローオ)仲良 | 木之庄町五丁目17番14号 | | ○ | |
| 909 | 障害児通所支援事業の用に供する施設 | 放課後等デイサービス　ウィズ・ユー福山神辺 | 神辺町字十九軒屋292番地2 | | ○ | |
| 910 | 障害児通所支援事業の用に供する施設 | 遊でい | 御幸町大字中津原1397番地9 | | ○ | |
| 911 | 障害児通所支援事業の用に供する施設 | 夢門塾ゆうゆう湯野 | 神辺町字湯野376番地1-8 | | ○ | |
| 912 | 障害児通所支援事業の用に供する施設 | こどもサポート教室「きらり」神辺校 | 神辺町字十九軒屋242番地1 | | ○ | |
| 913 | 障害児通所支援事業の用に供する施設 | あそび場　りのぽの | 千田町大字千田3340番地53 | ○ | | |
| 914 | 障害児通所支援事業の用に供する施設 | YOUKIチャイルドアカデミー道上 | 神辺町字道上1331番地1 | | ○ | |
| 915 | 障害児通所支援事業の用に供する施設 | Grouth | 瀬戸町大字地頭分2509番地 スマイルWard2階 | ○ | | |
| 916 | 障害児通所支援事業の用に供する施設 | すいみぃ | 南松永町一丁目7番32号 | | ○ | ○ |
| 917 | 障害児通所支援事業の用に供する施設 | あそlabo | 駅家町大字江良154番地1 | | ○ | |
| 918 | 障害児通所支援事業の用に供する施設 | かがやき川口 | 川口町四丁目21番30号 | | ○ | ○ |
| 919 | 障害児通所支援事業の用に供する施設 | いちばん星三之丸教室 | 三之丸町12番2号 志水ビル1階 | | ○ | ○ |
| 920 | 障害児通所支援事業の用に供する施設 | 放課後等デイサービス WEST | 西桜町一丁目8番17号 | | ○ | ○ |
| 921 | 障害児通所支援事業の用に供する施設 | すくすく塾　手城 | 手城町三丁目19番7号 | | ○ | ○ |
| 922 | 障害児通所支援事業の用に供する施設 | すくすく塾　御幸 | 御幸町大字森脇419番地3 | | ○ | |
| 923 | 障害児通所支援事業の用に供する施設 | 放課後等デイサービス　Kinoko | 駅家町大字法成寺95番地5 | | ○ | |
| 924 | 障害児通所支援事業の用に供する施設 | アイリー・らぼ多機能型事業所 | 南蔵王町五丁目12番29号 | | ○ | ○ |
| 925 | 障害児通所支援事業の用に供する施設 | にこてらす | 神辺町字西中条2313番地1 | | ○ | |
| 926 | 障害児通所支援事業の用に供する施設 | さるすべり | 横尾町二丁目4番22号 | | ○ | |
| 927 | 障害児通所支援事業の用に供する施設 | みなみん福山川口 | 川口町二丁目11番14号 | | ○ | ○ |
| 928 | 障害児通所支援事業の用に供する施設 | みらい創生学園神辺校 | 神辺町大字川南761番地1 | | ○ | |
| 929 | 障害児通所支援事業の用に供する施設 | ひまり園 | 加茂町大字下加茂926番地2 | ○ | ○ | |
| 930 | 障害児通所支援事業の用に供する施設 | 放課後等デイサービスNico | 野上町二丁目5番12号 | | ○ | ○ |
| 931 | 障害児通所支援事業の用に供する施設 | ぽかぽかホームえがおプラス | 松永町603番地18 | | ○ | ○ |
| 932 | 障害児通所支援事業の用に供する施設 | 放課後等デイサービスtek－tek | 神辺町字十九軒屋129番地3 | | ○ | |
| 933 | 障害児通所支援事業の用に供する施設 | みなみん福山新涯 | 新涯町一丁目5番29号 | | ○ | ○ |
| 934 | 障害児通所支援事業の用に供する施設 | YOUKIチャイルドアカデミー十九軒屋 | 神辺町字十九軒屋129番地1 | | ○ | |
| 935 | 障害児通所支援事業の用に供する施設 | マーブルマール | 神村町3612番地 | | ○ | |
| 936 | 障害児通所支援事業の用に供する施設 | マーブルマール2nd | 神村町3258番地 | | ○ | |
| 937 | 障害児通所支援事業の用に供する施設 | NESTING大黒町 | 大黒町2番16号 | | ○ | ○ |
| 938 | 障害児通所支援事業の用に供する施設 | コペルプラス福山駅家教室 | 駅家町大字万能倉108番地1 | | ○ | |
| 939 | 障害児通所支援事業の用に供する施設 | 学びのサポートキャンパス | 春日町一丁目5番55号 メゾン・ヌーベルアイ103号室 | | ○ | ○ |
| 940 | 障害児通所支援事業の用に供する施設 | CREATIVE CIRCLE | 三之丸町6番5号 三之丸ビル4階 | | ○ | ○ |
| 941 | 障害児通所支援事業の用に供する施設 | 児童発達支援　tree’s | 山手町六丁目13番5号 | | ○ | |

| | 種別 | 施設名 | 住　所 | 土砂 | 洪水 | 津波 |
|---|---|---|---|---|---|---|
| 942 | 障害児通所支援事業の用に供する施設 | いろは塾　若松店 | 若松町5番21号 | | ○ | ○ |
| 943 | 障害児通所支援事業の用に供する施設 | くじらぐも | 新市町大字戸手580番地2 | | ○ | |
| 944 | 障害児通所支援事業の用に供する施設 | コペルプラス福山松永教室 | 松永町五丁目10番26号 | | ○ | ○ |
| 945 | 障害児通所支援事業の用に供する施設 | ASOBI | 御幸町大字中津原1450番地 | | ○ | |
| 946 | 障害児通所支援事業の用に供する施設 | HEROO(ヘローオ)泉 | 山手町七丁目17番19-4号 | | ○ | |
| 947 | 障害児通所支援事業の用に供する施設 | 放課後等デイサービス　からふる | 南今津町47番地 | | ○ | ○ |
| 948 | 障害児通所支援事業の用に供する施設 | 放課後等デイサービス　にわとこ | 御船町二丁目4番17号 | | ○ | ○ |
| 949 | 障害児通所支援事業の用に供する施設 | みらい創生学園道上校 | 神辺町字道上687番地4 | | ○ | |
| 950 | 障害児通所支援事業の用に供する施設 | かがやき今津ラスタ | 今津町五丁目1番9号 | | ○ | ○ |
| 951 | 障害児通所支援事業の用に供する施設 | みなみん福山曙 | 曙町五丁目1番21号 | | ○ | ○ |
| 952 | 障害児通所支援事業の用に供する施設 | カイトSTARTS | 神辺町大字川南3160番地1 | | ○ | |
| 953 | 障害児通所支援事業の用に供する施設 | てしろでともに | 南手城町三丁目15番18号 | | ○ | ○ |
| 954 | 障害児通所支援事業の用に供する施設 | くら・らぼ神辺児童発達支援事業所 | 神辺町大字川北318番地1 | | ○ | |
| 955 | 障害児通所支援事業の用に供する施設 | 3Arrow | 新市町大字戸手111番地4 | | ○ | |
| 956 | 障害児通所支援事業の用に供する施設 | 多機能型事業所　はなこ | 高西町三丁目14番5号 | | ○ | ○ |
| 957 | 障害児通所支援事業の用に供する施設 | まきば | 神辺町字西中条1277番地1 | | ○ | |
| 958 | 障害児通所支援事業の用に供する施設 | ギフト | 瀬戸町大字地頭分2509番地 スキップWard1階 | ○ | | |
| 959 | 障害児通所支援事業の用に供する施設 | ギフトぷらす | 瀬戸町大字地頭分2509番地 スキップWard1階 | ○ | | |
| 960 | 障害児通所支援事業の用に供する施設 | ぴぼ～て福山 | 瀬戸町大字地頭分2509番地 スキップWard1階 | ○ | | |
| 961 | 障害児通所支援事業の用に供する施設 | みどりんぐ | 神辺町大字新湯野25番地5 | | ○ | |
| 962 | 障害児通所支援事業の用に供する施設 | かがやき松永ルフレ | 松永町六丁目18番5号 | | ○ | |
| 963 | 障害児通所支援事業の用に供する施設 | バババルーン福山駅家 | 駅家町大字万能倉1287番地8 | | ○ | |
| 964 | 障害児通所支援事業の用に供する施設 | バババルーン福山加茂MIRAI | 加茂町大字下加茂198番地1 | | ○ | |
| 965 | 障害児通所支援事業の用に供する施設 | ババビー福山加茂 | 加茂町大字下加茂197番地4 | | ○ | |
| 966 | 児童福祉施設 | 児童発達支援センター　ひかり園 | 草戸町四丁目14番2号 | | ○ | ○ |
| 967 | 児童福祉施設 | 「ゼノ」こばと園 | 沼隈町大字草深1852番地1 | | ○ | ○ |
| 968 | 児童福祉施設 | 「ゼノ」やまびこ学園児童部 | 沼隈町大字草深1212番地 | ○ | | |
| 969 | 児童福祉施設 | 福山六方学園 | 水呑町7187番地 | ○ | | |
| 970 | 児童福祉施設 | 福山若草育成園 | 水呑町三新田一丁目538番地 | | ○ | ○ |
| 971 | 児童福祉施設 | 福山若草療育園 | 水呑町三新田一丁目538番地 | | ○ | ○ |
| 972 | 児童福祉施設 | 草笛学園 | 加茂町大字下加茂909番地1 | ○ | | |
| 973 | 児童福祉施設 | 福山東児童発達支援センター | 青葉台一丁目21番2号 | ○ | | |
| 974 | その他関連する施設(日中一時支援事業所) | ASAHI | 南本庄二丁目4番1-104号 | | ○ | ○ |
| 975 | その他関連する施設(日中一時支援事業所) | あゆみ苑成人寮 | 水呑町7187番地 | ○ | | |
| 976 | その他関連する施設(日中一時支援事業所) | オリーブステイ | 駅家町大字上山守437番地1 | | ○ | |
| 977 | その他関連する施設(日中一時支援事業所) | がまのほ | 新市町大字相方1172番地1 | ○ | | |
| 978 | その他関連する施設(日中一時支援事業所) | 神辺育成会日中一時支援事業所 | 神辺町大字新徳田162番地 | | ○ | |
| 979 | その他関連する施設(日中一時支援事業所) | きずなの里 | 神辺町大字川北997番地 | | ○ | |
| 980 | その他関連する施設(日中一時支援事業所) | 健幸デイサービスまごころ | 千田町大字千田2193番地1 | | ○ | |
| 981 | その他関連する施設(日中一時支援事業所) | 重度心身障がい(児)者多機能型事業所はなお | 山手町六丁目25番39号 | | ○ | |
| 982 | その他関連する施設(日中一時支援事業所) | しんふぉにい | 三吉町五丁目1番45号 | | ○ | ○ |
| 983 | その他関連する施設(日中一時支援事業所) | Smile　Base　まつなが | 南松永町二丁目3番48号 | | ○ | ○ |
| 984 | その他関連する施設(日中一時支援事業所) | 「ゼノ」なごみの家日中一時支援事業所 | 沼隈町大字草深1106番地1 | ○ | | |

| | 種別 | 施設名 | 住　所 | 土砂 | 洪水 | 津波 |
|---|---|---|---|---|---|---|
| 985 | その他関連する施設(日中一時支援事業所) | 「ゼノ」やまびこ学園児童部日中一時支援事業所 | 沼隈町大字草深1212番地 | ○ | | |
| 986 | その他関連する施設(日中一時支援事業所) | 「ゼノ」やまびこ学園成人部日中一時支援事業所 | 沼隈町大字草深1212番地 | ○ | | |
| 987 | その他関連する施設(日中一時支援事業所) | 多機能型事業所遊 | 御幸町大字中津原1397番地8 | | ○ | |
| 988 | その他関連する施設(日中一時支援事業所) | なの花あいプラザ | 水呑町3001番地2 | ○ | | |
| 989 | その他関連する施設(日中一時支援事業所) | 日中一時支援事業所あいあい広場 | 神辺町字徳田1848番地 | | ○ | |
| 990 | その他関連する施設(日中一時支援事業所) | ひまわり | 駅家町大字近田621番地1 | | ○ | |
| 991 | その他関連する施設(日中一時支援事業所) | ひまわりルーム | 駅家町大字近田621番地1 | | ○ | |
| 992 | その他関連する施設(日中一時支援事業所) | 広島県立福山若草園短期入所事業所 | 水呑町三新田一丁目538番地 | | ○ | ○ |
| 993 | その他関連する施設(日中一時支援事業所) | ふくでん日中預り | 千田町三丁目4番22号 | | ○ | |
| 994 | その他関連する施設(日中一時支援事業所) | 福山東児童発達支援センター | 青葉台一丁目21番2号 | ○ | | |
| 995 | その他関連する施設(日中一時支援事業所) | 福山六方学園 | 水呑町7187番地 | ○ | | |
| 996 | その他関連する施設(日中一時支援事業所) | 放課後等デイサービス遊 | 御幸町大字中津原1750番地6 | | ○ | |
| 997 | その他関連する施設(日中一時支援事業所) | ぽかぽか | 駅家町大字江良44番地3 | | ○ | |
| 998 | その他関連する施設(日中一時支援事業所) | ゆめの木・わかば日中一時支援事業 | 沼隈町大字草深1694番地1 | ○ | ○ | ○ |
| 999 | その他関連する施設(日中一時支援事業所) | あじさいの里 | 新市町大字新市876番地5 | | ○ | |
| 1000 | その他関連する施設(日中一時支援事業所) | てしろでともに | 南手城町三丁目15番18号 | | ○ | ○ |
| 1001 | 医療提供施設 | 医療法人社団若葉会　蔵王病院 | 南蔵王町六丁目23番1号 | ○ | ○ | |
| 1002 | 医療提供施設 | 光の丘病院 | 駅家町大字向永谷302番地 | ○ | ○ | |
| 1003 | 医療提供施設 | 独立行政法人国立病院機構　福山医療センター | 沖野上町四丁目14番17号 | | ○ | ○ |
| 1004 | 医療提供施設 | 公立学校共済組合　中国中央病院 | 御幸町大字上岩成148番13 | | ○ | |
| 1005 | 医療提供施設 | 医療法人社団生和会　福山リハビリテーション病院 | 明神町二丁目15番41号 | | ○ | ○ |
| 1006 | 医療提供施設 | 医療法人社団健生会　いそだ病院 | 松浜町一丁目13番38号 | | ○ | ○ |
| 1007 | 医療提供施設 | 神原病院 | 赤坂町大字赤坂1313番地 | ○ | | |
| 1008 | 医療提供施設 | 医療法人紅萌会　福山記念病院 | 港町一丁目15番30号 | | ○ | ○ |
| 1009 | 医療提供施設 | 医療法人社団玄同会　小畠病院 | 駅家町上山守203番地 | | ○ | |
| 1010 | 医療提供施設 | 松岡病院 | 宝町5番32号 | | ○ | ○ |
| 1011 | 医療提供施設 | 医療法人村上会　福山回生病院 | 引野町五丁目9番21号 | | ○ | ○ |
| 1012 | 医療提供施設 | 医療法人信英会　島谷病院 | 新涯町二丁目5番8号 | | ○ | ○ |
| 1013 | 医療提供施設 | 医療法人社団宏仁会　寺岡整形外科病院 | 南本庄三丁目1番52号 | | ○ | ○ |
| 1014 | 医療提供施設 | 医療法人叙叙会　福山第一病院 | 南蔵王町五丁目14番5号 | | ○ | ○ |
| 1015 | 医療提供施設 | 脳神経センター大田記念病院 | 沖野上町三丁目6番28号 | | ○ | ○ |
| 1016 | 医療提供施設 | 医療法人財団竹政会　セントラル病院 | 住吉町1番26号 | | ○ | ○ |
| 1017 | 医療提供施設 | 福山城西病院 | 西町二丁目11番36号 | | ○ | |
| 1018 | 医療提供施設 | 医療法人秀明会　小池病院 | 光南町一丁目5番23号 | | ○ | ○ |
| 1019 | 医療提供施設 | 医療法人徹慈会堀病院 | 沖野上町三丁目4番13号 | | ○ | ○ |
| 1020 | 医療提供施設 | 医療法人辰川会　山陽病院 | 野上町二丁目8番2号 | | ○ | ○ |
| 1021 | 医療提供施設 | 医療法人東和会　小林病院 | 春日町七丁目1番18号 | | ○ | ○ |
| 1022 | 医療提供施設 | 医療法人財団竹政会　福山循環器病院 | 緑町2番39号 | | ○ | ○ |
| 1023 | 医療提供施設 | 医療法人慈生会　前原病院 | 手城町一丁目3番41号 | | ○ | ○ |
| 1024 | 医療提供施設 | 医療法人社団健照会　住吉ふじい病院 | 住吉町4番1号 | | ○ | ○ |
| 1025 | 医療提供施設 | 福山友愛病院 | 水呑町7302番地2 | ○ | | |
| 1026 | 医療提供施設 | 水永リハビリテーション病院 | 南蔵王町四丁目16番16号 | | ○ | ○ |
| 1027 | 医療提供施設 | 西福山病院 | 松永町340番地1 | | ○ | ○ |

| | 種別 | 施設名 | 住　所 | 土砂 | 洪水 | 津波 |
|---|---|---|---|---|---|---|
| 1028 | 医療提供施設 | 大石病院 | 川口町一丁目7番15号 | | ○ | ○ |
| 1029 | 医療提供施設 | 楠本病院 | 曙町三丁目19番18号 | | ○ | ○ |
| 1030 | 医療提供施設 | 寺岡記念病院 | 新市町大字新市37番地 | | ○ | |
| 1031 | 医療提供施設 | 井上病院 | 東深津三丁目23番46号 | | ○ | ○ |
| 1032 | 医療提供施設 | 医療法人三宅会　三宅会グッドライフ病院 | 東町一丁目1番18号 | | ○ | ○ |
| 1033 | 医療提供施設 | 広島県立福山若草園 | 水呑町三新田一丁目538番地 | | ○ | ○ |
| 1034 | 医療提供施設 | 医療法人大林会　福山こころの病院 | 佐波町576番地1 | ○ | | |
| 1035 | 医療提供施設 | 医療法人慈彗会　亀川病院 | 神辺町下御領682番地1 | | ○ | |
| 1036 | 医療提供施設 | 沼隈病院 | 沼隈町中山南469番地3 | ○ | | |
| 1037 | 医療提供施設 | 赤木皮膚科泌尿器科医院 | 明治町12番14号 | | ○ | ○ |
| 1038 | 医療提供施設 | 沼南医院 | 鞆町後地1296番地2 | ○ | | |
| 1039 | 医療提供施設 | 医療法人社団　白河産婦人科 | 旭町8番3号 | | ○ | ○ |
| 1040 | 医療提供施設 | 医療法人まさよし会児玉クリニック | 南蔵王町六丁目2番8号 | | ○ | ○ |
| 1041 | 医療提供施設 | 医療法人社団むつみ会坂田医院 | 丸之内二丁目12番6号 | | ○ | |
| 1042 | 医療提供施設 | 医療法人社団まこと会　神辺内科医院 | 野上町二丁目10番29号 | | ○ | ○ |
| 1043 | 医療提供施設 | 奥坊クリニック | 西桜町一丁目6番1号 | | ○ | ○ |
| 1044 | 医療提供施設 | 三好眼科 | 大黒町2番39号 | | ○ | ○ |
| 1045 | 医療提供施設 | 医療法人　高橋眼科 | 野上町二丁目10番24号 | | ○ | ○ |
| 1046 | 医療提供施設 | 医療法人社団　藤本外科・胃腸科・肛門科クリニック | 御門町三丁目9番23号 | | ○ | ○ |
| 1047 | 医療提供施設 | 後藤泌尿器科医院 | 駅家町江良427番地1 | | ○ | |
| 1048 | 医療提供施設 | 福山クリニック | 南蔵王町六丁目32番12号 | | ○ | ○ |
| 1049 | 医療提供施設 | 中村整形外科 | 南蔵王町二丁目4番11号 | | ○ | ○ |
| 1050 | 医療提供施設 | 医療法人社団　田中メディカルクリニック | 手城町二丁目1番20号 | | ○ | ○ |
| 1051 | 医療提供施設 | 医療法人静悠会　コム・クリニック佐藤 | 引野町二丁目20番17号 | | ○ | ○ |
| 1052 | 医療提供施設 | 医療法人社団　伸寿会　高須クリニック | 南蔵王町一丁目7番14号 | | ○ | ○ |
| 1053 | 医療提供施設 | 医療法人社団幸の鳥レディスクリニック | 春日町一丁目7番14号 | | ○ | ○ |
| 1054 | 医療提供施設 | 松永脳外科クリニック | 宮前町二丁目6番20号 | | ○ | ○ |
| 1055 | 医療提供施設 | 医療法人社団健信会　木下メディカルクリニック | 沼隈町草深1711番地 | | ○ | ○ |
| 1056 | 医療提供施設 | 医療法人社団　柚木外科医院 | 神辺町川北954番地4 | | ○ | |
| 1057 | 医療提供施設 | 医療法人社団成恵会　やまてクリニック | 神辺町大字川南1044番地4 | | ○ | |
| 1058 | 医療提供施設 | みはら眼科 | 神辺町大字新徳田二丁目309 | | ○ | |
| 1059 | 医療提供施設 | よしだレディースクリニック内科・小児科 | 新涯町三丁目19番36号 | | ○ | ○ |
| 1060 | 医療提供施設 | 医療法人芳仁会ひとみ眼科 | 柳津町一丁目2番26号 | | ○ | |
| 1061 | 医療提供施設 | ゆりかご助産院 | 南本庄一丁目3番3号 | | ○ | ○ |
| 1062 | 医療提供施設 | 福山南病院 | 水呑町1947番地2 | | ○ | |
| 1063 | 公立幼稚園 | 西幼稚園 | 西町一丁目14番17号 | | ○ | ○ |
| 1064 | 公立幼稚園 | 手城幼稚園 | 南手城町四丁目5番37号 | | ○ | ○ |
| 1065 | 公立幼稚園 | 緑丘幼稚園 | 春日町五丁目15番1号 | ○ | | |
| 1066 | 公立幼稚園 | 新涯幼稚園 | 新涯町三丁目18番2号 | | ○ | ○ |
| 1067 | 公立幼稚園 | 湯田幼稚園 | 神辺町大字川北1120番地 | | ○ | |
| 1068 | 公立幼保連携型認定こども園 | 福山市立大学附属こども園 | 福山市三吉町一丁目6番3号 | | ○ | ○ |
| 1069 | 公立保育所 | 神村保育所 | 神村町3165番地3 | | ○ | |
| 1070 | 公立保育所 | 中条保育所 | 福山市神辺町東中条32番地 | | ○ | |

| | 種別 | 施設名 | 住　所 | 土砂 | 洪水 | 津波 |
|---|---|---|---|---|---|---|
| 1071 | 公立保育所 | 三吉保育所 | 三吉町南一丁目1番8号 | | ○ | ○ |
| 1072 | 公立保育所 | 野上保育所 | 沖野上町五丁目5番23号 | | ○ | ○ |
| 1073 | 公立保育所 | 多治米保育所 | 多治米町二丁目4番14号 | | ○ | ○ |
| 1074 | 公立保育所 | あけぼの保育所 | 曙町三丁目12番20号 | | ○ | ○ |
| 1075 | 公立保育所 | 山手保育所 | 山手町六丁目23番23号 | | ○ | |
| 1076 | 公立保育所 | 西山手保育所 | 山手町1718番地1 | ○ | ○ | |
| 1077 | 公立保育所 | 引野保育所 | 引野町4048番地1 | ○ | | |
| 1078 | 公立保育所 | 蔵王保育所 | 蔵王町二丁目8番50号 | ○ | | ○ |
| 1079 | 公立保育所 | 樹徳保育所 | 木之庄町一丁目1番10号 | | ○ | |
| 1080 | 公立保育所 | 西保育所 | 古野上町15番5号 | | ○ | ○ |
| 1081 | 公立保育所 | 西多治米保育所 | 千代田町一丁目2番42号 | | ○ | ○ |
| 1082 | 公立保育所 | 川口保育所 | 東川口町五丁目15番13号 | | ○ | ○ |
| 1083 | 公立保育所 | 水呑立正保育所 | 水呑町三新田一丁目107番地 | | ○ | ○ |
| 1084 | 公立保育所 | 松永西保育所 | 松永町二丁目10番22号 | | ○ | ○ |
| 1085 | 公立保育所 | 柳津保育所 | 柳津町五丁目1番20号 | | ○ | ○ |
| 1086 | 公立保育所 | 金江保育所 | 福山市金江町金見3174番地1 | | ○ | |
| 1087 | 公立保育所 | 高西保育所 | 高西町真田143番地1 | | ○ | |
| 1088 | 公立保育所 | 東神村保育所 | 神村町4560番地2 | ○ | | |
| 1089 | 公立保育所 | 神村北保育所 | 神村町1346番地1 | | ○ | |
| 1090 | 公立保育所 | 福田保育所 | 芦田町福田2526番地 | | ○ | |
| 1091 | 公立保育所 | 有磨保育所 | 芦田町上有地339番地5 | | ○ | |
| 1092 | 公立保育所 | 広瀬保育所 | 加茂町北山718番地4 | ○ | | |
| 1093 | 公立保育所 | 駅家保育所 | 駅家町倉光111番地3 | | ○ | |
| 1094 | 公立保育所 | 駅家西保育所 | 駅家町近田480番地 | | ○ | |
| 1095 | 公立保育所 | 宜山保育所 | 駅家町今岡470番地1 | | ○ | |
| 1096 | 公立保育所 | 服部南保育所 | 駅家町服部永谷9番地5 | | ○ | |
| 1097 | 公立保育所 | 新市保育所 | 新市町新市867番地5 | | ○ | |
| 1098 | 公立保育所 | 網引保育所 | 新市町宮内1442番地1 | | ○ | |
| 1099 | 公立保育所 | 常金丸保育所 | 新市町常1284番地2 | | ○ | |
| 1100 | 公立保育所 | 戸手保育所 | 新市町戸手1122番地1 | | ○ | |
| 1101 | 公立保育所 | 湯田保育所 | 神辺町川北1110番地4 | | ○ | |
| 1102 | 公立保育所 | 神辺保育所 | 神辺町川南1030番地2 | | ○ | |
| 1103 | 公立保育所 | 御野保育所 | 神辺町上御領1310番地 | | ○ | |
| 1104 | 私立認定こども園 | 童心園 | 沼隈町下山南1466番地1 | ○ | | |
| 1105 | 私立認定こども園 | ゆめな | 沼隈町草深2119番地6 | | ○ | ○ |
| 1106 | 私立認定こども園 | こどもえん つくし | 木之庄町五丁目17番36号 | | ○ | |
| 1107 | 私立認定こども園 | 福山あゆみこども園 | 青葉台一丁目7番3号 | ○ | | |
| 1108 | 私立認定こども園 | 水呑こども園 | 水呑町三新田二丁目15番19号 | | ○ | ○ |
| 1109 | 私立認定こども園 | せんにしの丘 | 御幸町中津原7054番地4 | | ○ | |
| 1110 | 私立認定こども園 | せんだの森 | 千田町三丁目16番2号 | | ○ | |
| 1111 | 私立認定こども園 | 春日こども園 | 春日町二丁目7番33号 | | ○ | ○ |
| 1112 | 私立認定こども園 | ののはまこどもえん | 大門町四丁目24番24号 | ○ | | ○ |
| 1113 | 私立認定こども園 | 大津野こども園 | 大門町三丁目10番11号 | | | ○ |

| | 種別 | 施設名 | 住　所 | 土砂 | 洪水 | 津波 |
|---|---|---|---|---|---|---|
| 1114 | 私立認定こども園 | 今津未来園 | 今津町六丁目2番5号 | | ○ | ○ |
| 1115 | 私立認定こども園 | 大門未来園 | 大門町大門60番地2 | ○ | | |
| 1116 | 私立認定こども園 | ハイロスハイマ | 神辺町新道上5番地2 | | ○ | |
| 1117 | 私立認定こども園 | こどもえん　みどり | 神辺町新湯野20番地4 | | ○ | |
| 1118 | 私立認定こども園 | 若葉園 | 沼隈町中山南7031番地5 | ○ | | |
| 1119 | 私立認定こども園 | たじりこども園 | 田尻町984番地2 | ○ | | |
| 1120 | 私立認定こども園 | 瀬戸こども園 | 瀬戸町長和1379番地2 | ○ | | |
| 1121 | 私立認定こども園 | みちのうえ こども園 | 神辺町道上2922番地9 | | ○ | |
| 1122 | 私立認定こども園 | 草戸こども園 | 草戸町二丁目3番1号 | | ○ | |
| 1123 | 私立認定こども園 | みなとまちこども園 | 港町一丁目7番18号 | | ○ | ○ |
| 1124 | 私立認定こども園 | ひなぎくこども園 | 新市町下安井1番地1 | | ○ | |
| 1125 | 私立認定こども園 | かやのみこども園 | 神辺町西中条2181番地 | ○ | | |
| 1126 | 私立認定こども園 | かも・なかよしこども園 | 加茂町字芦原411番地1 | | ○ | |
| 1127 | 私立認定こども園 | わかばこども園 | 駅家町法成寺51番地1 | | ○ | |
| 1128 | 私立認定こども園 | あんずこども園 | 手城町二丁目4番20号 | | ○ | ○ |
| 1129 | 私立認定こども園 | 常石すくすくハウス | 沼隈町常石996番地7 | | | ○ |
| 1130 | 私立認定こども園 | もみじこども園 | 南本庄一丁目7番7号 | | ○ | ○ |
| 1131 | 私立認定こども園 | 天使幼稚園 | 草戸町二丁目21番12号 | | ○ | |
| 1132 | 私立認定こども園 | 明王台シャローム幼稚園 | 明王台一丁目2番7号 | ○ | | |
| 1133 | 私立認定こども園 | 向丘幼稚園 | 水呑町2915番地1 | ○ | | |
| 1134 | 私立認定こども園 | 川口西こども園 | 川口町五丁目14番20号 | | ○ | ○ |
| 1135 | 私立認定こども園 | あおばこども園 | 駅家町万能倉463番地1 | | ○ | |
| 1136 | 私立認定こども園 | 赤坂未来園 | 赤坂町赤坂337番地 | | ○ | |
| 1137 | 私立認定こども園 | ふかつ | 西深津町二丁目1番29号 | | ○ | ○ |
| 1138 | 私立認定こども園 | 宮前こども園 | 今津町三丁目2番7号 | | ○ | ○ |
| 1139 | 私立認定こども園 | まつばこども園 | 瀬戸町地頭分1724番地 | ○ | | |
| 1140 | 私立認定こども園 | めばえ | 西町三丁目26番6号 | | ○ | ○ |
| 1141 | 私立認定こども園 | みゆき | 御幸町森脇535番地 | | ○ | |
| 1142 | 私立認定こども園 | とでみなみこども園 | 新市町戸手88番地1 | | ○ | |
| 1143 | 私立認定こども園 | いちご幼稚園 | 蔵王町1360番地1 | ○ | | |
| 1144 | 私立認定こども園 | 福山りじょう幼稚園 | 引野町二丁目7番24号 | | ○ | ○ |
| 1145 | 私立認定こども園 | 延広幼稚園 | 本町１番６号 | | ○ | |
| 1146 | 私立認定こども園 | 福山マリヤこども園 | 三吉町五丁目3番10号 | | ○ | ○ |
| 1147 | 私立認定こども園 | つなぎ保育園 | 南蔵王町一丁目12番30号 | | ○ | ○ |
| 1148 | 私立認定こども園 | せいわこども園 | 神辺町下竹田54番地3 | | ○ | |
| 1149 | 私立認定こども園 | 手城こども園 | 手城町四丁目22番25号 | | ○ | ○ |
| 1150 | 私立認定こども園 | 花園こども園 | 住吉町5番28号 | | ○ | ○ |
| 1151 | 私立認定こども園 | 福山暁の星こども園 | 西深津町三丁目４番１号 | ○ | ○ | |
| 1152 | 地域型保育事業 | きらめき保育園松永 | 南今津町107番地 | | ○ | ○ |
| 1153 | 地域型保育事業 | ふくやま愛育保育園 | 新涯町三丁目31番22号 | | ○ | ○ |
| 1154 | 地域型保育事業 | もりわけ保育所 | 御幸町森脇443番地1 | | ○ | |
| 1155 | 地域型保育事業 | かがやき保育所 | 神辺町川南1592番地2 | | ○ | |
| 1156 | 地域型保育事業 | キッズパークおろしまち | 卸町10番2号 | | ○ | ○ |

| | 種別 | 施設名 | 住　所 | 土砂 | 洪水 | 津波 |
|---|---|---|---|---|---|---|
| 1157 | 地域型保育事業 | ジョイナス保育園神辺 | 神辺町新湯野54番地12 | | ○ | |
| 1158 | 地域型保育事業 | ゆの保育園 | 神辺町湯野21番地6 | | ○ | |
| 1159 | 地域型保育事業 | ゆり保育所 | 三吉町二丁目13番16号 | | ○ | ○ |
| 1160 | 地域型保育事業 | わんぱく広場 | 光南町二丁目5番23号 | | ○ | ○ |
| 1161 | 私立保育所 | いろは保育所 | 神辺町川北396番地6 | | ○ | |
| 1162 | 私立保育所 | 太陽保育園 | 神辺町川南1336番地5 | | ○ | |
| 1163 | 私立保育所 | ひらの保育園 | 神辺町平野785番地24 | | ○ | |
| 1164 | 私立保育所 | 明浄保育園 | 北吉津町五丁目5番32号 | ○ | | |
| 1165 | 私立保育所 | くるみ保育園 | 御船町一丁目4番32号 | | ○ | ○ |
| 1166 | 私立保育所 | 御幸南保育所 | 御幸町中津原1582番地1 | | ○ | |
| 1167 | 私立保育所 | さくら保育園 | 桜馬場町9番12号 | | ○ | ○ |
| 1168 | 私立保育所 | ひまわり保育園 | 加茂町下加茂433番地2 | | ○ | |
| 1169 | 私立保育所 | まこと保育園 | 新涯町五丁目14番11号 | | ○ | ○ |
| 1170 | 私立保育所 | ひよこ保育園 | 新涯町一丁目15番35号 | | ○ | ○ |
| 1171 | 私立保育所 | 千代保育園（夜間） | 南町14番11号 | | ○ | ○ |
| 1172 | 私立保育所 | 東深津保育所 | 東深津町六丁目7番3号 | | ○ | ○ |
| 1173 | 私立保育所 | 宜山ひかり保育園 | 駅家町上山守450番地128 | | ○ | |
| 1174 | 私立保育所 | 松永東保育所 | 松永町五丁目2番21号 | | ○ | ○ |
| 1175 | 地域型保育事業 | やすらぎ保育園 | 曙町三丁目17番5号 | | ○ | ○ |
| 1176 | 地域型保育事業 | おひさま保育園 | 地吹町13番地26 | | ○ | ○ |
| 1177 | 地域型保育事業 | 御門保育園 | 御門町一丁目3番24号 | | ○ | ○ |
| 1178 | 地域型保育事業 | にこにこ保育園 | 春日町七丁目6番27号 | | ○ | ○ |
| 1179 | 地域型保育事業 | ヤクルト保育園プティットふくやま | 川口町一丁目11番37号 | | ○ | ○ |
| 1180 | 地域型保育事業 | のっぴーキッズハウス | 今津町三丁目6番35号 | | ○ | ○ |
| 1181 | 地域型保育事業 | わくわくキッズ南蔵王 | 南蔵王町六丁目32番3号 | | ○ | ○ |
| 1182 | 地域型保育事業 | 千鶴保育園 | 御幸町中津原1012番地6 | | ○ | |
| 1183 | 地域型保育事業 | 神辺千鶴保育園 | 神辺町川北1340番地1 | | ○ | |
| 1184 | 地域型保育事業 | ちびっこハウス かすが | 春日町一丁目2番29号 | | ○ | ○ |
| 1185 | 地域型保育事業 | ヤクルト保育園プティットふくやま西 | 柳津町三丁目3番24号 | | ○ | ○ |
| 1186 | 地域型保育事業 | ゆうき保育所 | 延広町8番17号 | | ○ | ○ |
| 1187 | 地域型保育事業 | 優保育園 | 本庄町中一丁目7番7号 | | ○ | ○ |
| 1188 | 地域型保育事業 | しんがい保育所 | 新涯町二丁目３番１５号 | | ○ | ○ |
| 1189 | 地域型保育事業 | ヤクルト保育園プティットふくやま北 | 神辺町新徳田三丁目５７５ | | ○ | |
| 1190 | 地域型保育事業 | リーフ神辺保育園 | 神辺町川北1482番地 | | ○ | |
| 1191 | 地域型保育事業 | はごろも保育園 | 御門町三丁目10番17号 | | ○ | ○ |
| 1192 | 地域型保育事業 | おろしまち保育所 | 卸町9番15号 | | ○ | ○ |
| 1193 | 地域型保育事業 | のぞみ保育園 | 手城町四丁目1番16号フィオラ手城1階 | | ○ | ○ |
| 1194 | 地域型保育事業 | ニチイキッズ東手城保育園 | 東手城町一丁目3番11号 | | ○ | ○ |
| 1195 | 地域型保育事業 | ようき保育園 | 神辺町道上1330番地1 | | ○ | |
| 1196 | 地域型保育事業 | 未来園東深津 | 東深津町三丁目3番14号 | | ○ | ○ |
| 1197 | 地域型保育事業 | かみしま保育所 | 松永町五丁目10番28号 | | ○ | |
| 1198 | 地域型保育事業 | ゆめここ保育所 | 駅家町近田272番地3 | | ○ | |
| 1199 | 地域型保育事業 | すこやか保育園 | 神辺町道上749番地1 | | ○ | |

| | 種別 | 施設名 | 住　所 | 土砂 | 洪水 | 津波 |
|---|---|---|---|---|---|---|
| 1200 | 地域型保育事業 | おさなごの園よこお | 横尾町二丁目4番22号 | | ○ | |
| 1201 | 児童養護施設 | こぶしヶ丘学園 | 加茂町大字下加茂899番地 | | ○ | |
| 1202 | 乳児院 | 福山乳児院 | 瀬戸町大字地頭分2504番地2 | ○ | | |
| 1203 | 放課後児童クラブ | 東放課後児童クラブ（東小学校校舎1階） | 東町三丁目7番49号 | | ○ | ○ |
| 1204 | 放課後児童クラブ | 西放課後児童クラブ（西小学校校舎1階） | 西町一丁目14番17号 | | ○ | ○ |
| 1205 | 放課後児童クラブ | 南放課後児童クラブ（南小学校校舎1階） | 明治町4番1号 | | ○ | ○ |
| 1206 | 放課後児童クラブ | 霞放課後児童クラブ（霞小学校校舎1階） | 霞町三丁目8番1号 | | ○ | ○ |
| 1207 | 放課後児童クラブ | 川口放課後児童クラブ（川口小学校プレハブ教室） | 川口町二丁目2番1号 | | ○ | ○ |
| 1208 | 放課後児童クラブ | 手城放課後児童クラブ（手城小学校校舎1階） | 南手城町四丁目5番10号 | | ○ | ○ |
| 1209 | 放課後児童クラブ | 深津放課後児童クラブ（深津小学校校舎1階） | 東深津町二丁目5番1号 | | ○ | ○ |
| 1210 | 放課後児童クラブ | 樹徳放課後児童クラブ（樹徳小学校校舎1階） | 木之庄町一丁目1番63号 | | ○ | |
| 1211 | 放課後児童クラブ | 泉放課後児童クラブ（泉小学校校舎1階） | 山手町七丁目13番63号 | | ○ | |
| 1212 | 放課後児童クラブ | 旭放課後児童クラブ（旭小学校校舎1階） | 入船町一丁目2番1号 | | ○ | ○ |
| 1213 | 放課後児童クラブ | 光放課後児童クラブ（光小学校校舎1階） | 草戸町四丁目14番1号 | | ○ | ○ |
| 1214 | 放課後児童クラブ | 千田放課後児童クラブ（千田小学校プレハブ教室） | 千田町三丁目16番26号 | | ○ | |
| 1215 | 放課後児童クラブ | 御幸放課後児童クラブ（御幸小学校プレハブ教室） | 御幸町大字森脇140番地 | | ○ | |
| 1216 | 放課後児童クラブ | 赤坂放課後児童クラブ（赤坂小学校プレハブ教室） | 赤坂町大字赤坂312番地1 | | ○ | |
| 1217 | 放課後児童クラブ | 水呑放課後児童クラブ（旧立正保育所跡地プレハブ教室） | 水呑町1903番地 | ○ | | |
| 1218 | 放課後児童クラブ | 箕島放課後児童クラブ（旧箕島幼稚園） | 箕島町325番地 | | ○ | ○ |
| 1219 | 放課後児童クラブ | 高島放課後児童クラブ（高島小学校プレハブ教室） | 田尻町2248番地 | | | ○ |
| 1220 | 放課後児童クラブ | 春日放課後児童クラブ（春日小学校校舎1階） | 春日町浦上2002番地 | ○ | | |
| 1221 | 放課後児童クラブ | 遺芳丘放課後児童クラブ（遺芳丘小学校校舎1階） | 今津町1561番地 | ○ | | |
| 1222 | 放課後児童クラブ | 松永放課後児童クラブ（松永小学校プレハブ教室） | 松永町六丁目7番11-8号 | | ○ | ○ |
| 1223 | 放課後児童クラブ | 柳津放課後児童クラブ（柳津小学校校舎2階） | 柳津町五丁目2番25号 | | | ○ |
| 1224 | 放課後児童クラブ | 金江放課後児童クラブ（金江小学校校舎1階） | 金江町金見3552番地1 | ○ | | |
| 1225 | 放課後児童クラブ | 伊勢丘放課後児童クラブ（伊勢丘小学校プレハブ教室） | 伊勢丘五丁目7番1号 | ○ | | |
| 1226 | 放課後児童クラブ | 曙放課後児童クラブ（曙小学校プレハブ教室） | 曙町五丁目16番3号 | | ○ | ○ |
| 1227 | 放課後児童クラブ | 多治米放課後児童クラブ（多治米小学校プレハブ教室） | 多治米町五丁目15番15号 | | ○ | ○ |
| 1228 | 放課後児童クラブ | 有磨放課後児童クラブ（有磨小学校校舎1階） | 芦田町大字上有地388番地1 | ○ | ○ | |
| 1229 | 放課後児童クラブ | 福相放課後児童クラブ（福相小学校校舎2階） | 芦田町大字福田1030番地 | | ○ | |
| 1230 | 放課後児童クラブ | 加茂放課後児童クラブ（加茂小学校プレハブ教室） | 加茂町字中野848番地 | | ○ | |
| 1231 | 放課後児童クラブ | 宜山放課後児童クラブ（宜山小学校プレハブ教室） | 駅家町大字今岡424番地 | | ○ | |
| 1232 | 放課後児童クラブ | 駅家放課後児童クラブ（駅家小学校プレハブ教室） | 駅家町大字倉光100番地 | | ○ | |
| 1233 | 放課後児童クラブ | 長浜放課後児童クラブ（長浜小学校校舎2階） | 引野町5401番地 | ○ | | |
| 1234 | 放課後児童クラブ | 西深津放課後児童クラブ（西深津小学校校舎1階） | 西深津町五丁目1番1号 | | ○ | ○ |
| 1235 | 放課後児童クラブ | 野々浜放課後児童クラブ（野々浜小学校校舎1階） | 大門町七丁目13番1号 | ○ | | |
| 1236 | 放課後児童クラブ | 新涯放課後児童クラブ（新涯小学校プレハブ教室） | 新涯町三丁目18番1号 | | ○ | ○ |
| 1237 | 放課後児童クラブ | 山手放課後児童クラブ（山手小学校校舎2階） | 山手町一丁目5番1号 | | ○ | |
| 1238 | 放課後児童クラブ | 川口東放課後児童クラブ（川口東小学校プレハブ教室） | 東川口町五丁目13番46号 | | ○ | ○ |
| 1239 | 放課後児童クラブ | 駅家西放課後児童クラブ（駅家西小学校校舎1階） | 駅家町大字近田205番地1 | | ○ | |
| 1240 | 放課後児童クラブ | 大谷台放課後児童クラブ（大谷台小学校校舎1階） | 大門町大門7580番地 | ○ | | |
| 1241 | 放課後児童クラブ | 内海放課後児童クラブ（内海交流館内） | 内海町460番地 | | | ○ |
| 1242 | 放課後児童クラブ | 常金丸放課後児童クラブ（常金丸小学校校舎1階） | 新市町大字金丸41番地 | ○ | ○ | |

| | 種別 | 施設名 | 住　所 | 土砂 | 洪水 | 津波 |
|---|---|---|---|---|---|---|
| 1243 | 放課後児童クラブ | 網引放課後児童クラブ（網引小学校校舎1階） | 新市町大字宮内1240番地 | | ○ | |
| 1244 | 放課後児童クラブ | 新市放課後児童クラブ（新市小学校校舎1階） | 新市町大字新市852番地 | | ○ | |
| 1245 | 放課後児童クラブ | 戸手放課後児童クラブ（戸手小学校プレハブ教室） | 新市町大字戸手1244番地 | ○ | ○ | |
| 1246 | 放課後児童クラブ | 山南放課後児童クラブ（山南小学校校舎1階） | 沼隈町大字中山南甲1254番地 | ○ | | |
| 1247 | 放課後児童クラブ | 神辺放課後児童クラブ（神辺小学校校舎1階） | 神辺町大字川南2912番地11 | ○ | ○ | |
| 1248 | 放課後児童クラブ | 竹尋放課後児童クラブ（竹尋小学校校舎1階） | 神辺町大字下竹田85番地1 | | ○ | |
| 1249 | 放課後児童クラブ | 御野放課後児童クラブ（御野小学校校舎1階） | 神辺町字下御領28番地 | | ○ | |
| 1250 | 放課後児童クラブ | 湯田放課後児童クラブ（湯田小学校プレハブ教室） | 神辺町大字川北1113番地1 | | ○ | |
| 1251 | 放課後児童クラブ | 中条放課後児童クラブ（中条小学校校舎1階） | 神辺町字東中条2304番地1 | | ○ | |
| 1252 | 放課後児童クラブ | 常石放課後児童クラブ（幼保連携型認定こども園　常石すくすくハウス内） | 沼隈町常石996番地7 | | | ○ |
| 1253 | 放課後児童クラブ | 鞆放課後児童クラブ（鞆の浦学園校舎1階） | 鞆町後地1240番地1 | ○ | | |
| 1254 | 放課後児童クラブ | 想青放課後児童クラブ（想青学園校舎1階） | 沼隈町草深2058番地2 | | ○ | ○ |
| 1255 | 小学校 | 東小学校 | 東町三丁目7番49号 | | ○ | ○ |
| 1256 | 小学校 | 西小学校 | 西町一丁目14番17号 | | ○ | ○ |
| 1257 | 小学校 | 南小学校 | 明治町4番1号 | | ○ | ○ |
| 1258 | 小学校 | 霞小学校 | 霞町三丁目8番1号 | | ○ | ○ |
| 1259 | 小学校 | 川口小学校 | 川口町二丁目2番1号 | | ○ | ○ |
| 1260 | 小学校 | 手城小学校 | 南手城町四丁目5番10号 | | ○ | ○ |
| 1261 | 小学校 | 深津小学校 | 東深津町二丁目5番1号 | | ○ | ○ |
| 1262 | 小学校 | 樹徳小学校 | 木之庄町一丁目1番63号 | | ○ | |
| 1263 | 小学校 | 泉小学校 | 山手町七丁目13番63号 | | ○ | |
| 1264 | 小学校 | 旭小学校 | 入船町一丁目2番1号 | | ○ | ○ |
| 1265 | 小学校 | 光小学校 | 草戸町四丁目14番1号 | | ○ | ○ |
| 1266 | 小学校 | 引野小学校 | 引野町4032番地 | ○ | | |
| 1267 | 小学校 | 千田小学校 | 千田町三丁目16番26号 | ○ | ○ | |
| 1268 | 小学校 | 御幸小学校 | 御幸町大字森脇140番地 | | ○ | |
| 1269 | 小学校 | 津之郷小学校 | 津之郷町大字津之郷1322番地 | | ○ | |
| 1270 | 小学校 | 赤坂小学校 | 赤坂町大字赤坂312番地1 | | ○ | |
| 1271 | 小学校 | 瀬戸小学校 | 瀬戸町大字地頭分1377番地 | ○ | | |
| 1272 | 小学校 | 水呑小学校 | 水呑町1919番地 | ○ | | |
| 1273 | 小学校 | 箕島小学校 | 箕島町325番地 | ○ | ○ | ○ |
| 1274 | 小学校 | 高島小学校 | 田尻町2248番地 | | | ○ |
| 1275 | 小学校 | 春日小学校 | 春日町浦上2002番地 | ○ | | |
| 1276 | 小学校 | 神村小学校 | 神村町3369番地 | ○ | | |
| 1277 | 小学校 | 本郷小学校 | 本郷小1040番地1 | | ○ | |
| 1278 | 小学校 | 遺芳丘小学校 | 今津町1561番地 | ○ | | |
| 1279 | 小学校 | 松永小学校 | 松永町六丁目7番11-8号 | | ○ | ○ |
| 1280 | 小学校 | 柳津小学校 | 柳津町五丁目2番25号 | | ○ | ○ |
| 1281 | 小学校 | 金江小学校 | 金江町金見3552番地1 | ○ | ○ | |
| 1282 | 小学校 | 藤江小学校 | 藤江町2894番地 | ○ | | |
| 1283 | 小学校 | 伊勢丘小学校 | 伊勢丘五丁目7番1号 | ○ | | |
| 1284 | 小学校 | 曙小学校 | 曙町五丁目16番3号 | | ○ | ○ |
| 1285 | 小学校 | 多治米小学校 | 多治米町五丁目15番15号 | | ○ | ○ |

| | 種別 | 施設名 | 住　所 | 土砂 | 洪水 | 津波 |
|---|---|---|---|---|---|---|
| 1286 | 小学校 | 旭丘小学校 | 引野町南二丁目17番1号 | ○ | | |
| 1287 | 小学校 | 有磨小学校 | 芦田町大字上有地388番地1 | ○ | ○ | |
| 1288 | 小学校 | 福相小学校 | 芦田町大字福田1030番地 | ○ | ○ | |
| 1289 | 小学校 | 加茂小学校 | 加茂町中野848番地 | | ○ | |
| 1290 | 小学校 | 宜山小学校 | 駅家町大字今岡424番地 | ○ | ○ | |
| 1291 | 小学校 | 駅家小学校 | 駅家町大字倉光100番地 | | ○ | |
| 1292 | 小学校 | 長浜小学校 | 引野町5401番地 | ○ | | |
| 1293 | 小学校 | 西深津小学校 | 西深津町五丁目1番1号 | | ○ | ○ |
| 1294 | 小学校 | 野々浜小学校 | 大門町七丁目13番1号 | ○ | | |
| 1295 | 小学校 | 幕山小学校 | 幕山台二丁目17番1号 | ○ | | |
| 1296 | 小学校 | 新涯小学校 | 新涯町三丁目18番1号 | | ○ | ○ |
| 1297 | 小学校 | 山手小学校 | 山手町一丁目5番1号 | | ○ | |
| 1298 | 小学校 | 日吉台小学校 | 日吉台一丁目15番1号 | ○ | | |
| 1299 | 小学校 | 川口東小学校 | 東川口町五丁目13番46号 | | ○ | ○ |
| 1300 | 小学校 | 駅家西小学校 | 駅家町大字近田205番地1 | | ○ | |
| 1301 | 小学校 | 大谷台小学校 | 大門町大門7580番地 | ○ | | |
| 1302 | 小学校 | 明王台小学校 | 明王台一丁目2番16号 | ○ | | |
| 1303 | 小学校 | 常金丸小学校(旧常金丸中学校) | 新市町大字金丸414番地 | ○ | ○ | |
| 1304 | 小学校 | 網引小学校 | 新市町大字宮内1240番地 | | ○ | |
| 1305 | 小学校 | 新市小学校 | 新市町大字新市852番地 | | ○ | |
| 1306 | 小学校 | 戸手小学校 | 新市町大字戸手1244番地 | ○ | ○ | |
| 1307 | 小学校 | 常石ともに学園 | 沼隈町常石984番地1 | | | ○ |
| 1308 | 小学校 | 山南小学校 | 沼隈町大字中山南甲1254番地 | ○ | | |
| 1309 | 小学校 | 神辺小学校 | 神辺町大字川南2912番地11 | ○ | ○ | |
| 1310 | 小学校 | 竹尋小学校 | 神辺町大字下竹田85番地1 | | ○ | |
| 1311 | 小学校 | 御野小学校 | 神辺町字下御領28番地 | | ○ | |
| 1312 | 小学校 | 湯田小学校 | 神辺町大字川北1113番地1 | | ○ | |
| 1313 | 小学校 | 中条小学校 | 神辺町字東中条2304番地1 | | ○ | |
| 1314 | 小学校 | 道上小学校 | 神辺町字道上1923番地1 | ○ | | |
| 1315 | 小学校 | 桜丘小学校 | 北吉津町五丁目6-15 | ○ | | |
| 1316 | 小学校 | 熊野小学校 | 熊野町乙1132番地 | | ○ | |
| 1317 | 小学校 | 駅家北小学校 | 駅家町大字法成寺67番地 | | ○ | |
| 1318 | 中学校 | 東中学校 | 三吉町南二丁目10番2号 | | ○ | ○ |
| 1319 | 中学校 | 城北中学校 | 木之庄町四丁目1番1号 | | ○ | |
| 1320 | 中学校 | 城南中学校 | 光南町三丁目4番1号 | | ○ | ○ |
| 1321 | 中学校 | 鷹取中学校 | 草戸町四丁目4番1号 | | ○ | ○ |
| 1322 | 中学校 | 城東中学校 | 東深津町三丁目17番33号 | | ○ | ○ |
| 1323 | 中学校 | 幸千中学校 | 御幸町大字中津原1270番地 | | ○ | |
| 1324 | 中学校 | 済美中学校 | 赤坂町大字赤坂7267番地2 | ○ | | |
| 1325 | 中学校 | 向丘中学校 | 水呑向丘107番地 | ○ | | |
| 1326 | 中学校 | 鳳中学校 | 伊勢丘六丁目5番1号 | ○ | | |
| 1327 | 中学校 | 培遠中学校 | 春日町三丁目15番18号 | ○ | ○ | ○ |
| 1328 | 中学校 | 大成館中学校 | 神村町10004番地 | ○ | | |

| | 種別 | 施設名 | 住　所 | 土砂 | 洪水 | 津波 |
|---|---|---|---|---|---|---|
| 1329 | 中学校 | 松永中学校 | 松永町二丁目24番16号 | | ○ | ○ |
| 1330 | 中学校 | 精華中学校 | 金江町金見1921番地 | ○ | | |
| 1331 | 中学校 | 中央中学校 | 西深津町五丁目22番1号 | | ○ | ○ |
| 1332 | 中学校 | 芦田中学校 | 芦田町大字下有地928番地 | ○ | | |
| 1333 | 中学校 | 加茂中学校 | 加茂町下加茂1190番地 | | ○ | |
| 1334 | 中学校 | 駅家中学校 | 駅家町大字法成寺250番地 | | ○ | |
| 1335 | 中学校 | 誠之中学校 | 新涯町六丁目14番1号 | | ○ | ○ |
| 1336 | 中学校 | 城西中学校 | 山手町3000番地 | ○ | | |
| 1337 | 中学校 | 一ツ橋中学校 | 東手城町一丁目4番1号 | | ○ | ○ |
| 1338 | 中学校 | 駅家南中学校 | 駅家町大字江良247番地 | | ○ | |
| 1339 | 中学校 | 新市中央中学校 | 新市町新市1305番地 | ○ | | |
| 1340 | 中学校 | 至誠中学校 | 沼隈町大字上山南7484番地2 | ○ | | |
| 1341 | 中学校 | 神辺中学校 | 神辺町字湯野1313番地 | ○ | ○ | |
| 1342 | 中学校 | 神辺東中学校 | 神辺町大字下竹田959番地1 | | ○ | |
| 1343 | 中学校 | 神辺西中学校 | 神辺町大字川北1401番地1 | | ○ | |
| 1344 | 小中学校 | 広瀬学園小・中学校（旧広瀬小学校利用） | 加茂町北山714番地2 | ○ | | |
| 1345 | 市立中・高等学校 | 福山中・高等学校 | 赤坂町大字赤坂910番地 | | ○ | |
| 1346 | 義務教育学校 | 想青学園 | 沼隈町大字草深2058番地2 | | ○ | ○ |
| 1347 | 義務教育学校 | 鞆の浦学園 | 鞆町後地1240番地1 | ○ | | |
| 1348 | 私立中・高等学校 | 近畿大学附属福山中・高等学校 | 佐波町389番地 | ○ | | |
| 1349 | 私立小・中・高等学校 | 福山暁の星幼稚園・小学校、福山暁の星女子中・高等学校 | 西深津町三丁目4番1号 | ○ | ○ | |
| 1350 | 私立小・中・高等学校 | ぎんがの郷小学校、銀河学院中・高等学校 | 大門町大門119番地8 | ○ | | |
| 1351 | 私立幼稚園 | 聖園幼稚園 | 昭和町7番26号 | | ○ | ○ |
| 1352 | 私立幼稚園 | かなりや幼稚園 | 寺町4番24号 | | ○ | ○ |
| 1353 | 私立幼稚園 | 松永幼稚園 | 松永町一丁目31番地 | | ○ | ○ |
| 1354 | 私立幼稚園 | 福山いずみ幼稚園 | 曙町五丁目19番7号 | | ○ | ○ |
| 1355 | 私立幼稚園 | 誠信幼稚園 | 川口町四丁目21番7号 | | ○ | ○ |
| 1356 | 私立幼稚園 | 白ゆり幼稚園 | 加茂町字上加茂166番地1 | | ○ | |
| 1357 | 私立幼稚園 | すばる幼稚園 | 駅家町大字江良640番地1 | | ○ | |
| 1358 | 私立幼稚園 | かやのみ幼稚園 | 神辺町字西中条2187番地 | ○ | | |

（３）ヘリポート候補地の状況

自衛隊の災害派遣等により、ヘリコプターによる防災活動を実施する場合のヘリポート候補地の状況は、次のとおりである。

| 番号 | 名　　称 | 場　　所 | 地　積（m） | 水　　利 | | 備　　考（管理者電話番号） |
|---|---|---|---|---|---|---|
| | | | | 種 類 | 地表面地　質 | |
| 1 | 芦田川河川敷 | 水呑町地先 | 20×20 | 河川 | ｱｽﾌｧﾙﾄ | 国土交通省中国地方整備局福山河川国道事務所 923-2620 |
| 2 | 芦田川河川敷 | 南本庄４丁目 | 195×58 | 河川 | 草地 | |
| 3 | 竹ヶ端運動公園 | 水呑町 | 107×71 | 河川 | 芝生 | 福山市ｽﾎﾟｰﾂ協会 927-9910 |
| 4 | 松永運動場 | 神村町 237 | 100×110 | なし | まさ土 | |
| 5 | 神辺運動場 | 神辺町大字平野 7376 | 100×80 | 消火栓 | まさ土 | |
| 6 | 加茂公園 | 加茂町字粟根 7276 | 90×80 | 消火栓 | まさ土 | |
| 7 | JFE 福山ヘリポート | 大門町津之下乙 1643 | 103×99 | なし | 草地 | JFE ｽﾁｰﾙ㈱西日本製鉄所 945-3154 |
| 8 | 鞆運動公園 | 鞆町後地 26-96 | 115×150 | 海水<br>消火栓 | まさ土 | 都市計画課　928-1092 |
| 9 | 沼隈運動場 | 沼隈町大字下山南 7023 | 140×100 | 池 | まさ土 | スポーツ振興課 928-1106 |
| 10 | 内海旧学校施設（旧内海中学校） | 内海町ロ 925-9 | 115×113 | 消火栓 | まさ土 | 南部地域振興課 980-7713 |
| 11 | こども園能登原 | 沼隈町大字能登原 1137-13 | 80×60 | 消火栓 | まさ土 | |
| 12 | 大佐山運動公園 | 新市町 2019－1 | 160×70 | 消火栓 | まさ土 | 新市ｽﾎﾟｰﾂｾﾝﾀｰ 0847-52-2222 |
| 13 | 駅家東第１公園 | 駅家町法成寺 1613-9 | 92×54 | 消火栓 | まさ土 | 北部建設産業課 976-8807 |
| 14 | 新市小学校 | 新市町 852 | 70×110 | プール<br>消火栓 | まさ土 | 教育委員会 928-1108 |
| 15 | 山南小学校 | 沼隈町中山南甲 1254 | 100×75 | プール | まさ土 | |
| 16 | 想青学園 | 沼隈町草深 2058－2 | 100×95 | 消火栓 | まさ土 | |
| 17 | 至誠中学校 | 沼隈町上山南 7484-2 | 100×110 | プール | まさ土 | |
| 18 | 神辺中学校 | 神辺町湯野 1313 | 150×112 | プール | まさ土 | |
| 19 | 神辺東中学校 | 神辺町下竹田 959 | 150×72 | プール | まさ土 | |
| 20 | 神辺西中学校 | 神辺町川北 1401-1 | 100×100 | プール | まさ土 | |
| 21 | 城西中学校 | 山手町 3000 | 100×50 | 池 | まさ土 | |
| 22 | 神辺工業団地公園 | 神辺町旭丘 35 | 61×50 | 防火水槽 | まさ土 | 公園緑地課　928-1095 |
| 23 | 福山市山野農村公園 | 山野町山野 1894 | 90×87 | 河川 | まさ土 | 北部建設産業課 976-8807 |
| 24 | 福山市民病院 | 蔵王町五丁目 23-1 | 22×22 | なし | ｺﾝｸﾘｰﾄ | 福山市民病院　941-5151 |
| 25 | 走島公園 | 走島町 112-16 | 40×60 | 消火栓 | まさ土、草地 | 農林水産　928-1032 |
| 26 | 盈進中学高等学校（野球場） | 千田町千田 487-4 | 100×100 | なし | まさ土 | 盈進中学高等学校 955-2333 |

（4）地下街等一覧

| | 名称 | 住所 |
|---|---|---|
| 1 | 福山駅南有料自転車駐車場 | 三之丸町12番地13号（福山駅西町線路面下） |
| 2 | 福山市駅南地下送迎場 | 三之丸町136番地（福山駅箕沖幹線路面下） |
| 3 | 福山市駅南口駐車場 | 東桜町129番地（福山駅箕沖幹線路面下） |
| 4 | 福山駅前北側地下道 | 三之丸町ほか（福山駅箕沖幹線） |
| 5 | 福山駅前南側地下道 | 延広町ほか（福山駅箕沖幹線） |
| 6 | 松永跨線橋地下道 | 松永町二丁目及び三丁目（県道鞆松永線） |
| 7 | 国道486号第1地下道 | 新市町戸出（一般国道486号） |
| 8 | 国道486号第2地下道 | 芦田町福田（一般国道486号） |
| 9 | 国道486号第3地下道 | 新市町戸出（一般国道486号） |
| 10 | 大門駅前地下道 | 大門町大字大門ほか（大門65号線・大門1号幹線） |
| 11 | リーデンローズ北側地下道 | 入船町三丁目（福山駅南手城幹線） |
| 12 | 福山市役所地下駐車場 | 東桜町3番5号（市役所地下） |
| 13 | 国道2号入船地下道 | 入船町三丁目（一般国道2号） |
| 14 | 天満屋福山ポートプラザ店西地下道 | 入船町三丁目（福山鞆線） |

## 7　変電所及びガス施設の現況

### 変　電　所　の　現　況

中国電力ネットワーク株式会社福山ネットワークセンター　2026年(令和8年)4月1日現在

| 氏　　名 | 場　　所 | 許可容量 | 連絡先 |
|---|---|---|---|
| 中電福山変電所 | 福山市奈良津町 | 250MVA | |
| 〃　東町変電所 | 〃　東町 | 55MVA | |
| 〃　松浜変電所 | 〃　松浜町 | 60MVA | |
| 〃　本庄変電所 | 〃　南本庄町 | 45MVA | |
| 〃　大門変電所 | 〃　引野町 | 55MVA | |
| 〃　新涯変電所 | 〃　新涯町 | 60MVA | |
| 〃　箕島変電所 | 〃　箕島町 | 90MVA | 福山ネットワークセンター<br>変電課 |
| 〃　引野変電所 | 〃　引野町 | 30MVA | 050-8203-3535 |
| 〃　御幸変電所 | 〃　御幸町 | 55MVA | |
| 〃　駅家変電所 | 〃　駅家町 | 10MVA | |
| 〃　瀬戸変電所 | 〃　瀬戸町 | 50MVA | |
| 〃　鞆変電所 | 〃　鞆町 | 20MVA | |
| 〃　松永変電所 | 〃　今津町 | 50MVA | |
| 〃　蔵王変電所 | 〃　南蔵王町 | 55MVA | |
| 〃　芦田変電所 | 〃　芦田町 | 25MVA | |
| 〃　西町変電所 | 〃　西町 | 60MVA | |
| 〃　新市変電所 | 〃　新市町 | 140MVA | |
| 〃　沼隈変電所 | 〃　沼隈町 | 85MVA | |
| 〃　平野変電所 | 〃　神辺町 | 60MVA | |
| 〃　駅家北変電所 | 〃　駅家町 | 30MVA | |

# ガ ス 施 設 の 現 況

福山ガス㈱（2026 年(令和 8 年)4 月 1 日現在）

| |
|---|
| 1　所在及びガス事業者<br><br>ガス事業者　　福山瓦斯株式会社<br>本　　社　　福山市南手城町二丁目 26 番 1 号<br>東部第一供給所　福山市鋼管町１番地（ＪＦＥスチール㈱西日本製鉄所内）<br>天然ガス受入基地　福山市鋼管町１番地（ＪＦＥスチール㈱西日本製鉄所内） |
| 2　天然ガス受入基地整圧器<br>形式：自力式下流圧制御弁　能力：40,000N ㎥/ｈ　45 MJ(圧力)4.00MPa |
| 3　貯蔵能力<br>本　　社　ガスホルダー　１基　40,000 ㎥×１基<br>東部第一供給所　ガスホルダー　１基　60,000 ㎥×１基 |
| 4　導管延長<br>中圧管　146,006m　　低圧管　791,626m |
| 5　供給区域<br>福山市 |
| 6　供給戸数<br>家庭用　44,409 戸　　商業用　2,382 戸　　工業用　108 戸　　その他　763 戸 |
| 7　ガスの供給熱量<br>45 MJ/N ㎥（10,750kcal/N ㎥） |
| 8　１日当たり供給量<br>夏期　約 2,374 ㎥/1,000MJ/日（最小）　冬期　約 28,647 ㎥/1,000MJ/日（最大） |
| 9　主任技術者<br>ガス主任技術者　甲種　15 名　　乙種　1 名 |

# ８　福山市消防計画

## １　組　織

平常時の事務機構

（1）　消防局

ア　局に次の課を置く。

総務課

予防課

警防課

救急課

指令課

イ　各課の事務分掌は次のとおりとする。

［総務課］

(ｱ) 消防事務の企画、総合調整及び能率化に関すること。

(ｲ) 予算その他財政に関すること。

(ｳ) 予算の執行管理に関すること。

(ｴ) 財産の取得、管理及び処分に関すること。

(ｵ) 契約に関すること。

(ｶ) 情報化施策の企画及び総合調整に関すること。

(ｷ) 服制に関すること。

(ｸ) 地球温暖化対策に関すること。

(ｹ) 文書事務に関すること。

(ｺ) 公印の管理に関すること。

(ｻ) 庶務に関すること。

(ｼ) 広報に関すること（他課の所掌する事務に関することを除く。）

(ｽ) 議会及び監査に関すること。

(ｾ) 職員の人事及び研修に関すること。

(ｿ) 職員の給与及び福利厚生に関すること。

(ﾀ) 職員の勤務時間その他の勤務条件に関すること。

(ﾁ) 消防職員委員会に関すること。

(ﾂ) 会計事務に関すること。

(ﾃ) 公務災害補償に関すること。

(ﾄ) その他、他の課に属しないこと。

［予防課］

(ｱ) 火災予防に関すること。

(ｲ) 防火思想の普及啓発に関すること。

(ｳ) 危険物取扱者等の指導及び育成に関すること。

(ｴ) 危険物の規制及び許認可に関すること。

(ｵ) 高圧ガス等の規制及び許認可に関すること。

(ｶ) 火薬類の規制及び許認可に関すること。

(ｷ) 石油コンビナート等特別防災区域の防災組織の指導並びに特定防災施設等の検査及び指導に関すること。

(ｸ) 建築物の許可及び確認の同意に関すること。

(ｹ) 消防用設備等の検査及び指導に関すること。
(ｺ) 消防設備士等の指導及び育成に関すること。
(ｻ) 火災の原因及び損害調査の指導に関すること。
(ｼ) 防火対象物及び危険物施設の査察及び違反処理に関すること。
(ｽ) 防火、危険物保安等に係る協力団体との連絡及び調整に関すること。
(ｾ) 予防統計及び火災統計に関すること。

[警防課]
(ｱ) 水火災その他災害の警戒、防御及び救助の業務に関すること。
(ｲ) 消防地理水利の把握に関すること。
(ｳ) 車両、船舶、消防機械器具及び救助機械器具の運用に関すること。
(ｴ) 国際消防救助隊及び緊急消防援助隊に関すること。
(ｵ) 救助技術の指導及び研究に関すること。
(ｶ) 消防・救助訓練に関すること。
(ｷ) 防災関係機関との連絡及び調整に関すること。
(ｸ) 救助統計に関すること。
(ｹ) 警防本部等の運営に関すること。
(ｺ) 消防相互応援協定に関すること。

[救急課]
(ｱ) 水火災その他災害の救急業務に関すること。
(ｲ) 救急救命士の教育に関すること。
(ｳ) 応急手当の普及啓発に関すること。
(ｴ) 救急技術の指導及び研究に関すること。
(ｵ) 救急訓練に関すること。
(ｶ) 救急に係る機械器具の運用に関すること。
(ｷ) 救急関係機関との連絡及び調整に関すること。
(ｸ) 救急統計に関すること。

[指令課]
(ｱ) 消防通信指令業務に関すること。
(ｲ) 消防通信指令システム等の運用及び維持管理に関すること。
(ｳ) 消防通信指令システムに係るデータの保護管理に関すること。
(ｴ) 消防無線に関すること。

(2) 消防署
ア 消防署に次の係を置く。
庶務係
予防係
警防第１係
警防第２係
救急係（南消防署に限る。）
イ 各係の事務分掌は次のとおりとする。

[庶務係]
(ｱ) 署員の服務及び教養に関すること。
(ｲ) 文書の収受、発送、編集及び保存に関すること。
(ｳ) 公印の管理に関すること。

(ｴ) 庁舎の取締り管理に関すること。
(ｵ) その他、他の係に属しないこと。
［予防係］
(ｱ) 火災の予防に関すること。
(ｲ) 防火思想の普及啓発に関すること。
(ｳ) 防火対象物及び危険物施設の査察に関すること。
(ｴ) 防火対象物の違反処理に関すること。
(ｵ) 建築物の許可及び確認の同意に関すること。
(ｶ) 危険物製造所等の指導取締りに関すること。
(ｷ) 各種届出等に関すること。
［警防第１係　警防第２係］
(ｱ) 水火災その他災害の警戒、防御、救急及び救助の業務に関すること。
(ｲ) 船舶及びけい留施設の点検整備及び維持管理に関すること。(水上消防署に限る。)
(ｳ) 防火思想の普及啓発に関すること。
(ｴ) 防火対象物及び危険物施設の査察に関すること。
(ｵ) 消防地理水利の把握に関すること。
(ｶ) 災害の活動報告及び統計に関すること。
(ｷ) 警防計画に関すること。
(ｸ) 車両及び消防機械器具の点検整備及び管理に関すること。
(ｹ) 消防訓練に関すること。
(ｺ) 警報伝達に関すること。
(ｻ) 火災の原因及び損害調査に関すること。
(ｼ) 各種届出等に関すること。
［救急係］
(ｱ) 救急、救助、各種災害の警戒及び防御の業務に関すること。
(ｲ) 救急思想の普及啓発に関すること。
(ｳ) 消防地理の把握に関すること。
(ｴ) 災害の活動、報告及び統計に関すること。
(ｵ) 車両、消防機械器具及び救急資器材の点検整備及び管理に関すること。
(ｶ) 救急訓練及び消防訓練に関すること。
(ｷ) 警報伝達に関すること。
(ｸ) 各種届出等に関すること。
(3)　消防団
ア　消防団本部に次の係を置く。
企画係
警防係
装備係
イ　各係の事務分掌は次のとおりとする。
［企画係］
(ｱ) 予算に関すること。
(ｲ) 出初式、年末警戒の企画に関すること。
(ｳ) その他庶務一般に関すること。
［警防係］
(ｱ) 各種訓練に関すること。

(ｲ) 警防、防御に関すること。
(ｳ) その他警防に関すること。
［装備係］
(ｱ) 消防団機械器具、水利に関すること。
(ｲ) その他の施設に関すること。
以上の各係の責任者は副団長をもってこれに充て、事務一切は消防局警防課及び総務課において行うものとする。

非常災害時の事務機構
(1) 消防局、消防署並びに消防団
次のとおりとする。

非常災害時の事務機構

警防本部長　消防局長、副本部長　総務部長　警防部長

| | 班及び班長 | 主な所掌事務 | 班員 |
|---|---|---|---|
| 消防局隊 | 情報整理班<br>（総務課長） | 1　各署の人員の動員及び把握に関すること。<br>2　災害状況の取りまとめ及び報告書の作成に関すること。<br>3　国及び県との情報連絡に関すること。<br>4　各市町の災害対策本部との情報連絡に関すること。<br>5　関係機関との情報連絡に関すること。<br>6　報道対応に関すること。（構成市町に災害対策（警戒）本部が設置されたときを除く。）<br>7　気象情報の収集及び伝達に関すること。<br>8　各種信号及び警報に関すること。<br>9　警防本部内の庶務一般に関すること。<br>10　給食に関すること。<br>11　防御資材の調達に関すること。 | 総務課全員 |
| | 情報収集班<br>（予防課長） | 1　各署管内の災害応急活動状況の取りまとめに関すること。<br>2　各署所の参集状況の情報収集に関すること。 | 予防課全員 |
| | 活動調整班<br>（警防課長） | 1　各署管内の災害応急活動状況の調整に関すること。<br>2　各署管内の救助に関すること。<br>3　各署管内の避難に関すること。<br>4　消防団の動員に関すること。 | 警防課全員<br>救急課全員 |
| | 通信指令班<br>（指令課長） | 1　通信による情報の収集と関係各署への指令伝達に関すること。 | 指令課全員 |
| 南消防署隊<br>（南消防署長） | 総務・情報班<br>（署長が指名した者） | 1　人員の動員及び把握に関すること。<br>2　所属職員又はその家族の安否に関すること。<br>3　災害状況、活動状況の取りまとめ及び報告書の作成に関すること。<br>4　消防局警防本部との情報連絡に関すること。<br>5　福山市災害情報システム入力に関すること。<br>6　気象情報の収集及び伝達に関すること。<br>7　署内の庶務一般に関すること。<br>8　防御資材、燃料の調達に関すること。 | 南消防署<br>全員 |
| | 指揮調整班<br>（署長が指名した者） | 1　調査運搬・活動班の出動調整に関すること。<br>2　現場指揮本部設置時の運営に関すること。 | |
| | 調査運搬班<br>（署長が指名した者） | 1　人的被害情報のない事案の現場調査に関すること。<br>2　現場活動人員の送迎に関すること。<br>3　防御資材、燃料の運搬に関すること。 | |

| | 班及び班長 | 主　な　所　掌　事　務 | 班　　員 |
|---|---|---|---|
| | 活動班<br>（署長が指名した者） | 1　広報活動及び避難に関すること<br>2　一線活動に関すること。<br>3　調査運搬班の応援に関すること。 | |
| | 救急班<br>（署長が指名した者） | 1　救急活動に関すること。 | |
| 北消防署隊<br>(北消防署長) | 同上 | 同上 | 北消防署<br>全員 |
| 東消防署隊<br>(東消防署長) | 同上 | 同上 | 東消防署<br>全員 |
| 西消防署隊<br>(西消防署長) | 同上 | 同上 | 西消防署<br>全員 |
| 水上消防署隊<br>(水上消防署長) | 同上 | 同上 | 水上消防署<br>全員 |
| 芦品消防署隊<br>(芦品消防署長) | 同上 | 同上 | 芦品消防署<br>全員 |
| 深安消防署隊<br>(深安消防署長) | 同上 | 同上 | 深安消防署<br>全員 |
| 府中消防署隊<br>(府中消防署長) | 同上 | 同上 | 府中消防署<br>全員 |
| 消防団<br>第一方面隊<br>(第一方面隊長) | 引野班<br>蔵王班<br>千田班<br>御幸班<br>大津野班<br>春日班<br>坪生班<br>加茂班<br>広瀬班<br>山野班 | 1　一線活動に関すること。<br>〃<br>〃<br>〃<br>〃<br>〃<br>〃<br>〃<br>〃<br>〃 | 引野分団<br>蔵王　〃<br>千田　〃<br>御幸　〃<br>大津野〃<br>春日　〃<br>坪生　〃<br>加茂　〃<br>広瀬　〃<br>山野　〃 |
| 消防団<br>第二方面隊<br>(第二方面隊長) | 芦田東班<br>芦田中央班<br>芦田西班<br>駅家班<br>宜山班<br>近田班<br>服部班<br>法成寺班 | 1　一線活動に関すること。<br>〃<br>〃<br>〃<br>〃<br>〃<br>〃<br>〃 | 芦田東〃<br>芦田中央〃<br>芦田西〃<br>駅家　〃<br>宜山　〃<br>近田　〃<br>服部　〃<br>法成寺〃 |
| 消防団<br>第三方面隊<br>(第三方面隊長) | 東　班<br>西　班<br>南　班<br>霞　班 | 1　一線活動に関すること。<br>〃<br>〃<br>〃 | 東　〃<br>西　〃<br>南　〃<br>霞　〃 |

| | 班及び班長 | 主　な　所　掌　事　務 | 班　　員 |
|---|---|---|---|
| | 樹徳班 | 〃 | 樹徳〃 |
| | 川口班 | 〃 | 川口〃 |
| | 手城班 | 〃 | 手城〃 |
| | 深津班 | 〃 | 深津〃 |
| | 箕島班 | 〃 | 箕島〃 |
| 消防団<br>第四方面隊<br>(第四方面隊長) | 山郷班 | 1　一線活動に関すること。 | 山郷〃 |
| | 津之郷班 | 〃 | 津之郷〃 |
| | 赤坂班 | 〃 | 赤坂〃 |
| | 瀬戸班 | 〃 | 瀬戸〃 |
| | 熊野班 | 〃 | 熊野〃 |
| | 水呑班 | 〃 | 水呑〃 |
| | 田尻班 | 〃 | 田尻〃 |
| | 鞆　班 | 〃 | 鞆　〃 |
| | 走島班 | 〃 | 走島〃 |
| 消防団<br>第五方面隊<br>(第五方面隊長) | 東村班 | 1　一線活動に関すること。 | 東村〃 |
| | 本郷班 | 〃 | 本郷〃 |
| | 神村班 | 〃 | 神村〃 |
| | 柳津班 | 〃 | 柳津〃 |
| | 金江班 | 〃 | 金江〃 |
| | 藤江班 | 〃 | 藤江〃 |
| | 松永班 | 〃 | 松永〃 |
| | 高西班 | 〃 | 高西〃 |
| 消防団<br>第六方面隊<br>(第六方面隊長) | 内海班 | 1　一線活動に関すること。 | 内海〃 |
| | 山南班 | 〃 | 山南〃 |
| | 常石班 | 〃 | 常石〃 |
| | 千年班 | 〃 | 千年〃 |
| | 能登原班 | 〃 | 能登原〃 |
| 消防団<br>第七方面隊<br>(第七方面隊長) | 常金丸班 | 1　一線活動に関すること。 | 常金丸〃 |
| | 網引班 | 〃 | 網引　〃 |
| | 新市班 | 〃 | 新市　〃 |
| | 戸手班 | 〃 | 戸手　〃 |
| 消防団<br>第八方面隊<br>(第八方面隊長) | 神辺班 | 1　一線活動に関すること。 | 神辺　〃 |
| | 御野班 | 〃 | 御野　〃 |
| | 竹尋班 | 〃 | 竹尋　〃 |
| | 湯田班 | 〃 | 湯田　〃 |
| | 中条班 | 〃 | 中条　〃 |
| | 道上班 | 〃 | 道上　〃 |

災害時の消防隊の編成

〔通常災害〕

ア　消防局及び消防署の部隊編成

別紙１のとおりとする。

イ　消防団の部隊編成

別紙２のとおりとする。

［非常災害］

ア　消防局及び消防署の部隊編成

別紙４のとおりとする。

イ　消防団の部隊編成

別紙４のとおりとする。

## ２　消防力等の整備

(1)　消防力等の現況

ア　人　員

(ｱ)　消防局及び消防署　　別紙１のとおり

(ｲ)　消防団　　別紙２のとおり

イ　施　設

(ｱ)　消防局及び消防署　　別紙3(1)のとおり

(ｲ)　消防団　　別紙3(2)のとおり

(2)　施設及び資機材の移転改修等

ア　消防局及び消防署

(ｱ)洪水・津波対策等の観点から、浸水想定区域内の消防庁舎の移転改修等、又は、非常用発電設備の移設等による浸水対策を図る。

(ｲ)社会情勢の変化に適応した消防施設等の改修・更新を推進する。

イ　消防団

地域の実状に応じた消防施設等の改修・更新を推進する。

(3)　施設及び資機材の整備点検

ア　定　期

施設については年２回以上､資機材については福山地区消防組合警防規程(令和２年訓令第４号)による。

イ　災害後

その都度定期整備点検に準じて行うものとする。

## ３　調　査

(1)　消防地理水利調査

福山地区消防組合警防規程により実施するものとする。

(2)　災害危険区域等調査

年２回以上調査を実施して対策樹立の資料とするものとする。

(3)　被害想定図

## ４　教育訓練

都市化・高齢化など社会情勢の急速な進展や変化に伴い、災害態様も複雑多岐を極めている。こうしたなかで、防災活動、消防・救急・救助活動に迅速・的確に対応できるよう、職員(団員)の知識・技能の更なる向上を図るため、次の教育訓練を実施するものとする。

教　育

(1)　学校教育

ア　消防職員

(ｱ)　初任教育(６ヵ月間(新採用者))

(ｲ)　専科教育１週間～２ヵ月間(防災、火災調査、救急、救助等の専科)

(ｳ)　幹部教育　消防大学校１週間～２ヵ月

イ　消防団員

(ｱ)　幹部教養　２日～３日間

初級・中級・上級

(ｲ)　新入団員教養１日～２日間

(ｳ)　指導員養成講習　３日～５日間

(2)　一般教養

ア　消防職員

年間教養計画を基盤として月間教養計画に基づき幹部により次の教養を行うものとする。

(ｱ)　消防関係法令

(ｲ)　化学関係法令

(ｳ)　原因調査技術

(ｴ)　火災消防戦術

(ｵ)　救護救急養成

(ｶ)　消防機械学

(ｷ)　ポンプ操法

(ｸ)　梯子操法

(ｹ)　結索法

(ｺ)　図上作戦

(ｻ)　その他消防上必要な事項

イ　消防団

消防団上級幹部、指導員並びに消防職員によって、法令、規律、防ぎょ戦術等の教養を行うものとする。

(3) 委託教養

外来講師を招聘して専門的かつ高度な教養を行うものとする。年２回

訓　練

(1)　基礎訓練

ア　規律訓練　　月２回

イ　車両訓練　　月１回

ウ　操法訓練　　月４回

(2)　火災防ぎょ訓練

ア　基本火災防ぎょ訓練

防ぎょ戦術の研究　　月１回(新採用者は随時)

イ　建物火災防ぎょ訓練　　月４回

(ｱ)　木造大規模建築物火災防ぎょ訓練

(ｲ)　危険区域火災防ぎょ訓練

(ｳ)　高層建築物　　〃

ウ　林野火災防ぎょ訓練　　年１回

エ　船舶火災防ぎょ訓練　　年２回

オ　車両火災防ぎょ訓練　　年２回
カ　放射性同位元素火災防ぎょ訓練　年１回

(3)　救助、救急訓練
ア　救助訓練　　年４回
イ　救急訓練　　年４回

(4)　総合防災訓練　　年１回

## ５　災害予防

(1)　災害予防指導
ア　防火管理者
春秋の全国一斉火災予防運動週間その他必要な事項が発生したとき、防火管理についての注意事項の指示、指導をする。
イ　危険物取扱者
危険物安全協会の組織を通じて講習会・研修会等を開催する。
ウ　消防設備士及び点検資格者
防火対象物へ設置する消防用設備等の適正な設置及び維持のための指導をする。
エ　防火協会
(ｱ)　機関紙により会員の啓発指導にあたる。
(ｲ)　支部活動を強力に展開する。
(ｳ)　防火座談会、防火映画会等を開催する。
オ　自主防災組織の育成、指導

(2)　火災予防査察
ア　査察対象物の指定
福山地区消防組合火災予防査察規程(平成２６年訓令第１号)により指定するものとする。
イ　使用開始検査の実施
(ｱ)　防火対象物の使用開始検査
届出により実施するものとする。
(ｲ)　危険物施設の完成検査
申請により実施するものとする。
ウ　査察の実施
(ｱ)　定期査察
査察計画に基づいて実施するものとする。
(ｲ)　特別査察
定期査察以外の査察で、必要と認めるものに実施するものとする。
(ｳ)　緊急査察
緊急に査察を必要とするものについて業態を指定するか、又は特定の対象物を指定して実施するものとする。

(3)　広報活動
ア　広報紙を活用する。

イ　防火協会機関紙等を活用する。
ウ　有線放送によるもの。
エ　広報車によるもの。
オ　報道機関に協力を依頼するもの。
カ　ホームページを活用する。

## ６　警報発令伝達

(1)　火災警報

ア　警報発令及び解除

福山地区消防組合火災予防規則(平成２年規則第１８号)第４条の規定による。

イ　警報の伝達、周知

(ｱ)　消防法施行規則(昭和３６年自治省令第８号)第３４条の規定により伝達する。

(ｲ)　関係行政機関、報道機関等に対しては電話による。

(ｳ)　住民に対しては登録制メール、広報車等による。

ウ　その他の警報伝達、周知

火災信号、水防信号等も火災警報の伝達、周知方法と同様とする。

## ７　情　報

(1)　情報収集

消防用無線機等を活用して災害現場にある責任者は消防局に通報するものとする。その他、災害に関連する諸情報は細大漏らさず収集するものとする。

(2)　情報報告及び連絡

災害に関連する諸情報は市長に対して報告するものとする。福山市災害対策本部が設置されたときは、この対策本部総務部へ報告するものとする。その他情報の内容を検討し関係方面へ連絡するものとする。

(3)　情報広報

入手した情報のうち広く一般市民へ広報の必要があるときは､各消防署の放送設備、広報車、各農協支店の有線放送設備及び報道関係機関へ依頼して広報活動を行うものとする。

特定の地域、住民に対して広報の必要があるときは、その地域、住民に対して広報車、放送設備を活用して広報を行うものとする。

(4)　情報記録

災害に関する情報はことごとく記録しておき、災害書類作成の資料とするものとする。

## ８　火災警報

(1)　消防職員及び消防団員の招集

ア　火災警報発令時

(ｱ)　消防職員

電話連絡により非番職員に発令を連絡し、自宅待機とする。また、状況によって、所属局、署、分署、所へ参集するものとする。

(ｲ)　消防団員

警報発令と同時に電話連絡により各分団長に対し発令を連絡し、状況によって自宅待機と各器具庫待機の２段階とする。

イ　通常火災時

(ｱ)　消防職員

火災を覚知した非番職員は、所属局、署、分署、所へ参集し第２次火災に対し待機して、必要により第１次火災に応援出動するものとする。

(ｲ)　消防団員

災害現場を管轄する分団員及びこれに隣接する各分団員が事前命令によって出動する。

ウ　非常火災時

(ｱ)　消防職員

「８(1)ア　火災警報発令時」の招集に同じ。

(ｲ)　消防団員

事前命令によって出動する分団以外の分団は、電話連絡により分団長に対し器具庫待機又は応援出動を指示するものとする。

エ　その他の火災時

その規模に応じて前ア、イ、ウを準用するものとする。

(2)　出　動

ア　偵　察

火煙が上昇し火災か否かの判別困難なときは怪煙(炎)偵察を行うものとする。

出動は無線車１台、ポンプ車１台とする。

イ　通常火災

(ｱ)　消防職員は常設消防隊ポンプ車出動区分により出動するものとする。

(ｲ)　消防団員は火災現場を管轄する分団員及びこれに隣接する分団員が出動するものとする。

ウ　非常火災

(ｱ)　消防職員は、常設消防隊ポンプ車出動区分による特命出動として非番参集分隊が出動するものとする。

(ｲ)　消防団員は各方面隊の分団のうちから、地理的かつ機械の性能等を勘案し更に火災規模を判断して特命出動するものとする。

(3)　警　戒

ア　火災警報発令時

(ｱ)　不時出動訓練を実施して機械器具の点検を行い、物心両面にわたる警告を与え迅速出動を期するものとする。

(ｲ)　広報車又は有線放送により火災予防の呼びかけを行うものとする。

(ｳ)　状況により非番参集者をして自宅待機とする場合と第一線出動部隊へ編入する場合の２段階とする。

イ　災害時

常設消防隊ポンプ車出動区分による出動とする。

(4)　通　常

ア　平常時の通信体制

火災報知用電話（固定・ＩＰ・携帯）　２回線１２ｃｈ、衛星回線２回線

| 一般加入電話　　７６回線 | | 自動車電話（ＦＡＸ）１５ | |
|---|---|---|---|
| 局・南 | ２８回線 | 南 | 1 |
| 鞆 | ３回線 | 鞆 | 1 |
| 瀬戸 | ３回線 | 瀬戸 | 1 |
| 北 | ４回線 | 北 | 1 |
| 駅家 | ３回線 | 駅家 | 1 |
| 東 | ３回線 | 東 | 1 |
| 西 | ４回線 | 西 | 1 |
| 沼隈内海 | ３回線 | 沼隈内海 | 1 |
| 今津 | ３回線 | 今津 | 1 |
| 水上 | ３回線 | 水上 | 1 |
| 芦品 | ４回線 | 芦品 | 1 |
| 深安 | ５回線 | 深安 | 1 |
| 安田 | ３回線 | 安田 | 1 |
| 府中 | ４回線 | 府中 | 1 |
| 小塚 | ３回線 | 小塚 | 1 |
| ・内線電話２９０台<br>・固定局、基地局、陸上移動局、船舶局<br>・災害自動案内装置(テレドーム)１回線(９９９アクセス)＋３回線<br>・緊急通報用電話　１５台 | | | |

イ　非常時の通信体制

平常時の通信体制を全面的に活用し、更に長距離通信の場合は、警察電話及び同無線機を利用するものとする。

(5)　火災防ぎょ

ア　危険地域

危険区域毎の固有の防ぎょ計画を樹立しておくものとする。

イ　特殊建物

特殊建物毎の固有防ぎょ計画を樹立しておくものとする。

ウ　危険物火災

危険物火災に対しては特殊防火衣、空気呼吸器等の携行を怠らないこと。

化学消防ポンプ自動車の出動により化学消火薬剤の総力をあげて消火にあたると共に、関係各機関と協力して再爆発の防除、特に危険防止に留意するものとする。

エ　放射性物質

放射線物質を貯蔵する施設の火災、又はその他の理由により放射性物質が放出された場合は、関係者と協力して被害軽減に努めるものとする。

特に消火に使用した水が放射能に汚染されている場合があるので流入方面の配慮が必要である。

オ　林野火災

水利の便の悪い場所は防ぎょの性格上多数の防ぎょ隊員を必要とするので、消防団員の出動連絡を迅速に行うとともに地形的に敏速な行動が阻害され易いので無線機を充分活用するものとする。

カ　船舶火災

特殊防火衣、空気呼吸器等の活用をする。

傭船の手配、隣接船舶の処置、海上保安庁並びに被災船舶側責任者と密接な連けいのもとに実施する。

キ　車両火災

タンクローリー火災の場合は危険物火災に準じて行うものとする。

バス、電車、列車等は救助に重点をおき実施するものとする。

## ９　避難計画

(1)　勧告及び指示の基準

次の場合には、被害が波及すると予想される地域の住民に対して避難の勧告及び指示を行うものとする。

火災の場合

風下方面で火災が波及されると予想される地域の住民に対して行うものとする。

(2)　勧告及び指示の伝達

サイレンの吹鳴、放送設備、口頭連呼等を併用して行うものとする。

(3)　避難所の指定及び誘導方法

災害の規模その他の状況を勘案して(5)の避難所へ避難させるものとする。

避難者は平静を失しているので、誘導に当たっては極めて冷静な態度で臨み、いやしくも不安を駆り立てるような言動を慎しむものとする。

(4)　避難所の警戒

市主管課と密接な協力のもとに避難所の警戒を実施するものとする。

避難所内の火災予防及び秩序確保に努めるものとする。

## １０　活動計画

大規模災害発生時には、災害の規模その他の状況を勘案して次の計画により活動するものとする。

○　水防対策運営要領
○　大規模地震災害対応要領
○　大規模救急事案発生時の救急救護活動計画

## １１　応援協力計画

(1)　協定機関

ア　近隣市町等との相互応援

○　広島県内広域消防相互応援
○　笠岡地区消防組合、井原地区消防組合、高梁市
○　広島県内航空消防応援
○　広島県防災ヘリコプター応援
○　災害時の医療救護活動相互応援
○　尾道市救急業務応援

イ　海上保安部(署)との相互応援

尾道海上保安部、福山海上保安署

ウ　特定事業者からの応援協力

ＪＦＥスチール㈱西日本製鉄所

エ　生コンクリート協同組合からの応援協力

○　広島県東部生コンクリート協同組合

○　上下地区生コンクリート協同組合

(2)　関係機関

別紙５のとおりとする

(3)　応援方法

消防応援について、福山市と協定を締結している機関については、この協約事項によって実施するものとする。

(4)　資料の交換

ア　消防施設の配置図

イ　消防機関の組織、構成表

ウ　地理、水利状況図

別紙 1

# 消 防 局 並 び に 消 防 署 部 隊 編 成 表

2026年（令和8年）4月1日現在

| 警防本部(74人) |
|---|
| 本部長（消防局長） |
| 副本部長（消防局部長） |
| 総務課 |
| 予防課 |
| 警防課 |
| 救急課 |
| 指令課 |

| 南大隊 | 大隊長（署長） | 第1中隊 | 第1中隊長 | 第1小隊 | 第2小隊 | 救助隊 | 救急隊 |
|---|---|---|---|---|---|---|---|
| （南消防署） | 副長（副署長） | （第1係） | （第1係長） | 小隊長以下6人 | 小隊長以下6人 | 8人 | 5人 |
| 66人 | （大隊付12人） | 第2中隊 | 第2中隊長 | 第3小隊 | 第4小隊 | 救助隊 | 救急隊 |
| | | （第2係） | （第2係長） | 小隊長以下7人 | 小隊長以下5人 | 8人 | 5人 |

| 北大隊 | 大隊長（署長） | 第1中隊 | 第1中隊長 | 第1小隊 | 第2小隊 | 救急隊 |
|---|---|---|---|---|---|---|
| （北消防署） | 副長（副署長） | （第1係） | （第1係長） | 小隊長以下7人 | 小隊長以下6人 | 5人 |
| 46人 | （大隊付6人） | 第2中隊 | 第2中隊長 | 第3小隊 | 第4小隊 | 救急隊 |
| | | （第2係） | （第2係長） | 小隊長以下7人 | 小隊長以下6人 | 5人 |

| 東大隊 | 大隊長（署長） | 第1中隊 | 第1中隊長 | 第1小隊 | 第2小隊 | 救急隊 |
|---|---|---|---|---|---|---|
| （東消防署） | 副長（副署長） | （第1係） | （第1係長） | 小隊長以下7人 | 小隊長以下6人 | 4人 |
| 42人 | （大隊付4人） | 第2中隊 | 第2中隊長 | 第3小隊 | 第4小隊 | 救急隊 |
| | | （第2係） | （第2係長） | 小隊長以下7人 | 小隊長以下6人 | 4人 |

| 西大隊 | 大隊長（署長） | 第1中隊 | 第1中隊長 | 第1小隊兼救助隊 | 第2小隊 | 救急隊 |
|---|---|---|---|---|---|---|
| （西消防署） | 副長（副署長） | （第1係） | （第1係長） | 小隊長以下7人 | 小隊長以下6人 | 4人 |
| 41人 | （大隊付3人） | 第2中隊 | 第2中隊長 | 第3小隊兼救助隊 | 第4小隊 | 救急隊 |
| | | （第2係） | （第2係長） | 小隊長以下7人 | 小隊長以下6人 | 4人 |

| 水上大隊 | 大隊長（署長） | 第1中隊 | 第1中隊長 | 第1小隊 | 救急隊 |
|---|---|---|---|---|---|
| （水上消防署） | | （第1係） | （第1係長） | 小隊長以下4人 | 3人 |
| 17人 | | 第2中隊 | 第2中隊長 | 第2小隊 | 救急隊 |
| | | （第2係） | （第2係長） | 小隊長以下4人 | 3人 |

| 芦品大隊 | 大隊長（署長） | 第1中隊 | 第1中隊長 | 第1小隊兼救助隊 | 第2小隊 | 救急隊 |
|---|---|---|---|---|---|---|
| （芦品消防署） | 副長（副署長） | （第1係） | （第1係長） | 小隊長以下7人 | 小隊長以下6人 | 4人 |
| 41人 | （大隊付3人） | 第2中隊 | 第2中隊長 | 第3小隊兼救助隊 | 第4小隊 | 救急隊 |
| | | （第2係） | （第2係長） | 小隊長以下7人 | 小隊長以下6人 | 4人 |

| 深安大隊 | 大隊長（署長） | 第1中隊 | 第1中隊長 | 第1小隊兼救助隊 | 第2小隊 | 救急隊 |
|---|---|---|---|---|---|---|
| （深安消防署） | 副長（副署長） | （第1係） | （第1係長） | 小隊長以下7人 | 小隊長以下6人 | 4人 |
| 42人 | （大隊付4人） | 第2中隊 | 第2中隊長 | 第3小隊兼救助隊 | 第4小隊 | 救急隊 |
| | | （第2係） | （第2係長） | 小隊長以下7人 | 小隊長以下6人 | 4人 |

| 府中大隊 | 大隊長（署長） | 第1中隊 | 第1中隊長 | 第1小隊兼救助隊 | 第2小隊 | 救急隊 |
|---|---|---|---|---|---|---|
| （府中消防署） | 副長（副署長） | （第1係） | （第1係長） | 小隊長以下7人 | 小隊長以下6人 | 4人 |
| 42人 | （大隊付4人） | 第2中隊 | 第2中隊長 | 第3小隊兼救助隊 | 第4小隊 | 救急隊 |
| | | （第2係） | （第2係長） | 小隊長以下7人 | 小隊長以下6人 | 4人 |

| 鞆出張所 | 第3中隊 | 第3中隊長 | 第1小隊 | 救急隊 |
|---|---|---|---|---|
| （所長） | （第1係） | （第1係長） | 小隊長以下5人 | 3人 |
| 19人 | 第4中隊 | 第4中隊長 | 第2小隊 | 救急隊 |
| | （第2係） | （第2係長） | 小隊長以下5人 | 3人 |

| 瀬戸出張所 | 第5中隊 | 第5中隊長 | 第1小隊 | 救急隊 |
|---|---|---|---|---|
| （所長） | （第1係） | （第1係長） | 小隊長以下5人 | 3人 |
| 19人 | 第6中隊 | 第6中隊長 | 第2小隊 | 救急隊 |
| | （第2係） | （第2係長） | 小隊長以下5人 | 3人 |

| 駅家分署 | 第3中隊 | 第3中隊長 | 第1小隊兼救助隊 | 救急隊 |
|---|---|---|---|---|
| （分署長） | （第1係） | （第1係長） | 小隊長以下8人 | 3人 |
| 25人 | 第4中隊 | 第4中隊長 | 第2小隊兼救助隊 | 救急隊 |
| | （第2係） | （第2係長） | 小隊長以下8人 | 3人 |

| 沼隈内海出張所 | 第3中隊 | 第3中隊長 | 第1小隊 | 救急隊 |
|---|---|---|---|---|
| （所長） | （第1係） | （第1係長） | 小隊長以下6人 | 3人 |
| 21人 | 第4中隊 | 第4中隊長 | 第2小隊 | 救急隊 |
| | （第2係） | （第2係長） | 小隊長以下6人 | 3人 |

| 今津出張所 | 第5中隊 | 第5中隊長 | 第1小隊 | 救急隊 |
|---|---|---|---|---|
| （所長） | （第1係） | （第1係長） | 小隊長以下4人 | 3人 |
| 17人 | 第6中隊 | 第6中隊長 | 第2小隊 | 救急隊 |
| | （第2係） | （第2係長） | 小隊長以下4人 | 3人 |

| 安田出張所 | 第3中隊 | 第3中隊長 | 第1小隊 | 救急隊 |
|---|---|---|---|---|
| （所長） | （第1係） | （第1係長） | 小隊長以下6人 | 3人 |
| 20人 | 第4中隊 | 第4中隊長 | 第2小隊 | 救急隊 |
| | （第2係） | （第2係長） | 小隊長以下5人 | 3人 |

| 小塚出張所 | 第3中隊 | 第3中隊長 | 第1小隊 | 救急隊 |
|---|---|---|---|---|
| （所長） | （第1係） | （第1係長） | 中隊長以下5人 | 3人 |
| 20人 | 第4中隊 | 第4中隊長 | 第2小隊 | 救急隊 |
| | （第2係） | （第2係長） | 小隊長以下6人 | 3人 |

別紙　２

# 消 防 団 部 隊 編 成 表

２０２６年（令和８年）４月１日現在

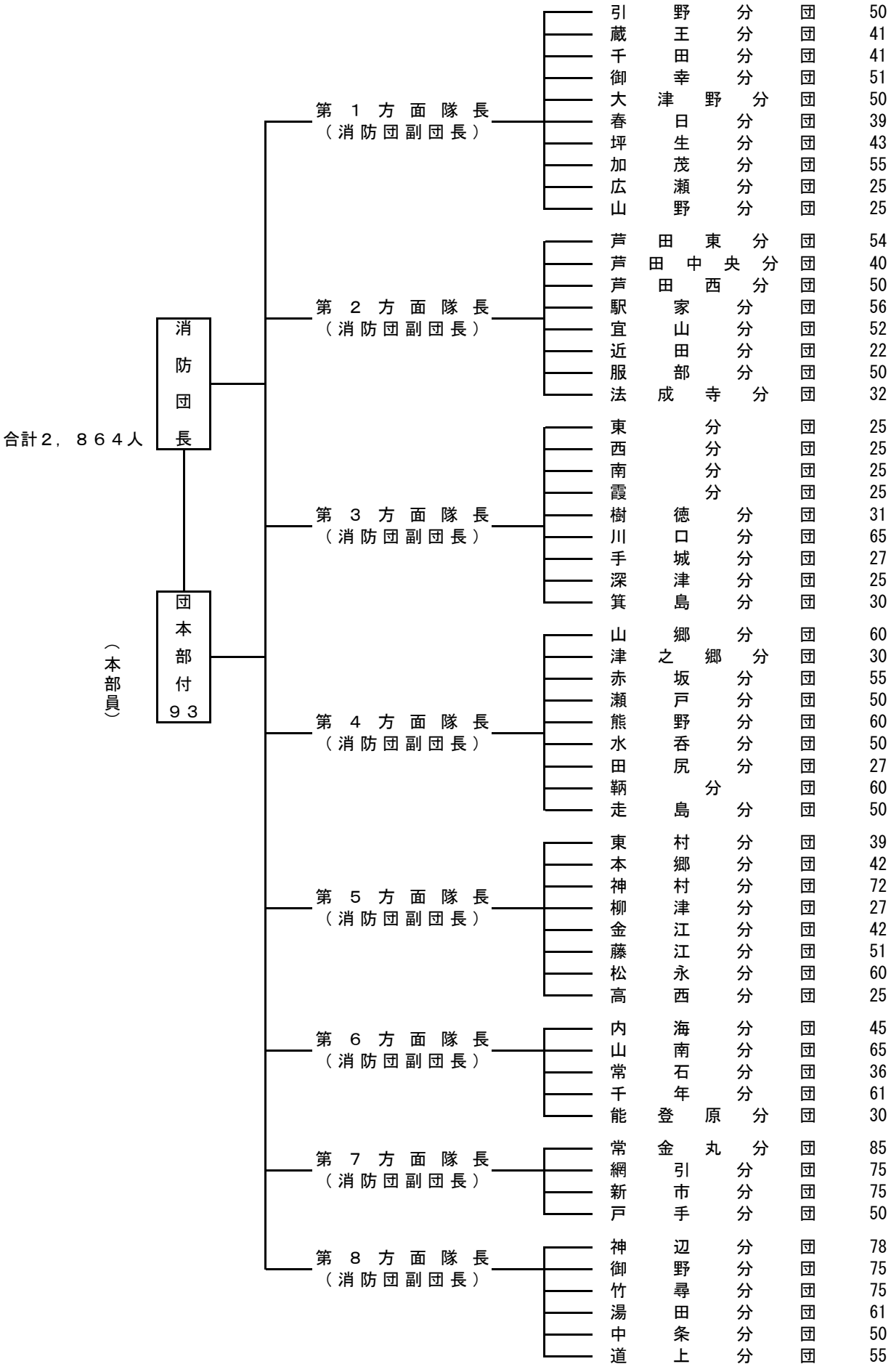

別紙 ３

# 消防力等の現況

２０２６年（令和８年）４月１日現在

（１） 消防局及び消防署

| | | | | | |
|---|---|---|---|---|---|
| 消防局 | 1 | | | 水上ふくやま船舶局 | 1 |
| 消防署 | 8 | | | 人工蘇生器 | 21 |
| 分署 | 1 | | | ガス溶断機 | 1 |
| 出張所 | 6 | | | 排煙機 | 10 |
| 消火栓 | 7,591 | | | 携帯用発電機 | 69 |
| プール | 125 | | | エンジンカッター | 23 |
| 防火水槽 | 20t～40t未満のもの | 95 | | 救助用ボート | 14 |
| | 40t以上のもの | 772 | | 潜水器具 | 42 |
| 池 | | 380 | | | |

| 機種別 / 署別 | 無線中継車 | はしご付消防ポンプ車 | 化学消防車 | 水そう付き消防ポンプ車 | 消防ポンプ車 | 救助工作車 | 資器材搬送車 | 救急車 | 指揮車 | 事務連絡車 | 現場指揮広報車 | 調査車 | 人員搬送車 | 運搬車 | 小型動力ポンプ積載車 | 小型動力ポンプ | 救助艇 | 消防艇 | 支援車 | 計 |
|---|---|---|---|---|---|---|---|---|---|---|---|---|---|---|---|---|---|---|---|---|
| 消防局 | 1 | | | | | | | | 1 | 6 | 2 | 1 | 1 | 1 | | | | | 1 | 14 |
| 南消防署 | | 1 | | 1 | 2 | 1 | 1 | 2 | 1 | 2 | | | | | 1 | | | | | 12 |
| 南消防署鞆出張所 | | | | | 1 | | | 1 | | | | | | | 1 | 1 | | | | 4 |
| 南消防署瀬戸出張所 | | | | | 1 | | | 1 | | | | | | | 1 | 1 | | | | 4 |
| 北消防署 | | | 1 | | 2 | | | 2 | | 2 | 1 | | | | 1 | 1 | | | | 10 |
| 北消防署駅家分署 | | 1 | | | 1 | 1 | | 1 | | 1 | 1 | | | | | | | | | 6 |
| 東消防署 | | 1 | 1 | | 3 | | 1 | 2 | 1 | 2 | | | | | | | | | | 11 |
| 西消防署 | | | | | 4 | 1 | 1 | 2 | | 2 | 1 | | | | | | | | | 11 |
| 西消防署今津出張所 | | | | | 1 | | | 1 | | | | | | | 1 | 1 | | | | 4 |
| 西消防署沼隈内海出張所 | | | | | 1 | | | 1 | | | | | | | 1 | 1 | | | | 4 |
| 水上消防署 | | | | | 1 | | | 1 | | 1 | | | | | | | 1 | 1 | | 5 |
| 芦品消防署 | | | | 1 | 2 | | | 2 | 1 | 1 | 1 | | | | 1 | 1 | | | | 10 |
| 深安消防署 | | | | | 3 | 1 | | 2 | 1 | 2 | | | | | 1 | 1 | | | | 11 |
| 深安消防署安田出張所 | | | | | 1 | | | 1 | | 1 | | | | | 1 | 1 | | | | 5 |
| 府中消防署 | | 1 | | | 3 | 1 | 1 | 2 | 1 | 1 | 1 | | | | 1 | 1 | | | | 13 |
| 府中消防署小塚出張所 | | | | | 1 | | | 1 | | 1 | | | | | 1 | 1 | | | | 5 |
| 計 | 1 | 4 | 2 | 2 | 27 | 5 | 4 | 22 | 6 | 22 | 7 | 1 | 1 | 1 | 11 | 10 | 1 | 1 | 1 | 129 |

（２） 消防団

| 機種別 / 分団別 | 指揮車<br>広報車 | ポンプ車 | 小型動力ポンプ | 普通積載車 | 軽四積載車 |
|---|---|---|---|---|---|
| 団本部 | 2 | | 3 | 1 | |
| 引野分団 | | 1 | 2 | 2 | |
| 蔵王〃 | | 1 | 2 | 2 | |
| 千田〃 | | 1 | 2 | 2 | |
| 御幸〃 | | 1 | 2 | 1 | 1 |
| 大津野〃 | | 1 | 2 | 2 | |
| 春日〃 | | 1 | 1 | 1 | |
| 坪生〃 | | 1 | 2 | 2 | |
| 加茂〃 | | 1 | 2 | 2 | |
| 広瀬〃 | | | 1 | 1 | |
| 山野〃 | | 1 | | | |
| 芦田東〃 | | 1 | 3 | 3 | |
| 芦田中央〃 | | 1 | 2 | 2 | |
| 芦田西〃 | | 1 | 3 | 2 | 1 |
| 駅家〃 | | 1 | 3 | 3 | |
| 宜山〃 | | 1 | 2 | 1 | 1 |
| 近田〃 | | 1 | | | |
| 服部〃 | | 1 | 2 | 2 | |
| 法成寺〃 | | 1 | 1 | 1 | |
| 東〃 | | 1 | | | |
| 西〃 | | 1 | 1 | 1 | |
| 南〃 | | 1 | | | |
| 霞〃 | | 1 | | | |
| 樹徳〃 | | 1 | 1 | 1 | |
| 川口〃 | | 2 | 1 | 1 | |
| 手城〃 | | 1 | | | |
| 深津〃 | | 1 | | | |
| 箕島〃 | | 1 | 1 | 1 | |
| 山郷〃 | | 1 | 4 | 4 | |
| 津之郷〃 | | 1 | 1 | 1 | |
| 赤坂〃 | | 1 | 3 | 3 | |
| 瀬戸〃 | | 1 | 3 | 2 | 1 |
| 熊野〃 | | 1 | 4 | 4 | |
| 水呑〃 | | 1 | 3 | 2 | 1 |
| 田尻〃 | | | 2 | 2 （半固定） | |
| 鞆〃 | | 1 | 2 | 2 | |
| 走島〃 | | | 3 | | 3 |
| 東村〃 | | 1 | 2 | 1 | 1 |
| 本郷〃 | | 1 | 2 | 2 | |
| 神村〃 | | 1 | 5 | 5 | |
| 柳津〃 | | 1 | 1 | 1 | |
| 金江〃 | | 1 | 2 | 1 | 1 |
| 藤江〃 | | 1 | 3 | 3 | |
| 松永〃 | | 1 | 4 | 4 | |
| 高西〃 | | 1 | 1 | 1 | |
| 内海〃 | | 1 | 2 | 1 | 1 |
| 山南〃 | | 1 | 3 | 3 | |
| 常石〃 | | 1 | 1 | 1 | |
| 千年〃 | | 1 | 2 | 2 | |
| 能登原〃 | | 1 | 1 | 1 | |
| 常金丸〃 | | 1 | 3 | 3 | |
| 網引〃 | | 1 | 2 | 2 | |
| 新市〃 | | 1 | 2 | 2 | |
| 戸手〃 | | 1 | 1 | 1 | |
| 神辺〃 | | 2 | 1 | 1 | |
| 御野〃 | | 1 | 2 | 2 | |
| 竹尋〃 | | 1 | 2 | 2 | |
| 湯田〃 | | 1 | 1 | 1 | |
| 中条〃 | | 1 | 2 | 2 | |
| 道上〃 | | 1 | 1 | 1 | |
| 計 | 2 | 58 | 110 | 97 | 11 |

# 別紙 4　　非常災害部隊編成表

２０２６年（令和８年）４月１日現在

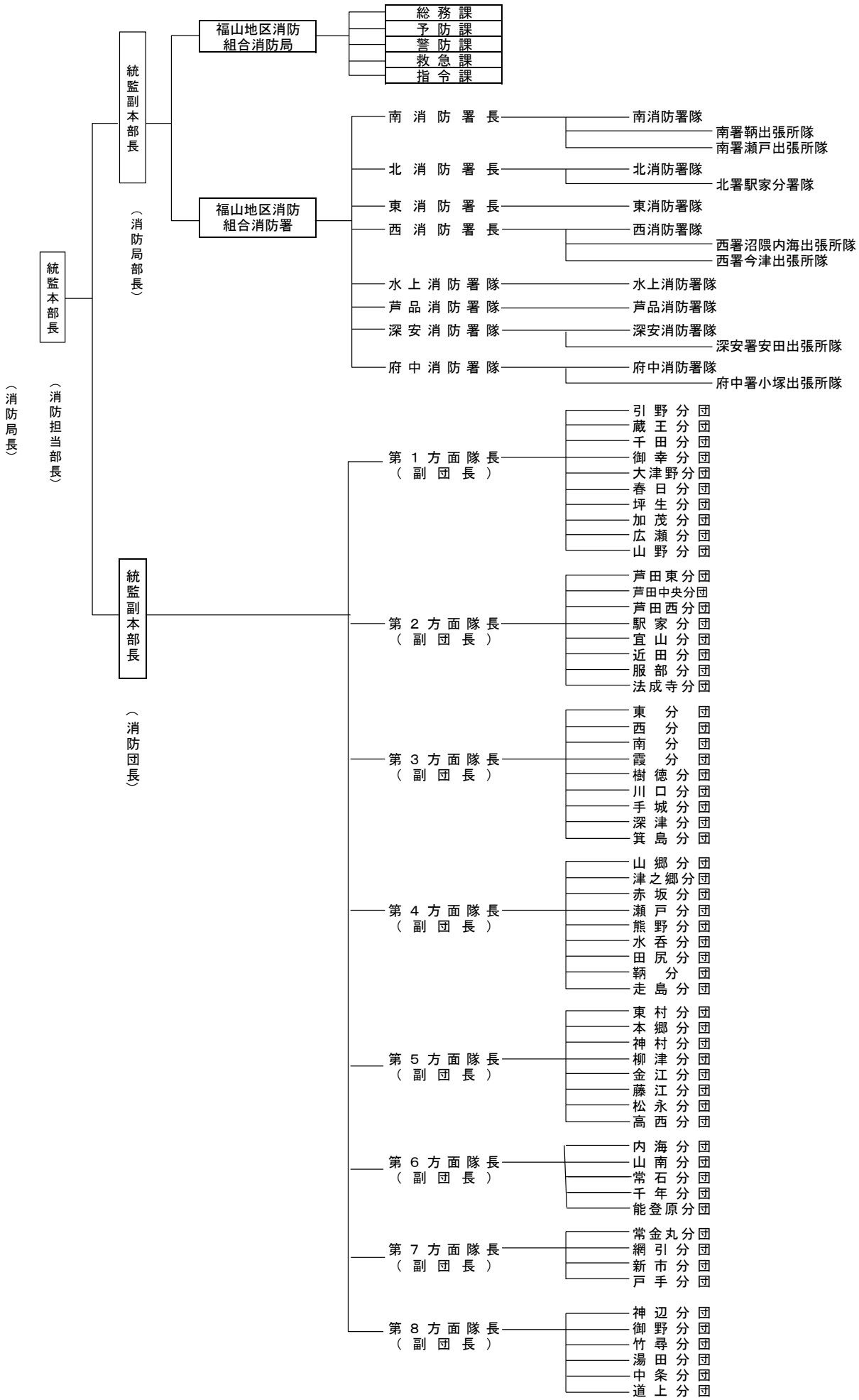

## 別紙５　関係機関並びにその他の団体一覧

２０２６年（令和８年）４月１日現在

| 名　　称 | 所　　在 | 電　　話 |
|---|---|---|
| 福山労働基準監督署 | 福山市旭町１－７ | 923-0005 |
| 国土交通省中国地方整備局福山河川国道事務所 | 福山市三吉町四丁目4-13 | ㈹ 923-2620<br>夜間 923-2621 |
| 尾道海上保安部 | 尾道市古浜町27－13尾道地方合同庁舎 | (0848)22-2108 |
| 福山海上保安署 | 福山市東手城町二丁目18－3 | （緊急）943-5999<br>943-5950 |
| 広島地方気象台 | 広島市中区上八丁堀6-30<br>広島地方合同庁舎四号館 | （082）223-3953<br>50-101-99-160 |
| 自衛隊広島地方協力本部福山地域事務所 | 福山市元町15－16 | 923-4743 |
| 広島県東部建設事務所 | 〃　三吉町一丁目1-1 | ㈹ 921-1311 |
| 広島県東部建設事務所三原支所 | 三原市円一町二丁目1-1 | （0848）64-2322 |
| 広島県東部農林水産事務所 | 福山市三吉町一丁目1-1 | ㈹ 921-1311 |
| 広島県東部厚生環境事務所福山支所 | 〃　三吉町一丁目1-1 | ㈹ 921-1311 |
| 福山東警察署 | 〃　三吉町南二丁目5－31 | ㈹ 927-0110 |
| 福山西警察署 | 〃　神村町3106－1 | ㈹ 933-0110 |
| 福山北警察署 | 〃　神辺町新道上三丁目14 | 962-0110 |
| 福山郵便局 | 〃　東桜町3－4 | 924-1500 |
| 福山東郵便局 | 〃　引野町五丁目31－6 | 943-6013 |
| 松永郵便局 | 〃　松永町四丁目12－19 | 933-3275 |
| 西日本電信電話株式会社中国支店 | 広島市中区基町6-77 | (082)227-2127 |
| 西日本高速道路㈱中国支社福山高速道路事務所 | 福山市蔵王町五丁目24-1 | 941-9778 |
| 中国電力ネットワーク株式会社 | 〃　沖野上町一丁目7－28 | ㈹ 922-7954<br>夜間・休日0120-511-605 |
| 福山瓦斯株式会社 | 〃　南手城町二丁目26-1 | ㈹ 931-3111 |
| 福山駅 | 〃　三之丸町30－1 | 925-3156 |
| 大門駅 | 〃　大門町大門 | 941-1016 |
| 松永駅 | 〃　松永町342-10 | 933-2830 |
| 備後赤坂駅 | 〃　赤坂町赤坂1226 | 951-1011 |
| 東福山駅 | 〃　引野町五丁目50 | 943-8950 |
| せとうち地域鉄道部福山施設管理センター | 〃　三之丸町30－2 | 921-2285 |
| 福山市農業協同組合　本所 | 〃　花園町二丁目7－1 | ㈹ 924-2211 |
| 〃　春日支店 | 〃　春日町三丁目2－31 | 947-0527 |
| 〃　川口支店 | 〃　川口町二丁目12－7 | 953-0530 |
| 〃　草戸支店 | 〃　草戸町四丁目1－2 | 924-1285 |
| 〃　蔵王支店 | 〃　蔵王町二丁目12－43 | 924-0513 |
| 〃　坪生出張所 | 〃　坪生町五丁目19－22 | 947-0035 |
| 〃　手城支店 | 〃　南手城町三丁目9－13 | 924-2626 |
| 〃　引野支店 | 〃　引野町四丁目14－7 | 941-0519 |
| 〃　深津支店 | 〃　東深津町七丁目3－22 | 924-0511 |
| 〃　本庄支店 | 〃　本庄町中四丁目3－5 | 924-0422 |
| 〃　山郷支店 | 〃　山手町四丁目18-29 | 951-0150 |

| 名　　称 | 所　　在 | 電　　話 |
|---|---|---|
| 福山市農業協同組合　田尻出張所 | 〃　田尻町4496－8 | 956-1151 |
| 〃　水呑支店 | 〃　水呑町三新田1-436 | 956-1135 |
| 〃　赤坂支店 | 〃　赤坂町赤坂342－2 | 951-2524 |
| 〃　瀬戸支店 | 〃　瀬戸町地頭分728－1 | 951-1017 |
| 〃　津之郷支店 | 〃　津之郷町津之郷1296 | 951-0383 |
| 〃　大津野支店 | 〃　大門町一丁目38－8 | 941-1230 |
| 〃　伊勢丘出張所 | 〃　伊勢丘七丁目3－3 | 947-1388 |
| 〃　熊野支店 | 〃　熊野町乙1068－1 | 959-0004 |
| 〃　千田支店 | 〃　千田町三丁目35-18 | 955-1105 |
| 〃　御幸支店 | 〃　御幸町森脇127 | 955-0026 |
| 〃　今津出張所 | 〃　今津町六丁目8-25 | 933-3127 |
| 〃　松永支店 | 〃　松永町五丁目6－2 | 933-3137 |
| 〃　松永北支店 | 〃　本郷町3071-1 | 939-6400 |
| 〃　松永南支店 | 〃　金江町南金見2962 | 939-5858 |
| 〃　神村支店 | 〃　宮前町二丁目4－19 | 933-3145 |
| 〃　駅家支店 | 〃　駅家町倉光51 | 976-1161 |
| 〃　加茂支店 | 〃　加茂町中野12 | 972-3636 |
| 〃　芦田支店 | 〃　芦田町下有地1041-1 | 983-1131 |
| 〃　新市支店 | 〃　新市町新市417-2 | 0847-51-2676 |
| 〃　網引支店 | 〃　〃　宮内208-7 | 0847-51-3377 |
| 〃　沼隈支店 | 〃　沼隈町草深1702-2 | 987-1234 |
| 〃　山南出張所 | 〃　〃　中山南632 | 988-0011 |
| 〃　神辺出張所 | 〃　神辺町川南1026－1 | 963-1141 |
| 〃　御野出張所 | 〃　〃　下御領276－1 | 966-0300 |
| 〃　竹尋出張所 | 〃　〃　下竹田76 | 966-2000 |
| 〃　神辺中央支店 | 〃　〃　川北1025－１ | 963-1151 |
| 〃　中条出張所 | 〃　〃　東中条2386 | 967-1711 |
| 〃　道上出張所 | 〃　〃　道上1191 | 963-1161 |
| 広島県信用漁業協同組合連合会福山支店 | 〃　鞆町鞆843－1 | 982-2386 |
| 鞆の浦漁業協同組合 | 〃　鞆町鞆1003－3 | 982-2220 |
| 田尻あんずの里　〃 | 〃　田尻町2880－15 | 956-0333 |
| 走島　〃 | 〃　走島町118 | 984-2007 |
| 浦島漁業協同組合松永支店 | 〃　柳津町5-3-2 | 933-4330 |
| 田島漁業協同組合 | 〃　内海町ハ236 | 986-2304 |

| 名　　称 | 所　　在 | 電　　話 |
|---|---|---|
| 横島漁業協同組合 | 福山市内海町1102－1 | 986-2008 |
| 千年漁業協同組合 | 〃　沼隈町能登原2493－6 | 987-0423 |
| 芦田川漁業協同組合 | 〃　草戸町四丁目1-2 | 924-1285 |
| 福山地区危険物安全協会 | 〃　沖野上町五丁目13－8 | ㈹ 928-1192 |
| 福山地区防火連絡協議会 | 〃 | ㈹ 928-1192 |
| 福山市防火協会連合会 | 〃 | ㈹ 928-1191 |
| 福山市東防火協会 | 福山市引野町北四丁目23－9 | ㈹ 941-3868 |
| 福山市西防火協会 | 〃　松永町三丁目21－77 | ㈹ 934-1355 |
| 福山市南防火協会 | 〃　沖野上町五丁目13－8 | ㈹ 928-1200 |
| 福山市北防火協会 | 〃　奈良津町二丁目1-1 | ㈹ 923-3993 |
| 福山市深安防火協会 | 〃　神辺町川北1402－1 | ㈹ 962-1234 |
| 福山市芦品防火協会 | 〃　新市町戸手780－10 | ㈹（0847）52-4400 |
| 福山市医師会 | 〃　三吉町南二丁目11-25 | ㈹ 922-0243 |
| 松永沼隈地区医師会 | 〃　南松永町二丁目8-12<br>（保健福祉ｾﾝﾀｰ内） | ㈹ 933-6299 |
| 府中地区医師会 | 府中市鵜飼町496－1 | ㈹（0847）45-3505 |
| 深安地区医師会 | 福山市加茂町下加茂933<br>（せら医院内） | ㈹ 972-2814 |
| 福山市歯科医師会 | 〃　南蔵王町六丁目19-34 | ㈹ 941-4444 |
| 藤尾ダム操作事務所 | 〃　新市町藤尾3574-3 | （0847）53-8915 |
| 藤尾ダム金丸警報局 | 〃　〃　金丸224-1 | |
| 福山アマチュア無線赤十字奉仕団 | 〃　神辺町道上2062-5 | 963-2332 |

## ９　自主防災組織の結成状況

（2026年（令和8年）4月1日現在）

| | 学　　区　　名 | | 結成年月日 |
|---|---|---|---|
| 南　署 | 南・西・霞・泉・川口・光・津之郷・赤坂・瀬戸 | 津之郷 | 1999. 9. 1 |
| | 熊野・水呑・箕島・高島・鞆・走島・曙・多治米 | 山手 | 1999. 10. 2 |
| | 新涯・山手・川口東・明王台 | 南 | 1999. 11. 11 |
| | | 赤坂 | 2000. 3. 1 |
| | | 瀬戸 | 2000. 3. 15 |
| | | 曙 | 2000. 11. 16 |
| | | 新涯 | 2000. 12. 11 |
| | | 光 | 2001. 6. 27 |
| | | 西 | 2002. 2. 28 |
| | | 箕島 | 2002. 10. 18 |
| | | 川口 | 2002. 12. 11 |
| | | 泉 | 2004. 2. 23 |
| | | 高島 | 2004. 3. 25 |
| | | 川口東 | 2004. 11. 22 |
| | | 熊野 | 2005. 2. 10 |
| | | 水呑 | 2005. 3. 15 |
| | | 鞆 | 2005. 3. 18 |
| | | 霞 | 2005. 10. 1 |
| | | 多治米 | 2005. 12. 15 |
| | | 走島 | 2006. 2. 1 |
| | | 明王台 | 2006. 5. 12 |
| | 21学区 | 21学区 | |
| 北　署 | 東・手城・深津・樹徳・旭・御幸・桜丘・西深津 | 桜丘 | 2000. 2. 29 |
| | 久松台・蔵王・千田 | 西深津 | 2000. 3. 10 |
| | | 千田 | 2001. 2. 23 |
| | | 御幸 | 2001. 6. 1 |
| | | 深津 | 2001. 8. 8 |
| | | 東 | 2002. 7. 12 |
| | | 久松台 | 2002. 7. 18 |
| | | 旭 | 2002. 11. 15 |
| | | 手城 | 2002. 11. 20 |
| | | 蔵王 | 2002. 12. 2 |
| | | 樹徳 | 2004. 2. 23 |
| | 11学区 | 11学区 | |
| 東　署 | 引野・大津野・坪生・春日・伊勢丘・緑丘・長浜 | 引野 | 1999. 7. 28 |
| | 野々浜・幕山・日吉台・大谷台・旭丘 | 野々浜 | 1999. 8. 20 |
| | | 伊勢丘 | 1999. 8. 20 |
| | | 大津野 | 1999. 11. 9 |
| | | 旭丘 | 1999. 11. 30 |
| | | 坪生 | 2001. 2. 1 |
| | | 長浜 | 2002. 8. 23 |
| | | 日吉台 | 2003. 2. 24 |
| | | 幕山 | 2004. 2. 21 |
| | | 春日 | 2005. 4. 1 |
| | | 緑丘 | 2005. 7. 15 |
| | | 大谷台 | 2007. 12. 1 |
| | 12学区 | 12学区 | |

| | 学　　区　　名 | | 結成年月日 |
|---|---|---|---|
| 西　署 | 神村・本郷・東村・今津・松永・柳津・金江 | 神村 | 2000. 1. 15 |
| | 藤江・高西・横島・田島西部・田島東部 | 金江 | 2000. 2. 28 |
| | 常石・千年・山南・能登原 | 柳津 | 2000. 3. 24 |
| | | 東村 | 2000. 6. 1 |
| | | 松永 | 2000. 7. 15 |
| | | 今津 | 2000. 8. 23 |
| | | 本郷 | 2000. 8. 28 |
| | | 藤江 | 2001. 2. 1 |
| | | 高西 | 2001. 8. 18 |
| | | 田島東部 | 2004. 6. 5 |
| | | 田島西部 | 2005. 1. 30 |
| | | 横島 | 2005. 3. 5 |
| | | 常石 | 2005. 10. 3 |
| | | 千年 | 2006. 4. 6 |
| | | 山南 | 2006. 4. 20 |
| | | 能登原 | 2006. 7. 11 |
| | 16学区 | 16学区 | |
| 芦品署 | 駅家・駅家東・駅家西・宜山・服部・有磨・福相 | 宜山 | 2001. 1. 24 |
| | 戸手・新市・常金丸・網引 | 有磨 | 2002. 2. 28 |
| | | 服部 | 2002. 3. 29 |
| | | 網引 | 2004. 2. 25 |
| | | 駅家 | 2004. 2. 27 |
| | | 駅家西 | 2004. 9. 17 |
| | | 福相 | 2004. 11. 26 |
| | | 常金丸 | 2006. 3. 10 |
| | | 駅家東 | 2006. 10 27 |
| | | 新市 | 2007. 4. 1 |
| | | 戸手 | 2008. 3. 1 |
| | 11学区 | 11学区 | |
| 深安署 | 山野・広瀬・加茂・神辺・竹尋 | 加茂 | 2000. 2. 18 |
| | 御野・湯田・中条・道上 | 山野 | 2000. 12. 19 |
| | | 広瀬 | 2001. 1. 21 |
| | | 神辺 | 2010. 1. 17 |
| | | 御野 | 2010. 1. 17 |
| | | 湯田 | 2010. 1. 17 |
| | | 中条 | 2010. 1. 17 |
| | | 道上 | 2010. 1. 21 |
| | | 竹尋 | 2010. 1. 25 |
| | 9学区 | 9学区 | |
| 合　計 | 80学区 | 80学区 | |

※　学区とありますが、ここでは学区あるいは地区です。

結成率　100 %

## １０　条例等

# （１）　○福山市防災会議条例

〔昭和４１年５月１日
条例第　１０　号〕

（目的）

第１条　この条例は、災害対策基本法（昭和36年法律第223号）第16条第６項の規定に基づき、福山市防災会議（以下「防災会議」という。）の所掌事務及び組織を定めることを目的とする。

一部改正〔平成12年条例38号〕

（所掌事務）

第２条　防災会議は、次に掲げる事務をつかさどる。

（１）　福山市地域防災計画を作成し、及びその実施を推進すること。

（２）　水防法（昭和24年法律第193号）第33条第１項の規定により水防計画を調査審議すること。

（３）　市長の諮問に応じて市の地域に係る防災に関する重要事項を審議すること。

（４）　前号に規定する重要事項に関し、市長に意見を述べること。

（５）　前各号に掲げるもののほか、法律又はこれに基づく政令によりその権限に属する事務

一部改正〔平成12年条例38号・17年40号・24年73号〕

（会長及び委員）

第３条　防災会議は、会長及び委員60人以内をもって組織する。

２　会長は、市長をもって充てる。

３　会長は、会務を総理する。

４　会長に事故があるときは、あらかじめその指名する委員がその職務を代理する。

５　委員は、次に掲げる者をもって充てる。

（１）　指定地方行政機関の職員のうちから市長が任命する者

（２）　広島県の知事の部内の職員のうちから市長が任命する者

（３）　広島県警察の警察官のうちから市長が任命する者

（４）　市長がその部内の職員のうちから指名する者

（５）　教育長

（６）　消防長及び消防団長

（７）　指定公共機関又は指定地方公共機関の職員のうちから市長が任命する者

（８）　自主防災組織を構成する者又は学識経験のある者のうちから市長が特に任命する者

６　前項第７号及び第８号の委員の任期は、２年とする。ただし、補欠の委員の任期は、その前任者の残任期間とする。

７　前項の委員は、再任されることができる。

一部改正〔平成７年条例20号・24年73号〕

（専門委員）

第４条　防災会議に、専門の事項を調査させるため、専門委員を置くことができる。

２　専門委員は、関係地方行政機関の職員、広島県の職員、関係指定公共機関の職員、関係指定地方公共機関の職員及び学識経験のある者のうちから、市長が任命する。

３　専門委員は、当該専門の事項に関する調査が終了したときは、解任されるものとする。

（議事等）
第５条　前各条に定めるもののほか、防災会議の議事その他防災会議の運営について必要な事項は、会長が防災会議にはかって定める。

附　則
この条例は、公布の日から施行する。
附　則（平成７年３月23日条例第20号）
この条例は、公布の日から施行する。
附　則（平成12年３月14日条例第38号）
（施行期日）
１　この条例は、平成12年４月１日から施行する。
（福山市特別職の職員で非常勤のものの報酬及び費用弁償に関する条例の一部改正）
２　福山市特別職の職員で非常勤のものの報酬及び費用弁償に関する条例（昭和41年条例第112号）の一部を次のように改正する。
（次のよう略）
附　則（平成17年９月27日条例第40号）
この条例は、公布の日から施行する。
附　則（平成24年12月26日条例第73号）
この条例は、公布の日から施行する。

# （２）○ 福山市災害対策本部条例

（昭和41年5月1日<br>条例第１１号）

（目的）

第１条　この条例は、災害対策基本法（昭和36年法律第223号）第23条の２第８項の規定に基づき、福山市災害対策本部について必要な事項を定めることを目的とする。

一部改正〔平成８年条例34号・24年73号〕

（組織）

第２条　災害対策本部長は、災害対策本部の事務を総括し、所部の職員を指揮監督する。

２　災害対策副本部長は、災害対策本部長を助け、災害対策本部長に事故あるときは、その職務を代理する。

３　災害対策本部員は、災害対策本部長の命を受け、災害対策本部の事務に従事する。

（部）

第３条　災害対策本部長は、必要と認めるときは、災害対策本部に部を置くことができる。

２　部に属すべき災害対策本部員は、災害対策本部長が指名する。

３　部に部長を置き、災害対策本部長の指名する災害対策本部員がこれに当たる。

４　部長は、部の事務を掌理する。

（現地災害対策本部）

第４条　現地災害対策本部に現地災害対策本部長及び現地災害対策本部員その他の職員を置き、災害対策副本部長、災害対策本部員その他の職員のうちから災害対策本部長が指名する者をもって充てる。

２　現地災害対策本部長は、現地災害対策本部の事務を掌理する。

追加〔平成８年条例34号〕

（雑則）

第５条　前各条に定めるもののほか、災害対策本部について必要な事項は、災害対策本部長が定める。

一部改正〔平成８年条例34号〕

附　則

この条例は、公布の日から施行する。

附　則（平成８年６月25日条例第34号）

この条例は、公布の日から施行する。

附　則（平成24年12月26日条例第73号）

この条例は、公布の日から施行する。

## （３）○福山市地域防災計画に定める大規模な工場その他の施設の用途及び規模を定める条例

（平成 28 年 3 月 16 日<br>条 例 第　8　号）

（趣旨）

第１条　この条例は、水防法（昭和２４年法律第１９３号）第１５条第１項第４号ハの規定に基づき、福山市地域防災計画に大規模な工場その他の施設の名称及び所在地を定める場合の当該施設の用途及び規模を定めるものとする。

（用途及び規模）

第２条　水防法第１５条第１項第４号ハに規定する条例で定める用途及び規模は、工場、作業場又は倉庫であって、延べ面積が１０，０００平方メートル以上のものであることとする。

附　則

この条例は、公布の日から施行する。

## １１　福山市防災会議委員名簿

2026年（令和8年）7月31日現在

| 条例<br>区分 | 機関名<br>所在地<br>電話番号 | 職名 | 名前 |
|---|---|---|---|
| 会長 | 福山市<br>福山市東桜町３番５号<br>TEL ９２８－２１１１ | 市　長 | 枝広　直幹 |
| 第１号 | 国土交通省中国地方整備局福山河川国道事務所<br>福山市三吉町四丁目４番１３号<br>TEL　９２３－２６２０　FAX ９２３－２５１７ | 事務所長 | 藤原　康史 |
| 〃 | 広島地方気象台<br>広島市中区上八丁堀６番３０号 広島合同庁舎四号館<br>TEL（082）２２３－３９５３　FAX（082）２２３－３９６８ | 次　長 | 立神　達朗 |
| 〃 | 福山海上保安署<br>福山市東手城町二丁目１８番３号<br>TEL ９４３－５９５０　FAX ９４３－５９５０ | 署　長 | 浦　建国 |
| 第２号 | 広島県東部総務事務所<br>福山市三吉町一丁目１番１号<br>TEL ９２１－１３１１　FAX ９２１－１３６４ | 所　長 | 武田　将孝 |
| 〃 | 広島県東部建設事務所<br>福山市三吉町一丁目１番１号<br>TEL ９２１－１３１１　FAX ９３１－９２３６ | 所　長 | 高森　真司 |
| 第３号 | 福山東警察署<br>福山市三吉町南二丁目５番３１号<br>TEL ９２７－０１１０　FAX ９２７－０１２１ | 署　長 | 前田　直樹 |
| 〃 | 福山北警察署<br>福山市神辺町新道上三丁目１４番<br>TEL ９６２－０１１０　FAX　９６３－８０１１ | 署　長 | 宮野　征昭 |
| 〃 | 福山西警察署<br>福山市神村町３１０６－１<br>TEL ９３３－０１１０　FAX ９３３－０１４５ | 署　長 | 水原　義猛 |
| 第４号 | 福山市<br>福山市東桜町３番５号<br>TEL ９２８－２１１１ | 副市長 | 中津　雅志 |
| 〃 | 福山市<br>福山市古野上町１５番２５号<br>TEL ９２８－１５３０　FAX ９２２－６５８３ | 上下水道事業管理者 | 藤井　康弘 |
| 〃 | 福山市<br>福山市蔵王町五丁目２３番１号<br>TEL ９４１－５１５１　FAX ９４１－５１５９ | 病院事業管理者 | 高倉　範尚 |
| 〃 | 福山市<br>福山市蔵王町五丁目２３番１号<br>TEL ９４１－５１５１　FAX ９４１－５１５９ | 看護部長 | 内田　朋子 |
| 第５号 | 福山市教育委員会<br>福山市東桜町３番５号<br>TEL ９２８－１１０８ | 教育長 | 小林　巧平 |

| 条例<br>区分 | 機関名<br>所在地<br>電話番号 | 職名 | 名前 |
|---|---|---|---|
| 第６号 | 福山地区消防組合消防局<br>福山市沖野上町五丁目１３番８号<br>TEL ９２８－１１９１　FAX ９２４－８４７４ | 局長 | 片岡　伸夫 |
| 〃 | 福山市消防団<br>福山市沖野上町五丁目１３番８号<br>TEL ９２８－１１９３　FAX ９２８－１２２０ | 団長 | 延近　敬弘 |
| 第７号 | 日本郵便株式会社福山郵便局<br>福山市東桜町３番４号<br>TEL ９２４－１５００　FAX ９３１－７０２９ | 局長 | 木村　真路 |
| 〃 | 西日本旅客鉄道株式会社中国統括本部倉敷保線区<br>岡山県倉敷市阿知一丁目１－１<br>TEL　FAX | 区長 | 山本　有生 |
| 〃 | 西日本旅客鉄道株式会社福山駅<br>福山市三之丸町３０番１号<br>TEL ９２５－３１５６　FAX ９２５－２５１９ | 駅長 | 田中　章博 |
| 〃 | NTT西日本株式会社中国支店<br>広島市中区基町６番７７号<br>TEL ０８２－２２６－２１２７ | 設備部長 | 藤井　隆行 |
| 〃 | 日本放送協会広島拠点放送局<br>広島市中区大手町二丁目１１番１０号<br>TEL ０８２－５０４－５２８２ | コンテンツセンター長 | 曽我　英弘 |
| 〃 | 西日本高速道路株式会社中国支社福山高速道路事務所<br>福山市蔵王町五丁目２４番１号<br>TEL ９４１－９７７８　FAX ９４１－５３９２ | 所長 | 多和田　勉 |
| 〃 | 中国電力ネットワーク株式会社福山ネットワークセンター<br>福山市沖野上町一丁目７番２８号　夜間・休日 0120-511-605<br>TEL ９２２－７９５４　FAX ９２２－７８４５ | 所長 | 岩見　紀征 |
| 〃 | 福山瓦斯株式会社<br>福山市南手城町二丁目２６番１号<br>TEL ９３１－３１１１　FAX ９２３－１１７１ | 供給本部長 | 小林　和之 |
| 〃 | 株式会社中国バス<br>福山市多治米町六丁目１２番３１号<br>TEL ９５３－５３９１　FAX ９５３－５３９０ | 執行役員総務部長 | 村上　耕規 |
| 〃 | 福山通運株式会社<br>福山市東深津町四丁目２０番１号<br>TEL ９２４－２０００　FAX ９３１－４８６５ | 会長 | 小丸　成洋 |
| 〃 | 株式会社中国放送福山放送局<br>福山市北美台１３番１３号<br>TEL ９２５－１５３０　FAX ９２３－８２６４ | 福山放送局長 | 奥土　順二 |
| 〃 | 広島テレビ放送株式会社福山支社<br>福山市沖野上町五丁目２２番８号<br>TEL ９２３－４８５５　FAX ９２３－４８７９ | 支社長 | 大橋　秀雅 |
| 〃 | 株式会社広島ホームテレビ福山支社<br>福山市霞町一丁目１番１号<br>TEL ９２４－３６５２　FAX ９２４－００５５ | 支社長 | 三浦　正誉 |
| 〃 | 株式会社テレビ新広島福山支社<br>福山市西町二丁目１０番１号<br>TEL ９３１－３１６２　FAX ９３１－１３６２ | 福山支社長 | 佛崎　智子 |

| 条例区分 | 機関名<br>所在地<br>電話番号 | 職名 | 名前 |
|---|---|---|---|
| 第８号 | 株式会社エフエムふくやま<br>福山市西町二丁目１０番１号<br>TEL ９２０－８７７７　FAX ９２０－８７７８ | 専務取締役局長 | 田中　宏行 |
| 〃 | 福山大学<br>福山市東村町字三蔵９８５－１<br>TEL ９３６－２１１１　FAX ９３６－２０２３ | 准教授 | 津田　将行 |
| 〃 | 福山市立大学<br>福山市港町二丁目１９番１号<br>TEL ９９９－１１１１　FAX ９２８－１２４８ | 教　授 | 向井　厚志 |
| 〃 | （一社）福山市医師会<br>福山市三吉町南二丁目１１番２５号<br>TEL ９２２－０２４３　FAX ９２６－０５７３ | 会　長 | 藤岡　正浩 |
| 〃 | （一社）松永沼隈地区医師会<br>福山市南松永町二丁目８番１２号（保健福祉センター内）<br>TEL ９３３－６２９９ | 理　事 | 杉原　正大 |
| 〃 | （一社）府中地区医師会<br>府中市鵜飼町４９６－１<br>TEL ０８４７－４５－３５０５ | 理　事 | 竹信　敦充 |
| 〃 | （一社）深安地区医師会<br>福山市加茂町下加茂９３３番地（せら医院内）<br>TEL ９７２－２８１４ | 理　事 | 亀川　禎央 |
| 〃 | （公社）広島県看護協会福山・府中支部<br>福山市蔵王町五丁目２３番１号<br>TEL ９４１－５１５１ | 支部長 | 藤井　眞由美 |
| 〃 | 福山市自治会連合会<br>福山市本町１番３５号　市民参画センター内<br>TEL ９２３－９６３３ | 常任理事 | 大畠　功之 |
| 〃 | 福山市女性連絡協議会<br>福山市本町１番３５号　市民参画センター内<br>TEL ９２３－９６３３ | 会　長 | 小林　貞子 |
| 〃 | 福山市防火協会連合会<br>福山市沖野上町五丁目１３番８号<br>TEL ９２８－１１９１　FAX ９２４－８４７４ | 会　長 | 榊原　睦也 |
| 〃 | 福山市赤十字奉仕団<br>福山市三吉町南二丁目１１番２２号　福山すこやかセンター内<br>TEL　９２８－１３４６ | 委員長 | 過田　悟 |
| 〃 | 福山市連合民生委員児童委員協議会 | 民生児童委員 | 森原　公江 |
| 〃 | 福山市男女共同参画審議会<br>福山市東桜町３番５号　多様性社会推進課<br>TEL ９２８－１２３５ | 委　員 | 平木　滋子 |
| 〃 | 福山建設工業協会 | 副会長 | 漆原　隆 |

| 条例<br>区分 | 機関名<br>所在地<br>電話番号 | 職名 | 名前 |
|---|---|---|---|
| 第８号 | 福山防災リーダー連絡協議会女性部会 | 会　長 | 宮林　倫子 |
| 〃 | 男女共同参画推進委員 | 委　員 | 佐藤　勢子 |
| 〃 | 男女共同参画推進委員 | 委　員 | 堀家　美智子 |
| 〃 | 福山市消防団女性分団<br>福山市沖野上町五丁目１３番８号<br>TEL　９２８－１１９３　　FAX　９２８－１２２０ | 分団長 | 胃甲　茂美 |
| 〃 | びんご日本語多言語サポートセンター | 代　表 | 宮野　宏子 |
| 〃 | 深津学区自主防災組織 | 代　表 | 佐藤　千代子 |
| 〃 | 福山市福祉を高める会連合会 | 副会長 | 藤原　芳治 |
| 〃 | 福山明るいまちづくり協議会 | 委　員 | 三島　多恵子 |
| 〃 | キラキラサポーター　（福山子育て支援ボランティア） | 会　長 | 三上　貴久美 |
| 〃 | 福山市中央青少年育成員協議会 | 会　長 | 長澤　庸子 |
| 〃 | 福山市PTA連合会<br>福山市霞町1丁目10-1<br>TEL　９３１－６２１０ | 副会長 | 渡邉　丈倫 |
| 〃 | 福山大学ボランティアPACE福山支部<br>福山市東村町字三蔵９８５－１<br>TEL　９３６－２１１１　　FAX　９３６－２０２３ | 代　表 | 村上　佑月 |
| 〃 | 福山市社会福祉協議会<br>福山市三吉町南二丁目１１番２２号　福山すこやかセンター内<br>TEL　９３６－２１１１　　FAX　９３６－２０２３ | 会　長 | 藤井　徹太 |
| 〃 | 福山ボランティア連絡協議会 | 副会長 | 坂井　洋子 |

# 12 2025 年度（令和 7 年度）・2026 年度（令和 8 年度）
# 福山市災害応急対策協力事業者名簿

［2026 年（令和 8 年）5 月 27 日時点］

1　登録有効期間

2027 年（令和 9 年）3 月 31 日 まで

2　登録事業者数

| 地域区分 | 小 学 校 区 等 名 | 登録事業者数 |
|---|---|---|
| A 地域 | 駅家、駅家北、駅家西、宜山、有磨、福相、常金丸、網引、新市、戸手 | 28 |
| B 地域 | 加茂、神辺、竹尋、御野、湯田、中条、道上 | 23 |
| C 地域 | 神村、本郷、遺芳丘、松永、柳津、金江、藤江、山南、想青学園 | 28 |
| D 地域 | 泉、山手、津之郷、赤坂、瀬戸、熊野、水呑、高島、鞆の浦学園、明王台 | 27 |
| E 地域 | 手城、深津、引野、蔵王、大津野、坪生、春日、伊勢丘、旭丘、緑丘、長浜、 西深津、野々浜、日吉台、幕山、大谷台 | 34 |
| F 地域 | 東、西、南、霞、川口、樹徳、旭、光、千田、御幸、箕島、曙、新涯、多治米、 桜丘、久松台、川口東 | 69 |
| 合　　計 | | 209 |

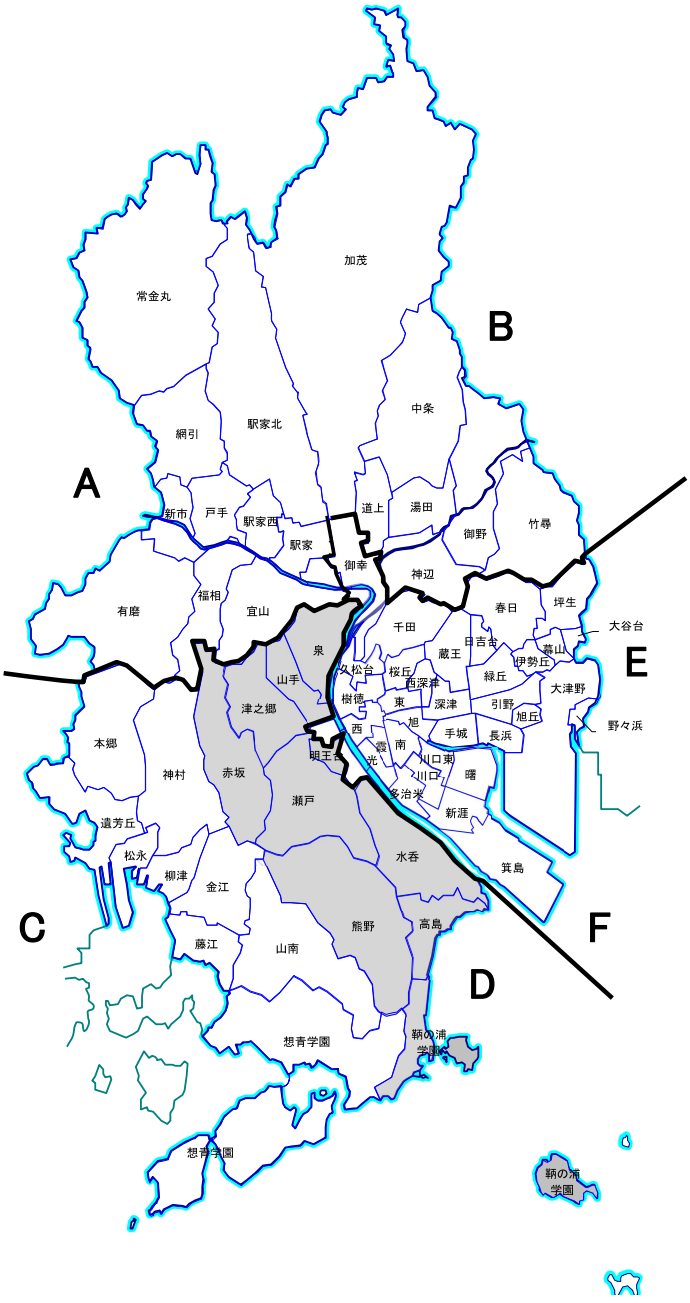

【A地域】

| 商号又は名称 |
| --- |
| 井口建設（株） |
| （株）駅家工務店 |
| エスロード（株） |
| 大木建設（株） |
| 小川建設（株） |
| （株）開真 |
| 勝建産業（有） |
| 共伸産業（株） |
| （有）クリケン |
| （株）グローバル |
| 小林建設（株） |
| （株）栄工業 |
| （有）サクシード |
| （株）三光建設 |
| （株）サンスイ |
| （株）サンテック |
| （株）スズワ |
| 先納組（有） |
| （株）高森工業 |
| （有）豊藤 |
| （有）服部建設工業 |
| 丸後産業（有） |
| （株）丸忠建設 |
| 三島産業（株） |
| （株）みなみ |
| （株）山本組 |
| ユーセイ建設（株） |
| 吉元建設（株） |

【B地域】

| 商号又は名称 |
| --- |
| 内山興業（株） |
| （株）江種 |
| 加茂水道（有） |
| 高陽建設工業（株） |
| 五大産業（株） |
| シビルプラン（株） |
| （株）Ｚｅｓｔ |
| 千城土建（有） |
| （株）総合建設資材 |
| （株）大栄組 |
| （株）ダイケン |
| 髙見建設（株） |
| （株）テクノス |
| 東洋建設工業（株） |
| 平賀建設（株） |
| 藤田興業（有） |
| フタバ建設（株） |
| （株）マエタ |
| （有）丸富建設 |
| 山路建設工業（株） |
| （有）山善組 |
| （株）緑陽エンタープライズ |
| （株）六共 |

【C地域】

| 商号又は名称 |
| --- |
| （株）アースウイング |
| （有）アスィスト |
| アマノ企業（株） |
| （株）一亘 |
| 内海設備工業（有） |
| 大村電気工事（株） |
| （株）オキ |
| 柏迫建設（有） |
| 桑田電気工事（株） |
| （有）小林興業 |
| 桜真都市開発（株） |
| （有）三和設備 |
| （有）シード |
| シグマ・コーポレーション（株） |
| （有）シンエイ |
| （有）タクミ建設 |
| 津田工業（株） |
| （株）ティ・エム |
| （株）寺岡建設 |
| （有）都市建設 |
| 中根電機工業（株） |
| 日栄土木（株） |
| ブラザー技研（株） |
| ホーム（株） |
| （株）前田組 |
| （株）松永ホームサービス |
| 山脇産業（株） |
| （株）ユキ建設 |

【D地域】

| 商号又は名称 |
| --- |
| （株）一瓢組 |
| （株）井上建工 |
| （有）井上造園 |
| （株）今將 |
| （有）オービックス |
| （株）柿原建設 |
| くまの建設（有） |
| （有）小山組 |
| 佐々木建設（株） |
| サンケイ電気工事（株） |
| 三宝工業（株） |
| （株）鈴屋 |
| 角建工業（有） |
| 瀬戸電設工業（株） |
| （有）爽風苑 |
| 中国コーポレーション（有） |
| 東洋建設（株） |
| 友三建設（株） |
| （株）ニシウラ建設 |
| 八興建設（株） |
| 本庄管工事（有） |
| 瑞穂工業（株） |
| （株）水本組 |
| 三谷建設（株） |
| （株）メディアテック一心 |
| （有）山本興業 |
| （有）横山工務店 |

【E地域】

| 商号又は名称 |
| --- |
| アキ建設（株） |
| 井上土木（株） |
| （株）伊予建設 |
| （株）尾熊設備 |
| 春日建設（有） |
| クシダ工業（株） |
| （株）広栄産業 |
| （株）コウセイ |
| （有）蔵王造園 |
| 三東冷熱（株） |
| 山陽ネット工業（株） |
| （株）松誠園緑地建設 |
| （株）松扇園 |
| 昭和舗道建設（株） |
| 新和建設工業（株） |
| 大創アシスト（株） |
| （株）武田組 |
| 武田電機工業（株） |
| ティ・エムケンセツ（株） |
| 東洋プラント（株） |
| 東産業（株） |
| （有）備三工務店 |
| （株）ビックス |
| （株）フェイス |
| 福山ユアサ電機（株） |
| （株）藤原建工 |
| 双葉電機（株） |
| （有）フリースコール |

【E地域】

| 商号又は名称 |
| --- |
| （株）プロテック |
| （株）増岡組 福山支店 |
| （株）松原組 |
| （株）道下工務店 |
| 森重建設（株） |
| （有）吉建 |

【F 地域】

| 商号又は名称 |
| --- |
| （有）アイム |
| 朝日環境衛生（有） |
| 旭ハウス工業（株） |
| 粟根建設（株） |
| 石井建材（有） |
| 石黒建設（株） |
| 葦陽設備工業（株） |
| （株）上野 |
| 占部建設工業（株） |
| （株）エイトコーポレーション |
| （有）エーアンドエフ |
| （有）エキスパート |
| （株）荏原製作所　福山営業所 |
| （有）木村工業所 |
| （株）共栄店舗 |
| （有）協立土建 |
| （株）景松園 |
| 甲田建設（株） |
| 光陽（株） |
| 興和建設工業（株） |
| 小畠工業（株） |
| 坂本電気工事（株） |
| 佐戸島建設（株） |
| （株）三共冷熱 |
| （株）三幸社 |
| （株）山水園緑地建設 |
| 山陽土建工業（株） |
| （株）繁山興業 |

【F 地域】

| 商号又は名称 |
| --- |
| （株）浄管センター |
| （株）伸和 |
| スギ建設（有） |
| （株）鈴木工務店 |
| 誠和建設（株） |
| （株）創栄 |
| （有）大真土木 |
| （株）大造産業 |
| （株）タイトー設備工業 |
| 大和建設（株） |
| タツミ電工（株） |
| （株）中電工　広島東部支社 |
| 塚本興業（株） |
| （株）土井工業 |
| 東光建設（株） |
| （有）東和建設 |
| （株）酉島製作所　福山営業所 |
| 中島工業（株） |
| 日本運搬機械（株） |
| （株）日本エンジニア |
| 馬場工業（株） |
| （有）広川工業 |
| 福樹園建設工業（株） |
| 福山電業（株） |
| 福山メンテナンス（株） |
| （株）福山冷機 |
| 富士建設（株） |
| 平和建設（株） |

**【F 地域】**

| 商号又は名称 |
| --- |
| （株）前石建設 |
| （株）マサキ工務店 |
| （株）マシノ 福山支店 |
| 松坂産業（株） |
| （株）村上開発 |
| 安建工業（株） |
| 山尾組（有） |
| 山崎建設（株） |
| 山下産業（株） |
| 大和電気工事（株） |
| （有）義秀建設 |
| （株）陸正 |
| リッツ（株） |

## １３　災害報告に係る用語の定義

| | | |
|---|---|---|
| 人の被害 | 死　　者 | 当該災害が原因で死亡し、死体を確認したもの、又は死体は確認できないが、死亡したことが確実な者とする。 |
| | 行方不明者 | 当該災害が原因で所在不明となり、かつ死亡の疑いのある者とする。 |
| | 重　傷　者 | 当該災害により負傷し、医師の治療を受け、又は受ける必要のある者のうち１か月以上の治療を要する見込みの者とする。 |
| | 軽　傷　者 | 当該災害により負傷し、医師の治療を受け、又は受ける必要のある者のうち１か月未満で治療できる見込みの者とする。 |
| 住家被害 | 住　　家 | 現実に居住のため使用している建物をいい、社会通念上の住家であるかどうかを問わない。 |
| | 全　　壊<br>（全焼・流失） | 住家がその居住のための基本的機能を喪失したもの、すなわち、住家全部が倒壊、流失、埋没、焼失したもの、又は住家の損壊が甚だしく、補修により元通りに再使用することが困難なもので、具体的には、住家の損壊、焼失若しくは流失した部分の床面積がその住家の延床面積の70%以上に達した程度のもの、又は住家の主要な構成要素の経済的被害を住家全体に占める損害割合で表し、その住家の損害割合が50%以上に達した程度のものとする。 |
| | 半壊（半焼） | 住家がその居住のための基本的機能の一部を喪失したもの、すなわち、住家の損壊が甚だしいが、補修すれば元通りに再使用できる程度のもので、具体的には、損壊部分がその住家の延床面積の20%以上70%未満のもの、又は住家の主要な構成要素の経済的被害を住家全体に占める損害割合で表し、その住家の損害割合が 20%以上 50%未満のものとする。 |
| | 一部破損 | 全壊及び半壊にいたらない程度の住家の破損で、補修を必要とする程度のものとする。ただし、ガラスが数枚破損した程度のごく小さなものは除く。 |
| | 床上浸水 | 住家の床より上に浸水したもの、及び全壊・半壊には該当しないが、土砂竹木のたい積により一時的に居住することができないものとする。 |
| | 床下浸水 | 床上浸水にいたらない程度に浸水したものとする。 |
| | 世　　帯 | 生計を一にしている実際の生活単位とする。 |
| 非住家被害 | 非　住　家 | 住家以外の建物をいう。なお、官公庁、学校、病院、公流館、神社、仏閣などは非住家とする。ただし、これらの施設に、常時、人が居住しているときは、当該部分は住家とする。 |
| | 公共建物 | 官公庁、学校、病院、公流館、幼稚園等の公用又は公共の用に供する建物とする。 |
| | そ　の　他 | 公共の建物以外の倉庫、土蔵、車庫等の建物とする。 |
| | ※　非住家被害は、全壊又は半壊を受けたもののみを記入するものとする。 | |

（注）

⑴　住家被害戸数については「独立して家庭生活を営むことができるように、建築された建物又は完全に区画された建物の一部」を戸の単位として算定するものとする。

⑵　損壊とは、住家が被災により損傷、劣化、傾斜等何らかの変化を生じることにより、補修しなければ元の機能を復元し得ない状況に至ったものをいう。

⑶　主要な構成要素とは、住家の構成要素のうち造作等を除いたものであって、住家の一部として固定された設備を含む。

| | | |
|---|---|---|
| 公共土木施設 | 公共土木施設 | 公共土木施設災害復旧事業費国庫負担法（昭和２６年法律第９７号）による国庫負担の対象となる施設とする。 |
| | 道路被害 | 高速自動車道、一般国道、県道及び市道の一部が損壊し、車両の通行が不能となった程度の被害とする。 |
| | 橋梁被害 | 市道以上の道路に架設した橋の一部又は全部が流失し、一般の渡橋が不能となった程度の被害とする。 |
| | 河川被害 | 河川法（昭和３９年法律第１６７号）が適用され、若しくは準用される河川若しくはその他の河川、又はこれらのものの維持管理上必要な堤防、護岸、水利、床上その他の施設若しくは沿岸を保全するために防護することを必要とする河岸の被害で、復旧工事を要する程度のものとする。 |
| | 砂防施設被害 | 砂防法（明治３０年法律第２９号）第１条に規定する砂防施設、同法第３条の規定によって同法が準用される砂防のための施設又は同法第３条の２の規定によって同法が準用される天然の河岸の被害で、復旧工事を要する程度のものとする。 |
| | 地すべり防止施設被害 | 地すべり等防止法にいう地すべり防止施設の被害で、復旧工事を要する程度のものとする。 |
| | 急傾斜地崩壊防止施設被害 | 急傾斜地の崩壊による災害の防止に関する法律にいう急傾斜地崩壊防止施設の被害で、復旧工事を要する程度のものをいう。 |
| | 治山施設被害 | 公共土木施設災害復旧事業費国庫負担法にいう林地荒廃防止施設（治山施設）の被害で、復旧工事を要する程度のものとする。 |
| | 港湾施設被害 | 港湾法にいう港湾施設の被害で、復旧工事を要する程度のものとする。 |
| | 漁港施設被害 | 漁港漁場整備法にいう漁港施設の被害で、復旧工事を要する程度のものとする。 |
| | 海岸施設被害 | 海岸法にいう海岸施設の被害で、復旧工事を要する程度のものとする。 |
| 農林水産業施設 | 農林水産業施設 | 農林水産業施設災害復旧事業費国庫補助の暫定措置に関する法律（昭和２５年法律第１６９号）による補助対象となる施設とする。 |
| | 田畑の流失埋没 | 田畑の耕土が流失し、又は砂利等のたい積のため、耕作が不能になったものとする。 |
| | 田畑の冠水 | 植付作物の先端が見えなくなる程度に水につかったものとする。 |
| | 溜池・水路決壊 | 溜池及び水路の堤防の被害で、復旧工事を要する程度のものとする。 |
| その他 | 農産被害 | 農林水産業施設以外の農産被害をいい、例えばビニールハウス、農作物等の被害とする。 |
| | 林産被害 | 農林水産業施設以外の林産被害をいい、例えば立木、苗木等の被害とする。 |
| | 水産被害 | 農林水産業施設以外の水産被害をいい、例えばのり、漁具、漁船等の被害とする。 |
| | 商工被害 | 建物以外の商工被害で、例えば工業原材料、商品、生産機械器具等とする。 |
| | 地すべり | 地すべりにより負傷者以上の人的被害、公共建物及び住宅に一部破損以上の被害を受けたものとする。 |

| | | |
|---|---|---|
| その他 | がけ崩れ | がけ崩れにより負傷者以上の人的被害、公共建物及び住宅に一部破損以上の被害を受けたものとする。 |
| | 鉄軌道被害 | 電車等の通行が不能となった程度の被害とする。 |
| | 被害船舶 | ろ、かいろのみをもって運転する舟以外の船で、船体が没し、航行不能となったもの及び流失し、所在が不明になったもの、並びに修理しなければ航行できない程度の被害を受けたものとする。 |
| | 清掃施設被害 | ごみ処理及びし尿処理施設の被害とする。 |
| | 都市施設被害 | 街路、公園等、下水道施設、都市排水施設で、地方公共団体の維持管理に属するものの被害とする。（維持管理に属することとなるものを含む。） |
| | 自然公園施設被害 | 自然公園法及び自然環境保全法に定める施設の被害で、施設利用が不能となった程度のものとする。 |
| | 水道（断水） | 上水道又は簡易水道で断水している戸数のうち、最も多く断水した時点における戸数とする。 |
| | 電話（不通） | 災害により通話不能となった電話の回線数のうち、最も多く通話不能となった時点における回線数とする。 |
| | 電気（停電） | 災害により停電した戸数のうち、最も多く停電した時点における戸数とする。 |
| | ガス（停止） | 一般ガス事業又は簡易ガス事業で供給停止となっている戸数のうち、最も多く供給停止となった時点における戸数とする。 |
| | ブロック塀等 | 崩壊したブロック塀又は石塀の箇所数とする。 |
| | その他 | 各項に該当しない被害とする。 |
| り災世帯 | | 災害により全壊、半壊及び床上浸水の被害を受け、通常の生活を維持できなくなった生計を一にしている世帯とする。<br>例えば寄宿舎、下宿その他これに類する施設に宿泊するもので、共同生活を営んでいるものについては、これを一世帯として扱い、また、同一家屋の親子、夫婦であっても、生活が別であれば分けて扱うものとする。 |
| り災者 | | り災世帯の構成員とする。 |
| 被害総額 | | 物的被害の概算額とする。（千円単位） |
| 火災発生 | | 火災発生件数については、地震によるもののみ報告するものとする。 |

福 山 市 防 災 会 議

事 務 局

福山市東桜町３番５号

福山市総務局総務部危機管理防災課

電話　０８４－９２８－１２２８

FAX　０８４－９２６－０８４５

Ｅ-mail　kikikanri-bousai@city.fukuyama.hiroshima.jp