見積り仕様書一覧

次に掲げる物件について、見積書（税抜）を福山市上下水道局管財契約課へ契約番号ごとに提出してください。

※FAXの場合、見積書提出専用番号　　：（084）928－1631

※電子メールの場合、見積書提出専用アドレス　：kanzai-keiyaku@city.fukuyama.hiroshima.jp

公開日	**2026年（令和8年)11月13日(金)**
質問書提出期限	**2026年（令和8年)11月17日(火)　17：15**
見積書提出期限	**2026年（令和8年)11月19日(木)　17：15**

契約番号	品　　名
500	重水素ランプ　外
501	設置型組立式給水タンク用内袋
502	かび臭物質2種混合標準液　外
503	ヘプタオキシエチレンドデシルエーテル
504	硝酸性窒素標準液　外
505	電話機　外
508	ヘッドライト
509	メーター用パレット
510	USBケーブル
511	針なしステープラー

仕様書

契約番号　５００

１　品　名

重水素ランプ　外

２　規格・数量等

内訳

品名	規格(品番)	数量	単位	販売元	同等品
重水素ランプ　D2-L6585	S228-34016	1	個	㈱島津アクセス	不可
W ランプ	S228-34410-41	1	個	㈱島津アクセス	不可

３　納品場所

〒720-0004

福山市御幸町中津原 158

福山市上下水道局中津原浄水場　水質管理センター　2 階

担当者　水質管理センター　力石

TEL（084）955-1144

FAX（084）955-4990

４　納品方法

搬入（エレベーター（6 名用）あり）

５　納入期限

2027 年（令和 9 年）2 月 26 日（金）

仕 様 書

契約番号　501

1　品名　　設置型組立式給水タンク用内袋

2　規格・数量等

内　訳

品名	規格等（同等条件）	数量	単位	参考品 （メーカー名・品番等）	同等品
設置型組立式給水タンク用内袋	設置型組立式給水タンク（KEC－A－100）に対応可能であること。 有効内容量 1000L 用内袋 180μ×2重 ポリエチレン製	3	袋	川崎機工（株）	不可

3　納品場所　　〒720－8526
福山市古野上町15番25号　福山市上下水道局　西館2階
担当課：お客さまサービス課
担当者：田内
電　話　：（084）928－1512　FAX：（084）921－6050
※納入日時及び納品方法については、事前に担当者と協議すること。

4　納品方法　搬入（エレベーター　なし）

5　納入期限　　2027年（令和9年）1月29日（金）

仕様書

契約番号　５０２

１　品　名

かび臭物質２種混合標準液　外

２　規格・数量等

内訳

品名	規格(品番)	数量	単位	販売元	同等品
かび臭物質２種混合標準液	25989-96 2mL×5 本	2	箱	関東化学株式会社	不可
ジェオスミン-d_3 標準原液	17068-96 2mL×5 本	2	箱	関東化学株式会社	不可
アンモニア性窒素標準液	01802-96 100mL	1	本	関東化学株式会社	不可
塩素酸イオン標準液	08169-96 100mL	1	本	関東化学株式会社	不可
亜塩素酸イオン標準液	08170-96 100mL	1	本	関東化学株式会社	不可
ふっ化物イオン標準液	14613-23 100mL	1	本	関東化学株式会社	不可
塩化物イオン標準液	08126-23 100mL	1	本	関東化学株式会社	不可
亜硝酸性窒素標準液	28637-96 100mL	1	本	関東化学株式会社	不可
硫酸イオン標準液	38005-23 100mL	1	本	関東化学株式会社	不可

３　納品場所

〒720-0004

福山市御幸町中津原 158

福山市上下水道局中津原浄水場　水質管理センター　２階

担当者　水質管理センター　相原

TEL（084）955-1144

FAX（084）955-4990

４　納品方法

搬入（エレベーター（6 名用）あり）

５　納入期限

2027 年（令和 9 年）1 月 29 日（金）

仕様書

契約番号　５０３

１　品　名

ヘプタオキシエチレンドデシルエーテル

２　規格・数量等

内訳

品名	規格(品番)	数量	単位	販売元	同等品
ヘプタオキシエチレンドデシルエーテル	1021-10019 2mL×5 本	2	箱	ジーエルサイエンス株式会社	不可

３　納品場所

〒720-0004

福山市御幸町中津原 158

福山市上下水道局中津原浄水場　水質管理センター　2 階

担当者　水質管理センター　力石

TEL（084）955-1144

FAX（084）955-4990

４　納品方法

搬入（エレベーター（6 名用）あり）

５　納入期限

2027 年（令和 9 年）3 月 26 日（金）

仕様書

契約番号　５０４

１　品　名

硝酸性窒素標準液　外

２　規格・数量等

内訳

品名	規格(品番)	数量	単位	販売元	同等品
硝酸性窒素標準液	144-09891 100mL	1	本	富士フイルム和光純薬株式会社	不可
カリウム標準液	165-17471 100mL	1	本	富士フイルム和光純薬株式会社	不可
カルシウム標準液	039-16161 100mL	1	本	富士フイルム和光純薬株式会社	不可
マグネシウム標準液	136-12121 100mL	1	本	富士フイルム和光純薬株式会社	不可
ナトリウム標準液	199-10831 100mL	1	本	富士フイルム和光純薬株式会社	不可

３　納品場所

〒720-0004

福山市御幸町中津原 158

福山市上下水道局中津原浄水場　水質管理センター　2 階

担当者　水質管理センター　山根

TEL（084）955-1144

FAX（084）955-4990

４　納品方法

搬入（エレベーター（6 名用）あり）

５　納入期限

2027 年（令和 9 年）2 月 26 日（金）

仕 様 書

契約番号 505

1　品名
　電話機　外

2　規格・数量等

内訳

品名	規格等	数量	単位	同等品
電話機	FUJITSU　DG－station100C2 （IP Pathfinder S 仕様）	4	台	不可
コードレス電話機用バッテリー	FUJITSU　FC741BP5E （リチウムイオン電池）	10	個	不可

3　納品場所　〒720-8526　福山市古野上町 15 番 25 号　福山市上下水道局本館 2 階
　担当課　管財契約課
　担当者　管財担当　堀田
　電話　084-928-1534
　ＦＡＸ　084-928-1631

4　納品方法　搬入（エレベーターなし）　取替

5　納入期限　２０２７年（令和９年）３月３１日（水）

仕 様 書

契約番号 508

1 品名　　ヘッドライト

2 規格・数量等

品名	品質規格	数量	単位	同等品	参考品又は メーカー名等
ヘッドライト	使用光源：高輝度チップ タイプ白色 LED×1 個 乾電池式 60° 可動式ヘッド フォーカスコントロール ヘルメットホルダー付き 後部認識灯付き	3	個	不可	GENTOS 品番 HW-K333HD

3 納品場所　〒720-0004　福山市御幸町中津原 158　水質管理センター2 階
担当課　福山市上下水道局　施設部　施設整備課
担当者　山本
TEL　084-955-1180
FAX　084-955-4990

4 納品方法　　搬入（エレベーター あり）

5 納入期限　　2027年（令和9年）1月15日（金）

仕　様　書

契約番号　５０９

1　品名　　メーター用パレット

2　規格・数量等

内訳

品名	規格等（同等条件）	数量	単位
メーター用パレット	寸法：650mm（長さ）×400mm（幅）×117mm（高さ） 材質：角材　杉　・　ラス板　ヒノキ 別紙　【仕様詳細】	100	枚

3　納品場所　　〒720－0092
福山市山手町五丁目30－35　福山市上下水道局
水道技術研修センター　メーター管理室

担当課：お客さまサービス課（福山市古野上町 15-25：本局1階）
担当者：田内
電　話　：(084)928－1512　FAX：(084)921－6050
※納入日時及び納品方法については、事前に担当者と協議すること。

4　納品方法　搬入（エレベーター　なし）

5　納入期限　　2027年（令和9年）1月29日（金）

【仕様詳細】

寸法　　650mm（長さ）×400mm（幅）×117mm（高さ）

材質　　角材　杉

　　ラス板　ヒノキ

部材寸法　　角材　400mm×105mm×45mm

　　ラス板　650mm×75mm×12mm

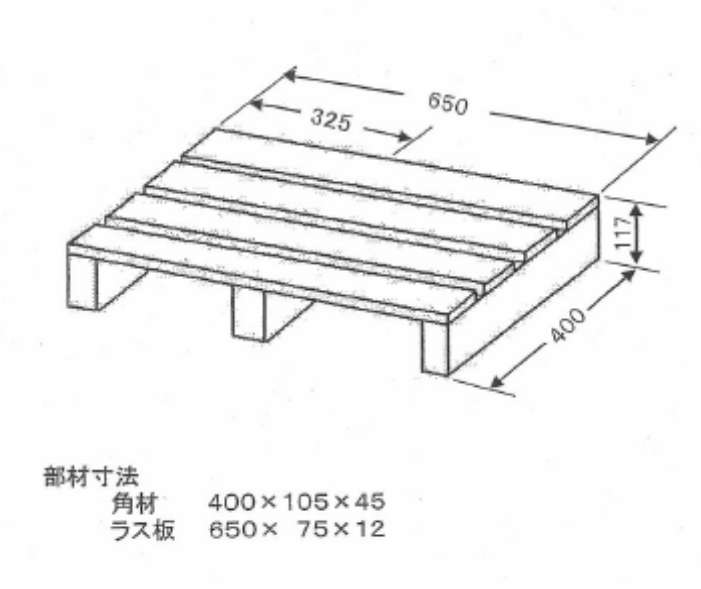

仕　様　書

契約番号　５１０

１　品名　USB ケーブル

２　規格・数量等

内訳

品名	規格等（同等条件）	数量	単位	参考品（メーカー名・品番等）	同等品
USB ケーブル①	ケーブル長：5m 材質：被覆/PVC コネクタ形状：USB2.0 A コネクタオス、USB2.0 B コネクタオス 色：ライトグレー 最大データ転送速度:480Mbps その他： 金メッキコネクタ、金 pin	2	本	サンワサプライ(株) USB 2.0 ケーブル 品番：KU20-5HK2	不可
USB ケーブル②	ケーブル長：5m 材質：被覆/PVC コネクタ形状：USB2.0 A コネクタオス、USB2.0 B コネクタオス 色：ブラック 最大データ転送速度:480Mbps その他： 金メッキコネクタ、金 pin	2	本	サンワサプライ(株) USB 2.0 ケーブル 品番：KU20-5BKHK2	不可

３　納品場所　〒720-8526　福山市古野上町 15 番 25 号　福山市上下水道局　東館１階
　　担当課　　工務部　管路維持課
　　担当者　　後藤　健太
　　電　話　　(084) 928-1510
　　ＦＡＸ　　(084) 928-3223

４　納品方法　搬入（エレベーターなし）

５　納入期限　2027 年（令和 9 年）1 月 29 日（金）

仕 様 書

契約番号 511

1 品名　　針なしステープラー

2 規格・数量等

品名	品質規格	数量	単位	同等品	参考品又は メーカー名等
針なしステープラー①	外寸法(幅・奥行・高さ): 34mm・95mm・85mm とじ部寸法:1.6×10mm 製品色:ペールホワイト	5	個	不可	コクヨ(株) 針なしステープラー (ハリナックスプレス) 品番 SLN-MPH105PW
針なしステープラー②	外寸法(幅・奥行・高さ): 34mm・95mm・85mm とじ部寸法:1.6×10mm 製品色:セピアブラック	5	個	不可	コクヨ(株) 針なしステープラー (ハリナックスプレス) 品番 SLN-MPH105SD

3 納品場所　〒720-0004　福山市御幸町中津原 158　水質管理センター2 階
担当課　福山市上下水道局　施設部　施設整備課
担当者　山本
電話　084-955-1180
FAX　084-955-4990

4 納品方法　　搬入(エレベーター あり)

5 納入期限　　2027年(令和9年)1月15日(金)